SCHUNK

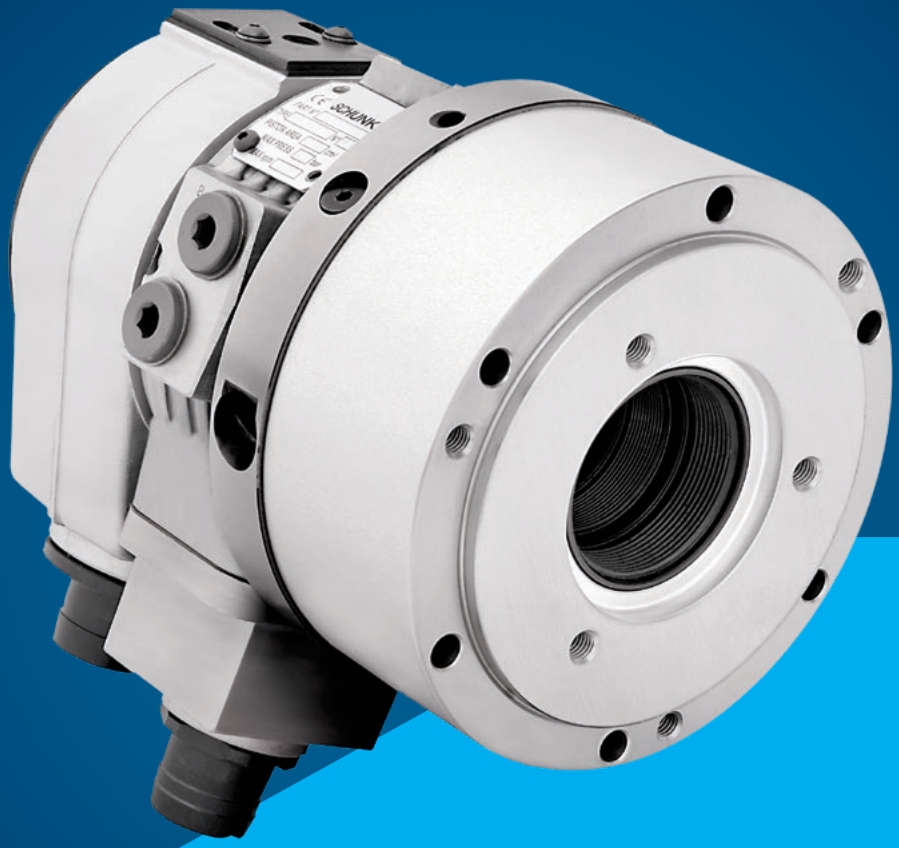

OPUS-H3

유압 작동 개방형 센터 실린더

Hand in hand for tomorrow

대형 관통 구멍, 넓은 조정 범위, 최단 전환 시간을 갖춘 유압식 동력 선반 척용 개방형 실린더입니다.

클램핑 실린더 OPUS-H3은 가장 이상적인 표준 실린더로 큰 관통 구멍이 있고 모든 기존 파워 선반 척에 사용할 수 있습니다. 클램핑 실린더는 높은 회전 속도에 적합하게 설계되었으며 최대 45바의 유압에서 작동 가능합니다. 두 개의 근접 스위치를 사용하므로 클램핑 스트로크를 내장된 제어 캠을 통해 편리하게 조절하고 모니터링할 수 있습니다.

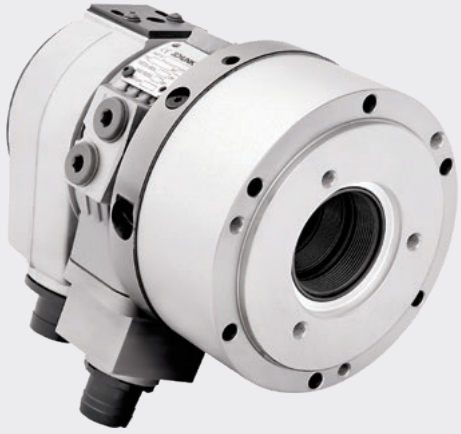

SCHUNK 고객이 얻는 혜택

- **점검 밸브가 내장됨**
  파이프 고장 시 유압 실린더의 압력을 일시적으로 유지
- **소형 디자인**
  기존 선반에 쉽게 통합됨
- **대형 관통 구멍**
  봉류 가공 및 자재의 후면 공급 시 가장 적합함
- **긴 작동 스트로크**
  모든 표준 파워 척 작동에 적합함
- **스트로크 모니터링을 위한 제어 캠이 내장됨**
  두 개의 근접 스위치를 사용하므로 클램핑 스트로크를 편리하게 조절하고 모니터링할 수 있음

기술 데이터

설명	최대 회전 속도 [min⁻¹]	피스톤 스트로크 [mm]	관통 구멍 [mm]	최대 압력 [bar]	45바의 장력 [kN]
OPUS-H3 70-37	8000	26	37.5	45	31
OPUS-H3 102-46	7000	25	46.5	45	46
OPUS-H3 130-52	6300	25	52.5	45	58
OPUS-H3 150-67	5500	29	67.5	45	68
OPUS-H3 170-77	5000	29	77	45	76
OPUS-H3 200-86	4500	34	86	45	88
OPUS-H3 225-95	4000	34	95	45	100
OPUS-H3 250-110	3600	35	110.5	45	110
OPUS-H3 320-127	3200	40	127.5	45	144

Open-center cylinder

제공 범위

폐쇄형 실린더, 스트로크 제어, 센서용 브라켓 및 사용 설명서, 센서 미포함, 장착 나사 미포함

기술 데이터

ID	최대 회전 속도	피스톤 표면	피스톤 스트로크	관통 구멍	최대 압력	45바의 장력	오일 누출률	관성의 모멘트	전력 소모	중량
	[min⁻¹]	[cm²]	[mm]	[mm]	[bar]	[kN]	[l/min]	[kgm²]	[kW]	[kg]
1360383	8000	70	26	37.5	45	31	2.5	0.013	0.85	8

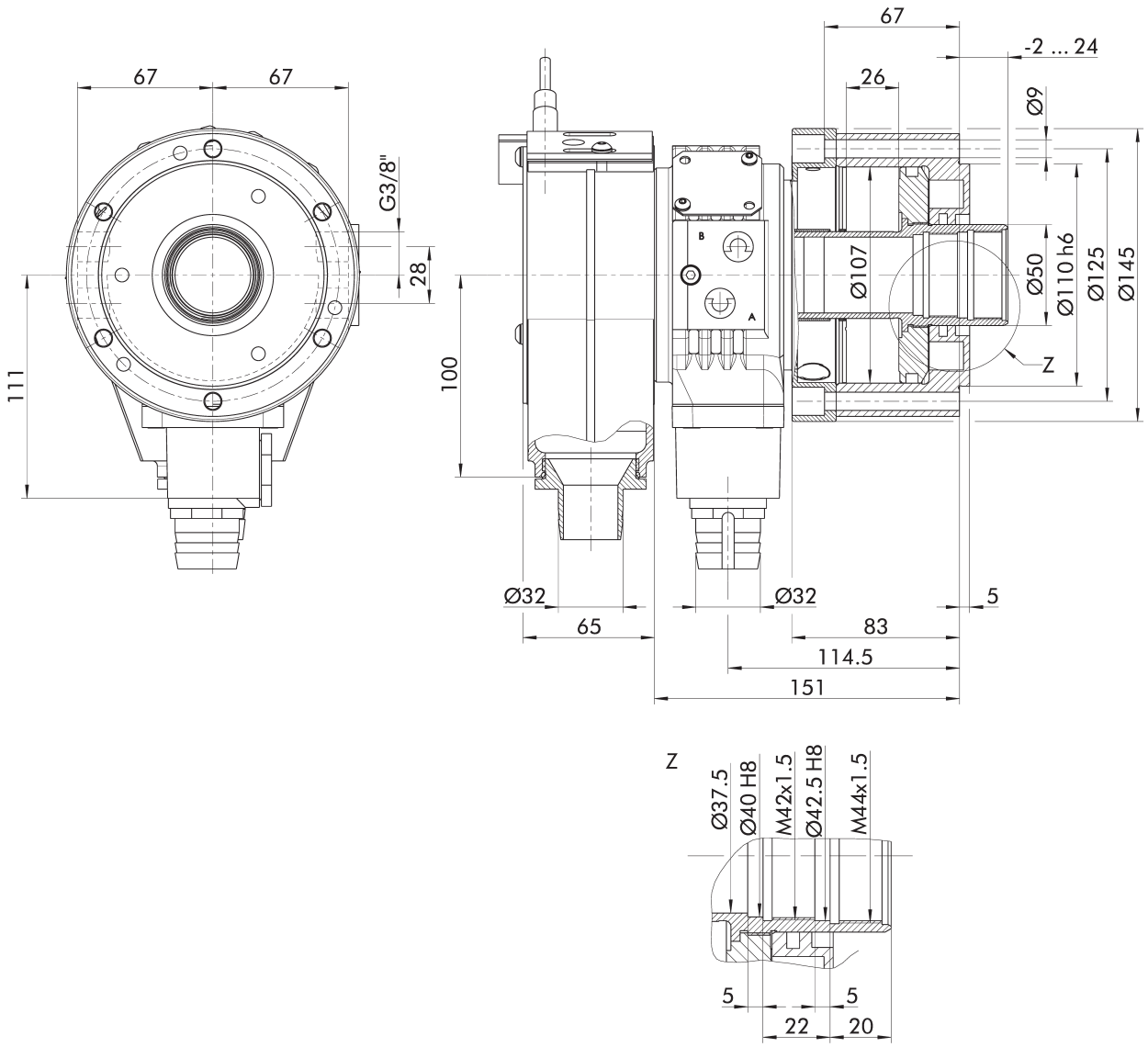

기술 변경에 따름.

Open-center cylinder

제공 범위

폐쇄형 실린더, 스트로크 제어, 센서용 브라켓 및 사용 설명서, 센서 미포함, 장착 나사 미포함

기술 데이터

ID	최대 회전 속도	피스톤 표면	피스톤 스트로크	관통 구멍	최대 압력	45바의 장력	오일 누출률	관성의 모멘트	전력 소모	중량
	[min⁻¹]	[cm²]	[mm]	[mm]	[bar]	[kN]	[l/min]	[kgm²]	[kW]	[kg]
1360384	7000	103	25	46.5	45	46	3	0.028	1	12

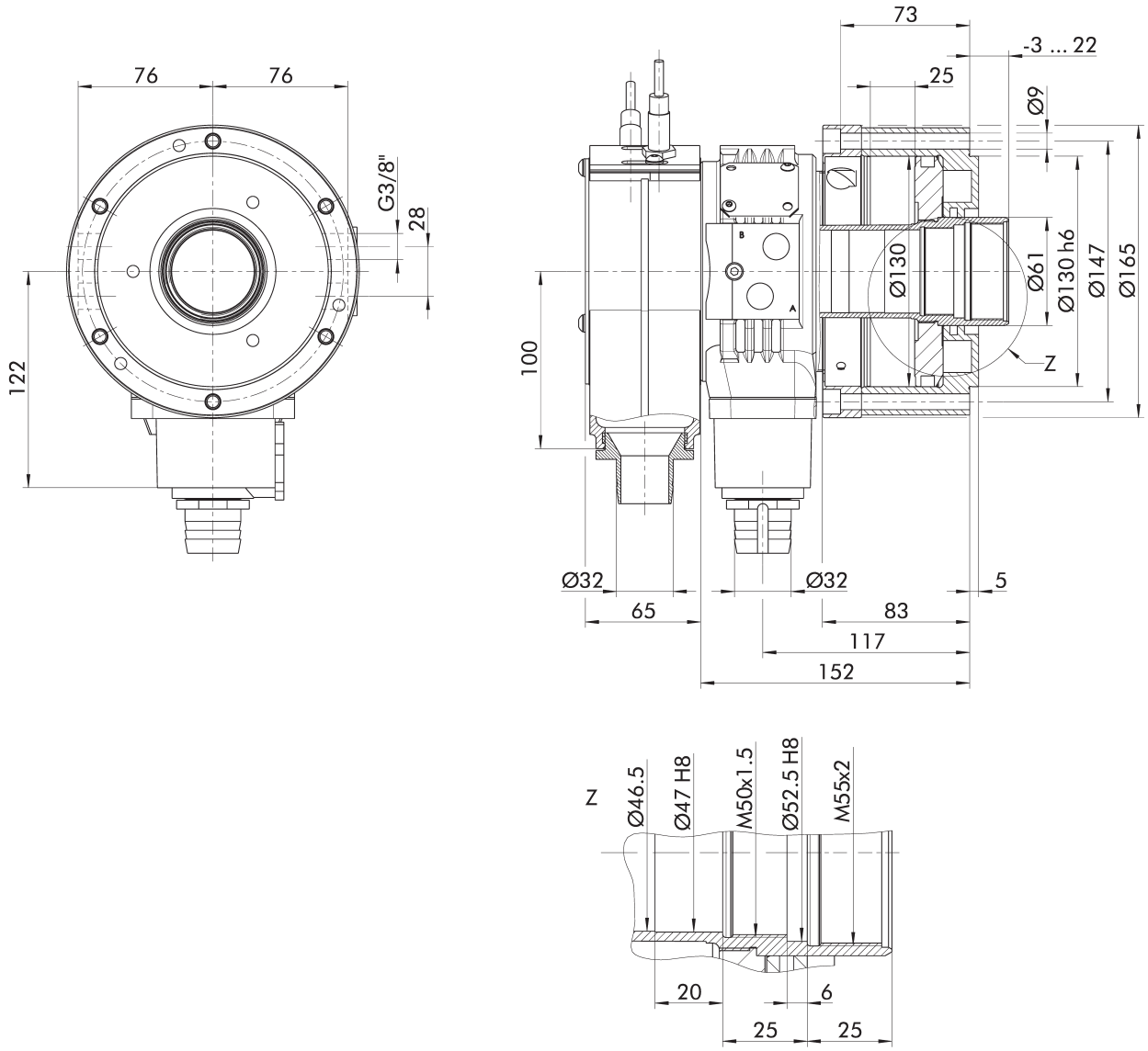

기술 변경에 따름.

Open-center cylinder

제공 범위

폐쇄형 실린더, 스트로크 제어, 센서용 브라켓 및 사용 설명서, 센서 미포함, 장착 나사 미포함

기술 데이터

ID	최대 회전 속도	피스톤 표면	피스톤 스트로크	관통 구멍	최대 압력	45바의 장력	오일 누출률	관성의 모멘트	전력 소모	중량
	[min⁻¹]	[cm²]	[mm]	[mm]	[bar]	[kN]	[l/min]	[kgm²]	[kW]	[kg]
1360385	6300	131	25	52.5	45	58	3.5	0.04	1.2	15

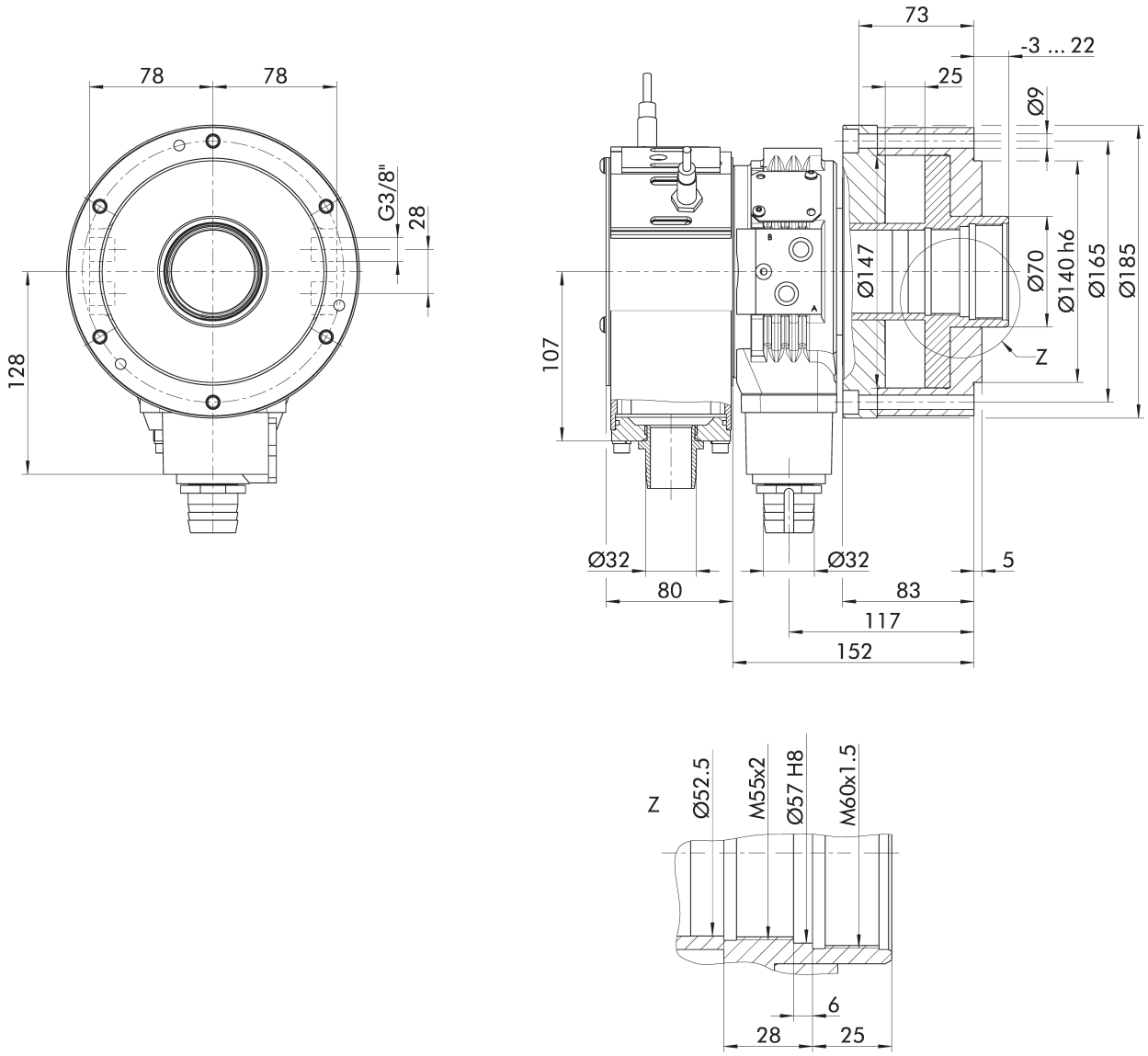

기술 변경에 따름.

Open-center cylinder

제공 범위

폐쇄형 실린더, 스트로크 제어, 센서용 브라켓 및 사용 설명서, 센서 미포함, 장착 나사 미포함

기술 데이터

ID	최대 회전 속도	피스톤 표면	피스톤 스트로크	관통 구멍	최대 압력	45바의 장력	오일 누출률	관성의 모멘트	전력 소모	중량
	[min⁻¹]	[cm²]	[mm]	[mm]	[bar]	[kN]	[l/min]	[kgm²]	[kW]	[kg]
1360386	5500	152	29	67.5	45	68	4	0.07	1.5	20

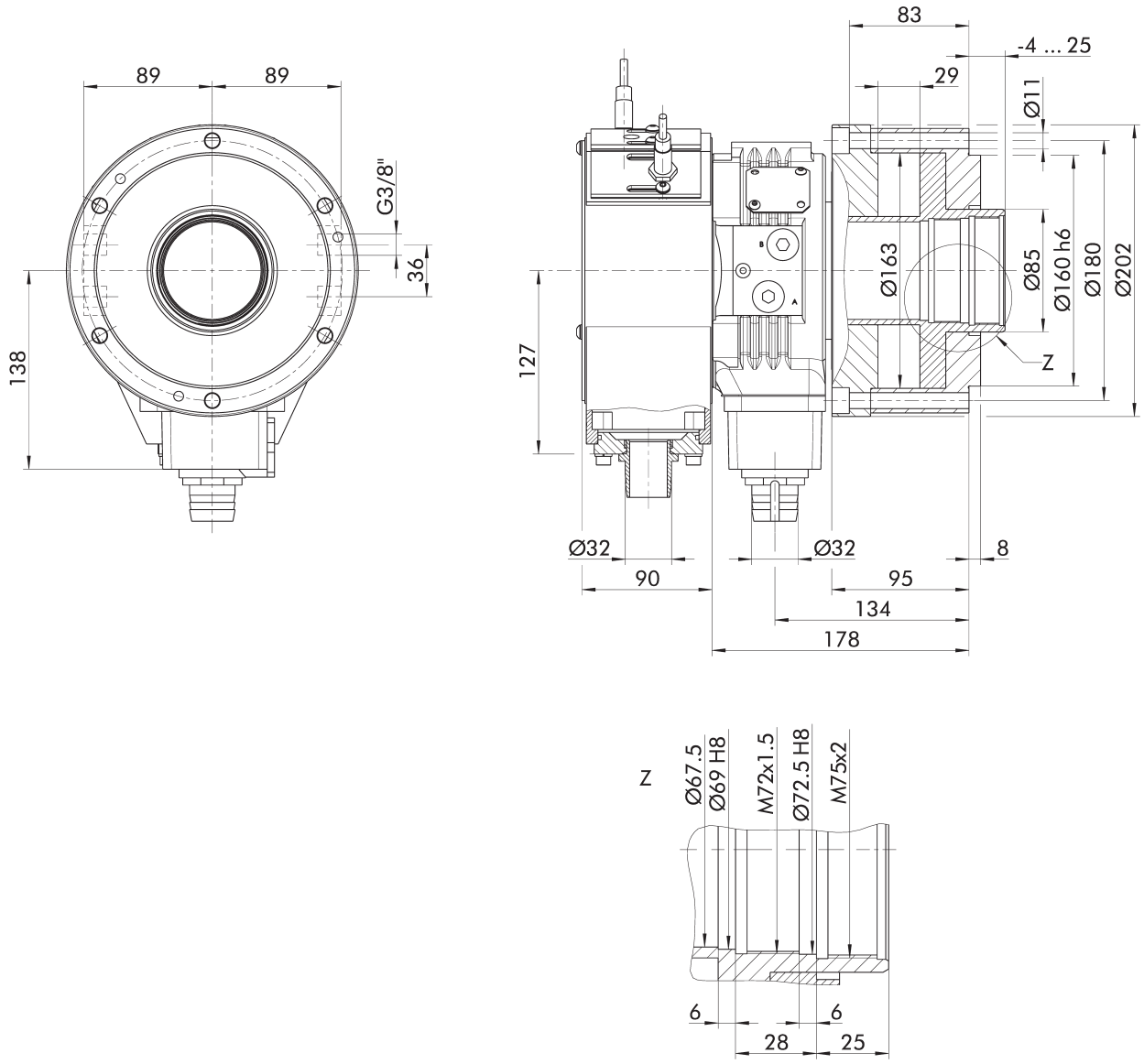

기술 변경에 따름.

Open-center cylinder

제공 범위

폐쇄형 실린더, 스트로크 제어, 센서용 브라켓 및 사용 설명서, 센서 미포함, 장착 나사 미포함

기술 데이터

ID	최대 회전 속도	피스톤 표면	피스톤 스트로크	관통 구멍	최대 압력	45바의 장력	오일 누출률	관성의 모멘트	전력 소모	중량
	[min⁻¹]	[cm²]	[mm]	[mm]	[bar]	[kN]	[l/min]	[kgm²]	[kW]	[kg]
1360387	5000	170	29	77	45	76	4.5	0.09	1.8	23

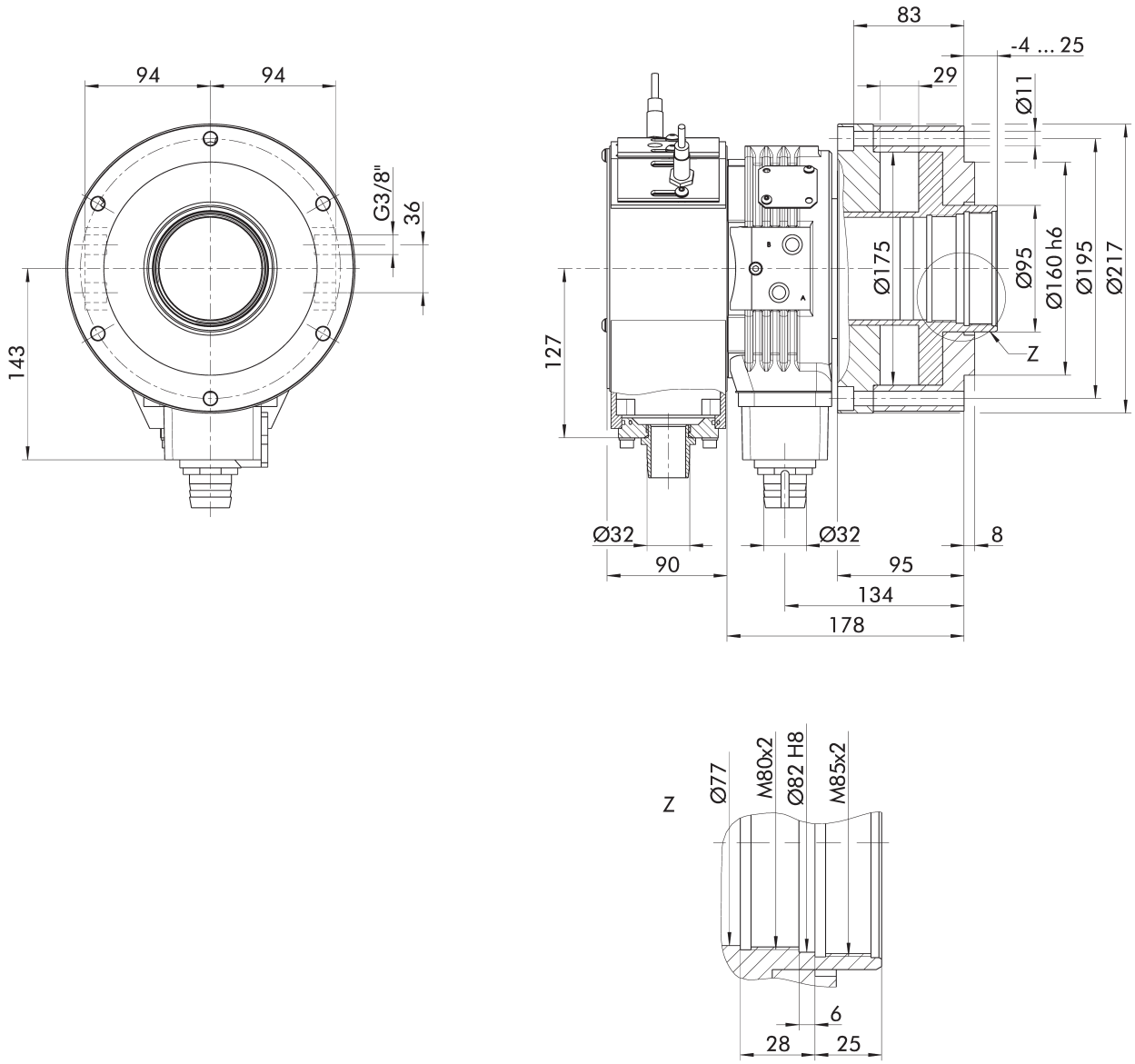

기술 변경에 따름.

Open-center cylinder

제공 범위

폐쇄형 실린더, 스트로크 제어, 센서용 브라켓 및 사용 설명서, 센서 미포함, 장착 나사 미포함

기술 데이터

ID	최대 회전 속도	피스톤 표면	피스톤 스트로크	관통 구멍	최대 압력	45바의 장력	오일 누출률	관성의 모멘트	전력 소모	중량
	[min⁻¹]	[cm²]	[mm]	[mm]	[bar]	[kN]	[l/min]	[kgm²]	[kW]	[kg]
1360393	4500	197	34	86	45	88	5	0.13	1.9	27

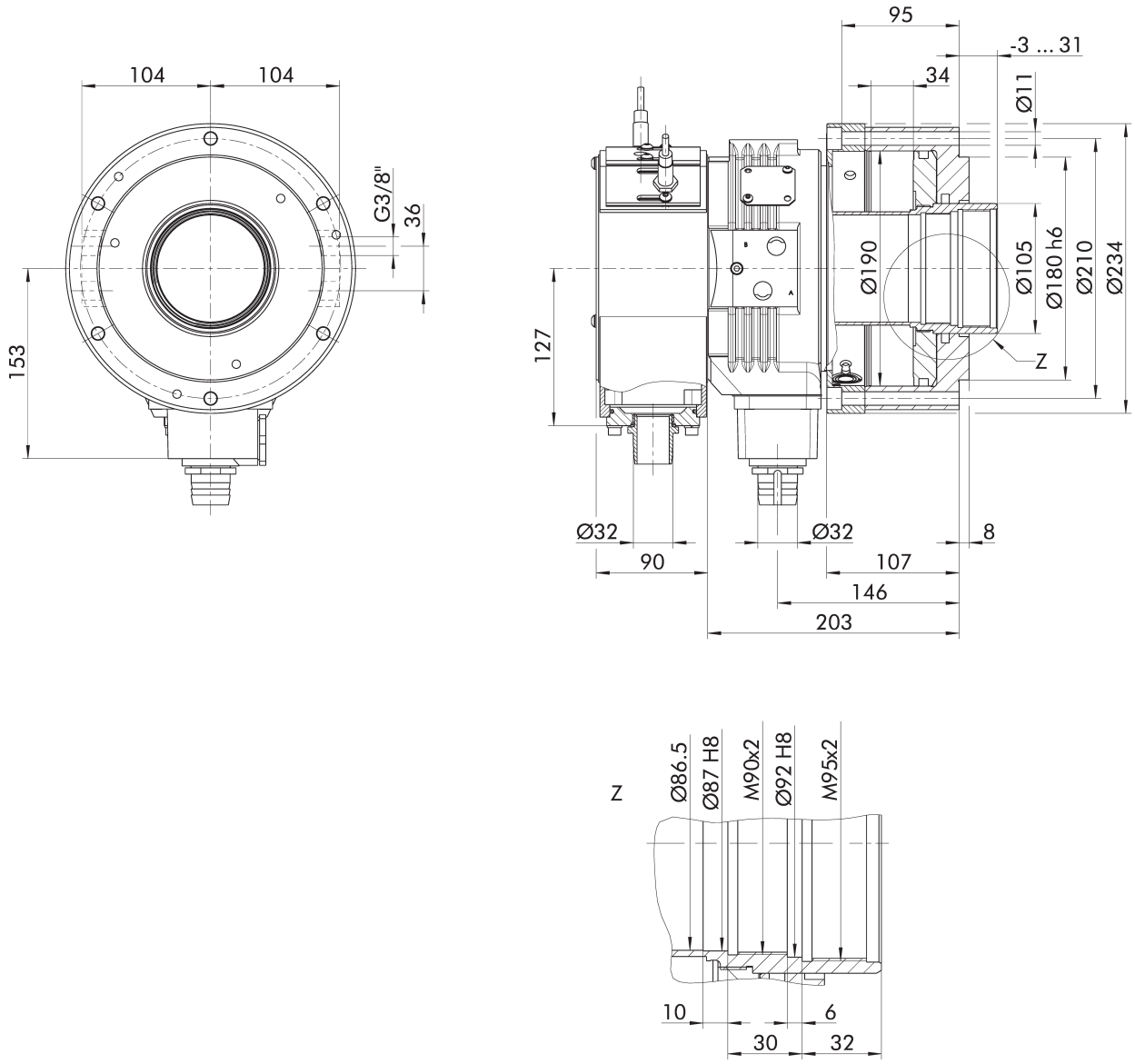

기술 변경에 따름.

Open-center cylinder

제공 범위

폐쇄형 실린더, 스트로크 제어, 센서용 브라켓 및 사용 설명서, 센서 미포함, 장착 나사 미포함

기술 데이터

ID	최대 회전 속도	피스톤 표면	피스톤 스트로크	관통 구멍	최대 압력	45바의 장력	오일 누출률	관성의 모멘트	전력 소모	중량
	[min⁻¹]	[cm²]	[mm]	[mm]	[bar]	[kN]	[l/min]	[kgm²]	[kW]	[kg]
1360394	4000	225	34	95	45	100	7	0.17	1.9	30

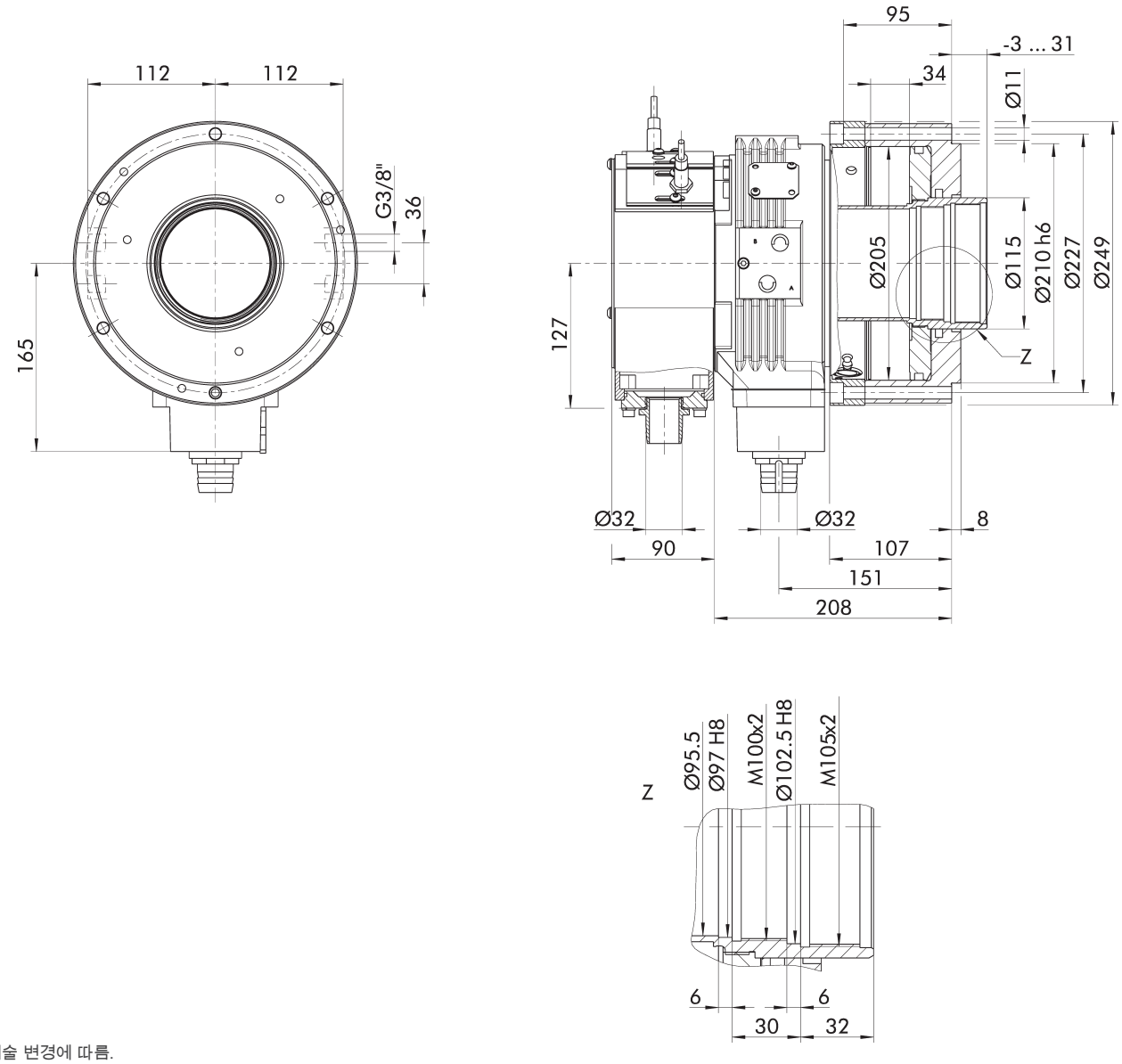

기술 변경에 따름.

Open-center cylinder

제공 범위
폐쇄형 실린더, 스트로크 제어, 센서용 브라켓 및 사용 설명서, 센서 미포함, 장착 나사 미포함

기술 데이터

ID	최대 회전 속도	피스톤 표면	피스톤 스트로크	관통 구멍	최대 압력	45바의 장력	오일 누출률	관성의 모멘트	전력 소모	중량
	[min⁻¹]	[cm²]	[mm]	[mm]	[bar]	[kN]	[l/min]	[kgm²]	[kW]	[kg]
1360395	3600	247	35	110.5	45	110	9	0.28	2.2	49

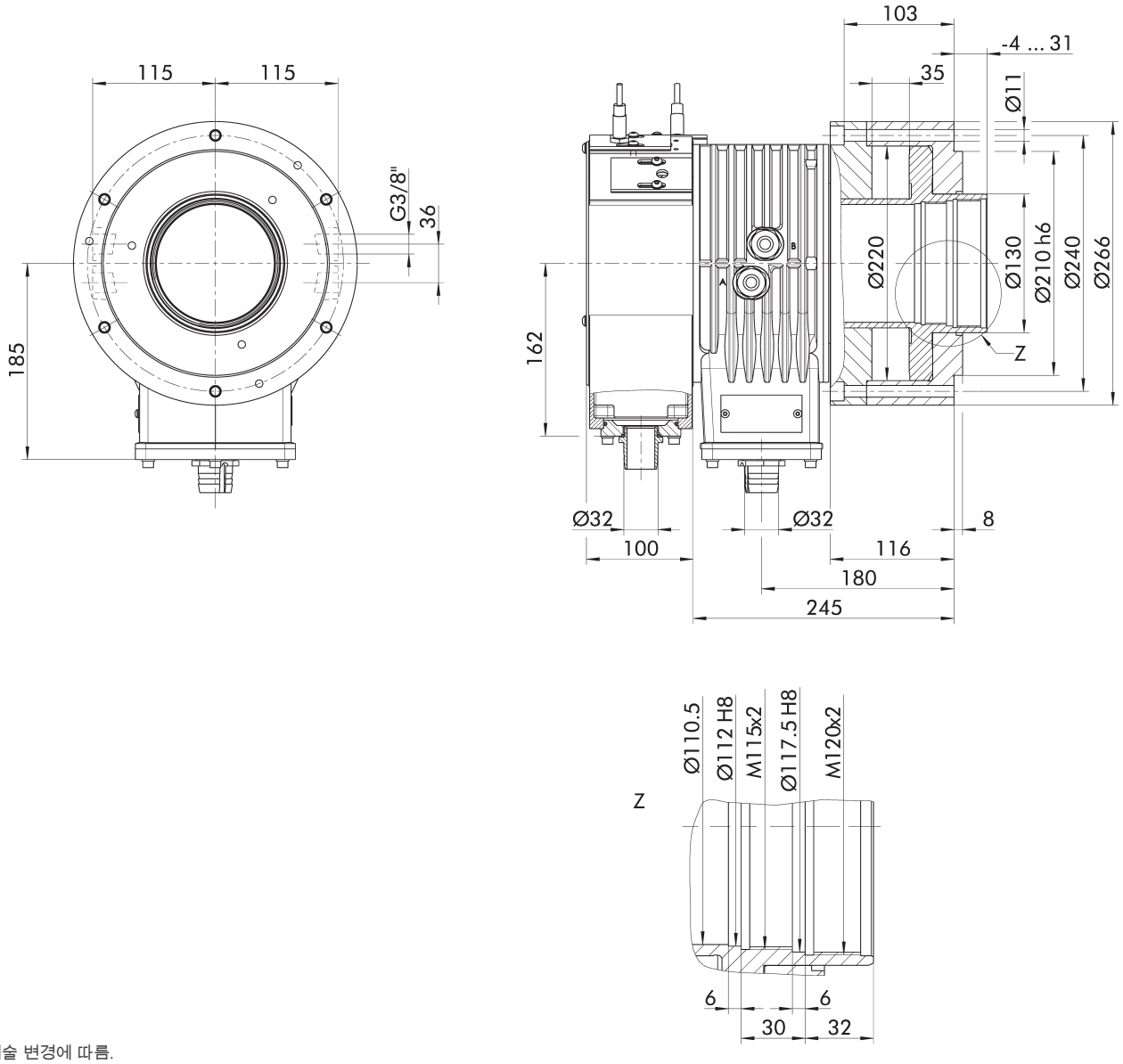

기술 변경에 따름.

Open-center cylinder

제공 범위

폐쇄형 실린더, 스트로크 제어, 센서용 브라켓 및 사용 설명서, 센서 미포함, 장착 나사 미포함

기술 데이터

ID	최대 회전 속도	피스톤 표면	피스톤 스트로크	관통 구멍	최대 압력	45바의 장력	오일 누출률	관성의 모멘트	전력 소모	중량
	[min⁻¹]	[cm²]	[mm]	[mm]	[bar]	[kN]	[l/min]	[kgm²]	[kW]	[kg]
1360396	3200	325	40	127.5	45	144	12	0.54	2.5	61

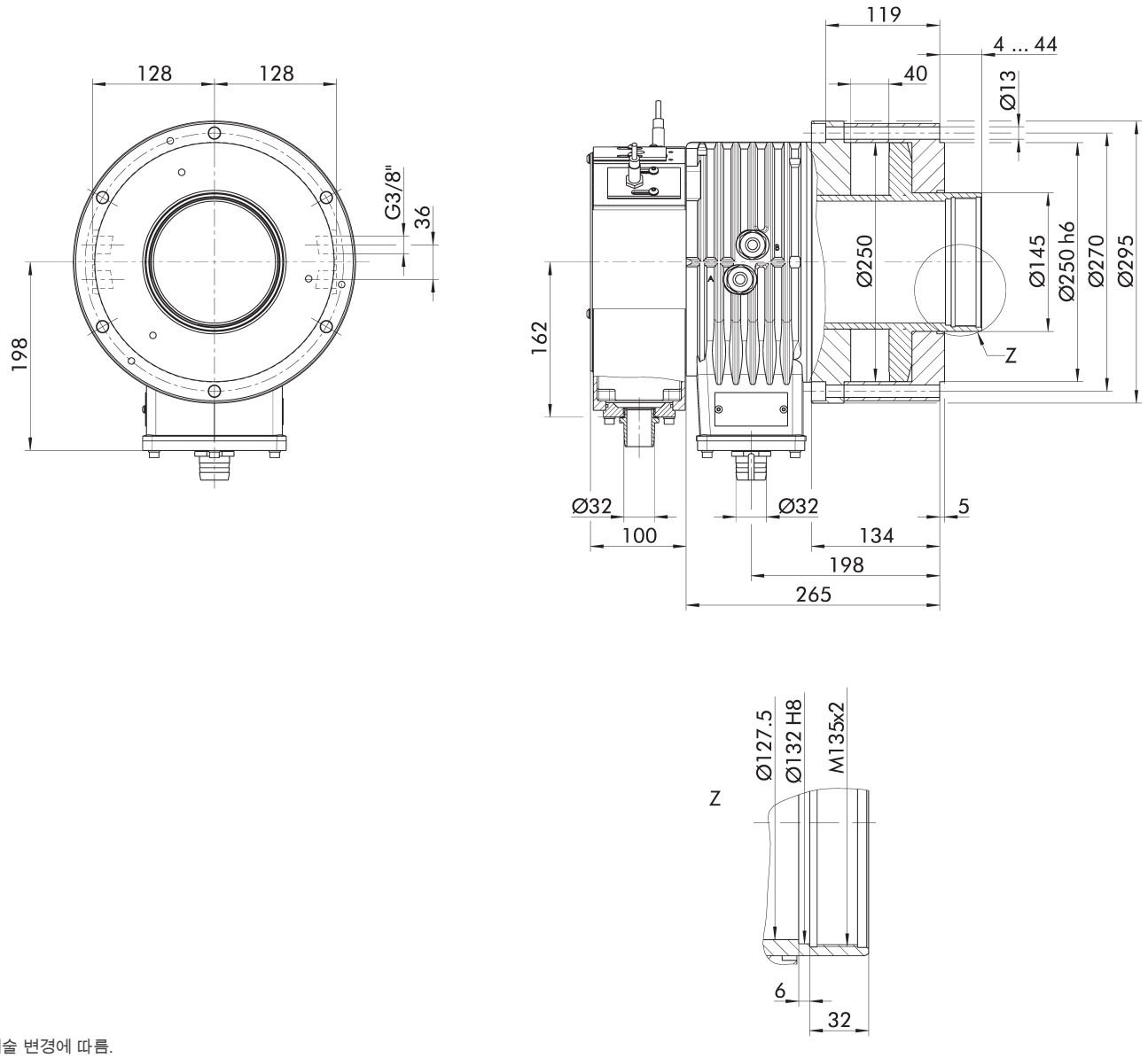

기술 변경에 따름.

H.-D. SCHUNK GmbH & Co.
Spanntechnik KG

Lothringer Str. 23
D-88512 Mengen
Tel. +49-7572-7614-1300
Fax +49-7572-7614-1039
CMM@de.schunk.com
schunk.com

2025-11-21