SCHUNK

ROTA-G

Sklíčidlo s rychlovýměnnými čelistmi s rozhraním základní čelisti s přímým ozubením

Hand in hand for tomorrow

Všestranně použitelné manuální soustružnické sklíčidlo se systémem pro rychlou výměnu čelistí pro výměnu čelistí za 60 sekund.

Ruční soustružnické sklíčidlo ROTA-G je navrženo pro ukládací řešení a konvenční soustruhy bez hydraulických nebo pneumatických válců. Díky základním čelistem s rovným ozubením je toto sklíčidlo kompatibilní se silovými sklíčidly ROTA THW3 a ROTA THW plus a systémem „R" (Reishauer). Díky rychlovýměnnému systému jsou sklíčidla vhodná pro flexibilní výrobu od velikosti šarže 1, a čelisti na sklíčidle není třeba převrtávat.

Výhody – Přínos pro Vás

- **Pohodlný rychlovýměnný systém čelistí**
  Minimalizuje dobu a náklady přestrojení
- **Kalené a extrémně tuhé základní těleso**
  To umožňuje delší životnost při nejvyšší přesnosti. I s maximální upínací silou
- **Velký průchozí otvor**
  Obrábění všech standardních průměrů trubek
- **Vysoká účinnost systému klínových tyčí**
  Provozně spolehlivé upnutí díky vysokým upínacím silám
- **Vysoká přesnost opakování výměny čelisti**
  Není nutné převrtávání již obrobených čelistí
- **Vizuální bezpečnostní prvek**
  Maximální provozní bezpečnost
- **Vynikající poměr upínací síla / točivý moment**
  Dokonalé využití výkonu stroje
- **Základní čelisti s přímým vrubovým ozubením GBK jsou kompatibilní se systémem „R" (Reishauer)**
  Flexibilní upínání malých a velkých obrobků
- **Ergonomický, lehký bezpečnostní upínací klíč**
  Zajišťuje snadné ovládání
- **Velmi snadná manipulace**
  Optimální pohodlí obsluhy
- **Všechny strany funkčních dílů jsou kalené a broušené**
  Vysoká přesnost obvodové házivosti a výměny čelistí

Technické údaje

Popis	Max. rychlost otáčení [min^{-1}]	Max. upínací síla [kN]	Max. krouticí moment [Nm]	Zdvih/čelist [mm]	Průchozí otvor [mm]
ROTA-G 200-62	4600	95	90	6.8	62
ROTA-G 250-82	4000	160	200	7.1	82
ROTA-G 315-102	3200	200	210	8.5	102

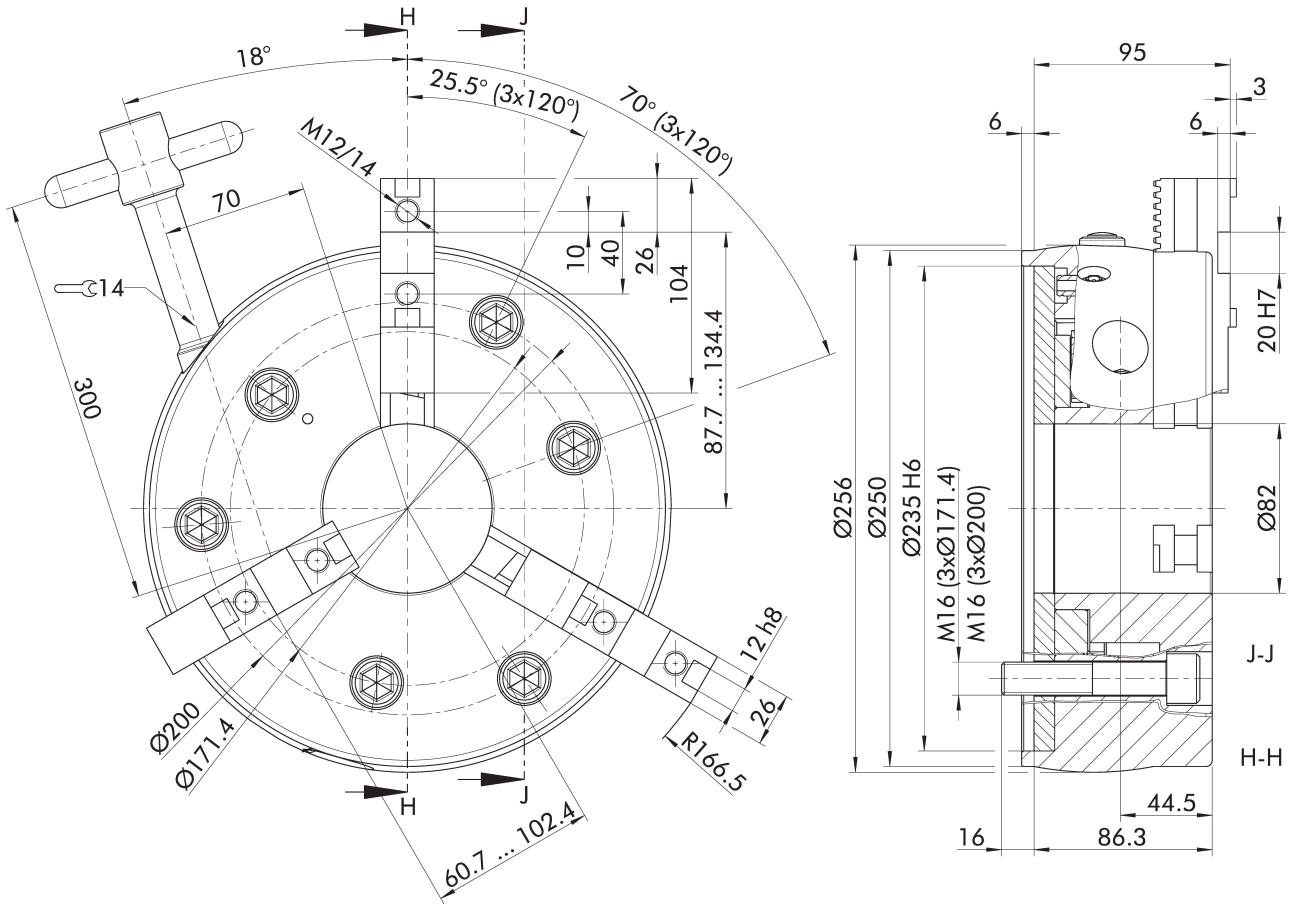

ISO 702-3

1

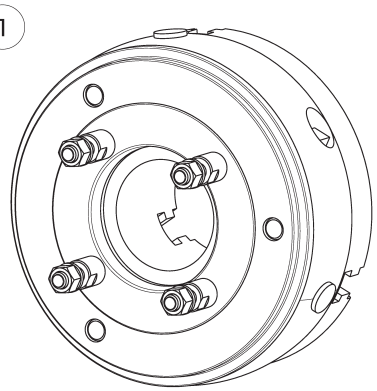

ISO 702-2

2

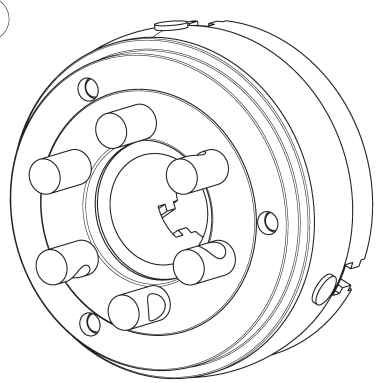

ISO 702-1

3

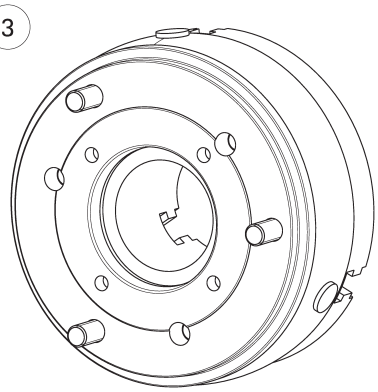

Sklíčidlo pro upnutí hřídele tažené v otevřené poloze.
Předmět technických změn.

1. Pro bajonetovou montáž s krátkým kuželem ISO 702-3 (podobná normě DIN 55027)
2. Pro excentrickou montáž s krátkým kuželem ISO 702-2 (podobná normě DIN 55029)
3. S mezilehlou přírubou pro krátký kužel ISO 702-1 (podobná normě DIN 55026)

Technické údaje

Typ vřetene	Velikost vřetene	ID	Max. rychlost otáčení [min⁻¹]	Max. upínací síla [kN]	Max. krouticí moment [Nm]	Vlastní hmotnost [kg]
-	Z235	0815020	4000	160	200	26.6
ISO 702-3	Nr. 5	0815021	4000	160	200	33.1
ISO 702-3	Nr. 6	0815022	4000	160	200	33.3
ISO 702-3	Nr. 8	0815023	4000	160	200	33.2
ISO 702-2	Nr. 5	0815024	4000	160	200	34.8
ISO 702-2	Nr. 6	0815025	4000	160	200	35.7
ISO 702-2	Nr. 8	0815026	4000	160	200	35.9
ISO 702-1	Nr. 5	0815027	4000	160	200	31.5
ISO 702-1	Nr. 6	0815028	4000	160	200	31.5
ISO 702-1	Nr. 8	0815029	4000	160	200	33.1

Rozsah dodávky

Sklíčidlo, 1 sada základních čelistí se šrouby, montážní šrouby sklíčidla, aktivační klíč, šroub s očkem a návod k použití

Další technické údaje

Typ sklíčidla	Průchozí otvor [mm]	Zdvih/čelist [mm]	Rozteč zubů [mm]	Výška středové čelisti [mm]
ROTA-G 250-82	82	7.1	5.5	66.5

Diagram upínací síly v otáčkách za minutu

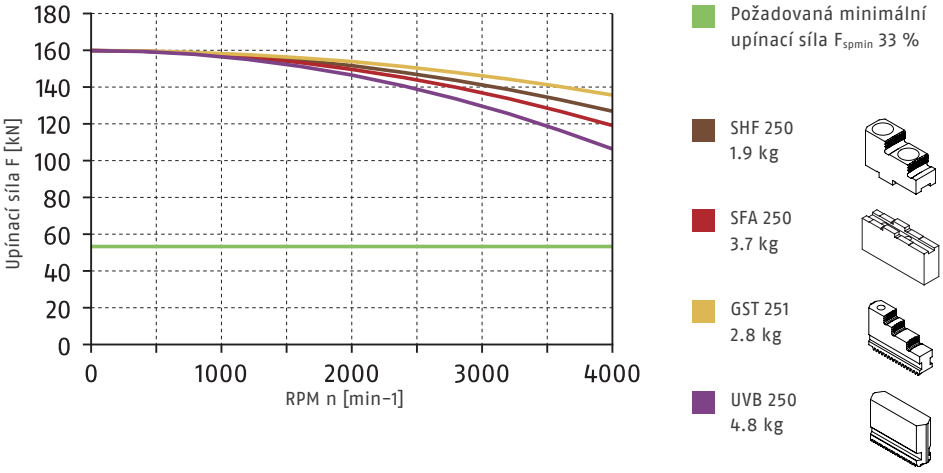

Zatížení vedení základní čelisti

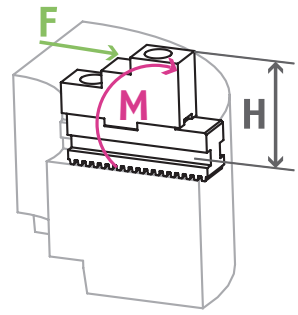

M_{max} = 3547 Nm

Základní čelisti, Tvrdé stupňovité monoblokové čelisti, Měkké monoblokové čelisti

s rovným ozubením

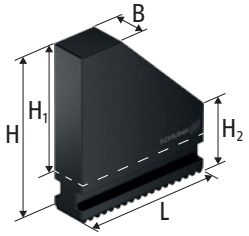

UVB-HS
Měkké monoblokové čelisti

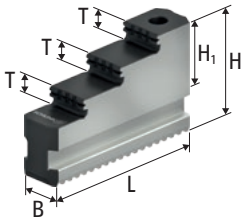

GST
Tvrdé stupňovité monoblokové čelisti

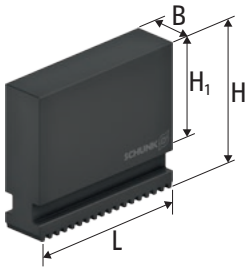

UVB
Měkké monoblokové čelisti

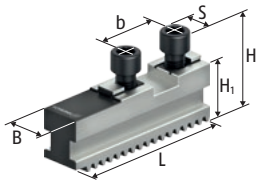

GBK
Základní čelisti

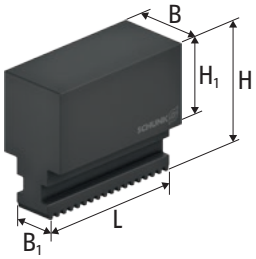

UVB-B
Měkké monoblokové čelisti

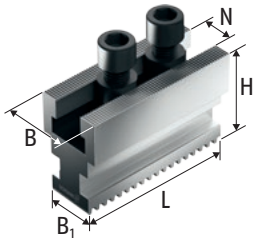

STB-G
Základní čelisti

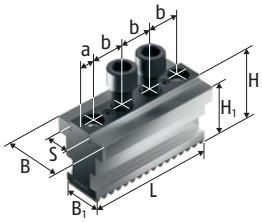

STN
Základní čelisti

Technické údaje

Typ sklíčidla	Popis	ID	N [mm]	S [mm]	B [mm]	B1 [mm]	H [mm]	H1 [mm]	H2 [mm]	L [mm]	T [mm]	a [mm]	b [mm]	Šrouby	m/SET [kg]
ROTA-G 250-82	UVB 250	0164101			26		84	55		99					4.8
ROTA-G 250-82	UVB-B 250	0164114			46	26	84	52		99					7.2
ROTA-G 250-82	UVB-H 250	0164117			26		115	86		99					6.6
ROTA-G 250-82	UVB-HS 250	0164120			26		115	86	48	99					5.2
ROTA-G 250-82	GBK 250	0159101	20	12	26		40	37		104			40	M12	1.8
ROTA-G 250-82	GBKL 250	0159121	20	12	26		40	37		125			40	M12	2.2
ROTA-G 250-82	GBK-V 250	0159151	20	12	26		40	37		104			40	M12	1.8
ROTA-G 250-82	STB-G 250-2	0160657	21		50	26	71			104				M16	5.2
ROTA-G 250-82	STN 250-5	0160600		17	40	26	50.5	48		86		10	22	M12	2.6
ROTA-G 250-82	STN 250-6	0160601		21	45	26	54.5	52		110		13	28	M16	4.0
ROTA-G 250-82	STNJ 250-5	0160651		16	40	26	52.5	49		110		10	30	M12	2.9
ROTA-G 250-82	GST 251	0162105			26		65	36		107.5	10				2.8

Náš kompletní sortiment upínacích čelistí najdete online v našem nástroji pro vyhledávání upínacích čelistí Quickfinder a na webové stránce schunk.com

Měkké nástavbové čelisti

perem a drážkou

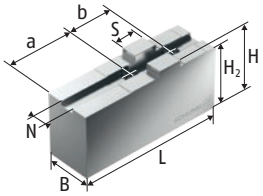

SFA-AL
Měkké nástavbové čelisti

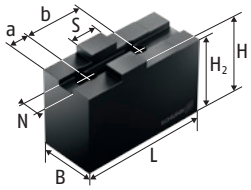

SFA
Měkké nástavbové čelisti

Technické údaje

Typ sklíčidla	Popis	ID	N [mm]	S [mm]	B [mm]	H [mm]	H2 [mm]	L [mm]	a [mm]	b [mm]	Šrouby	m/SET [kg]
ROTA-G 250-82	SFA 250	*0153102*	12	20	30	55.5	50.5	125	60	40	M12	3.7
ROTA-G 250-82	SFA-AL 250	*0172103*	12	20	40	60	55	125	60	40	M12	2.1
ROTA-G 250-82	SFA 250-C1	*0154101*	12	20	40	60	55	90	34	40	M12	3.9
ROTA-G 250-82	SFA 250-C2	*0154102*	12	20	40	60	55	125	69	40	M12	5.6
ROTA-G 250-82	SFA 250-C3	*0154103*	12	20	40	80	75	125	69	40	M12	7.7
ROTA-G 250-82	SFA 250-C4	*0154104*	12	20	40	100	95	125	69	40	M12	9.8
ROTA-G 250-82	SFA 250-C5	*0154105*	12	20	40	120	115	125	69	40	M12	11.8
ROTA-G 250-82	SFA 250-C6	*0154106*	12	20	60	60	55	90	34	40	M12	6.0
ROTA-G 250-82	SFA 250-C7	*0154107*	12	20	80	60	55	90	34	40	M12	8.5
ROTA-G 250-82	SFA 250-C8	*0154134*	12	20	80	100	95	125	69	40	M12	20.6

Náš kompletní sortiment upínacích čelistí najdete online v našem nástroji pro vyhledávání upínacích čelistí Quickfinder a na webové stránce schunk.com

Tvrdé stupňovité nástavbové čelisti, Segmentové zakusovací čelisti

perem a drážkou

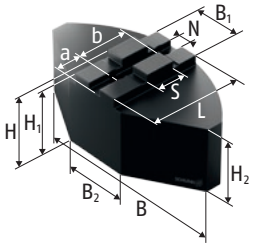

SFA-SM
Segmentové zakusovací čelisti

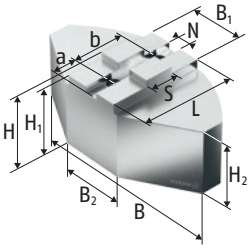

SFA-SA
Segmentové zakusovací čelisti

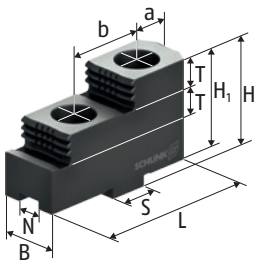

SHF
Tvrdé stupňovité nástavbové čelisti

Technické údaje

Typ sklíčidla	Popis	ID	N [mm]	S [mm]	B [mm]	B1 [mm]	H [mm]	H1 [mm]	H2 [mm]	L [mm]	T [mm]	a [mm]	b [mm]	Šrouby	m/SET [kg]
ROTA-G 250-82	SFA-SA 250	*0174102*	12	20	180	40	58	53	43	87.5		33.75	40	M12	3.4
ROTA-G 250-82	SFA-SA 251	*0174106*	12	20	180	40	80	75	65	87.5		33.75	40	M12	5.0
ROTA-G 250-82	SFA-SM 250	*0173102*	12	20	180	40	60	55	45	90		34.5	40	M12	12.8
ROTA-G 250-82	SFA-SM 251	*0173106*	12	20	180	40	80	75	65	90		35	40	M12	18.9
ROTA-G 250-82	SHF 250	*0155102*	12	20	30		55	50		90	14	21.1	40	M12	1.9

Náš kompletní sortiment upínacích čelistí najdete online v našem nástroji pro vyhledávání upínacích čelistí Quickfinder a na webové stránce schunk.com

Hrubovací čelisti

perem a drážkou

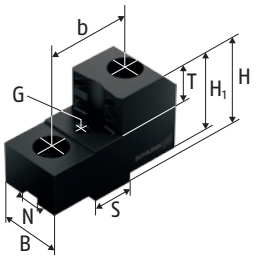

SZKA
Hrubovací čelisti

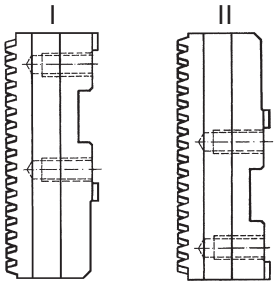

Poloha základních čelistí

Technické údaje

Typ sklíčidla	Upínací rozsah ØD [mm]	Oběžný průměr SDmax [mm]	Poloha základních čelistí	Popis	ID	N [mm]	S [mm]	B [mm]	H [mm]	H1 [mm]	L [mm]	T [mm]	G	b [mm]	Šrouby	m/SET [kg]
ROTA-G 250-82	86 - 170	322	I	SZKA 263	*0139160*	12	20	30	55	50	85	25	M6	40	M12	1.5
ROTA-G 250-82	143 - 228	322	I	SZKA 266	*0139163*	12	20	40	55	50	74	25	M6	40	M12	1.9
ROTA-G 250-82	177 - 262	336	I	SZKA 268	*0139165*	12	20	40	55	50	83	25	M6	40	M12	2.2
ROTA-G 250-82	31 - 107	319	II	SZKA 263	*0139160*	12	20	30	55	50	85	25	M6	40	M12	1.5

Náš kompletní sortiment upínacích čelistí najdete online v našem nástroji pro vyhledávání upínacích čelistí Quickfinder a na webové stránce schunk.com

Tvrdé stupňovité nástavbové čelisti

perem a drážkou

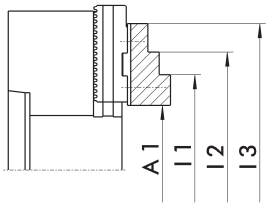

Pozice základních čelistí II

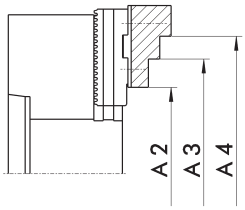

Pozice základních čelistí I

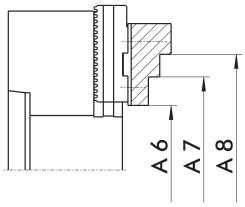

Pozice základních čelistí II

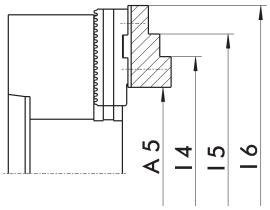

Pozice základních čelistí I

Vnější průměr upnutí

Typ sklíčidla	Popis	ID	A1 [mm]	A3 [mm]	A4 [mm]	A5 [mm]	A7 [mm]	A8 [mm]
ROTA-G 250-82	SHF 250	*0155102*	11 - 103	79 - 171	159 - 251	75 - 167	41 - 107	121 - 187

Vnitřní průměr upnutí

Typ sklíčidla	Popis	ID	I1 [mm]	I4 [mm]
ROTA-G 250-82	SHF 250	*0155102*	92 - 182	154 - 246

Tvrdé stupňovité monoblokové čelisti

perem a drážkou

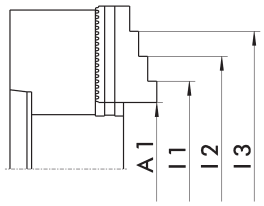

Poloha čelisti I

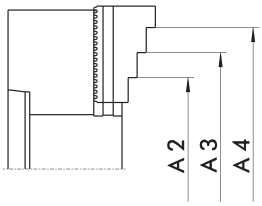

Poloha čelisti II

Vnější průměr upnutí

Typ sklíčidla	Popis	ID	A1 [mm]	A2 [mm]	A3 [mm]	A4 [mm]
ROTA-G 250-82	GST 251	*0162105*	9 - 106	61 - 157	116 - 212	171 - 267

Vnitřní průměr upnutí

Typ sklíčidla	Popis	ID	I1 [mm]	I2 [mm]	I3 [mm]
ROTA-G 250-82	GST 251	*0162105*	70 - 165	124 - 220	179 - 276

Příslušenství

Tester upínací síly
Pro měření upínací síly čelistí u sklíčidel se 2, 3 a 6 čelistmi až do 6 000 ot/min.

Vhodné pro	Popis	ID
ROTA-G 250-82	IFT Set	1404235

Souprava pro údržbu
Sestávající z mazací pistole, mazací kazety LINOMAX plus, protitřískové ochrany a těsnicí zátky.

Vhodné pro	Popis	ID
ROTA-G 250-82	WTS-G 250	0899055

Momentový klíč
Momentový klíč pro spouštění ručních sklíčidel SCHUNK.

Vhodné pro	Popis	ID
ROTA-G 250-82	SSH-D-1/2" 40-200	9938065

Hranatý spouštěcí klíč
Upínací klíč pro manuální ovládání soustružnických sklíčidel SCHUNK ROTA-S plus a ROTA-G.

Vhodné pro	Popis	ID
ROTA-G 250-82	SSH-VK SW14-225	8700087

Dlouhý hranatý spouštěcí klíč
Upínací klíč pro manuální ovládání soustružnických sklíčidel SCHUNK ROTA-S plus a ROTA-G.

Vhodné pro	Popis	ID
ROTA-G 250-82	SSH-VL SW14-420	88001684

Klíč s čepem a pohyblivou křížovou rukojetí
Klíč s vyhazovačem pro ruční ovládání ručních sklíčidel SCHUNK ROTA-S plus a ROTA-G.

Vhodné pro	Popis	ID
ROTA-G 250-82	SSH-VQ SW14-225	88004521

Čtvercové připojení momentového klíče
Nástavec pro momentový klíč pro spouštění ručních sklíčidel SCHUNK ROTA-S plus a ROTA-G.

Vhodné pro	Popis	ID
ROTA-G 250-82	SAV-I 1/2"-SW14	8702915

Těsnící zátka
Pro zavření průchozího otvoru na ručním sklíčidle ROTA-S plus 2.0, ROTA-S plus a ROTA-G.

Vhodné pro	Popis	ID
ROTA-G 250-82	VST Ø82	8703040

Čipová ochrana
Pro lepší ochranu proti vniknutí třísek pro ruční sklíčidla ROTA-S plus 2.0, ROTA-S plus a ROTA-G.

Vhodné pro	Popis	ID
ROTA-G 250-82	SPS 250	9966640

Mazivo

LINOMAX plus

Vysoce výkonné mazivo jako standard na pravidelné mazání ručních a silových sklíčidel a lunet značky SCHUNK.

Svazek	Popis	ID
Vložka	Náboj LINOMAX plus	1342585
Plechovka	Plechovka LINOMAX plus	1342586
Kbelík	Kbelík LINOMAX plus	1342587

Mazací lis

Pomůcky pro mazání všech druhů produktů SCHUNK. Mazací lis lze použít pro kartuše všech typů maziva značky SCHUNK.

Svazek	Popis	ID
Vložka	Mazací lis	9900543

H.-D. SCHUNK GmbH & Co.
Spanntechnik KG

Lothringer Str. 23
D-88512 Mengen
Tel. +49-7572-7614-1300
Fax +49-7572-7614-1039
CMM@de.schunk.com
schunk.com

2025-11-10