KONTEC KSC-F

Bardzo wydajne imadło jednostronnego działania, szczególnie do automatyzacji obsługi palet

Hand in hand for tomorrow

Wysoce wydajne, uniwersalne rozwiązanie z szybkim mocowaniem za pomocą dźwigni do obróbki zgrubnej i wykończeniowej detali

Imadło jednostronnego działania SCHUNK KONTEC KSC-F ze szczęką stanowi idealne rozwiązanie do zautomatyzowanego załadunku obrabiarek. Ich zalety to szybka regulacja zakresu mocowania, płaski kształt i niewielka masa. Dzięki temu znakomicie nadają się do zastosowań w modułach składowania palet. Rozmiary KSC-F 80, KSC-F 125 oraz KSC-F 160 zostały zaprojektowane do palet o typowych wymiarach 320 x 320 mm, 400 x 400 mm i 500 x 500 mm. Pozwala uzyskać dużą siłę mocowania przy względnie niewielkim momencie obrotowym. Dzięki złączu systemów do szybkiej wymiany palet imadło jednostronnego działania można optymalnie łączyć z dużym modułowym systemem NSE3 i GFD, co znacznie skraca czas konfiguracji obrabiarek.

Zalety – Korzyści dla użytkownika

- **Bardzo płaska konstrukcja**
  Maksymalne wykorzystanie przestrzeni obróbczej
- **Szybkie mocowanie za pomocą klucza dynamometrycznego**
  Proste, szybkie i niezawodne mocowanie detalu
- **Duże siły mocowania**
  Niezawodność procesu obróbki
- **Duży zakres mocowania**
  Wysoka elastyczność
- **Boczne szczeliny odprowadzające**
  Do odprowadzania chłodziwa i wiórów
- **Szeroki zakres zastosowań**
  Nadaje się do obróbki części obrabianej wstępnej lub gotowej
- **Szeroki asortyment szczęk**
  Optymalne dostosowanie do mocowania nowych elementów
- **Optymalne wsparcie szczęk przy mocowaniu za średnice wewnętrzne i zewnętrzne zapewniane przez bardzo długie prowadzenie szczęki bazowej**
  Zapewnia wysoką siłę mocowania w długim okresie użytkowania
- **Mocowanie z wykorzystaniem naprężenia – zapobiega ugięciu korpusu**
  Maksymalna precyzja obróbki
- **Zintegrowane złącze NSE3 i GFD**
  Minimalizacja czasu zbrojenia Możliwość elastycznego łączenia z dużym modułowym systemem szybkiej wymiany palet

Funkcja KSC-F

Imadła SCHUNK KONTEC KSC-F to ręczne imadła bezpośredniego mocowania. Elementem napędowym jest wrzeciono. Generowanie siły odbywa się za pomocą przenoszenia siły (wrzeciono we wrzecionie) i jest liniowe. Szczęka ruchoma porusza się po przez obrót wrzeciona w kierunku szczęki stałej. Wartość siły mocowania zależy od przyłożonego momentu obrotowego. Zakres mocowania zależy od zastosowanej gamy szczęk.

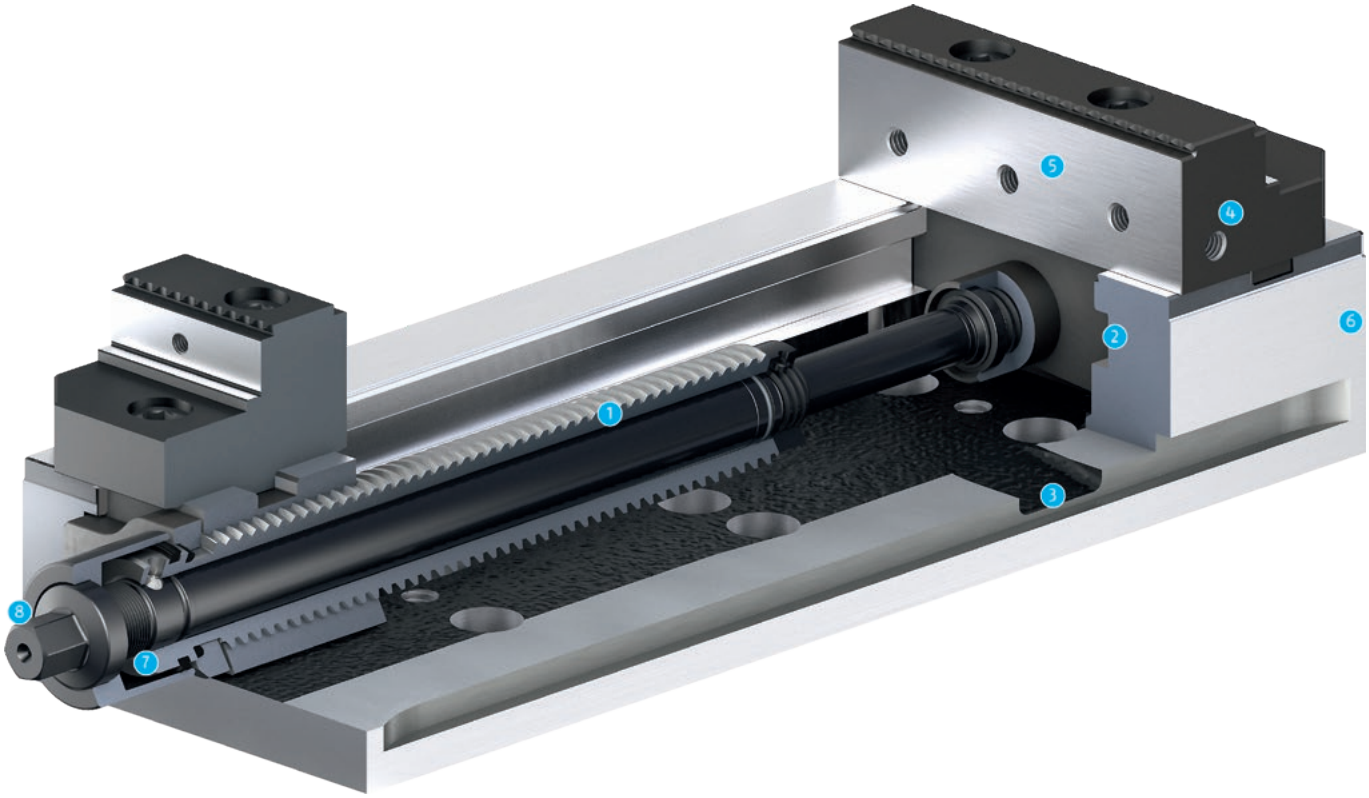

1. **Napęd wrzecionowy**
   Do uzyskiwania największych sił mocowania
2. **Długie prowadnice szczęki**
   Optymalne wsparcie przy mocowaniu średnicy wewnętrznej i zewnętrznej
3. **Szczeliny odprowadzające**
   Do odprowadzania chłodziwa i wiórów
4. **Gwint mocujący**
   Do ograniczników detali
5. **Standardowe złącze szczęk**
   Do pracy przy użyciu standardowych szczęk nasadowych firmy SCHUNK
6. **Niewielka wysokość konstrukcyjna**
   Powiększa przestrzeń roboczą Twojej maszyny
7. **Mechaniczne przenoszenie siły**
   Do mocowań samoblokujących i odpornych na drgania
8. **Wzbudzanie poprzez przyłącze sześciokątne**
   Zapewnia to łatwość obsługi

Szybkie mocowanie

Dzięki szybkiemu mocowaniu z obrotem o 160° detal zostaje zamocowany w czasie krótszym niż jedna sekunda, a imadło jest bezpiecznie zablokowane. Nie jest konieczne dodatkowe dociąganie za pomocą klucza dynamometrycznego lub dodatkowego napędu kątowego

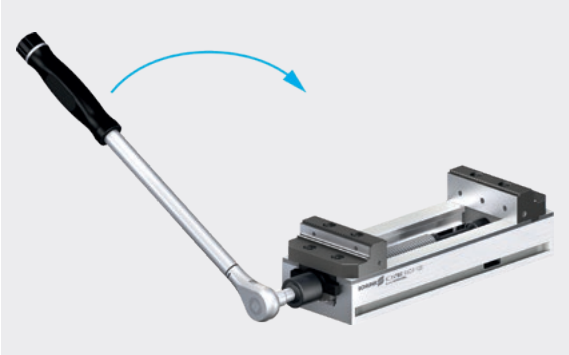

Aktywacja siły poprzez drobny gwint

Szybka regulacja wstępna zakresu mocowania przeprowadzona za pomocą głównego wrzeciona. W przypadku kontaktu z obrabianym przedmiotem wrzeciono główne jest odłączane za pomocą mechanizmu kulowego, a przenoszenie siły inicjowane jest przez gwint drobnozwojny. W ten sposób KSC-F uzyskuje dużą siłę mocowania przy względnie niewielkim momencie obrotowym.

1 **Drobny gwint**

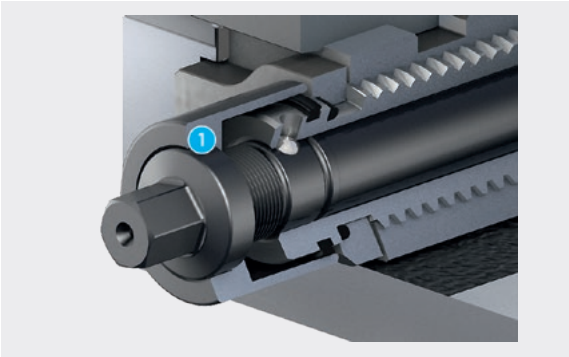

Szybka regulacja zakresu mocowania

Za sprawą dużej podziałki żłobkowej na wrzecionie skok szczęk wymaga zaledwie kilku obrotów Aby dodatkowo przyspieszyć ten proces można użyć korby.

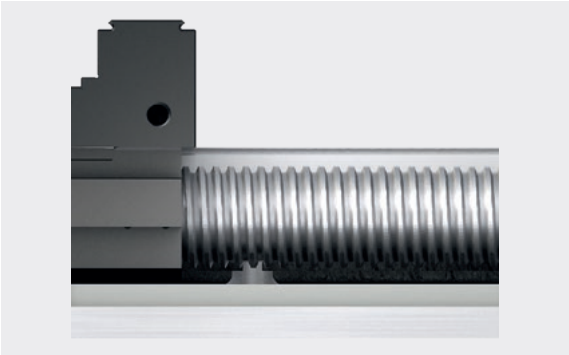

Mocowanie przez naprężenie

Podczas procesu mocowania na wrzeciono działa siła rozciągająca. Mechanizm zamknięcia siłowego zapobiega uginaniu korpusu. Sprawia to, że KSC-F jest idealnym rozwiązaniem do systemów szybkiej wymiany palet.

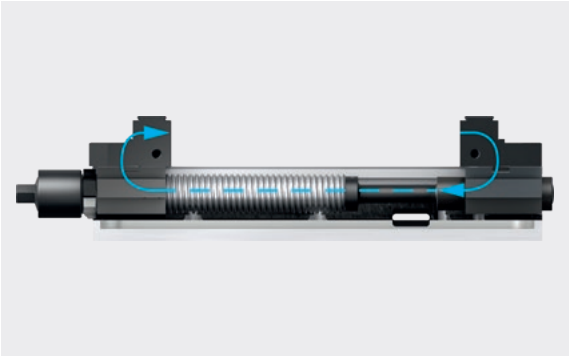

Gwinty do ograniczników w szczękach bazowych

Gwinty boczne w szczękach mocujących umożliwiają szybkie i łatwe zamontowanie ograniczników przystosowanych do konkretnego detalu.

1. **Gwint do ograniczników**

Szczęki mocujące o bardzo dużym zakresie mocowania

Poprzez obracanie odwracanych szczęk można uzyskać bardzo szeroki zakres mocowania. Dzięki tej zalecie można zastosować mniejsze i lżejsze imadła.

Bardzo płaska konstrukcja

Dzięki niezwykle płaskiej budowie KSC-F zajmuje bardzo niewiele miejsca w obrabiarce. Największa część przestrzeni w obrabiarce jest pozostawiona na detal oraz samą obróbkę.

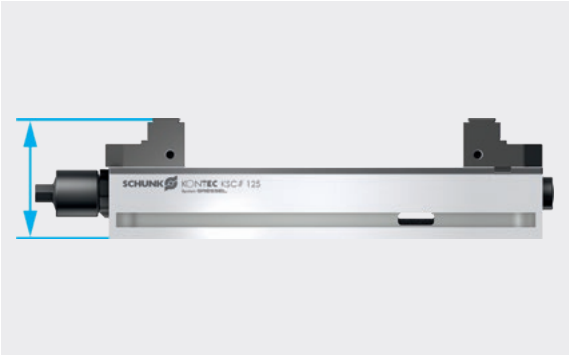

Warianty montażu

System KSC-F oferuje wiele zintegrowanych wariantów montażu imadła na stole maszynowym. Imadło o stałej szczęce można zamontować na modułach palet szybkiej wymiany NSE3 lub GFD za pośrednictwem wstępnie skonfigurowanego złącza do systemów szybkiej wymiany palet, co skraca do minimum czas konfiguracji. Zamiennie imadło można zamontować za pomocą śrub lub łap.

1. **Montaż za pomocą systemu szybkiej wymiany palet**
2. **Montaż za pomocą łap**
3. **Montaż za pomocą śrub**

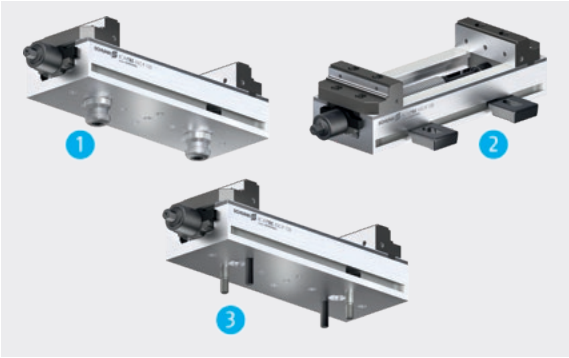

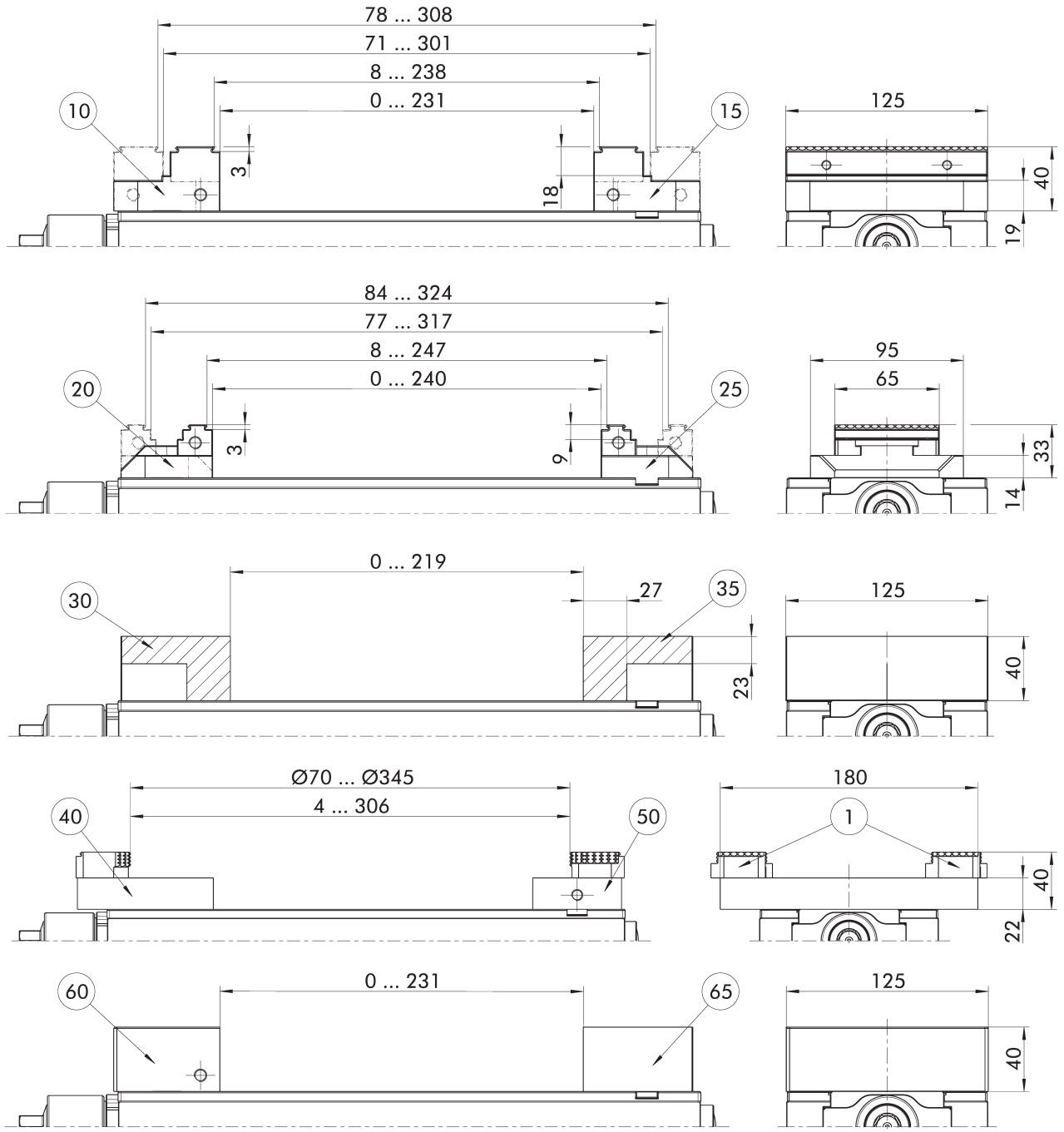

Odpowiednie szczęki systemowe z numerem pozycji na następnej stronie.
Podlega zmianom technicznym/

(1) 6-stronna szczęka odwracalna z chwytem (nr ident. 0430803), 6-stronna szczęka odwracalna z chwytem karbidowym (nr ident. 1395550)

Dane techniczne

Opis	Nr id.	Szerokość imadła mocującego [mm]	Maks. siła mocowania [kN]	Maks. moment obrotowy [Nm]	Masa [kg]
KSC-F 125-362	0432488	125	40	90	15

Zakres dostawy
Imadło, instrukcja obsługi; bez szczęk systemowych

Uwagi

Szczęki systemowe
W tej wersji urządzenie mocujące i szczęki systemowe należy złożyć osobno.

Zastosowanie VERO-S
Podczas używania VERO-S należy zastosować w sworzniu mocującym skróconą śrubę (patrz akcesoria).

Odpowiednie szczęki systemowe

Opis	Pos.	Opis	Nr id.	Szerokość [mm]	Głębokość [mm]	Wysokość [mm]	Masa [kg]
Odwracalna szczęka chwytająca	10	SGWB-G3-B 125-66-40	0432490	125	66	40	1.8
Odwracalna szczęka chwytająca	15	SGWB-G3-F 125-66-40	0432489	125	66	40	1.8
Odwracalna szczęka chwytająca	20	SGWB-G3-B 65-57-33	1514380	65	57	33	0.9
Odwracalna szczęka chwytająca	25	SGWB-G3-F 65-57-30	1587366	65	57	30	0.9
Szczęka aluminiowa	30	SGAL-B 125-68-40	0432469	125	68	40	1
Szczęka aluminiowa	35	SGAL-F 125-68-40	0432492	125	68	40	1.1
Płyta obrotowa	40	SGP-3 180-95-22	0432470	180	95	22	2.8
Płyta adaptera	50	SGA-4 180-62-22	0432493	180	62	22	1.9
Szczęka jednolita	60	SGBB-B 125-66-40	1349858	125	66	40	2.6
Szczęka jednolita	65	SGBB-F 125-66-40	1349857	125	66	40	2.6

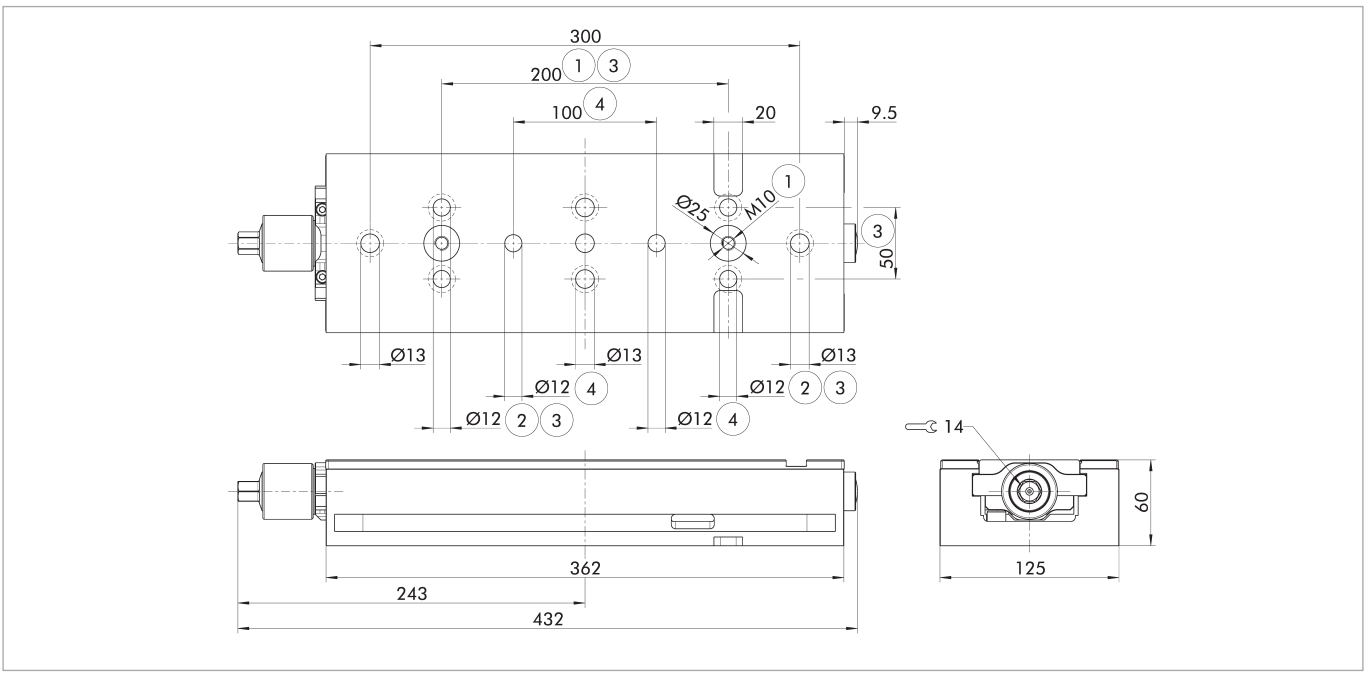

1. Przygotowane pod sworznie mocujące NSE3 i GFD
2. Przygotowane otwory pod śruby montażowe M12
3. Rozmiar siatki przygotowany pod śruby M12 i 2 śruby montażowe M12
4. Przygotowany pod zestaw kołków ustalających Ø 12m6

Szczęki systemowe

Odwracalna szczęka chwytająca

Szczęka w wersji ruchomej.
Ze stopniem chwytu 3 mm (do 22 HRC) i gładką powierzchnią mocowania po obu stronach.

Nadaje się do	Opis	Przyłącze	Nr id.
KSC-F 125-362	SGWB-G3-B 125-57-33		0432474
KSC-F 125-362	SGWB-G3-B 125-66-40	W-125-1	0432490

Odwracalna szczęka chwytająca

Szczęka w wersji stałej.
Ze stopniem chwytu 3 mm (do 22 HRC) i gładką powierzchnią mocowania po obu stronach.

Nadaje się do	Opis	Przyłącze	Nr id.
KSC-F 125-362	SGWB-G3-F 125-57-33		1359848
KSC-F 125-362	SGWB-G3-F 125-66-40	W-125-1	0432489

Szczęka odwracana z chwytem węglikowym

Szczęka w wersji ruchomej.
Ze stopniem chwytu węglikowego 3 mm (do 58 HRC) i gładką powierzchnią mocowania po obu stronach.

Nadaje się do	Opis	Przyłącze	Nr id.
KSC-F 125-362	SGWB-CG3-B 125-57-33		1514374

Szczęka odwracana z chwytem węglikowym

Szczęka w wersji stałej.
Ze stopniem chwytu węglikowego 3 mm (do 58 HRC) i gładką powierzchnią mocowania po obu stronach.

Nadaje się do	Opis	Przyłącze	Nr id.
KSC-F 125-362	SGWB-CG3-F 125-57-33		1590610

Szczęka odwracana z wytłaczanym profilem

Szczęka w wersji ruchomej.
Ze specjalnym stopniem chwytu po obu stronach do prostego i pewnego mocowania wstępnie wytłoczonych detali.

Nadaje się do	Opis	Przyłącze	Nr id.
KSC-F 125-362	SGWB-GL-B 125-57-33		1514378

Szczęka odwracana z wytłaczanym profilem

Szczęka w wersji stałej.
Ze specjalnym stopniem chwytu po obu stronach do prostego i pewnego mocowania wstępnie wytłoczonych detali.

Nadaje się do	Opis	Przyłącze	Nr id.
KSC-F 125-362	SGWB-GL-F 125-57-33		1627092

Szczęka o odwracanym chwycie

Szczęka w wersji ruchomej.
Jedna strona ze stopniem chwytu 3 mm (do 22 HRC), jedna strona o wysokości 40 mm z gładką powierzchnią mocowania i gwintami do mocowania szczęk nasadowych.

Nadaje się do	Opis	Przyłącze	Nr id.
KSC-F 125-362	SGWB-G3-B 125-59-40	W-125-1	0430387

Szczęka o odwracanym chwycie

Szczęka w wersji stałej.
Jedna strona ze stopniem chwytu 3 mm (do 22 HRC), jedna strona o wysokości 40 mm z gładką powierzchnią mocowania i gwintami do mocowania szczęk nasadowych.

Nadaje się do	Opis	Przyłącze	Nr id.
KSC-F 125-362	SGWB-G3-F 125-59-40	W-125-1	1586742

Odwracalna szczęka chwytająca

Szczęka w wersji ruchomej.
Zredukowana szerokość szczęki.
Ze stopniem chwytu 3 mm (do 22 HRC) i gładką powierzchnią mocowania po obu stronach.

Nadaje się do	Opis	Przyłącze	Nr id.
KSC-F 125-362	SGWB-G3-B 65-57-33		1514380

Odwracalna szczęka chwytająca

Szczęka w wersji stałej.
Zredukowana szerokość szczęki.
Ze stopniem chwytu 3 mm (do 22 HRC) i gładką powierzchnią mocowania po obu stronach.

Nadaje się do	Opis	Przyłącze	Nr id.
KSC-F 125-362	SGWB-G3-F 65-57-30		1587366

Szczęka aluminiowa

Szczęka w wersji ruchomej.
Stosowany do przeróbek u klienta, np. w celu wprowadzenia konturów lub kształtów specjalnych.

Nadaje się do	Opis	Przyłącze	Nr id.
KSC-F 125-362	SGAL-B 125-68-40		0432469

Szczęka aluminiowa

Szczęka w wersji stałej.
Stosowany do przeróbek u klienta, np. w celu wprowadzenia konturów lub kształtów specjalnych.

Nadaje się do	Opis	Przyłącze	Nr id.
KSC-F 125-362	SGAL-F 125-68-40		0432492

Szczęka stalowa
Szczęka w wersji ruchomej.
Stosowany do przeróbek u klienta, np. w celu wprowadzenia konturów lub kształtów specjalnych.

Nadaje się do	Opis	Przyłącze	Nr id.
KSC-F 125-362	SGS-B 125-68-40		1452569

Szczęka stalowa
Szczęka w wersji stałej.
Stosowany do przeróbek u klienta, np. w celu wprowadzenia konturów lub kształtów specjalnych.

Nadaje się do	Opis	Przyłącze	Nr id.
KSC-F 125-362	SGS-F 125-68-40		1559434

Płyta obrotowa
Służą – w połączeniu z płytami adaptera i 6-kierunkowymi szczękami odwracanymi – do mocowania nieporęcznych przedmiotów obrabianych.

Nadaje się do	Opis	Przyłącze	Nr id.
KSC-F 125-362	SGP-3 180-95-22	W-38	0432470

Płyta adaptera
Służą – w połączeniu z płytami obrotowymi i 6-kierunkowymi szczękami odwracanymi – do mocowania nieporęcznych przedmiotów obrabianych.

Nadaje się do	Opis	Przyłącze	Nr id.
KSC-F 125-362	SGA-4 180-62-22	W-38	0432493

Szczęka jednolita
Szczęka w wersji ruchomej.
Szczęka z gładką powierzchnią mocowania do mocowania szczęk nasadowych.

Nadaje się do	Opis	Przyłącze	Nr id.
KSC-F 125-362	SGBB-B 125-66-40	W-125-1	1349858

Szczęka jednolita
Szczęka w wersji stałej.
Szczęka z gładką powierzchnią mocowania do mocowania szczęk nasadowych.

Nadaje się do	Opis	Przyłącze	Nr id.
KSC-F 125-362	SGBB-F 125-66-40	W-125-1	1349857

Odwracana szczęka gładka
Szczęka w wersji ruchomej.
Stopnie szlifowane do precyzyjnej obróbki OP20.

Nadaje się do	Opis	Przyłącze	Nr id.
KSC-F 125-362	SGWB-S8-B 125-57-33		1518691

Odwracana szczęka gładka
Szczęka w wersji stałej.
Stopnie szlifowane do precyzyjnej obróbki OP20.

Nadaje się do	Opis	Przyłącze	Nr id.
KSC-F 125-362	SGWB-S8-F 125-57-33		1518692

Szczęka pięcioosiowa
Szczęka w wersji ruchomej.
Z jednej strony gładka powierzchnia mocowania i gwinty do mocowania szczęk nasadowych.

Nadaje się do	Opis	Przyłącze	Nr id.
KSC-F 125-362	SG5A-B 125-44.5-33		1374778
KSC-F 125-362	SG5A-B 125-45.5-40	W-125-1	0432472

Szczęka pięcioosiowa
Szczęka w wersji stałej.
Z jednej strony gładka powierzchnia mocowania i gwinty do mocowania szczęk nasadowych.

Nadaje się do	Opis	Przyłącze	Nr id.
KSC-F 125-362	SG5A-F 125-44.5-33		1374779
KSC-F 125-362	SG5A-F 125-45.5-40	W-125-1	1551488

Szczęki nasadowe

Chwyt ze szczęką odwracaną 6-stronną
Z pięcioma stopniami chwytu i powlekaną powierzchnią czołową mocowania

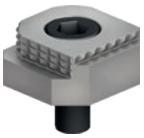

Opis	Szerokość mm	Wysokość mm	Głębokość mm	Przyłącze	Nr id.
GBG-6W 38-38-18	38.5	18	38.2	W-38	0430803

Szczęka odwracana 6-stronna z chwytem węglikowym
Z pięcioma stopniami chwytu węglikowego i gładką powierzchnią mocowania.

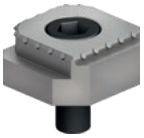

Opis	Szerokość mm	Wysokość mm	Głębokość mm	Przyłącze	Nr id.
GBCG-6W 38-38-18	38.5	18	38.2	W-38	1395550

Szczęka profilowana
Do zwiększania tarcia między szczęką a detalem bez odcisków.

Opis	Szerokość mm	Wysokość mm	Głębokość mm	Przyłącze	Nr id.
GBD 125-40-11.5	125	40	11.5	W-125-1	1373349

Szczęka ząbkowana
Do zwiększania tarcia między szczęką a detalem przy minimalnych odciskach.

Opis	Szerokość mm	Wysokość mm	Głębokość mm	Przyłącze	Nr id.
GBC 125-40-12.5	125	40	12.5	W-125-1	1373268

Szczęka szlifowana
Z całkowicie oszlifowaną powierzchnią mocowania.

Opis	Szerokość mm	Wysokość mm	Głębokość mm	Przyłącze	Nr id.
GBP 125-40-11.5	125	40	11.5	W-125-1	1373278

Szczęka miękka
Szczęki z możliwością hartowania do przeróbek u klienta, np. w celu wprowadzenia konturów lub kształtów specjalnych.

Opis	Szerokość mm	Wysokość mm	Głębokość mm	Przyłącze	Nr id.
GBW 125-40-20	125	40	20	W-125-1	1373288

Szczęka stopniowa
Ze stopniem szlifowanym 8 mm.

Opis	Szerokość mm	Wysokość mm	Głębokość mm	Przyłącze	Nr id.
GBS 125-40-11.5-8	125	40	11.5	W-125-1	1373327

Szczęka stopniowa
Ze stopniem szlifowanym, 17 mm.

Opis	Szerokość mm	Wysokość mm	Głębokość mm	Przyłącze	Nr id.
GBS 125-40-11.5-17	125	40	11.5	W-125-1	0430413

Szczęka stopniowa
Ze stopniem powlekanym, 5 mm.

Opis	Szerokość mm	Wysokość mm	Głębokość mm	Przyłącze	Nr id.
GBS-W 125-40-11.5-5	125	40	11.5	W-125-1	0430414

Szczęka stopniowa
Ze stopniem chwytu 3 mm i stopniem szlifowanym 18 mm.

Opis	Szerokość mm	Wysokość mm	Głębokość mm	Przyłącze	Nr id.
GBS-G3 125-40-21.5-18	125	40	21.5	W-125-1	0430415
GBS-G3 125-40-24-18	125	40	24	W-125-1	1322989

Szczęka stopniowa
Ze specjalnym „miękkim" stopniem chwytu, 5 mm.
Do mocowania z wytłaczaniem miękkich materiałów, takich jak tworzywo sztuczne lub aluminium.

Opis	Szerokość mm	Wysokość mm	Głębokość mm	Przyłącze	Nr id.
GBS-SG5 125-40-11.5	125	40	11.5	W-125-1	1393552

Szczęka stopniowa
Ze stopniem chwytu, 3 mm.
Do mocowania z wytłaczaniem materiałów niehartowanych do 22 HRC.

Opis	Szerokość mm	Wysokość mm	Głębokość mm	Przyłącze	Nr id.
GBS-G3 125-40-11.5	125	40	11.5	W-125-1	1373331

Szczęka stopniowa
Ze stopniem chwytu, 5 mm.
Do mocowania z wytłaczaniem materiałów niehartowanych do 22 HRC.

Opis	Szerokość mm	Wysokość mm	Głębokość mm	Przyłącze	Nr id.
GBS-G5 125-40-11.5	125	40	11.5	W-125-1	1373334

Szczęka stopniowa
Ze stopniem chwytu, 8 mm.
Do mocowania z wytłaczaniem materiałów niehartowanych do 22 HRC.

Opis	Szerokość mm	Wysokość mm	Głębokość mm	Przyłącze	Nr id.
GBS-G8 125-40-11.5	125	40	11.5	W-125-1	1373338

Szczęka stopniowa
Ze stopniem chwytu węglikowego, 3 mm.
Do mocowania z wytłaczaniem materiałów hartowanych do 58 HRC.

Opis	Szerokość mm	Wysokość mm	Głębokość mm	Przyłącze	Nr id.
GBS-CG3 125-40-11.5	125	40	11.5	W-125-1	1395524

Szczęka stopniowa
Ze stopniem chwytu węglikowego, 5 mm.
Do mocowania z wytłaczaniem materiałów hartowanych do 58 HRC.

Opis	Szerokość mm	Wysokość mm	Głębokość mm	Przyłącze	Nr id.
GBS-CG5 125-40-11.5	125	40	11.5	W-125-1	1424000

Szczęka stopniowa
Ze specjalnym stopniem chwytu, 3 mm.
Do mocowania wstępnie wytłoczonych materiałów i przedmiotów obrabianych.

Opis	Szerokość mm	Wysokość mm	Głębokość mm	Przyłącze	Nr id.
GBS-GL3 125-40-11.5	125	40	11.5	W-125-1	1395577

Szczęka stopniowa z rowkiem T
Ze stopniem chwytu, 3 mm.
Rowek teowy do montażu listwy ustalającej.

Opis	Szerokość mm	Wysokość mm	Głębokość mm	Przyłącze	Nr id.
GBS-G3-T 125-40-17.5	125	40	17.5	W-125-1	0430248

Szczęka stopniowa z rowkiem T
Ze stopniem chwytu, 5 mm.
Rowek teowy do montażu listwy ustalającej.

Opis	Szerokość mm	Wysokość mm	Głębokość mm	Przyłącze	Nr id.
GBS-G5-T 125-40-17.5	125	40	17.5	W-125-1	0430247

Szczęka stopniowa z rowkiem T
Ze stopniem chwytu, 8 mm.
Rowek teowy do montażu listwy ustalającej.

Opis	Szerokość mm	Wysokość mm	Głębokość mm	Przyłącze	Nr id.
GBS-G8-T 125-40-17.5	125	40	17.5	W-125-1	0430237

Pręt nastawczy
Pasuje do wszystkich szczęk stopniowanych z rowkiem teowym.

Opis	Szerokość mm	Wysokość mm	Głębokość mm	Przyłącze	Nr id.
GPL 125-32-13.5	125	32	13.5	W-125-1	0430238

Szczeka z chwytem
Do mocowania z wytłaczaniem materiałów niehartowanych do 22 HRC.

Opis	Szerokość mm	Wysokość mm	Głębokość mm	Przyłącze	Nr id.
GBG 125-40-11.5	125	40	11.5	W-125-1	1373284

Szczęka tokarska ze sworzniami ustalającymi
Wysuwane sworznie ustalające do szybkiego dopasowania szczęki do danego detalu.

Opis	Szerokość mm	Wysokość mm	Głębokość mm	Przyłącze	Nr id.
GPS 125-40-17	125	40	16.7	W-125-1	1509316

Szczęka pryzmatyczna, szlifowana
Do precyzyjnego mocowania okrągłych detali.
100 = Ø11 – Ø41 mm.
125 = Ø14 – Ø48 mm.
160 = Ø16 – Ø60 mm.

Opis	Szerokość mm	Wysokość mm	Głębokość mm	Przyłącze	Nr id.
GVA 125-40-17.5	125	40	17.5	W-125-1	1373344

Szczęka z efektem ściągania w dół, ze sprężyną płytkową

Do aktywnej funkcji dociskania szczęki z lekkim odciskiem na detalu, w celu uzyskania bardziej precyzyjnych wyników obróbki.

Opis	Szerokość mm	Wysokość mm	Głębokość mm	Przyłącze	Nr id.
GFA 125-40-11.5	125	40	11.5	W-125-1	1373304

Płyta sprężynująca do szczęki dociskowej

Do aktywnej funkcji dociskania szczęki bez odcisków na detalu, w celu uzyskania bardziej precyzyjnych wyników obróbki.

Opis	Szerokość mm	Wysokość mm	Głębokość mm	Przyłącze	Nr id.
GFB 125-35-10	125	35	10	W-125-1	0432498
GFB 125-39-10	125	39	10	W-125-1	0430192

Szczęka precyzyjna z efektem ściągania w dół

Do aktywnej funkcji dociskania szczęki bez odcisków na detalu, w celu uzyskania bardziej precyzyjnych wyników obróbki.

Opis	Szerokość mm	Wysokość mm	Głębokość mm	Przyłącze	Nr id.
GBN-P 125-40-25	125	40	25	W-125-1	0430147

Akcesoria

Przyrząd do pomiaru siły mocującej
Do pomiaru siły mocowania szczęk w stacjonarnych urządzeniach mocujących.

Nadaje się do	Opis	Nr id.
KSC-F 125-362	IFT SST Set	1475766

Standardowe sworznie mocujące
Sworzeń mocujący do połączenia kształtowego z modułami mocującymi NSE3.
Ze skróconą śrubą mocującą.

Nadaje się do	Opis	Nr id.
KSC-F 125-362	SPA 40-K	0432369
KSC-F 125-362	SPB 40-K	0432370

Sworzeń mocujący GFD-SP
Sworzeń mocujący do połączenia kształtowego ze stacjami nastawczymi GFD.

Nadaje się do	Opis	Nr id.
KSC-F 125-362	GFD-SP 40	0433600

Klucz dynamometryczny 10 – 100 Nm
Służy do stosowania określonego momentu obrotowego.
Z napędem kwadratowym 1/2"

Nadaje się do	Opis	Nr id.
KSC-F 125-362	GSH-D 10-100	0432477

Dźwignia uruchamiająca, przegubowa
Do wygodnego wstępnego ustawienia zakresu mocowania
Z napędem kwadratowym 1/2"

Nadaje się do	Opis	Nr id.
KSC-F 125-362	GSH-G 1/2"	0432478

Wkładka sześciokątna SW 14
Pasuje do napędu kwadratowego 1/2".

Nadaje się do	Opis	Nr id.
KSC-F 125-362	GSK-I SW14-1/2"	0432619

Ogranicznik detalu
Ogranicznik detalu wymagający minimalnej przestrzeni i regulowany bezstopniowo suwak ograniczający.
W zestawie suwak ograniczający 40 i 80 mm.

Nadaje się do	Opis	Nr id.
KSC-F 125-362	GWSA M8-23	1645258

Magnetyczny ogranicznik detali, mały
Zapewnia szybkie i łatwe mocowanie do szczęk lub imadeł systemowych.

Nadaje się do	Opis	Nr id.
KSC-F 125-362	GWSA-M 60 x 15	1391293

Magnetyczny ogranicznik detali, duży
Zapewnia szybkie i łatwe mocowanie do szczęk lub imadeł systemowych.

Nadaje się do	Opis	Nr id.
KSC-F 125-362	GWSA-M 115 x 15	1391331

Przystawki
Jako akcesorium do magnetycznych ograniczników przedmiotu obrabianego.

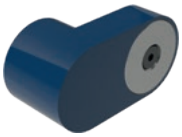

Nadaje się do	Opis	Nr id.
KSC-F 125-362	GWSA-V Ø68 x 30	1394477

Śruby montażowe do pazurów zaciskowych
Służy do mocowania urządzeń mocujących w połączeniu z pazurami mocującymi.

Nadaje się do	Opis	Rowek teowy	Nr id.
KSC-F 125-362	GSC-S M10-T12	12 mm/M10	0432043
KSC-F 125-362	GSC-S M12-T14	14 mm/M12	0432044
KSC-F 125-362	GSC-S M14-T16	16 mm/M14	0432045
KSC-F 125-362	GSC-S M16-T18	18 mm/M16	0432046
KSC-F 125-362	GSC-S M16-T20	20 mm/M16	1550423
KSC-F 125-362	GSC-S M16-T22	22 mm/M16	1550424

Śruby mocujące do korpusu
Służy do bezpośredniego mocowania urządzeń zaciskowych poprzez korpus podstawy.

Nadaje się do	Opis	Rowek teowy	Nr id.
KSC-F 125-362	GSC-G-1 M10-T12	12 mm/M10	0430422
KSC-F 125-362	GSC-G-1 M12-T14	14 mm/M12	0430423
KSC-F 125-362	GSC-G-1 M12-T16	16 mm/M12	0430424
KSC-F 125-362	GSC-G-1 M12-T18	18 mm/M12	0430425

Śruby montażowe
Do precyzyjnego ustawienia orientacji oraz montażu ręcznych imadeł mocujących na stole maszynowym.

Nadaje się do	Opis	Nr id.
KSC-F 125-362	GPSC-1 Ø12f7-M12	0432047

Precyzyjne wkładki teowe
Odpowiednie do wszystkich konwencjonalnych szerokości rowków teowych stołu maszynowego.

Nadaje się do	Opis	Rowek teowy	Nr id.
KSC-F 125-362	GPN M6-T12	12 mm/M6	0490590
KSC-F 125-362	GPN M6-T14	14 mm/M6	0490547
KSC-F 125-362	GPN M6-T16	16 mm/M6	0490548
KSC-F 125-362	GPN M6-T18	18 mm/M6	0490587
KSC-F 125-362	GPN M6-T20	20 mm/M6	1359734
KSC-F 125-362	GPN M6-T22	22 mm/M6	0490621

Komplet wsporników detalu

Zestaw wsporników detalu – szer. 125 mm
Nadaje się do szczęk systemowych
H = 40 mm z poziomem chwytu 3 mm.
Wysokości = 9, 22, 27, 32 i 34 mm.

Nadaje się do	Opis	Nr id.
KSC-F 125-362	GWU-S grip 125-40	1394229

Zestaw kołków cylindrycznych
Ułatwia montaż urządzenia mocującego na stole maszynowym.

Nadaje się do	Opis	Nr id.
KSC-F 125-362	GZS Ø12m6	1373755

Pazury mocujące
Zapewnia szybki i łatwy montaż urządzeń mocujących SCHUNK.

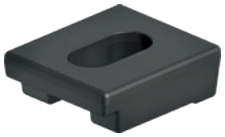

Nadaje się do	Opis	Nr id.
KSC-F 125-362	GSPR-A 50-57	0490604

Śruba zakrywająca
Służy do zakrywania nieużywanych otworów montażowych na wkładki mocujące na wahadle i płytach adaptera.

Nadaje się do	Opis	Nr id.
KSC-F 125-362	GCS Ø22-M12	1307880

Wsporniki detali

Wsporniki detalu – szerokość 125 mm
0 różnych wysokościach.
1 zestaw = 2 elementy

Nadaje się do	Opis	Wysokość mm	Nr id.
KSC-F 125-362	GWU-M 125-8	8	1450266
KSC-F 125-362	GWU-M 125-9	9	1462567
KSC-F 125-362	GWU-M 125-10	10	1411328
KSC-F 125-362	GWU-M 125-12	12	1447369
KSC-F 125-362	GWU-M 125-15	15	1411350
KSC-F 125-362	GWU-M 125-20	20	1452308
KSC-F 125-362	GWU-M 125-22	22	1457551
KSC-F 125-362	GWU-M 125-23	23	1411380
KSC-F 125-362	GWU-M 125-25	25	1484475
KSC-F 125-362	GWU-M 125-27	27	1461008
KSC-F 125-362	GWU-M 125-30	30	1411387
KSC-F 125-362	GWU-M 125-31	31	1484477
KSC-F 125-362	GWU-M 125-32	32	1411398
KSC-F 125-362	GWU-M 125-33	33	1484478
KSC-F 125-362	GWU-M 125-34	34	1484480
KSC-F 125-362	GWU-M 125-35	35	1411391
KSC-F 125-362	GWU-M 125-36	36	1429618
KSC-F 125-362	GWU-M 125-37	37	1411395
KSC-F 125-362	GWU-M 125-38	38	1429615

H.-D. SCHUNK GmbH & Co.
Spanntechnik KG

Lothringer Str. 23
D-88512 Mengen
Tel. +49-7572-7614-1300
Fax +49-7572-7614-1039
CMM@de.schunk.com
schunk.com

2025-11-05