Superior Clamping and Gripping

Fiche technique du produit

Système de changement rapide de mors automatique BSWS-R-PGZN-plus

Rapide. Flexible. Économique.

Système de changement rapide de mors automatique BSWS-R

Le système de changement rapide de mors BSWS-R automatique permet un changement manuel rapide des doigts de préhension de la pince. Cela augmente la flexibilité de la pince tout en assurant la disponibilité de la machine sans surveillance. Le BSWS-R permet de changer automatiquement et à moindre coût les doigts de préhension spécifiques à une pièce par rapport au changement de l'ensemble de la pince.

Domaines d'application

Pour la manipulation de différentes pièces ou géométries de pièces dans des environnements propres ou légèrement salis grâce à l'utilisation de différents doigts de pince. Pour tous les processus dans lesquels les procédures de modification manuelle ne sont pas possibles.

Avantages – Vos bénéfices

Remplacement automatique des mors de pince simple, sans énergie et sans intervention manuelle, uniquement par le mouvement du robot

Convient également aux cobots La station de dépôt évite la surcharge du robot grâce à une fixation élastique.

Empreinte digitale PGN-plus-P permet une utilisation universelle et un rétro fit dans une large gamme de séries de pinces

Conception simple du doigt il n'est plus nécessaire de visser les doigts de pince personnalisés, il suffit de réaliser un filetage dans le doigt

Fiabilité du processus en détectant la présence des doigts de pince dans la station de dépôt au moyen d'un détecteur de proximité inductif

Pas de confusion possible des mors de pince par codage des doigts à l'aide d'un support de données RFID

Tailles
Quantité: 9

Poids
0.01 .. 1.98 kg

Description du fonctionnement

Le BSWS-R se compose d'une base, qui est solidement vissée au doigt de pince spécifique à la pièce à changer, et de deux broches d'adaptation, qui sont fixées au mors de base de la pince. La mécanisme de verrouillage permet le changement rapide des doigts de pince. Les doigts de pince sont remplacés par une rétraction dans la station de stockage, ce qui active le mécanisme de verrouillage. Par conséquent, le doigt de pince reste dans la station de dépôt lorsqu'il est sorti vers le haut. Pour chaque mâchoire de serrage, il faut deux boulons d'adaptation (= un jeu BSWS-AR), une base (BSWS-BR) et une station de stockage (BSWS-SR).

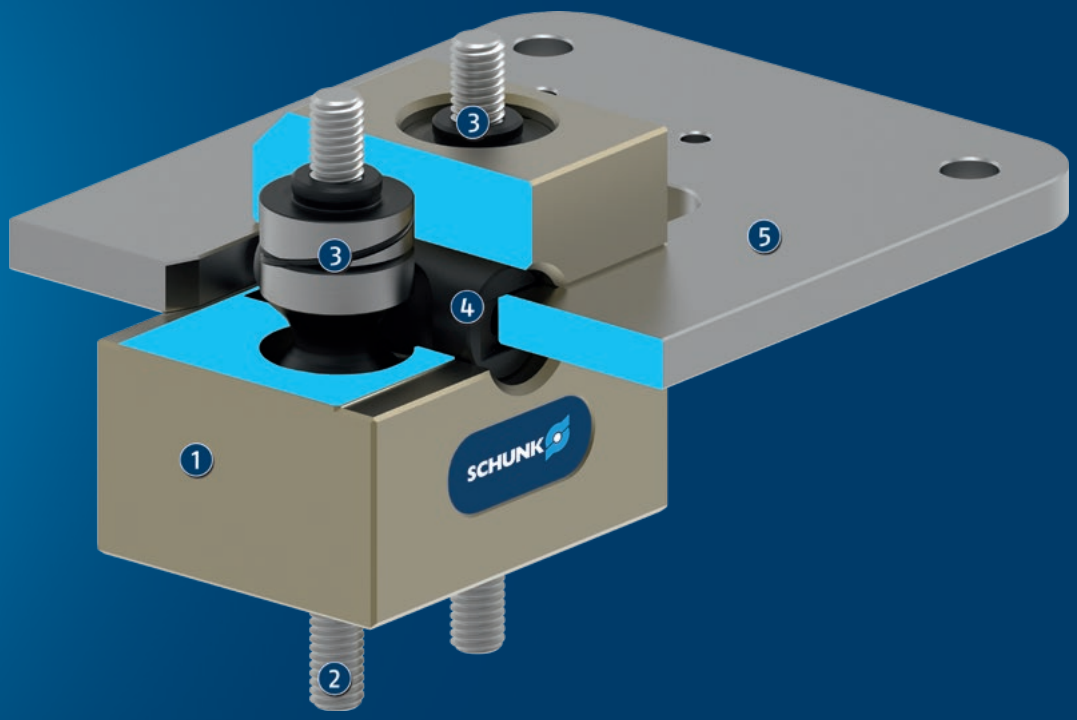

① **Système de changement rapide de mors de base BSWS-BR**

② **Fixation du doigt de pince spécifique à la pièce**

③ **Boulon d'adaptation BSWS-AR de fixation au mors de base de pince**

④ **Axe de verrouillage préchargé par ressort**

⑤ **Station de dépôt BSWS-SR pour la dépose du doigt de pince spécifique à la pièce, y compris le système à changement rapide de mors de base BSWS-BR**

Description détaillée du fonctionnement

Système de changement rapide de mors automatique BSWS-BR/BSWS-AR

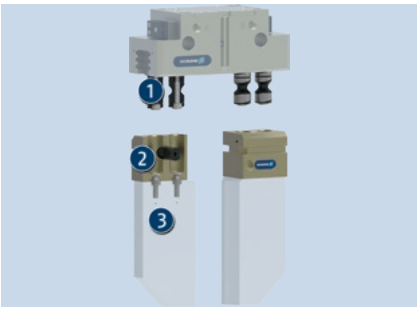

La combinaison de la base BSWS-BR (solidement vissée sur le doigt de préhension spécifique à la pièce) et du boulon d'adaptation BSWS-AR (solidement vissé sur les mors de base de la pince) permet un changement automatique des mors de la pince.

1. Mors à changement rapide BSWS-AR
2. Système de changement rapide de mors de base BSWS-BR
3. Doigts de préhension spécifiques à la pièce

BSWS-BR à l'état verrouillé sans boulon adaptateur BSWS-AR

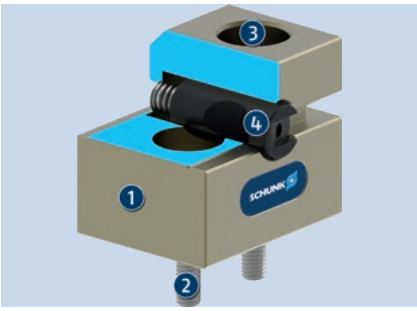

L'axe de verrouillage est précontraint par un ressort et donc à l'état verrouillé en standard. Le doigt de pince doit être rentré dans la station de dépôt du BSWS-SR pour pouvoir le changer.

1. Système de changement rapide de mors de base BSWS-BR
2. Adaptation de la fixation du doigt de pince spécifique à la pièce
3. Alésage de montage pour l'adaptateur de changement rapide de mors BSWS-AR
4. Axe de verrouillage préchargé par ressort

BSWS-BR à l'état déverrouillé dans la station de dépôt BSWS-SR sans boulon adaptateur BSWS-AR

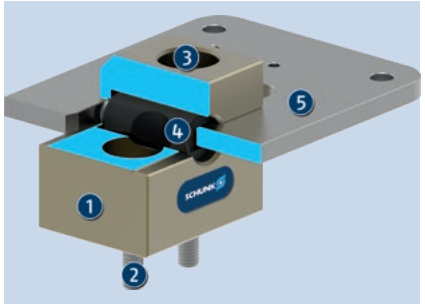

Lorsque le BSWS-BR de base est placé dans la station de dépôt BSWS-SR, l'axe de verrouillage est pressé contre un ressort et donc déverrouillé. Il est désormais possible de rétracter/extraire le boulon adaptateur BSWS-AR dans le BSWS-BR de base.

1. Système de changement rapide de mors de base BSWS-BR
2. Adaptation de la fixation du doigt de pince spécifique à la pièce
3. Alésage de montage pour l'adaptateur de changement rapide de mors BSWS-AR
4. Axe de verrouillage préchargé par ressort
5. Station de dépôt BSWS-SR

BSWS-BR à l'état déverrouillé dans la station de dépôt BSWS-SR avec boulon adaptateur BSWS-AR

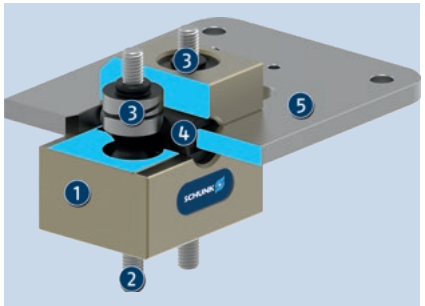

Pour verrouiller les boulons adaptateurs BSWS-AR dans le BSWS-BR de base, il suffit de sortir de la station de dépôt BSWS-SR.

1. Système de changement rapide de mors de base BSWS-BR
2. Adaptation de la fixation du doigt de pince spécifique à la pièce
3. Mors à changement rapide BSWS-AR
4. Axe de verrouillage préchargé par ressort

BSWS-BR à l'état verrouillé avec boulon adaptateur BSWS-AR

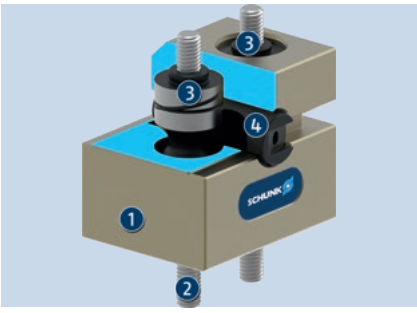

L'axe de verrouillage précontraint par un ressort est repoussé dans son état verrouillé par le ressort installé, créant un ajustement positif avec les deux boulons adaptateurs BSWS-AR. La force du ressort empêche les doigts de préhension de tomber.

1. Système de changement rapide de mors de base BSWS-BR
2. Adaptation de la fixation du doigt de pince spécifique à la pièce
3. Mors à changement rapide BSWS-AR
4. Axe de verrouillage préchargé par ressort

Station de dépôt BSWS-SR

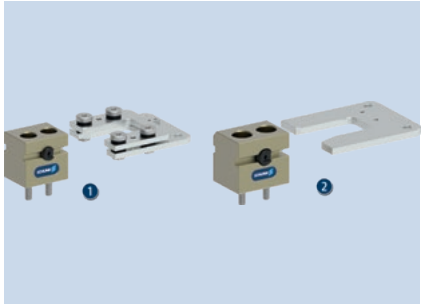

Les stations de dépôt des tailles 50 à 100 sont également adaptées au fonctionnement des cobots sans les surcharger grâce à leur fixation élastique intégrée. À partir de la taille 125, les stations de dépôt sont configurées sans fixation élastique.

1. Tailles 50 – 100
2. Tailles 125 – 300

Changement de doigt de pince en 3 étapes

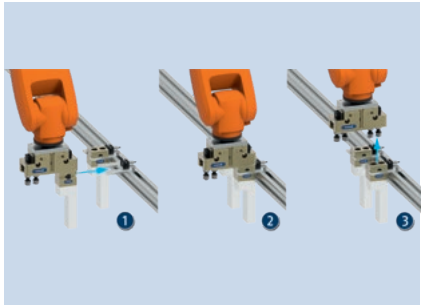

Après le prépositionnement, le changement proprement dit s'effectue en se déplaçant vers la station de dépôt. Lors de la rétractation, le mécanisme de verrouillage est actionné. Par conséquent, le doigt de pince reste dans la station de dépôt lorsqu'il est sorti vers le haut.

1. Pré-positionnement
2. Passage à la station de dépôt et déverrouillage du système de changement rapide de mors de base BSWS-BR
3. Déployer et déposer le doigt de mors spécifique à la pièce à usiner

Détection inductive de la présence du BSWS-R dans le BSWS-SR

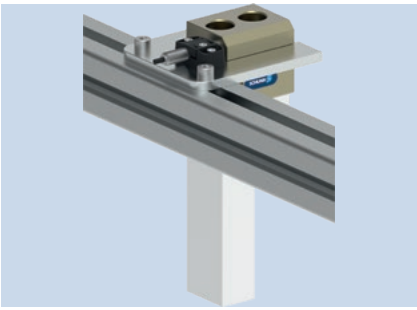

Pour contrôler la présence du BSWS-BR de base dans la station de dépôt BSWS-SR, celle-ci peut être équipée d'un détecteur de proximité inductif.

Puce de codification RFID

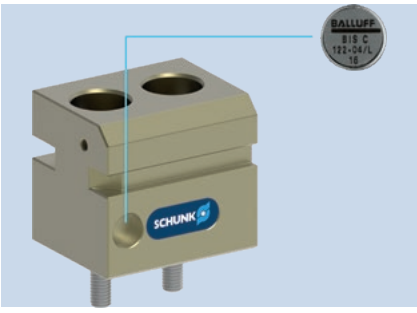

Le BSWS-BR de base est préparé pour le montage d'une puce de condification RFID. Le montage d'une puce de codification RFID conforme à la norme DIN 69873 permet le codage des doigts de pince spécifiques à la pièce.

Informations générales concernant la gamme

Actionnement: Automatique

Garantie: 24 mois

Etendue de la livraison: Le système de base de changement rapide de mors BSWS-BR (1 pièce par ID), les adaptateurs de changement rapide de mors BSWS-AR (2 pièces par ID) et la station de dépôt BSWS-SR (1 pièce par ID) doivent être commandés séparément.

Limites de charge: Le moment max. admissible de la charge résultant de la longueur de doigt, de la force et des charges générées par les accélérations/couples ne doit pas être dépassé. La même règle s'applique à la force max. admissible Fx. Par ailleurs, il est important de prêter attention à la longueur de doigt max. admissible et aux valeurs de charge admissibles de la pince utilisée.

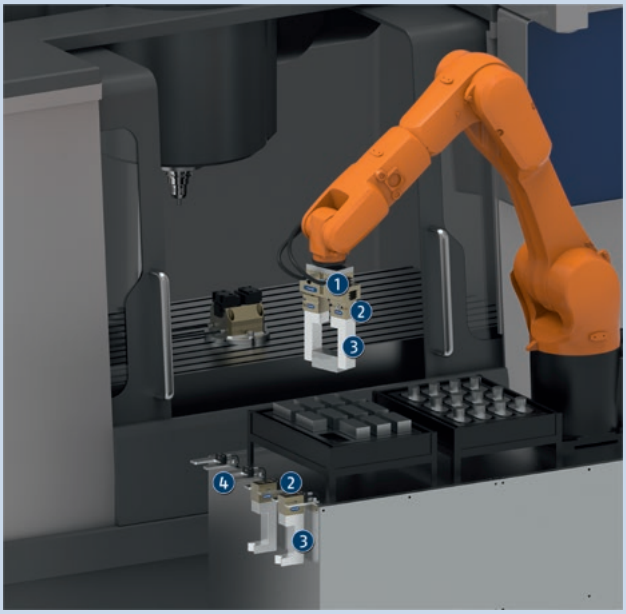

Exemple d'application

Pince de préhension avec système de changement rapide de mors pour le changement automatique des doigts de pince spécifiques à la pièce

1. Pince parallèle à 2 doigts PGN-plus-P
2. Système de changement rapide de mors BSWS-R
3. Doigts de préhension spécifiques à la pièce
4. Station de dépôt

SCHUNK vous en offre plus ...

Les composants suivants augmentent encore la productivité du produit – pour un maximum de fonctionnalité, flexibilité, fiabilité et suivi de fabrication.

Pince parallèle à 2 doigts

Pince concentrique à 3 doigts

Pince avec mors intermédiaire

pince parallèle électrique à 2 doigts

ⓘ Des informations supplémentaires sur ces produits sont disponibles sur les pages produits suivantes ou sur notre site internet schunk.com.

Options et informations particulières

BSWS-AR: Pour la variante de pince « SD » (étanche à la poussière), les vis fournies sont trop courtes. Il faut donc utiliser des vis plus longues. Celles-ci ne sont pas incluses dans la livraison.

BSWS-R-PGZN-plus 50

Système de changement rapide de mors automatique

Diagramme des charges

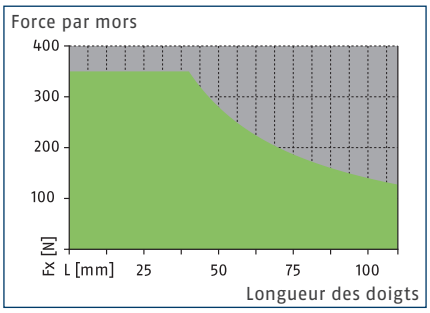

Plage admissible

Plage non admissible

Dimensions et charges max.

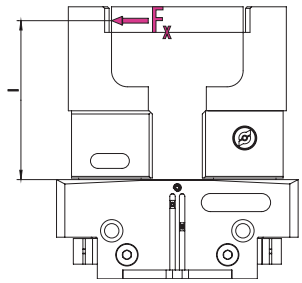

Pour les valeurs, voir le tableau des caractéristiques techniques

ⓘ Les moments et les forces indiqués correspondent à des valeurs statiques. Ils s'appliquent à chacun des mors de base et peuvent se produire simultanément.

Caractéristique techniques

Description		BSWS-BR 50
ID		1555889
Poids	[kg]	0.03
Nombre par ID		1
Température ambiante min./max.	[°C]	5/130
Limites de charge		
Couple de charge max. admissible	[Nm]	14
Force Fx max. admissible	[N]	350
Broche d'adaptation		
Description		BSWS-AR 50
ID		0300091
Poids	[kg]	0.01
Nombre par ID		2
Température ambiante min./max.	[°C]	5/130

Système de changement rapide de mors BSWS-R

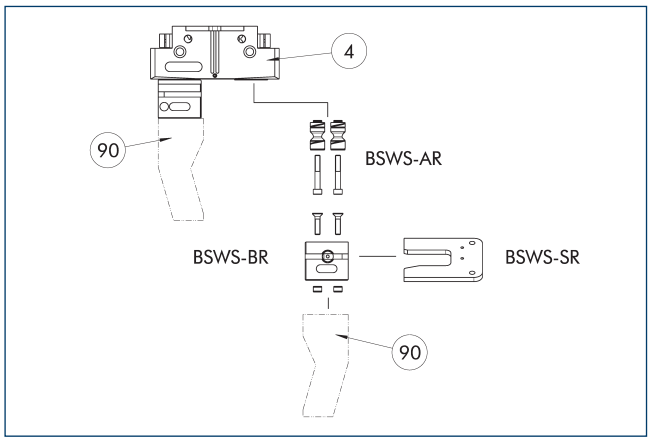

(4) Pinces de préhension

(90) Doigts de pince spécifiques

Le schéma montre la conception et une vue d'ensemble des composants du système de changement rapide de mors BSWS-R.

Broche d'adaptation du BSWS-AR 50

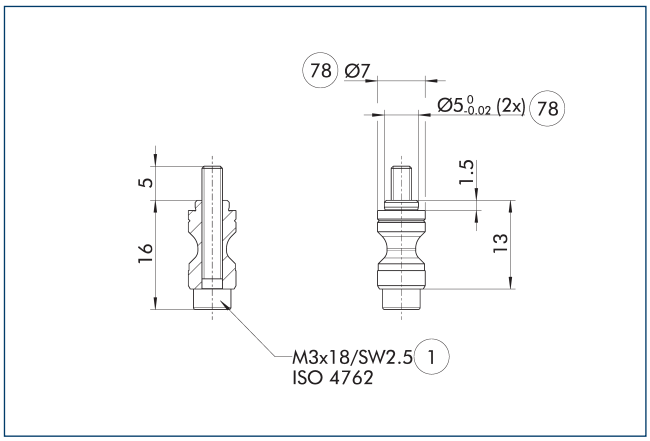

(1) Fixation de la pince

(78) Ajustement pour centrage

Le BSWS-AR n'est pas compatible avec les versions précises des pinces, car les centrages sont de tailles différentes.

ⓘ Deux adaptateurs BSWS-AR, vis comprises, sont inclus dans l'étendue de la livraison.

Système à changement rapide de mors BSWS-BR 50

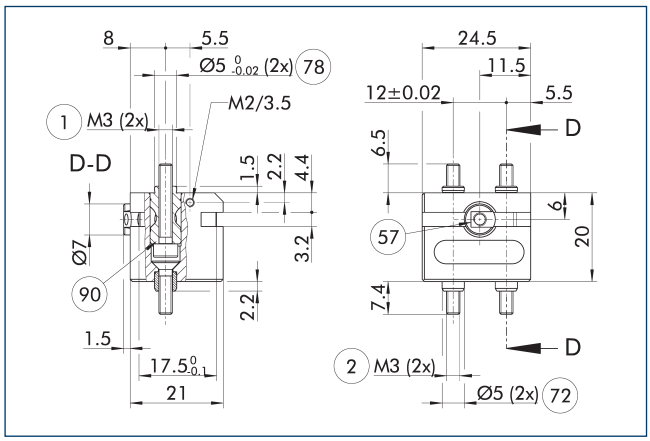

(1) Fixation de la pince

(2) Fixation des doigts

(57) Verrouillage

(72) Ajustement pour douilles de centrage

(78) Ajustement pour centrage

(90) Adaptateurs BSWS-AR (à commander séparément)

Le dessin présente le système automatique de changement rapide de mors.

ⓘ Les boulons adaptateurs BSWS-AR ne sont pas compris dans l'étendue de la livraison du BSWS-BR et doivent être commandés séparément.

Conception de la station de dépôt

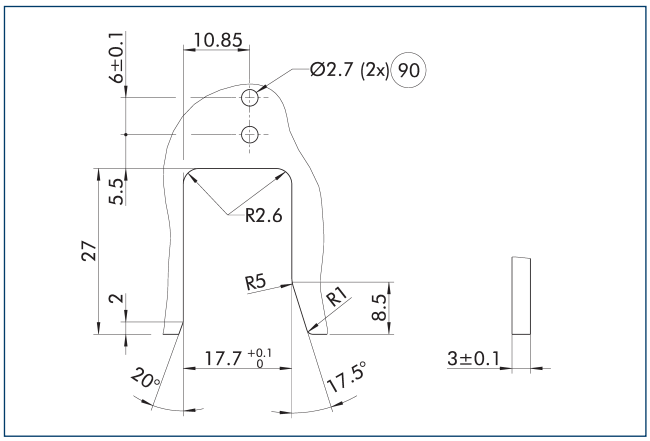

(90) Alésages pour détection par induction

Le dessin montre les dimensions de fabrication du contour pour la dépose du système de changement rapide de mors de base BSWS-BR.

BSWS-R-PGZN-plus 50

Système de changement rapide de mors automatique

Station de dépôt BSWS-SR

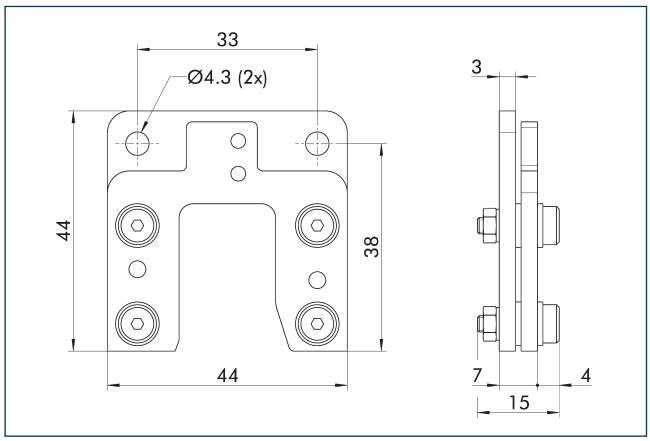

Description	ID	Etendue de la livraison
Système à changement rapide de mors		
BSWS-SR 50	1555948	1

Kit de montage pour détecteur de proximité IN 40

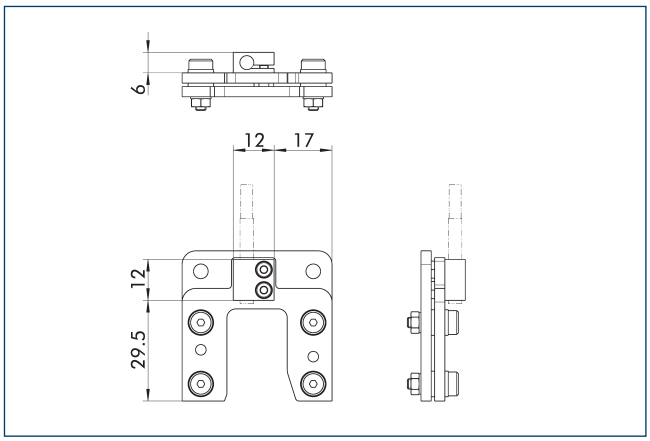

Détecteur de position à utiliser avec un kit de montage.

Description	ID	Etendue de la livraison
Kit de montage pour détecteur inductif		
AS-IN40-BSWS-SR 50/64	1561455	1

ⓘ Le kit de montage doit être commandé séparément en option comme accessoire.

Détecteurs de proximité inductifs IN 40

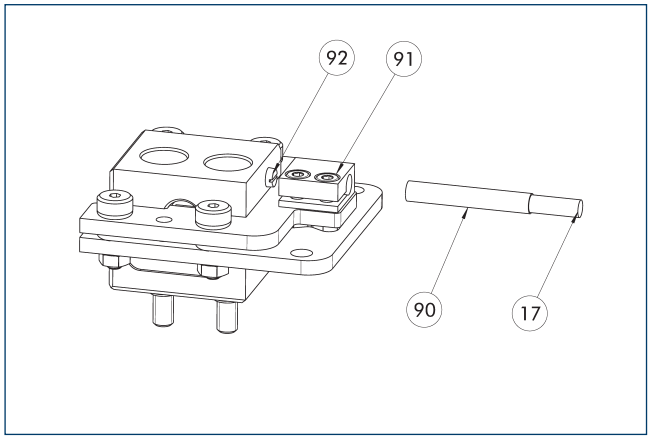

(17) Sortie de câble
(90) Détecteur IN ...
(91) Support de détecteur
(92) Vis du capteur

Détecteur de position à utiliser avec un kit de montage.

Description	ID	Etendue de la livraison
Kit de montage pour détecteur inductif		
AS-IN40-BSWS-SR 50/64	1561455	1
Détecteurs de proximité inductifs		
IN 40-S-M12	0301574	
IN 40-S-M8	0301474	
INK 40-S	0301555	

ⓘ Un détecteur (contact à fermeture/S) est nécessaire par station de dépôt, avec câble de rallonge en option Le kit de montage doit être commandé séparément en option comme accessoire. Les rayons de courbure minimaux admissibles des câbles de détecteur doivent être respectés. Ils sont généralement de 35 mm.

BSWS-R-PGZN-plus 64

Système de changement rapide de mors automatique

Diagramme des charges

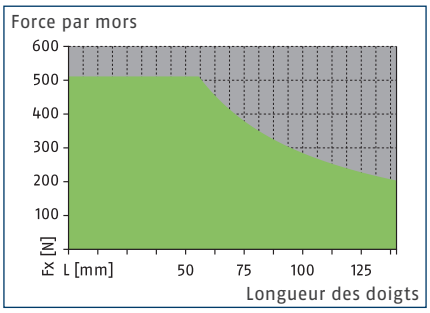

Plage admissible

Plage non admissible

Dimensions et charges max.

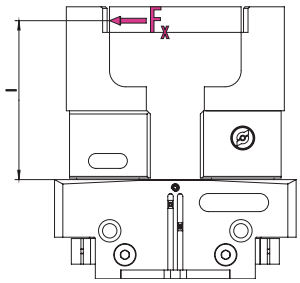

Pour les valeurs, voir le tableau des caractéristiques techniques

ⓘ Les moments et les forces indiqués correspondent à des valeurs statiques. Ils s'appliquent à chacun des mors de base et peuvent se produire simultanément.

Caractéristique techniques

Description		BSWS-BR 64	BSWS-BR 64
ID		1555914	1555914
Poids	[kg]	0.05	0.05
Nombre par ID		1	1
Température ambiante min./max.	[°C]	5/130	5/130
Limites de charge			
Couple de charge max. admissible	[Nm]	29	29
Force Fx max. admissible	[N]	510	510
Broche d'adaptation			
Description		BSWS-AR 64	BSWS-AR 10
ID		0300092	1515447
Poids	[kg]	0.015	0.015
Nombre par ID		2	2
Température ambiante min./max.	[°C]	5/130	5/130

Système de changement rapide de mors BSWS-R

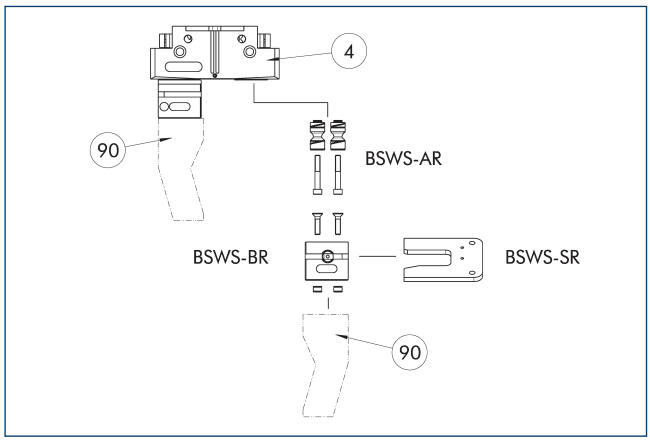

(4) Pinces de préhension (90) Doigts de pince spécifiques

Le schéma montre la conception et une vue d'ensemble des composants du système de changement rapide de mors BSWS-R.

Broche d'adaptation du BSWS-AR 64

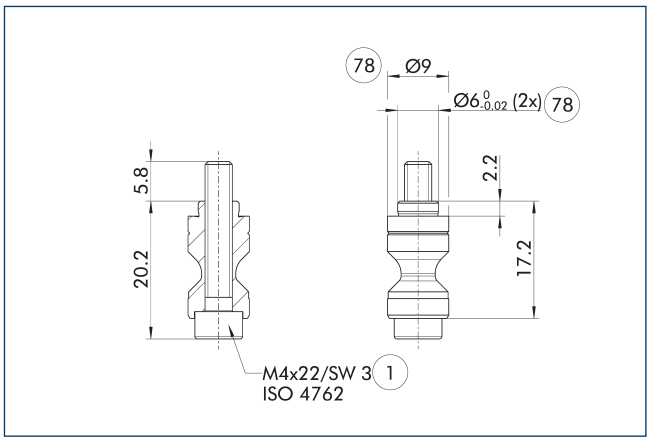

(1) Fixation de la pince (78) Ajustement pour centrage

Le BSWS-AR n'est pas compatible avec les versions précises des pinces, car les centrages sont de tailles différentes.

ⓘ Deux adaptateurs BSWS-AR, vis comprises, sont inclus dans l'étendue de la livraison.

Broche d'adaptation du BSWS-AR 10

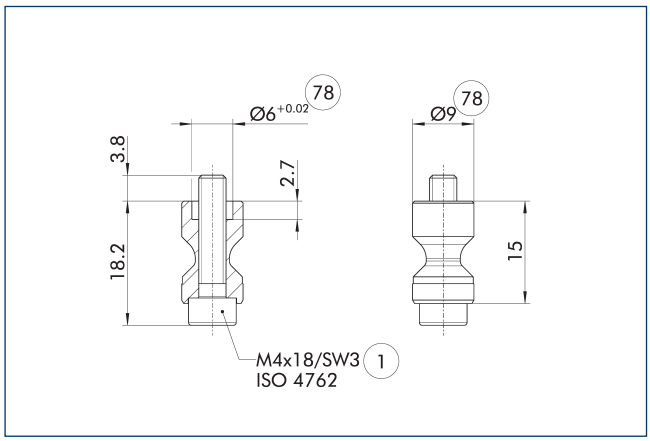

(1) Fixation de la pince (78) Ajustement pour centrage

Ces axes BSWS-AR sont particulièrement adaptés à la gamme de pinces PGL-plus-P, pour lesquelles les douilles de centrage sont fraisées sur le mors de base de la pince.

ⓘ Deux adaptateurs BSWS-AR, vis comprises, sont inclus dans l'étendue de la livraison.

Système à changement rapide de mors BSWS-BR 64

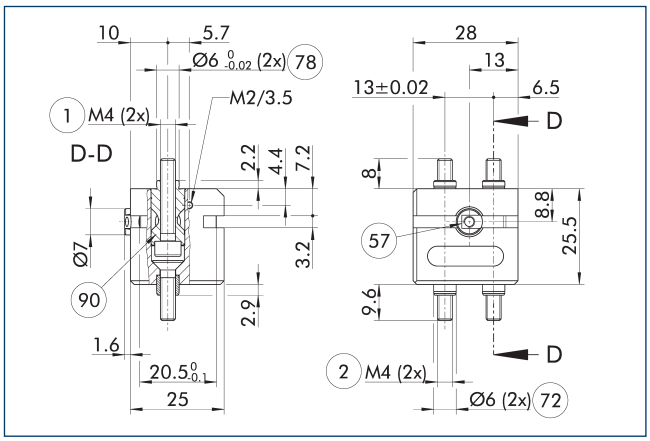

(1) Fixation de la pince
(2) Fixation des doigts
(57) Verrouillage
(72) Ajustement pour douilles de centrage
(78) Ajustement pour centrage
(90) Adaptateurs BSWS-AR (à commander séparément)

Le dessin présente le système automatique de changement rapide de mors.

ⓘ Les boulons adaptateurs BSWS-AR ne sont pas compris dans l'étendue de la livraison du BSWS-BR et doivent être commandés séparément.

BSWS-R-PGZN-plus 64

Système de changement rapide de mors automatique

Conception de la station de dépôt

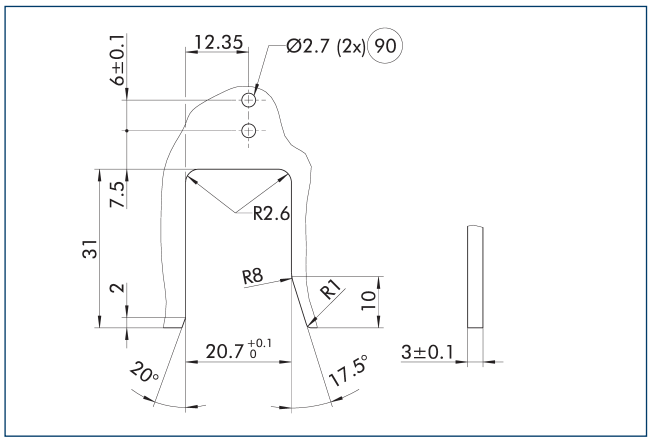

90 Alésages pour détection par induction

Le dessin montre les dimensions de fabrication du contour pour la dépose du système de changement rapide de mors de base BSWS-BR.

Station de dépôt BSWS-SR

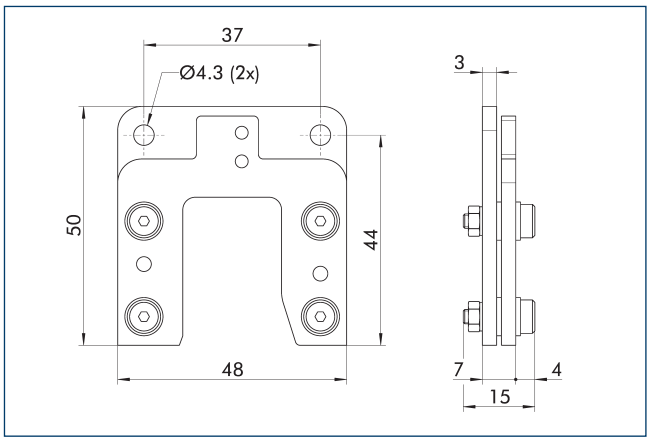

Description	ID	Etendue de la livraison
Système à changement rapide de mors		
BSWS-SR 64	1555950	1

Kit de montage pour détecteur de proximité IN 40

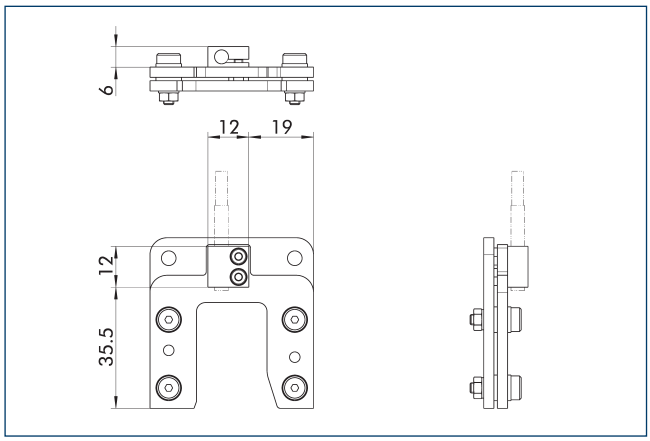

Détecteur de position à utiliser avec un kit de montage.

Description	ID	Etendue de la livraison
Kit de montage pour détecteur inductif		
AS-IN40-BSWS-SR 50/64	1561455	1

ⓘ Le kit de montage doit être commandé séparément en option comme accessoire.

Détecteurs de proximité inductifs IN 40

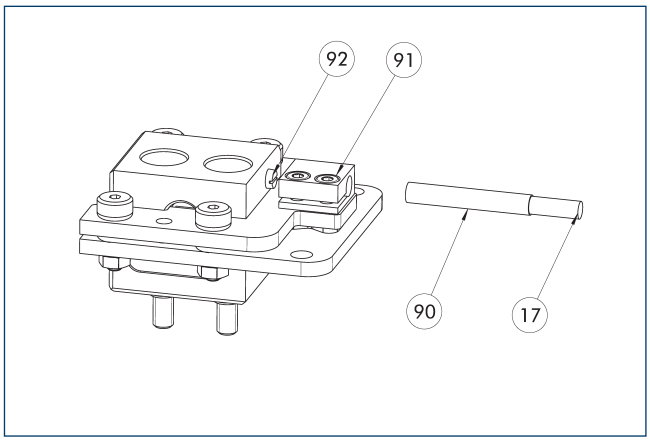

17 Sortie de câble
90 Détecteur IN ...
91 Support de détecteur
92 Vis du capteur

Détecteur de position à utiliser avec un kit de montage.

Description	ID	Etendue de la livraison
Kit de montage pour détecteur inductif		
AS-IN40-BSWS-SR 50/64	1561455	1
Détecteurs de proximité inductifs		
IN 40-S-M12	0301574	
IN 40-S-M8	0301474	
INK 40-S	0301555	

ⓘ Un détecteur (contact à fermeture/S) est nécessaire par station de dépôt, avec câble de rallonge en option Le kit de montage doit être commandé séparément en option comme accessoire. Les rayons de courbure minimaux admissibles des câbles de détecteur doivent être respectés. Ils sont généralement de 35 mm.

BSWS-R-PGZN-plus 80

Système de changement rapide de mors automatique

Diagramme des charges

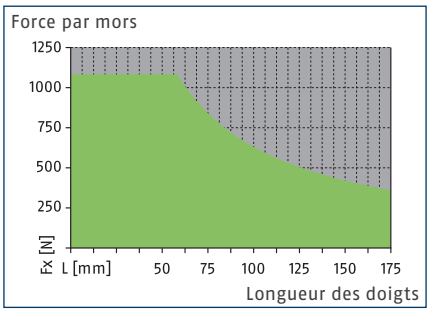

Plage admissible

Plage non admissible

Dimensions et charges max.

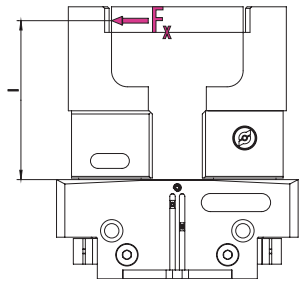

Pour les valeurs, voir le tableau des caractéristiques techniques

ⓘ Les moments et les forces indiqués correspondent à des valeurs statiques. Ils s'appliquent à chacun des mors de base et peuvent se produire simultanément.

Caractéristique techniques

Description		BSWS-BR 80	BSWS-BR 80
ID		1555917	1555917
Poids	[kg]	0.07	0.07
Nombre par ID		1	1
Température ambiante min./max.	[°C]	5/130	5/130
Limites de charge			
Couple de charge max. admissible	[Nm]	63	63
Force Fx max. admissible	[N]	1080	1080
Broche d'adaptation			
Description		BSWS-AR 80	BSWS-AR 13
ID		0300093	1515448
Poids	[kg]	0.03	0.03
Nombre par ID		2	2
Température ambiante min./max.	[°C]	5/130	5/130

Système de changement rapide de mors BSWS-R

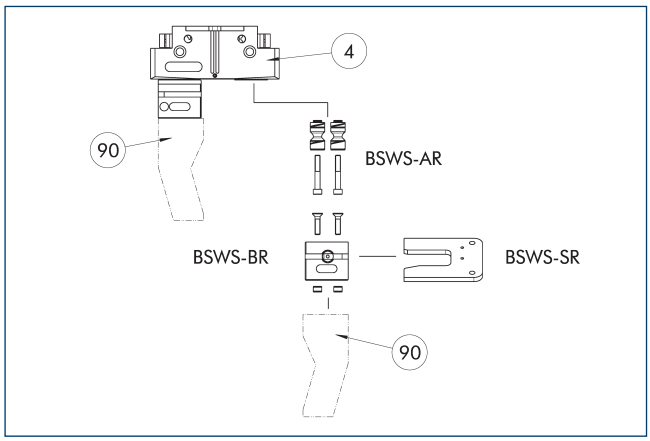

(4) Pinces de préhension (90) Doigts de pince spécifiques

Le schéma montre la conception et une vue d'ensemble des composants du système de changement rapide de mors BSWS-R.

Broche d'adaptation du BSWS-AR 80

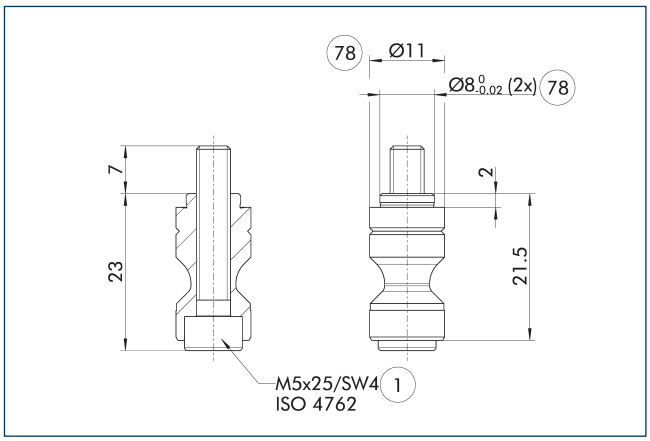

(1) Fixation de la pince (78) Ajustement pour centrage

Le BSWS-AR n'est pas compatible avec les versions précises des pinces, car les centrages sont de tailles différentes.

ⓘ Deux adaptateurs BSWS-AR, vis comprises, sont inclus dans l'étendue de la livraison.

Broche d'adaptation du BSWS-AR 13

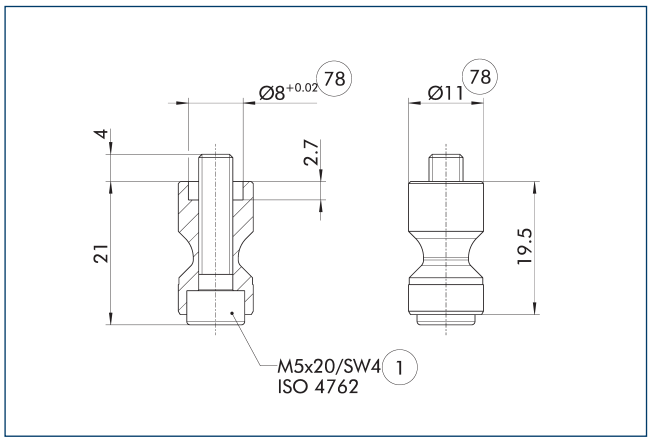

(1) Fixation de la pince (78) Ajustement pour centrage

Ces axes BSWS-AR sont particulièrement adaptés à la gamme de pinces PGL-plus-P, pour lesquelles les douilles de centrage sont fraisées sur le mors de base de la pince.

ⓘ Deux adaptateurs BSWS-AR, vis comprises, sont inclus dans l'étendue de la livraison.

Système à changement rapide de mors BSWS-BR 80

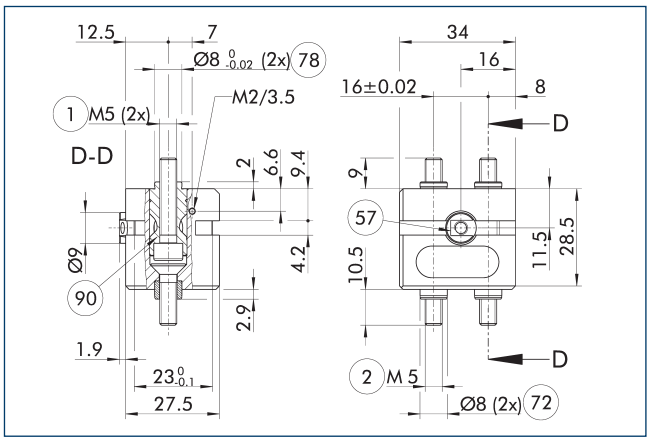

(1) Fixation de la pince
(2) Fixation des doigts
(57) Verrouillage
(72) Ajustement pour douilles de centrage
(78) Ajustement pour centrage
(90) Adaptateurs BSWS-AR (à commander séparément)

Le dessin présente le système automatique de changement rapide de mors.

ⓘ Les boulons adaptateurs BSWS-AR ne sont pas compris dans l'étendue de la livraison du BSWS-BR et doivent être commandés séparément.

BSWS-R-PGZN-plus 80

Système de changement rapide de mors automatique

Conception de la station de dépôt

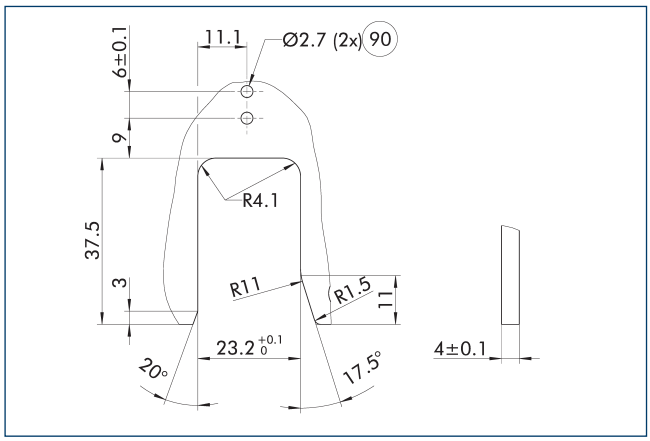

(90) Alésages pour détection par induction

Le dessin montre les dimensions de fabrication du contour pour la dépose du système de changement rapide de mors de base BSWS-BR.

Station de dépôt BSWS-SR

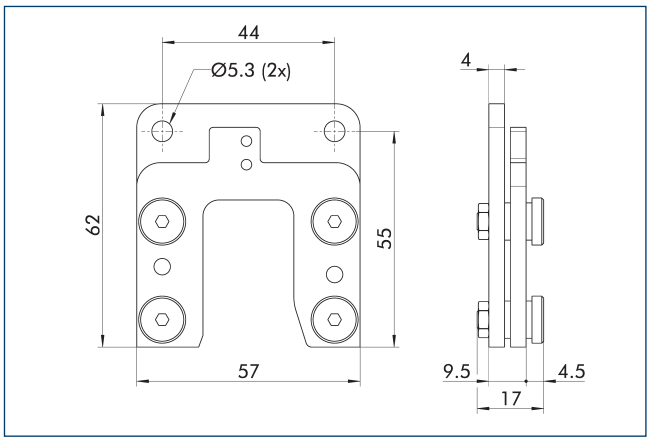

Description	ID	Etendue de la livraison
Système à changement rapide de mors		
BSWS-SR 80	1555951	1

Kit de montage pour détecteur de proximité IN 40

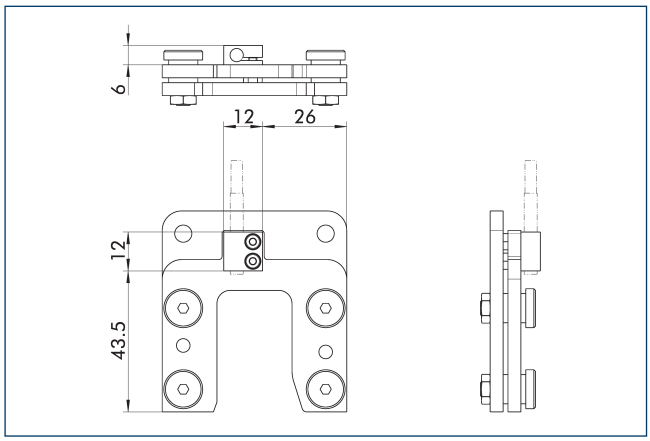

Détecteur de position à utiliser avec un kit de montage.

Description	ID	Etendue de la livraison
Kit de montage pour détecteur inductif		
AS-IN40-BSWS-SR 80/100	1561458	1

ⓘ Le kit de montage doit être commandé séparément en option comme accessoire.

Détecteurs de proximité inductifs IN 40

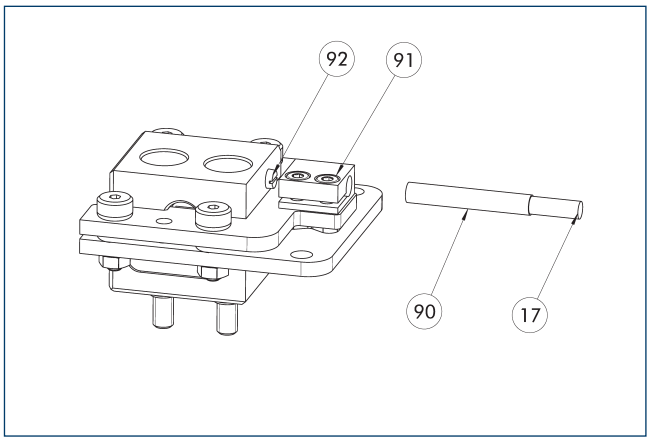

(17) Sortie de câble
(90) Détecteur IN ...
(91) Support de détecteur
(92) Vis du capteur

Détecteur de position à utiliser avec un kit de montage.

Description	ID	Etendue de la livraison
Kit de montage pour détecteur inductif		
AS-IN40-BSWS-SR 80/100	1561458	1
Détecteurs de proximité inductifs		
IN 40-S-M12	0301574	
IN 40-S-M8	0301474	
INK 40-S	0301555	

ⓘ Un détecteur (contact à fermeture/S) est nécessaire par station de dépôt, avec câble de rallonge en option Le kit de montage doit être commandé séparément en option comme accessoire. Les rayons de courbure minimaux admissibles des câbles de détecteur doivent être respectés. Ils sont généralement de 35 mm.

BSWS-R-PGZN-plus 100

Système de changement rapide de mors automatique

Diagramme des charges

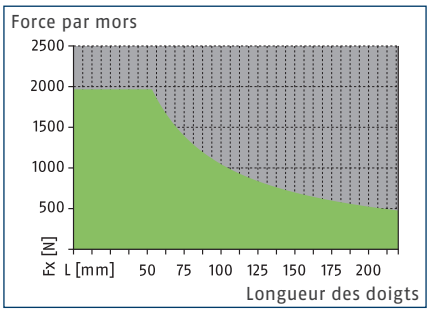

Plage admissible

Plage non admissible

Dimensions et charges max.

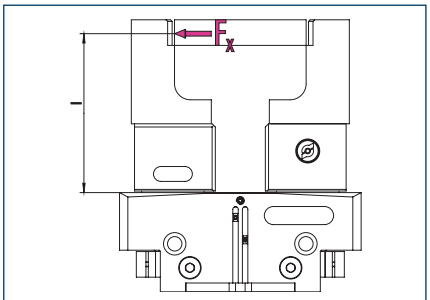

Pour les valeurs, voir le tableau des caractéristiques techniques

ⓘ Les moments et les forces indiqués correspondent à des valeurs statiques. Ils s'appliquent à chacun des mors de base et peuvent se produire simultanément.

Caractéristique techniques

Description		BSWS-BR 100	BSWS-BR 100
ID		1555933	1555933
Poids	[kg]	0.15	0.15
Nombre par ID		1	1
Température ambiante min./max.	[°C]	5/130	5/130
Limites de charge			
Couple de charge max. admissible	[Nm]	105	105
Force Fx max. admissible	[N]	1960	1960
Broche d'adaptation			
Description		BSWS-AR 100	BSWS-AR 16
ID		0300094	1515470
Poids	[kg]	0.15	0.06
Nombre par ID		2	2
Température ambiante min./max.	[°C]	5/130	5/130

Système de changement rapide de mors BSWS-R

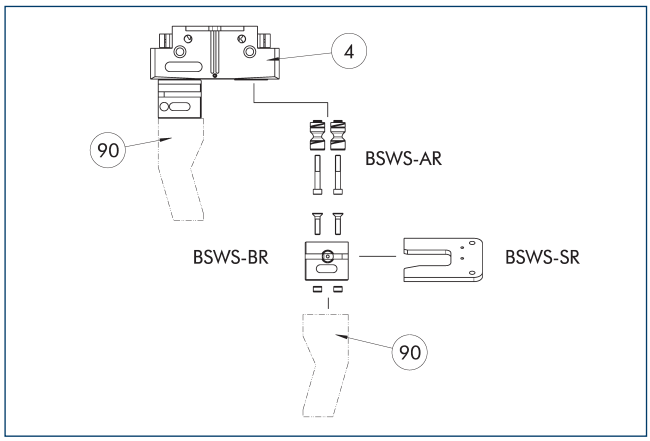

(4) Pinces de préhension (90) Doigts de pince spécifiques

Le schéma montre la conception et une vue d'ensemble des composants du système de changement rapide de mors BSWS-R.

Broche d'adaptation du BSWS-AR 100

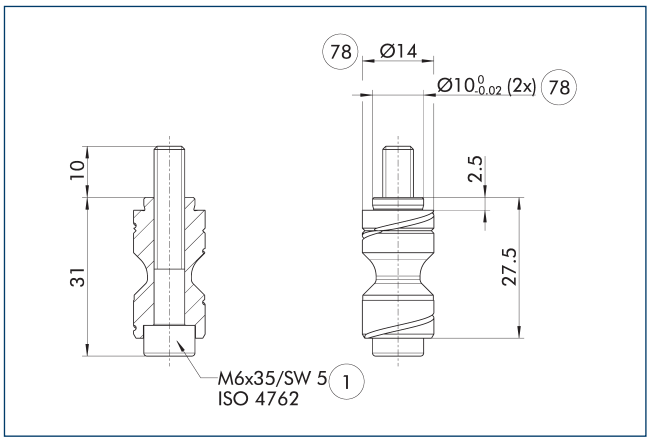

(1) Fixation de la pince (78) Ajustement pour centrage

Le BSWS-AR n'est pas compatible avec les versions précises des pinces, car les centrages sont de tailles différentes.

ⓘ Deux adaptateurs BSWS-AR, vis comprises, sont inclus dans l'étendue de la livraison.

Broche d'adaptation du BSWS-AR 16

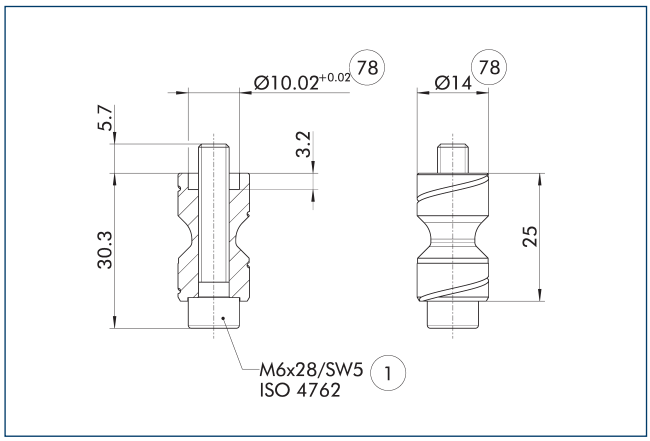

(1) Fixation de la pince (78) Ajustement pour centrage

Ces axes BSWS-AR sont particulièrement adaptés à la gamme de pinces PGL-plus-P, pour lesquelles les douilles de centrage sont fraisées sur le mors de base de la pince.

ⓘ Deux adaptateurs BSWS-AR, vis comprises, sont inclus dans l'étendue de la livraison.

Système à changement rapide de mors BSWS-BR 100

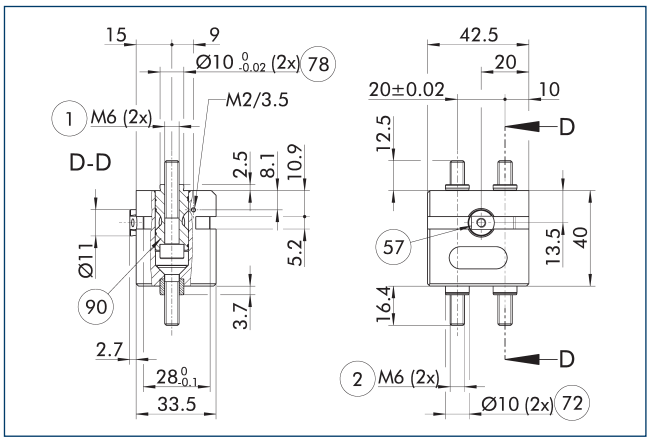

(1) Fixation de la pince
(2) Fixation des doigts
(57) Verrouillage
(72) Ajustement pour douilles de centrage
(78) Ajustement pour centrage
(90) Adaptateurs BSWS-AR (à commander séparément)

Le dessin présente le système automatique de changement rapide de mors.

ⓘ Les boulons adaptateurs BSWS-AR ne sont pas compris dans l'étendue de la livraison du BSWS-BR et doivent être commandés séparément.

BSWS-R-PGZN-plus 100

Système de changement rapide de mors automatique

Conception de la station de dépôt

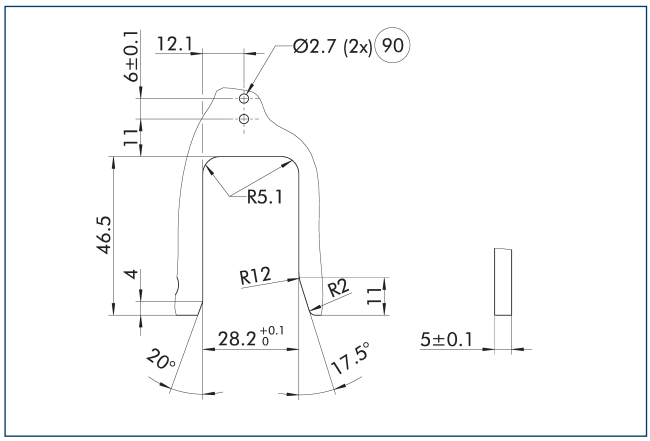

90 Alésages pour détection par induction

Le dessin montre les dimensions de fabrication du contour pour la dépose du système de changement rapide de mors de base BSWS-BR.

Station de dépôt BSWS-SR

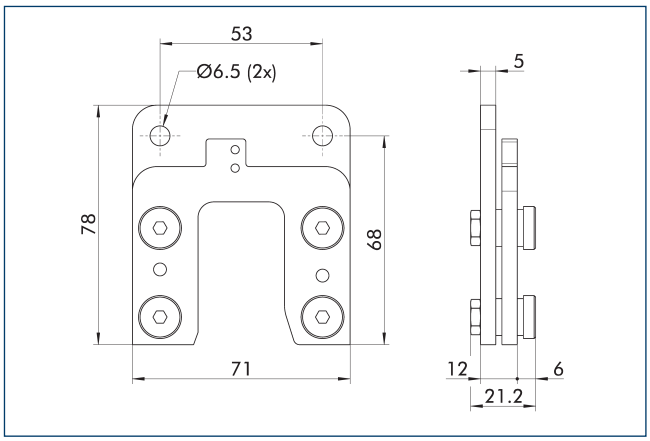

Description	ID	Etendue de la livraison
Système à changement rapide de mors		
BSWS-SR 100	1555959	1

Kit de montage pour détecteur de proximité IN 40

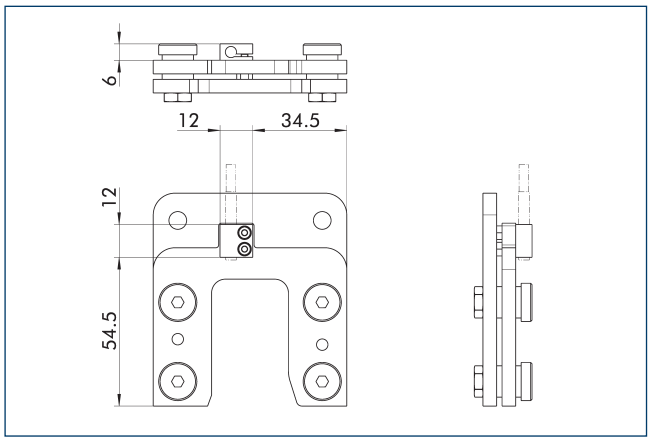

Détecteur de position à utiliser avec un kit de montage.

Description	ID	Etendue de la livraison
Kit de montage pour détecteur inductif		
AS-IN40-BSWS-SR 80/100	1561458	1

ⓘ Le kit de montage doit être commandé séparément en option comme accessoire.

Détecteurs de proximité inductifs IN 40

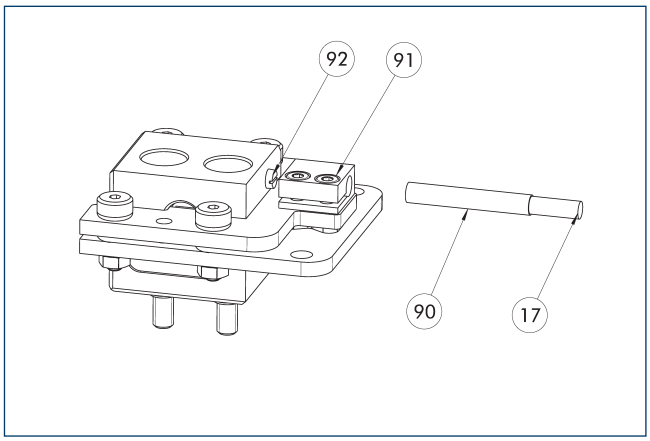

17 Sortie de câble
90 Détecteur IN ...
91 Support de détecteur
92 Vis du capteur

Détecteur de position à utiliser avec un kit de montage.

Description	ID	Etendue de la livraison
Kit de montage pour détecteur inductif		
AS-IN40-BSWS-SR 80/100	1561458	1
Détecteurs de proximité inductifs		
IN 40-S-M12	0301574	
IN 40-S-M8	0301474	
INK 40-S	0301555	

ⓘ Un détecteur (contact à fermeture/S) est nécessaire par station de dépôt, avec câble de rallonge en option Le kit de montage doit être commandé séparément en option comme accessoire. Les rayons de courbure minimaux admissibles des câbles de détecteur doivent être respectés. Ils sont généralement de 35 mm.

BSWS-R-PGZN-plus 125

Système de changement rapide de mors automatique

Diagramme des charges

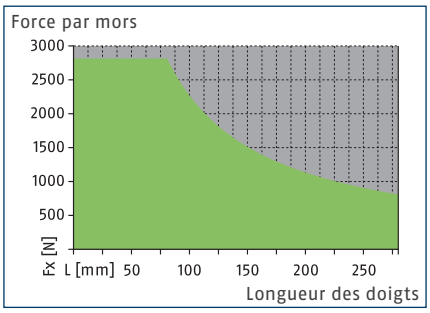

Plage admissible

Plage non admissible

Dimensions et charges max.

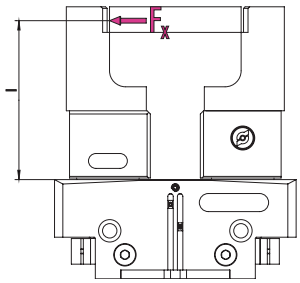

Pour les valeurs, voir le tableau des caractéristiques techniques

ⓘ Les moments et les forces indiqués correspondent à des valeurs statiques. Ils s'appliquent à chacun des mors de base et peuvent se produire simultanément.

Caractéristique techniques

Description		BSWS-BR 125	BSWS-BR 125
ID		1555937	1555937
Poids	[kg]	0.22	0.22
Nombre par ID		1	1
Température ambiante min./max.	[°C]	5/130	5/130
Limites de charge			
Couple de charge max. admissible	[Nm]	225	225
Force Fx max. admissible	[N]	2815	2815
Broche d'adaptation			
Description		BSWS-AR 125	BSWS-AR 20
ID		0300095	1515474
Poids	[kg]	0.1	0.1
Nombre par ID		2	2
Température ambiante min./max.	[°C]	5/130	5/130

Système de changement rapide de mors BSWS-R

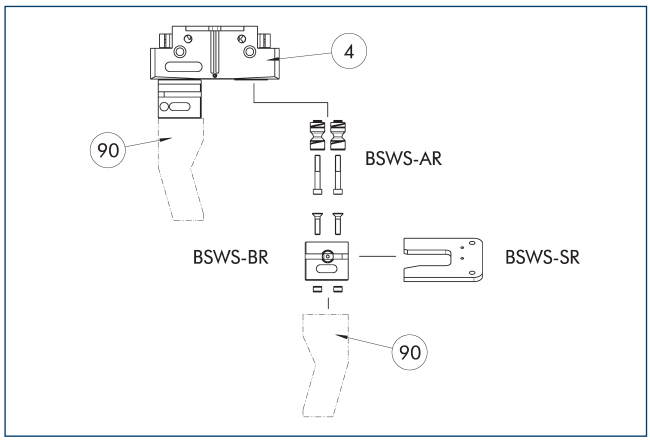

(4) Pinces de préhension (90) Doigts de pince spécifiques

Le schéma montre la conception et une vue d'ensemble des composants du système de changement rapide de mors BSWS-R.

Broche d'adaptation du BSWS-AR 125

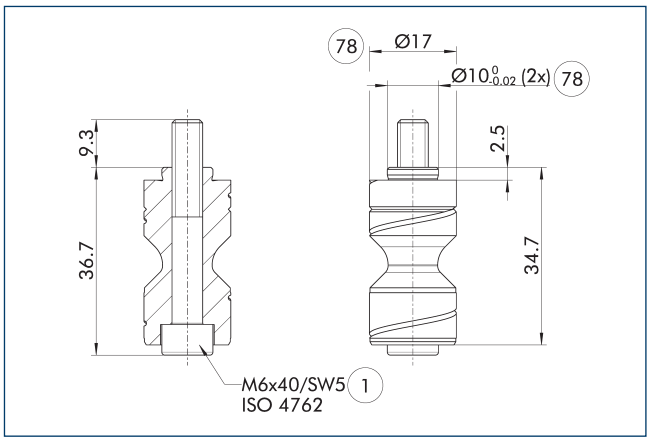

(1) Fixation de la pince (78) Ajustement pour centrage

Le BSWS-AR n'est pas compatible avec les versions précises des pinces, car les centrages sont de tailles différentes.

ⓘ Deux adaptateurs BSWS-AR, vis comprises, sont inclus dans l'étendue de la livraison.

Broche d'adaptation du BSWS-AR 20

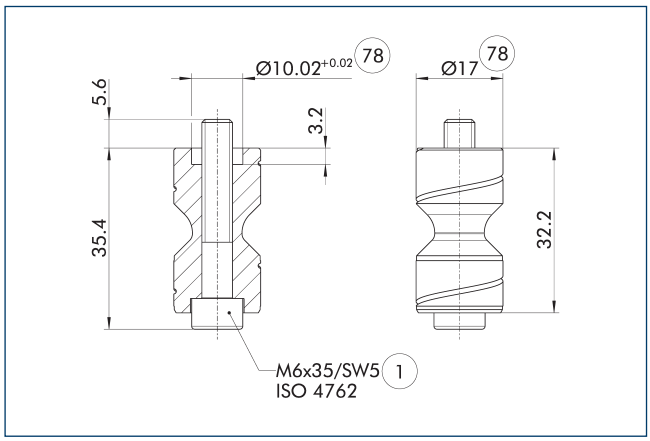

(1) Fixation de la pince (78) Ajustement pour centrage

Ces axes BSWS-AR sont particulièrement adaptés à la gamme de pinces PGL-plus-P, pour lesquelles les douilles de centrage sont fraisées sur le mors de base de la pince.

ⓘ Deux adaptateurs BSWS-AR, vis comprises, sont inclus dans l'étendue de la livraison.

Système à changement rapide de mors BSWS-BR 125

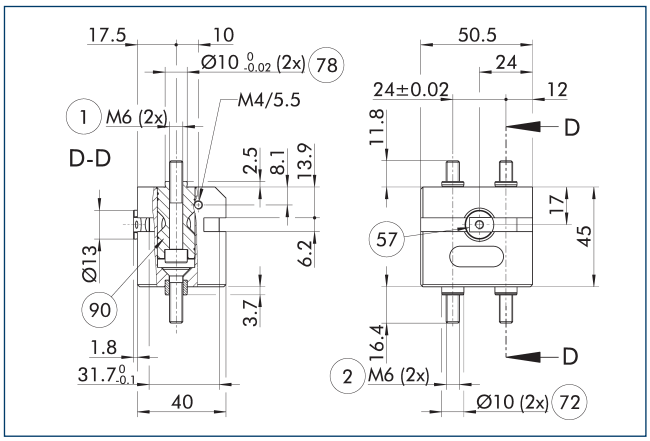

(1) Fixation de la pince
(2) Fixation des doigts
(57) Verrouillage
(72) Ajustement pour douilles de centrage
(78) Ajustement pour centrage
(90) Adaptateurs BSWS-AR (à commander séparément)

Le dessin présente le système automatique de changement rapide de mors.

ⓘ Les boulons adaptateurs BSWS-AR ne sont pas compris dans l'étendue de la livraison du BSWS-BR et doivent être commandés séparément.

BSWS-R-PGZN-plus 125

Système de changement rapide de mors automatique

Conception de la station de dépôt

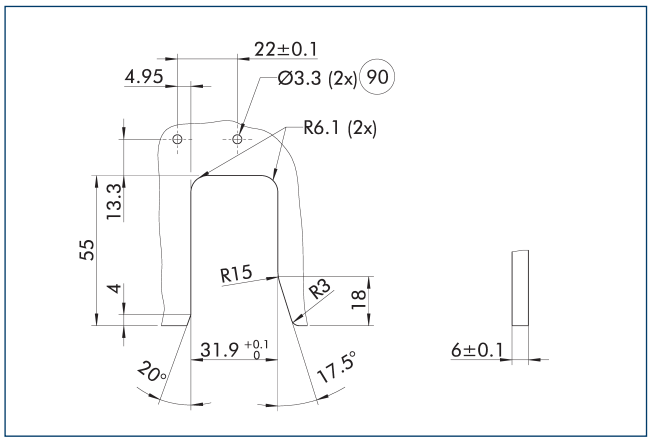

90 Alésages pour détection par induction

Le dessin montre les dimensions de fabrication du contour pour la dépose du système de changement rapide de mors de base BSWS-BR.

Station de dépôt BSWS-SR

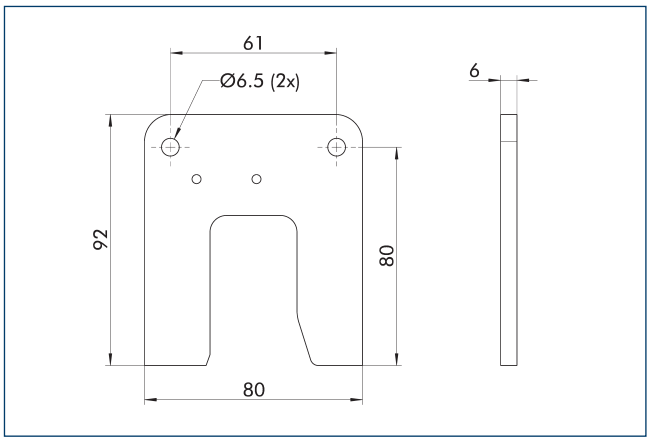

Description	ID	Etendue de la livraison
Système à changement rapide de mors		
BSWS-SR 125	1555972	1

Kit de montage pour détecteur de proximité IN 80

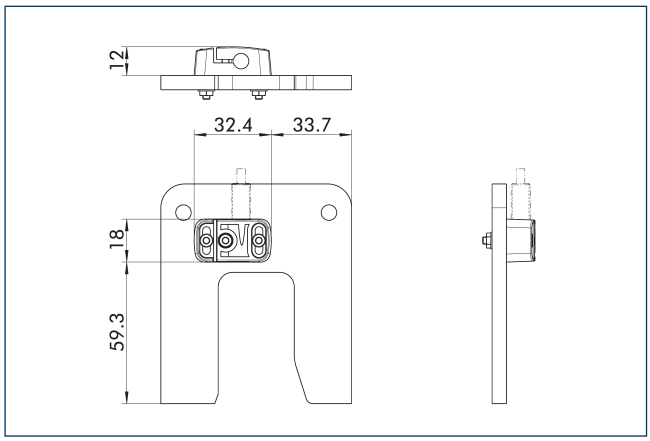

Détecteur de position à utiliser avec un kit de montage.

Description	ID	Etendue de la livraison
Kit de montage pour détecteur inductif		
AS-IN80-BSWS-SR 125/160	1561467	1

ⓘ Le kit de montage doit être commandé séparément en option comme accessoire.

Détecteurs de proximité inductifs IN 80

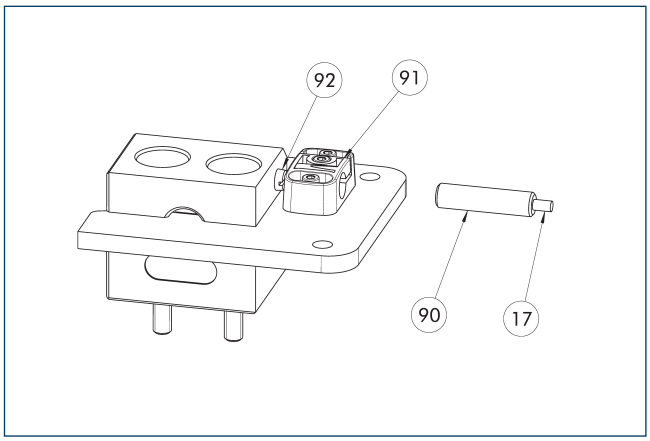

17 Sortie de câble
90 Détecteur IN ...
91 Support de détecteur
92 Vis du capteur

Détecteur de position à utiliser avec un kit de montage.

Description	ID	Etendue de la livraison
Kit de montage pour détecteur inductif		
AS-IN80-BSWS-SR 125/160	1561467	1
Détecteurs de proximité inductifs		
IN 80-S-M12	0301578	
IN 80-S-M8	0301478	
INK 80-S	0301550	

ⓘ Un détecteur (contact à fermeture/S) est nécessaire par station de dépôt, avec câble de rallonge en option Le kit de montage doit être commandé séparément en option comme accessoire. Les rayons de courbure minimaux admissibles des câbles de détecteur doivent être respectés. Ils sont généralement de 35 mm.

BSWS-R-PGZN-plus 160

Système de changement rapide de mors automatique

Diagramme des charges

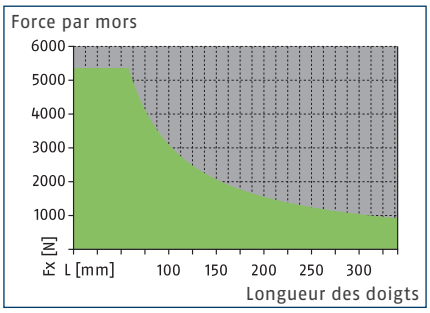

Plage admissible

Plage non admissible

Dimensions et charges max.

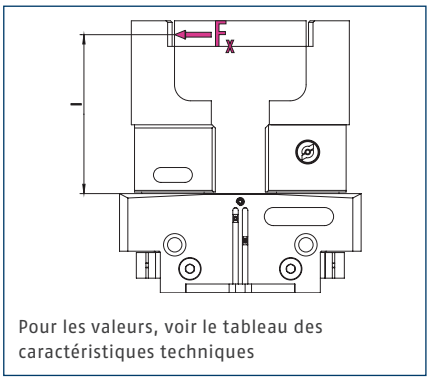

Pour les valeurs, voir le tableau des caractéristiques techniques

ⓘ Les moments et les forces indiqués correspondent à des valeurs statiques. Ils s'appliquent à chacun des mors de base et peuvent se produire simultanément.

Caractéristique techniques

Description		BSWS-BR 160	BSWS-BR 160
ID		1555940	1555940
Poids	[kg]	0.46	0.46
Nombre par ID		1	1
Température ambiante min./max.	[°C]	5/130	5/130
Limites de charge			
Couple de charge max. admissible	[Nm]	310	310
Force Fx max. admissible	[N]	5360	5360
Broche d'adaptation			
Description		BSWS-AR 160	BSWS-AR 25
ID		0300096	1515477
Poids	[kg]	0.19	0.19
Nombre par ID		2	2
Température ambiante min./max.	[°C]	5/130	5/130

Système de changement rapide de mors BSWS-R

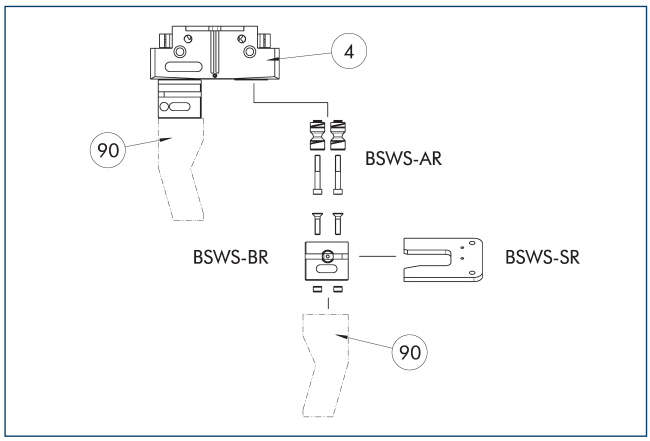

(4) Pinces de préhension (90) Doigts de pince spécifiques

Le schéma montre la conception et une vue d'ensemble des composants du système de changement rapide de mors BSWS-R.

Broche d'adaptation du BSWS-AR 160

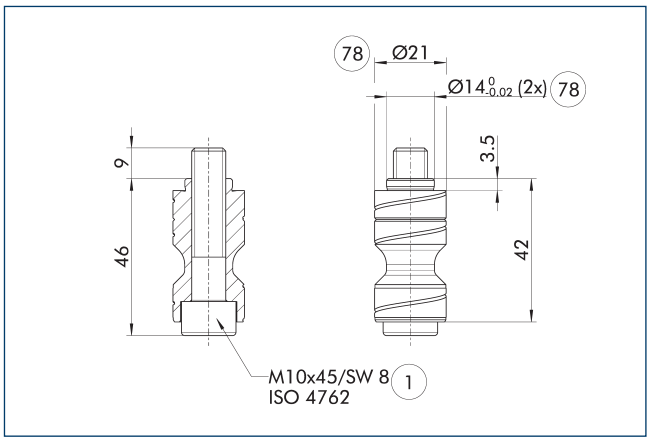

(1) Fixation de la pince (78) Ajustement pour centrage

Le BSWS-AR n'est pas compatible avec les versions précises des pinces, car les centrages sont de tailles différentes.

ⓘ Deux adaptateurs BSWS-AR, vis comprises, sont inclus dans l'étendue de la livraison.

Broche d'adaptation du BSWS-AR 25

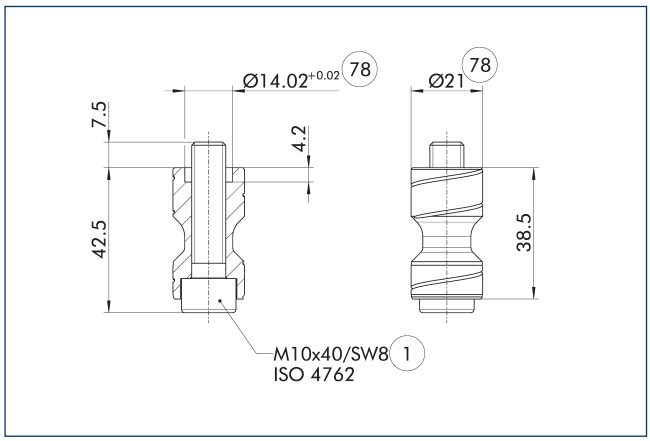

(1) Fixation de la pince (78) Ajustement pour centrage

Ces axes BSWS-AR sont particulièrement adaptés à la gamme de pinces PGL-plus-P, pour lesquelles les douilles de centrage sont fraisées sur le mors de base de la pince.

ⓘ Deux adaptateurs BSWS-AR, vis comprises, sont inclus dans l'étendue de la livraison.

Système à changement rapide de mors BSWS-BR 160

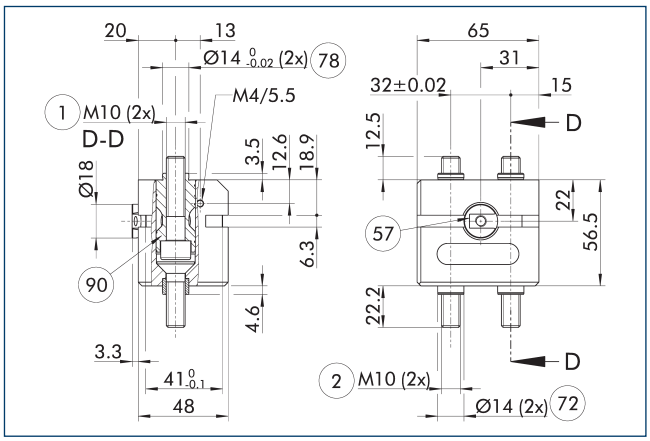

(1) Fixation de la pince
(2) Fixation des doigts
(57) Verrouillage
(72) Ajustement pour douilles de centrage
(78) Ajustement pour centrage
(90) Adaptateurs BSWS-AR (à commander séparément)

Le dessin présente le système automatique de changement rapide de mors.

ⓘ Les boulons adaptateurs BSWS-AR ne sont pas compris dans l'étendue de la livraison du BSWS-BR et doivent être commandés séparément.

BSWS-R-PGZN-plus 160

Système de changement rapide de mors automatique

Conception de la station de dépôt

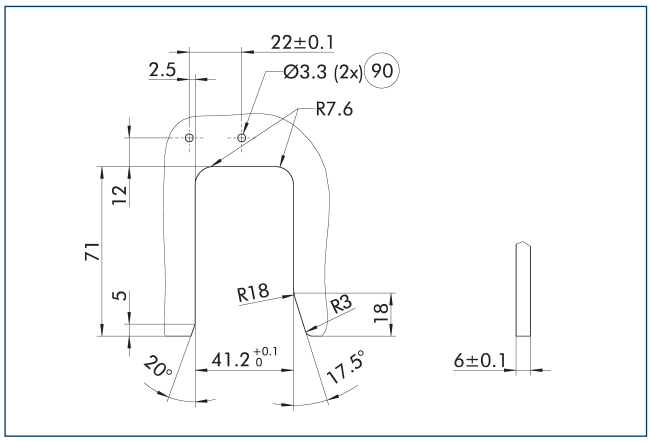

90 Alésages pour détection par induction

Le dessin montre les dimensions de fabrication du contour pour la dépose du système de changement rapide de mors de base BSWS-BR.

Station de dépôt BSWS-SR

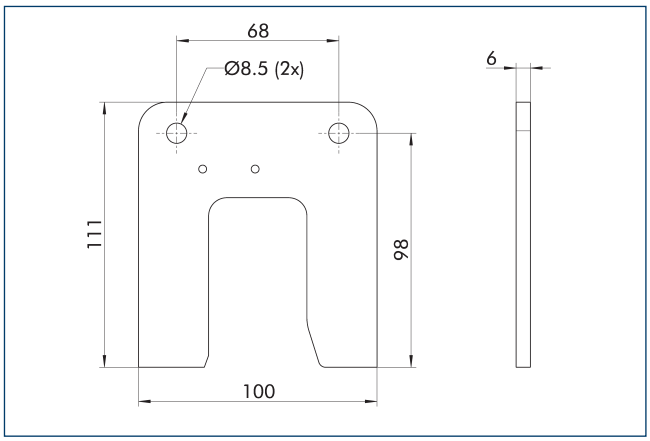

Description	ID	Etendue de la livraison
Système à changement rapide de mors		
BSWS-SR 160	1555974	1

Kit de montage pour détecteur de proximité IN 80

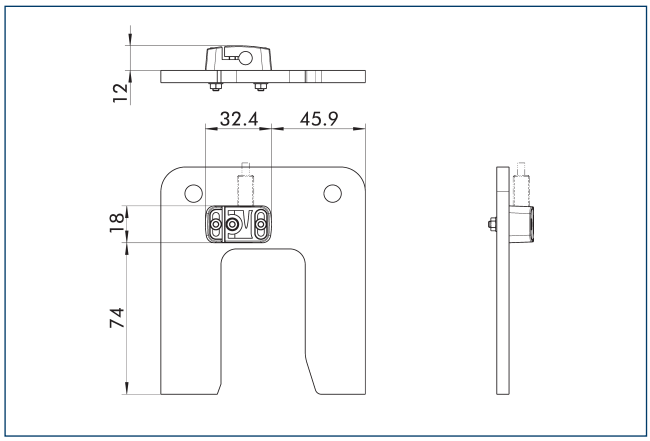

Détecteur de position à utiliser avec un kit de montage.

Description	ID	Etendue de la livraison
Kit de montage pour détecteur inductif		
AS-IN80-BSWS-SR 125/160	1561467	1

ⓘ Le kit de montage doit être commandé séparément en option comme accessoire.

Détecteurs de proximité inductifs IN 80

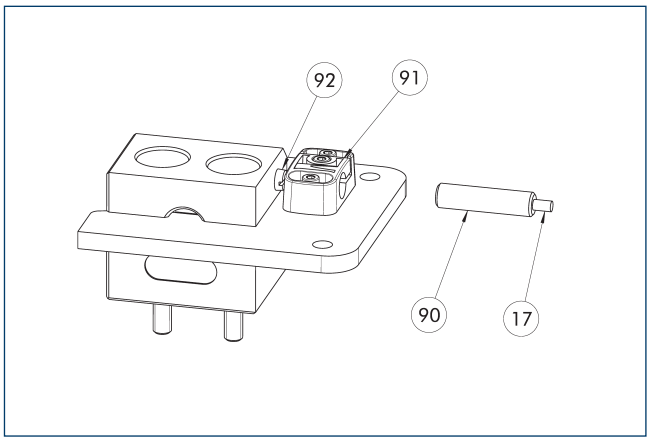

17 Sortie de câble
90 Détecteur IN ...
91 Support de détecteur
92 Vis du capteur

Détecteur de position à utiliser avec un kit de montage.

Description	ID	Etendue de la livraison
Kit de montage pour détecteur inductif		
AS-IN80-BSWS-SR 125/160	1561467	1
Détecteurs de proximité inductifs		
IN 80-S-M12	0301578	
IN 80-S-M8	0301478	
INK 80-S	0301550	

ⓘ Un détecteur (contact à fermeture/S) est nécessaire par station de dépôt, avec câble de rallonge en option Le kit de montage doit être commandé séparément en option comme accessoire. Les rayons de courbure minimaux admissibles des câbles de détecteur doivent être respectés. Ils sont généralement de 35 mm.

BSWS-R-PGZN-plus 200

Système de changement rapide de mors automatique

Diagramme des charges

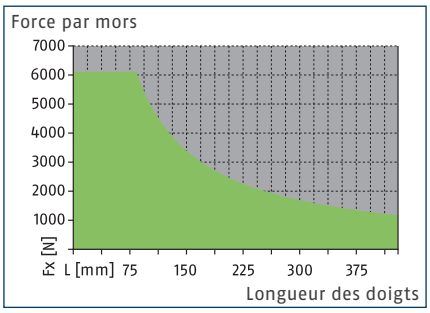

Plage admissible

Plage non admissible

Dimensions et charges max.

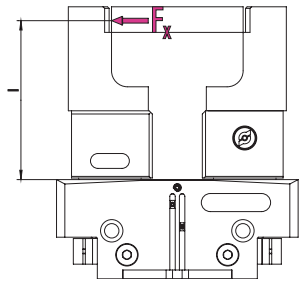

Pour les valeurs, voir le tableau des caractéristiques techniques

ⓘ Les moments et les forces indiqués correspondent à des valeurs statiques. Ils s'appliquent à chacun des mors de base et peuvent se produire simultanément.

Caractéristique techniques

Description		BSWS-BR 200
ID		1555942
Poids	[kg]	0.97
Nombre par ID		1
Température ambiante min./max.	[°C]	5/130
Limites de charge		
Couple de charge max. admissible	[Nm]	510
Force Fx max. admissible	[N]	6110
Broche d'adaptation		
Description		BSWS-AR 200
ID		1453341
Poids	[kg]	0.45
Nombre par ID		2
Température ambiante min./max.	[°C]	5/130

Système de changement rapide de mors BSWS-R

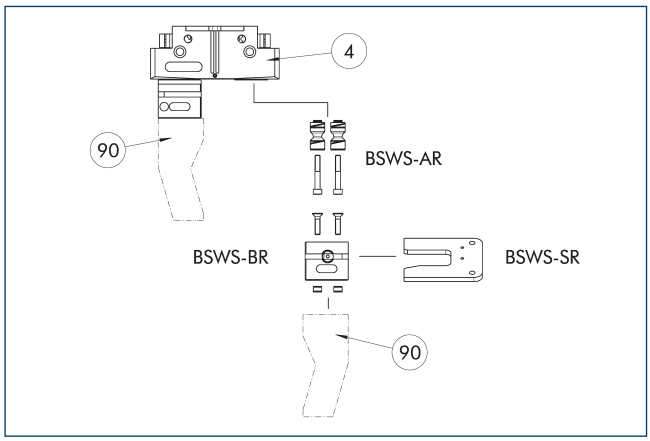

(4) Pinces de préhension

(90) Doigts de pince spécifiques

Le schéma montre la conception et une vue d'ensemble des composants du système de changement rapide de mors BSWS-R.

Broche d'adaptation BSWS-AR 200

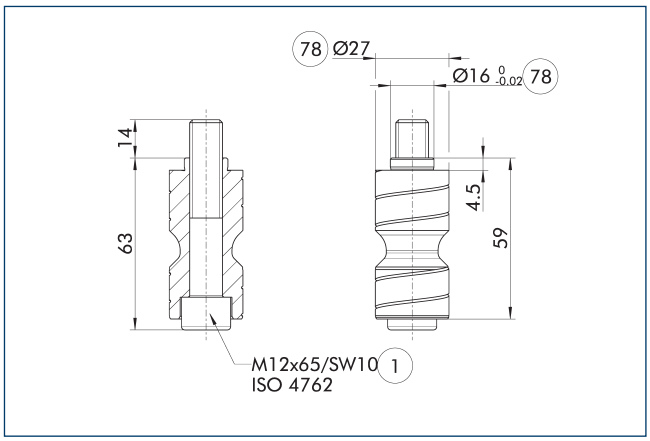

(1) Fixation de la pince

(78) Ajustement pour centrage

Le BSWS-AR n'est pas compatible avec les versions précises des pinces, car les centrages sont de tailles différentes.

ⓘ Deux adaptateurs BSWS-AR, vis comprises, sont inclus dans l'étendue de la livraison.

Système à changement rapide de mors BSWS-BR 200

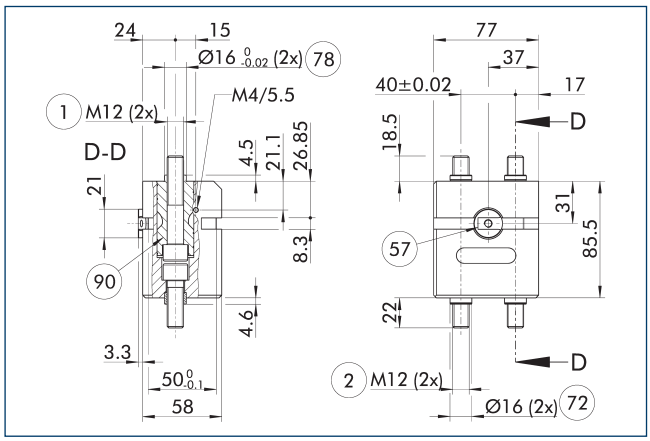

(1) Fixation de la pince

(2) Fixation des doigts

(57) Verrouillage

(72) Ajustement pour douilles de centrage

(78) Ajustement pour centrage

(90) Adaptateurs BSWS-AR (à commander séparément)

Le dessin présente le système automatique de changement rapide de mors.

ⓘ Les boulons adaptateurs BSWS-AR ne sont pas compris dans l'étendue de la livraison du BSWS-BR et doivent être commandés séparément.

Système à changement rapide de mors BSWS-UR 200

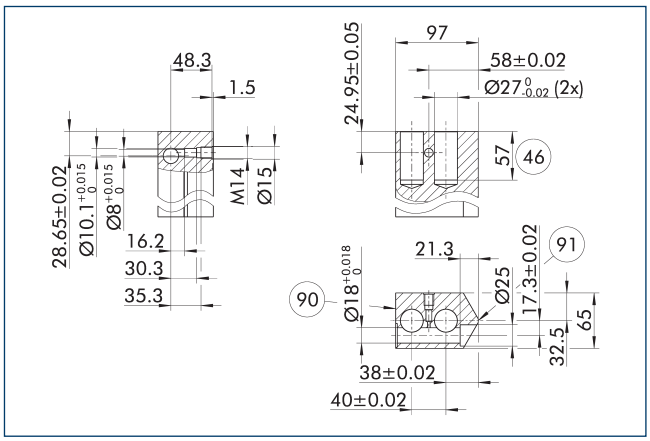

(90) Côté verrouillage

(91) Côté centre de serrage

Le mécanisme de verrouillage pour le BSWS-AR doit être installé uniquement comme indiqué sur le schéma. Une installation inversée, par exemple, ne fonctionne pas. Un modèle CAO 3D pour le SCHUNK BSWS-UR est disponible en ligne.

ⓘ Seul le mécanisme de verrouillage est inclus dans la livraison. Le schéma indique les dimensions de fabrication des doigts sur mesure. Les surfaces doivent être résistantes à l'usure, p. ex. en aluminium à anodisation dure.

BSWS-R-PGZN-plus 200

Système de changement rapide de mors automatique

Conception de la station de dépôt

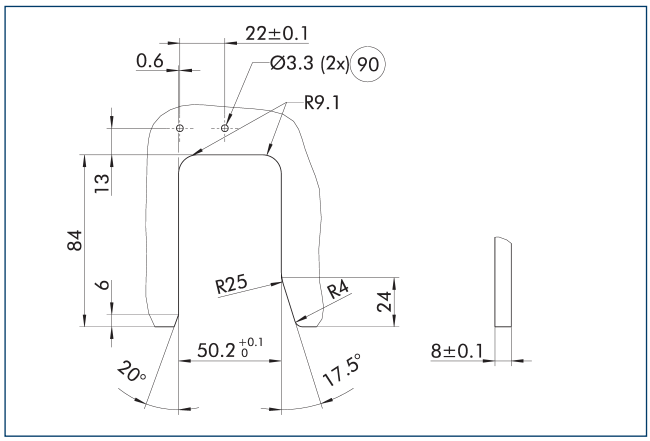

90 Alésages pour détection par induction

Le dessin montre les dimensions de fabrication du contour pour la dépose du système de changement rapide de mors de base BSWS-BR.

Station de dépôt BSWS-SR

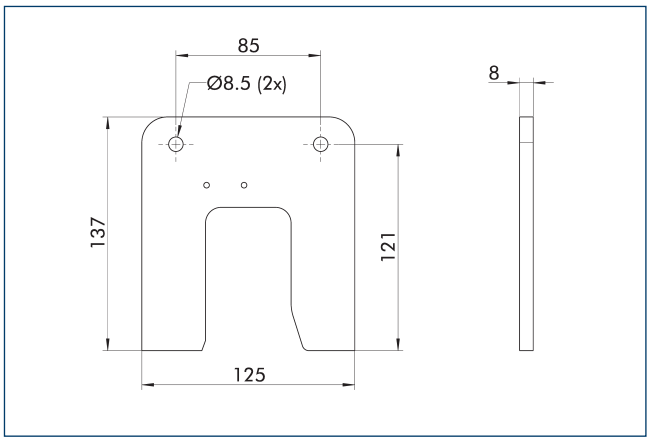

Description	ID	Etendue de la livraison
Système à changement rapide de mors		
BSWS-SR 200	1555976	1

Kit de montage pour détecteur de proximité IN 80

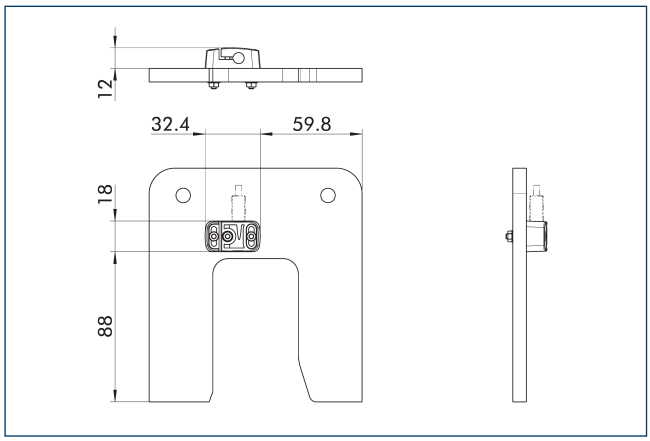

Détecteur de position à utiliser avec un kit de montage.

Description	ID	Etendue de la livraison
Kit de montage pour détecteur inductif		
AS-IN80-BSWS-SR 200	1561469	1

ⓘ Le kit de montage doit être commandé séparément en option comme accessoire.

Détecteurs de proximité inductifs IN 80

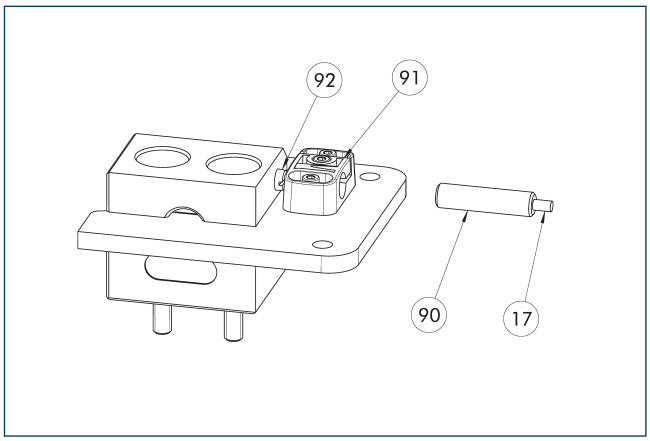

17 Sortie de câble
90 Détecteur IN ...
91 Support de détecteur
92 Vis du capteur

Détecteur de position à utiliser avec un kit de montage.

Description	ID	Etendue de la livraison
Kit de montage pour détecteur inductif		
AS-IN80-BSWS-SR 200	1561469	1
Détecteurs de proximité inductifs		
IN 80-S-M12	0301578	
IN 80-S-M8	0301478	
INK 80-S	0301550	

ⓘ Un détecteur (contact à fermeture/S) est nécessaire par station de dépôt, avec câble de rallonge en option Le kit de montage doit être commandé séparément en option comme accessoire. Les rayons de courbure minimaux admissibles des câbles de détecteur doivent être respectés. Ils sont généralement de 35 mm.

BSWS-R-PGZN-plus 240

Système de changement rapide de mors automatique

Diagramme des charges

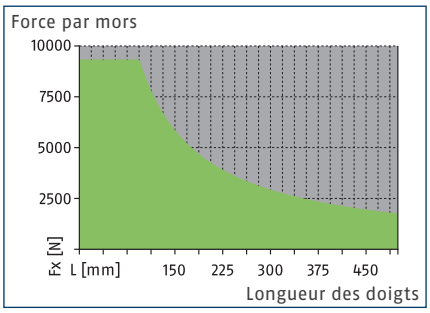

Plage admissible

Plage non admissible

Dimensions et charges max.

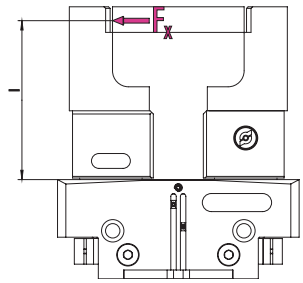

Pour les valeurs, voir le tableau des caractéristiques techniques

ⓘ Les moments et les forces indiqués correspondent à des valeurs statiques. Ils s'appliquent à chacun des mors de base et peuvent se produire simultanément.

Caractéristique techniques

Description		BSWS-BR 240
ID		1555943
Poids	[kg]	1.49
Nombre par ID		1
Température ambiante min./max.	[°C]	5/130
Limites de charge		
Couple de charge max. admissible	[Nm]	880
Force Fx max. admissible	[N]	9330
Broche d'adaptation		
Description		BSWS-AR 240
ID		1453342
Poids	[kg]	0.71
Nombre par ID		2
Température ambiante min./max.	[°C]	5/130

Système de changement rapide de mors BSWS-R

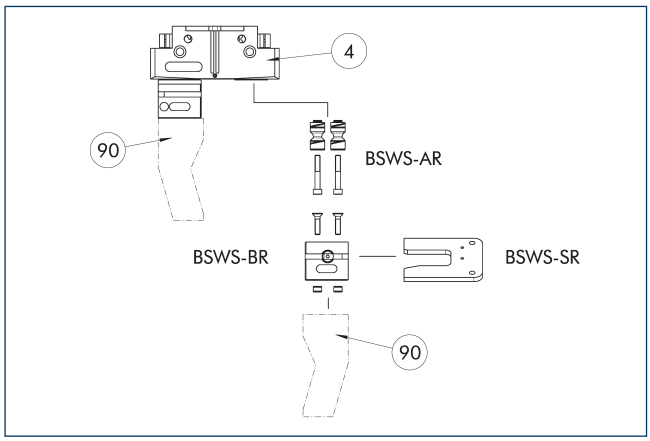

(4) Pinces de préhension

(90) Doigts de pince spécifiques

Le schéma montre la conception et une vue d'ensemble des composants du système de changement rapide de mors BSWS-R.

Broche d'adaptation BSWS-AR 240

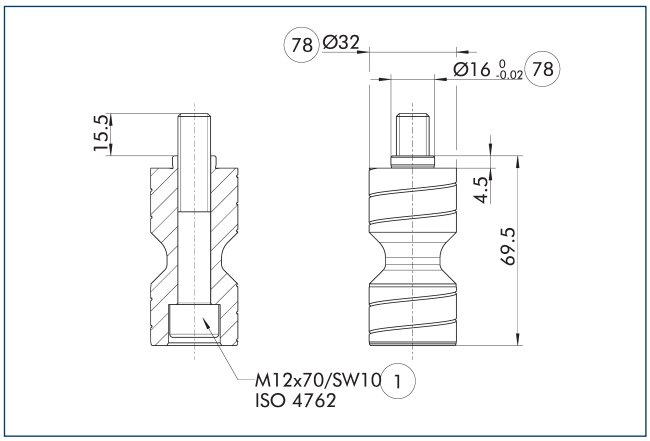

(1) Fixation de la pince

(78) Ajustement pour centrage

Le BSWS-AR n'est pas compatible avec les versions précises des pinces, car les centrages sont de tailles différentes.

ⓘ Deux adaptateurs BSWS-AR, vis comprises, sont inclus dans l'étendue de la livraison.

Système à changement rapide de mors BSWS-BR 240

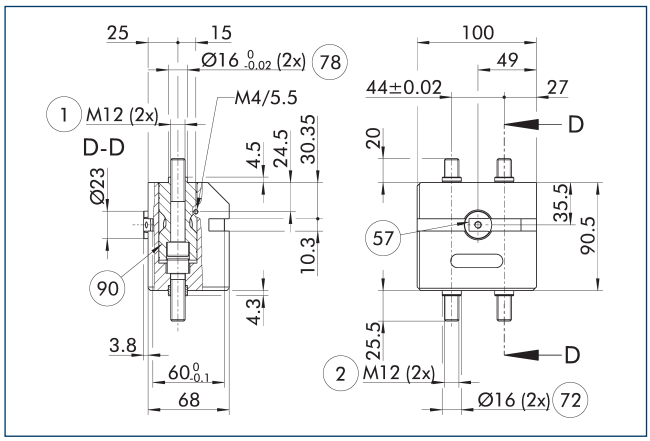

(1) Fixation de la pince

(2) Fixation des doigts

(57) Verrouillage

(72) Ajustement pour douilles de centrage

(78) Ajustement pour centrage

(90) Adaptateurs BSWS-AR (à commander séparément)

Le dessin présente le système automatique de changement rapide de mors.

ⓘ Les boulons adaptateurs BSWS-AR ne sont pas compris dans l'étendue de la livraison du BSWS-BR et doivent être commandés séparément.

Système à changement rapide de mors BSWS-UR 240

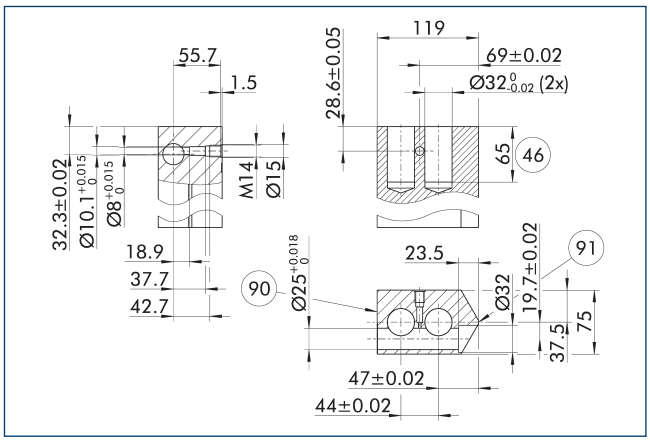

(90) Côté verrouillage

(91) Côté centre de serrage

Le mécanisme de verrouillage pour le BSWS-AR doit être installé uniquement comme indiqué sur le schéma. Une installation inversée, par exemple, ne fonctionne pas. Un modèle CAO 3D pour le SCHUNK BSWS-UR est disponible en ligne.

ⓘ Seul le mécanisme de verrouillage est inclus dans la livraison. Le schéma indique les dimensions de fabrication des doigts sur mesure. Les surfaces doivent être résistantes à l'usure, p. ex. en aluminium à anodisation dure.

BSWS-R-PGZN-plus 240

Système de changement rapide de mors automatique

Conception de la station de dépôt

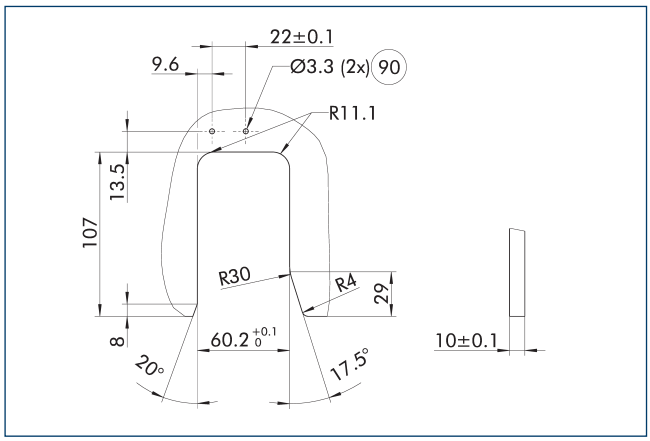

90 Alésages pour détection par induction

Le dessin montre les dimensions de fabrication du contour pour la dépose du système de changement rapide de mors de base BSWS-BR.

Station de dépôt BSWS-SR

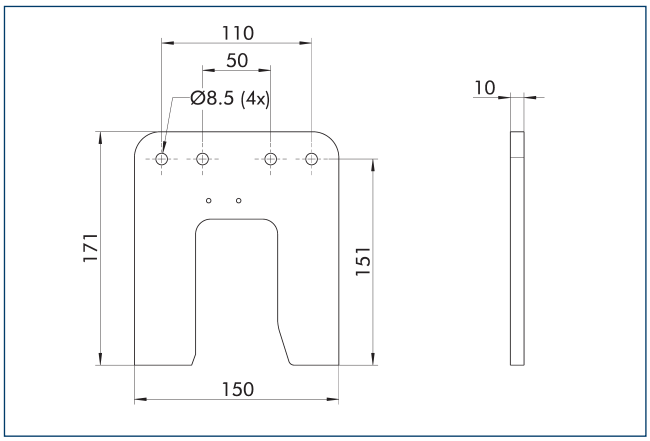

Description	ID	Etendue de la livraison
Système à changement rapide de mors		
BSWS-SR 240	1555978	1

Kit de montage pour détecteur de proximité IN 80

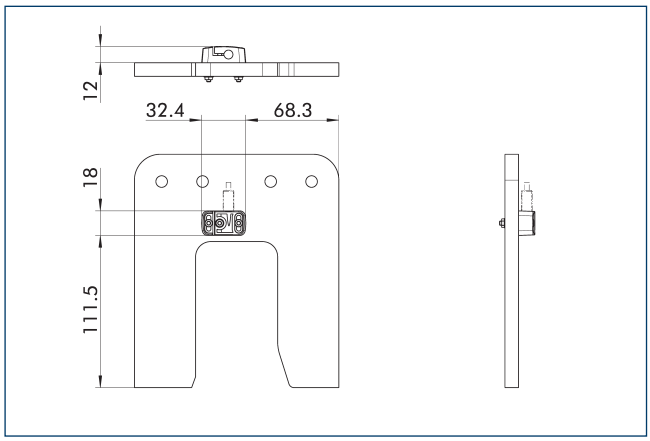

Détecteur de position à utiliser avec un kit de montage.

Description	ID	
Kit de montage pour détecteur inductif		
AS-IN80-BSWS-SR 240/300	1561481	

ⓘ Le kit de montage doit être commandé séparément en option comme accessoire.

Détecteurs de proximité inductifs IN 80

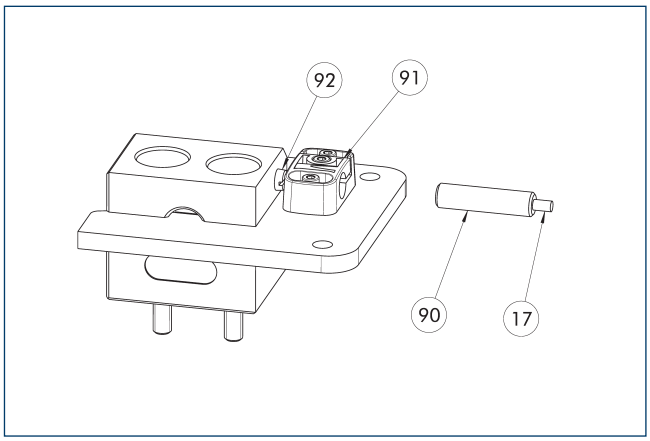

17 Sortie de câble
90 Détecteur IN ...
91 Support de détecteur
92 Vis du capteur

Détecteur de position à utiliser avec un kit de montage.

Description	ID	
Kit de montage pour détecteur inductif		
AS-IN80-BSWS-SR 240/300	1561481	
Détecteurs de proximité inductifs		
IN 80-S-M12	0301578	
IN 80-S-M8	0301478	
INK 80-S	0301550	

ⓘ Un détecteur (contact à fermeture/S) est nécessaire par station de dépôt, avec câble de rallonge en option Le kit de montage doit être commandé séparément en option comme accessoire. Les rayons de courbure minimaux admissibles des câbles de détecteur doivent être respectés. Ils sont généralement de 35 mm.

BSWS-R-PGZN-plus 300

Système de changement rapide de mors automatique

Diagramme des charges

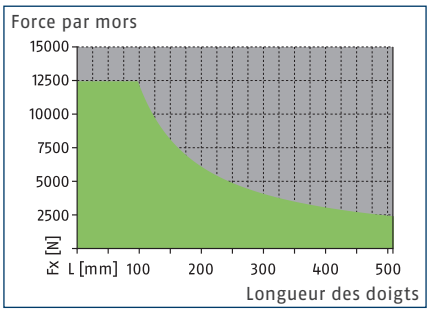

Plage admissible

Plage non admissible

Dimensions et charges max.

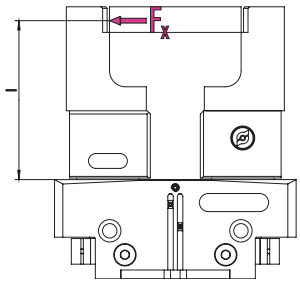

Pour les valeurs, voir le tableau des caractéristiques techniques

ⓘ Les moments et les forces indiqués correspondent à des valeurs statiques. Ils s'appliquent à chacun des mors de base et peuvent se produire simultanément.

Caractéristique techniques

Description		BSWS-BR 300
ID		1555944
Poids	[kg]	1.98
Nombre par ID		1
Température ambiante min./max.	[°C]	5/130
Limites de charge		
Couple de charge max. admissible	[Nm]	1220
Force Fx max. admissible	[N]	12430
Broche d'adaptation		
Description		BSWS-AR 300
ID		1453343
Poids	[kg]	1.06
Nombre par ID		2
Température ambiante min./max.	[°C]	5/130

Système de changement rapide de mors BSWS-R

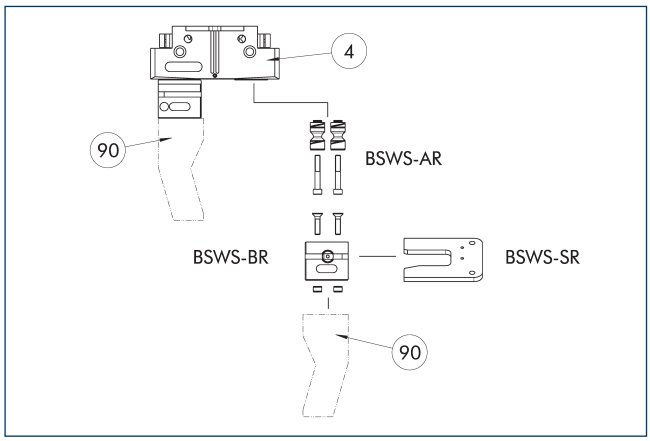

(4) Pinces de préhension

(90) Doigts de pince spécifiques

Le schéma montre la conception et une vue d'ensemble des composants du système de changement rapide de mors BSWS-R.

Système à changement rapide de mors BSWS-BR 300

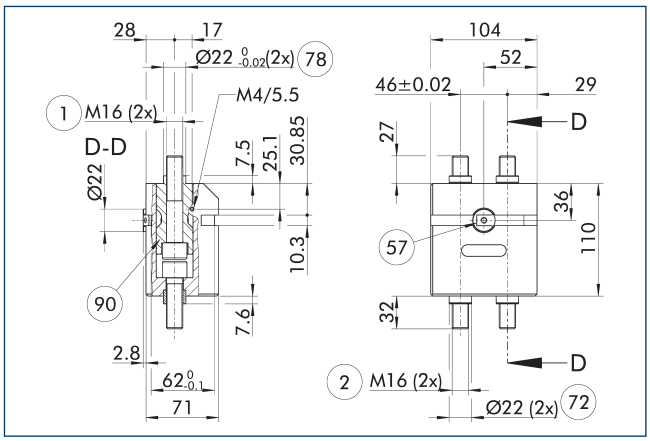

(1) Fixation de la pince

(2) Fixation des doigts

(57) Verrouillage

(72) Ajustement pour douilles de centrage

(78) Ajustement pour centrage

(90) Adaptateurs BSWS-AR (à commander séparément)

Le dessin présente le système automatique de changement rapide de mors.

ⓘ Les boulons adaptateurs BSWS-AR ne sont pas compris dans l'étendue de la livraison du BSWS-BR et doivent être commandés séparément.

Ébauches de doigts BSWS-ABR-PGZN-plus 300

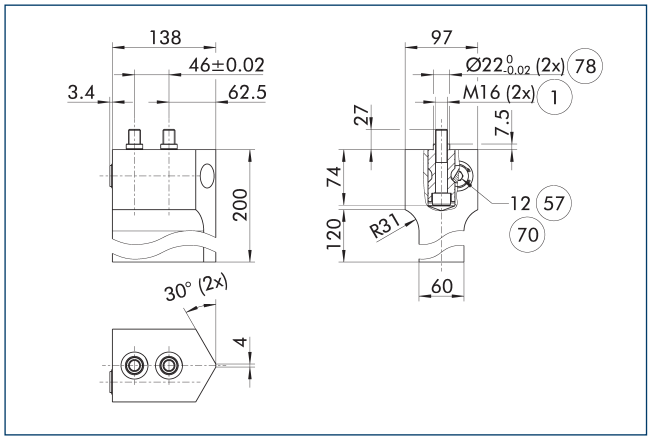

(1) Fixation de la pince

(57) Verrouillage

(70) Taille de clé

(78) Ajustement pour centrage

Le schéma représente l'ébauche de doigt avec système à changement rapide de mors pouvant être retouché par le client.

ⓘ Les adaptateurs BSWS-AR ne sont pas compris dans l'étendue de la livraison des ébauches de doigt BSWS-ABR/SBR-PGZN-plus et doivent être commandés séparément.

Conception de la station de dépôt

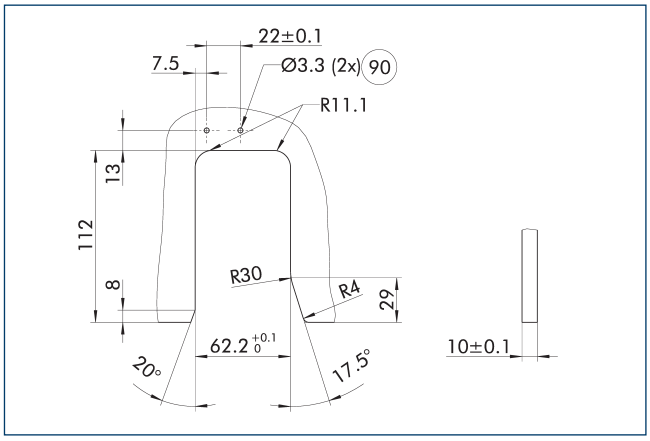

(90) Alésages pour détection par induction

BSWS-R-PGZN-plus 300

Système de changement rapide de mors automatique

Station de dépôt BSWS-SR

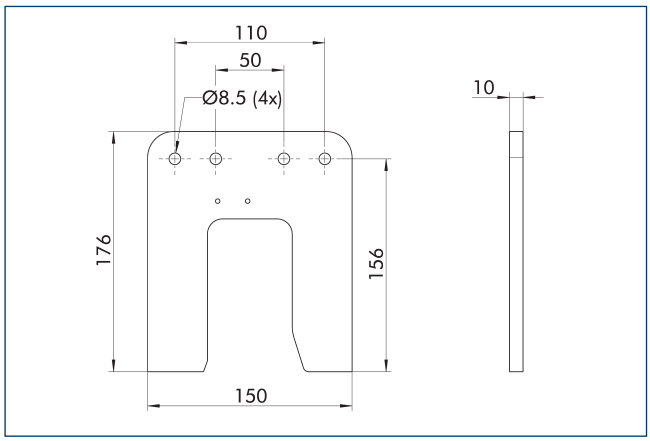

Description	ID	Etendue de la livraison
Système à changement rapide de mors		
BSWS-SR 300	1555982	1

Kit de montage pour détecteur de proximité IN 80

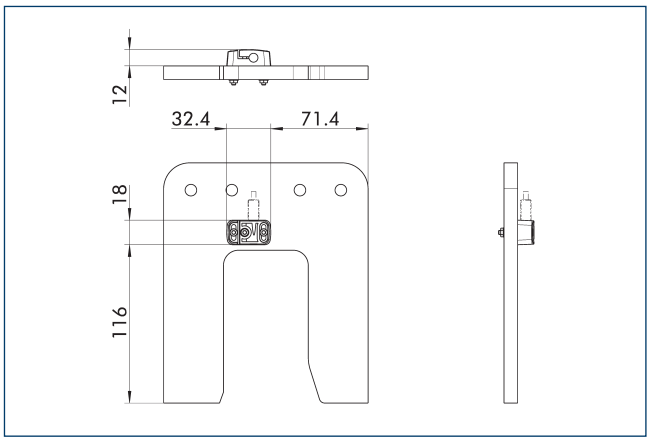

Détecteur de position à utiliser avec un kit de montage.

Description	ID	
Kit de montage pour détecteur inductif		
AS-IN80-BSWS-SR 240/300	1561481	

ⓘ Le kit de montage doit être commandé séparément en option comme accessoire.

Détecteurs de proximité inductifs IN 80

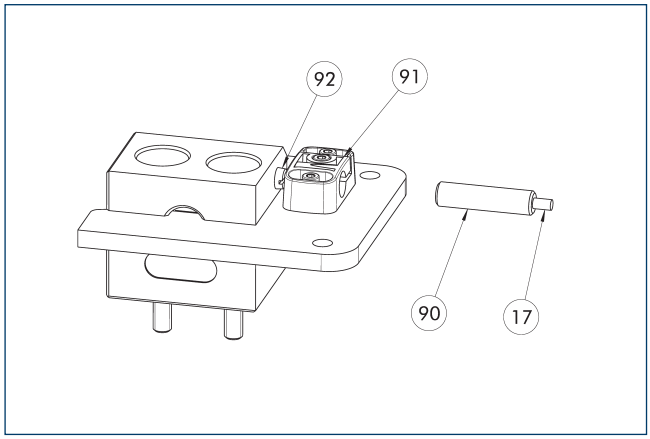

(17) Sortie de câble
(90) Détecteur IN ...
(91) Support de détecteur
(92) Vis du capteur

Détecteur de position à utiliser avec un kit de montage.

Description	ID	
Kit de montage pour détecteur inductif		
AS-IN80-BSWS-SR 240/300	1561481	
Détecteurs de proximité inductifs		
IN 80-S-M12	0301578	
IN 80-S-M8	0301478	
INK 80-S	0301550	

ⓘ Un détecteur (contact à fermeture/S) est nécessaire par station de dépôt, avec câble de rallonge en option Le kit de montage doit être commandé séparément en option comme accessoire. Les rayons de courbure minimaux admissibles des câbles de détecteur doivent être respectés. Ils sont généralement de 35 mm.

SCHUNK GmbH & Co. KG
Spann- und Greiftechnik

Bahnhofstr. 106 - 134
D-74348 Lauffen/Neckar
Tel. +49-7133-103-0
Fax +49-7133-103-2399
info@de.schunk.com
schunk.com

Folgen Sie uns | *Follow us*

2024-02-19 © 2024 SCHUNK GmbH & Co. KG