Superior Clamping and Gripping

Hoja de datos del producto

Sistema automático de cambio rápido de mordazas BSWS-R-PGZN-plus

Rápido. Flexible. Rentable.

Sistema automático de cambio rápido de mordazas BSWS-R

El sistema de cambio rápido de mordazas automático BSWS-R permite la sustitución rápida y automática de las mordazas superiores de la pinza. Esto aumenta la flexibilidad de la pinza con disponibilidad simultánea de la máquina sin supervisión. El BSWS-R permite el cambio automático y económico de los dedos prensores específicos para la pieza en comparación con el cambio de toda la pinza.

Campo de aplicación

Para la manipulación de diferentes piezas o geometrías de piezas en entornos limpios o ligeramente sucios mediante el uso de diferentes dedos prensores. Para todos los procesos en los que no es posible cambiar manualmente los procedimientos.

Ventajas y beneficios

Sustitución automático de las mordazas de agarre simple, sin energía y sin intervención manual, únicamente mediante el movimiento del robot

También adecuado para la operación con cobots La estación de depósito evita la sobrecarga del robot mediante un montaje elástico

PGN-plus-P fingerprint permite el uso universal y el reequipamiento en una amplia gama de series de pinzas

Diseño sencillo de los dedos ya no es necesario atornillar los dedos prensores personalizados, solo debe realizarse una rosca en el dedo

Proceso seguro mediante la detección de la presencia de los dedos prensores en la estación de depósito mediante un sensor de proximidad inductivo

No es posible confundir las mordazas de agarre mediante la codificación dactilar utilizando un soporte de datos RFID

Tamaños
Cantidad: 9

Peso
0.01 .. 1.98 kg

Descripción de funcionamiento

El sistema BSWS-R está compuesto por una base que está atornillada firmemente al dedo prensor específico de la pieza que debe cambiarse y dos pasadores adaptadores que están fijados a la mordaza base de la pinza. El mecanismo de bloqueo con arrastre de forma garantiza un cambio rápido de los dedos prensores. Los dedos prensores se cambian por retracción en la estación de almacenamiento, con lo que se activa el mecanismo de bloqueo. Como resultado, el dedo prensor permanece en la estación de depósito cuando se extiende hacia arriba. Se requieren dos bulones adaptadores (= un juego BSWS-AR), una base (BSWS-BR) y una estación de almacenamiento (BSWS-SR) para cada mordaza prensora.

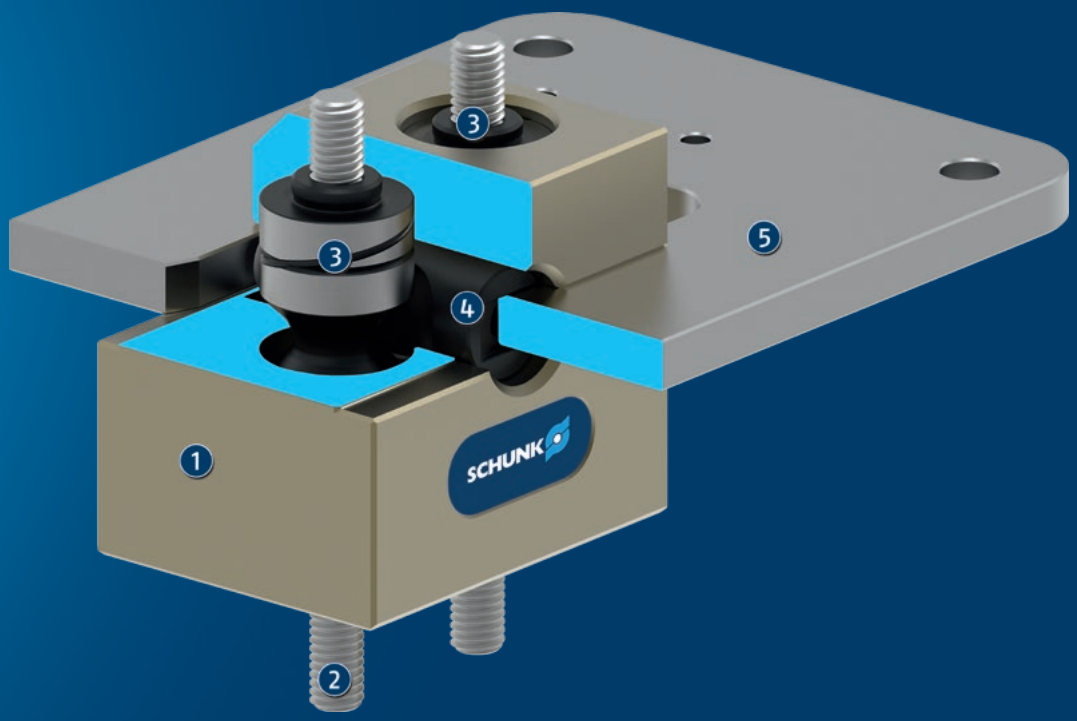

① **Sistema de cambio rápido de mordazas básicas BSWS-BR**

② **Fijación del dedo prensor específico de la pieza**

③ **Bulón adaptador BSWS-AR para la fijación a la mordaza básica**

④ **Perno de bloqueo precargado por resorte**

⑤ **Estación de depósito BSWS-SR para depositar el dedo prensor específico de la pieza, incl. el sistema de cambio rápido de mordazas básico BSWS-BR**

Descripción detallada del funcionamiento

Sistema de cambio rápido de mordazas automático BSWS-BR/BSWS-AR

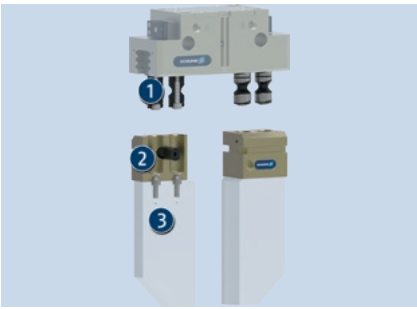

Con la combinación del BSWS-BR básico (firmemente atornillado al dedo prensor específico de la pieza) y el perno adaptador BSWS-AR (firmemente atornillado a las mordazas base de la pinza) es posible un cambio automático de las mordazas de agarre.

1. Adaptador de cambio rápido de dedos BSWS-AR
2. Sistema de cambio rápido de mordazas básicas BSWS-BR
3. Dedos prensores para piezas concretas

BSWS-BR en estado bloqueado sin bulón adaptador BSWS-AR

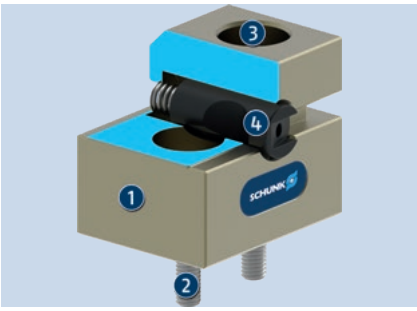

El perno de bloqueo se precarga por resorte y, por lo tanto, está bloqueado de forma estandarizada. El dedo prensor debe estar retraído en la estación de depósito BSWS-SR para poder cambiarlo.

1. Sistema de cambio rápido de mordazas básicas BSWS-BR
2. Ajuste del dedo prensor específico de la pieza
3. Taladro de fijación para el adaptador de cambio rápido de mordazas BSWS-AR
4. Perno de bloqueo precargado por resorte

BSWS-BR en estado desbloqueado en la estación de depósito BSWS-SR sin bulón adaptador BSWS-AR

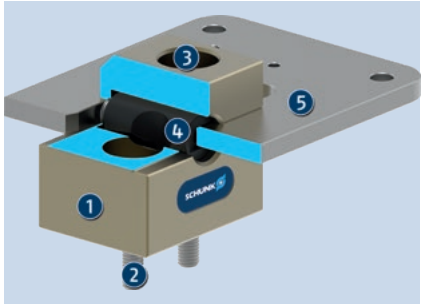

Cuando el BSWS-BR básico se desplaza a la estación de depósito BSWS-SR, el perno de bloqueo se presiona contra un muelle y de este modo se desbloquea. Ahora es posible retraer/extender el perno adaptador BSWS-AR en el BSWS-BR básico.

1. Sistema de cambio rápido de mordazas básicas BSWS-BR
2. Ajuste del dedo prensor específico de la pieza
3. Taladro de fijación para el adaptador de cambio rápido de mordazas BSWS-AR
4. Perno de bloqueo precargado por resorte
5. Estación de depósito BSWS-SR

BSWS-BR en estado desbloqueado en la estación de depósito BSWS-SR con bulón adaptador BSWS-AR

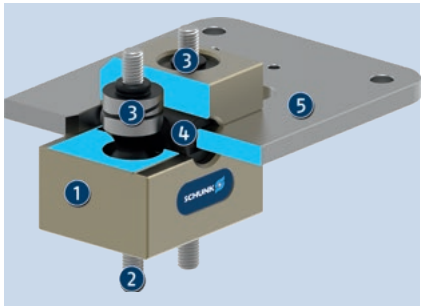

Para bloquear los pernos adaptadores BSWS-AR en el BSWS-BR básico, solo es necesario salir de la estación de depósito BSWS-SR.

1. Sistema de cambio rápido de mordazas básicas BSWS-BR
2. Ajuste del dedo prensor específico de la pieza
3. Adaptador de cambio rápido de dedos BSWS-AR
4. Perno de bloqueo precargado por resorte

BSWS-BR en estado bloqueado con bulón adaptador BSWS-AR

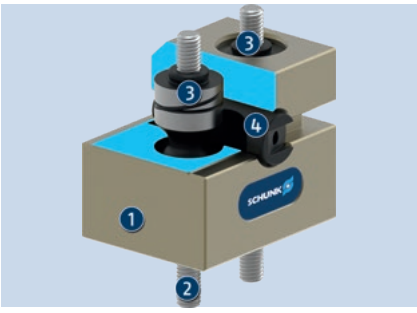

El perno de bloqueo precargado por muelle es presionado hacia atrás al estado bloqueado mediante el muelle instalado, creando una unión positiva con los dos pernos adaptadores BSWS-AR. La fuerza por muelle evita que se vuelvan a caer los dedos prensores.

1. Sistema de cambio rápido de mordazas básicas BSWS-BR
2. Ajuste del dedo prensor específico de la pieza
3. Adaptador de cambio rápido de dedos BSWS-AR
4. Perno de bloqueo precargado por resorte

Estación de depósito BSWS-SR

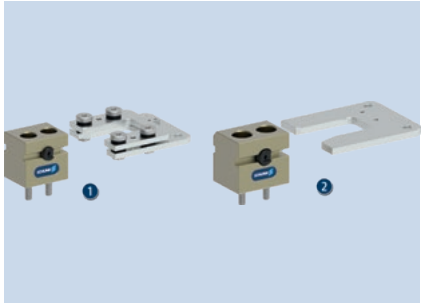

Las estaciones de depósito de los tamaños 50 – 100 también son adecuadas para la operación con cobots sin sobrecargarlos gracias a su fijación elástica integrada. A partir del tamaño 125, las estaciones de depósito se configuran sin fijación elástica.

1. Tamaño 50 – 100
2. Tamaños 125 – 300

Cambio del dedo prensor en 3 pasos

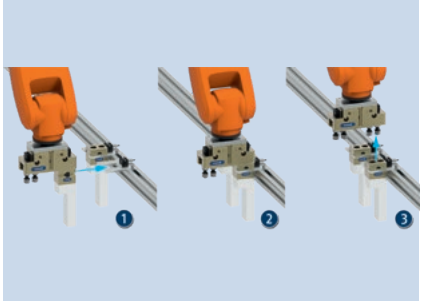

Tras el posicionamiento previo, el cambio propiamente dicho tiene lugar mediante el desplazamiento a la estación de depósito. Durante la retracción, se acciona el mecanismo de bloqueo. Como resultado, el dedo prensor permanece en la estación de depósito cuando se extiende hacia arriba.

1. Posicionamiento previo
2. Desplazamiento a la estación de depósito y desbloqueo del sistema de cambio rápido de mordazas básico BSWS-BR
3. Extensión y depósito del dedo prensor específico de la pieza

Detección inductiva de la presencia del BSWS-R en el BSWS-SR

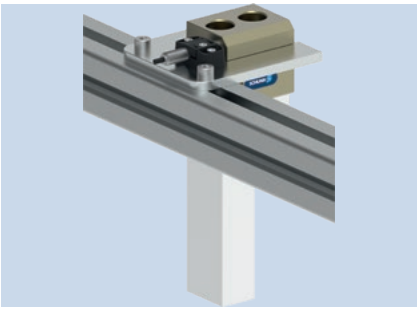

Para la detección de la presencia del BSWS-BR básico en la estación de depósito BSWS-SR, esta puede equiparse con un interruptor de proximidad inductivo.

Soporte de datos RFID

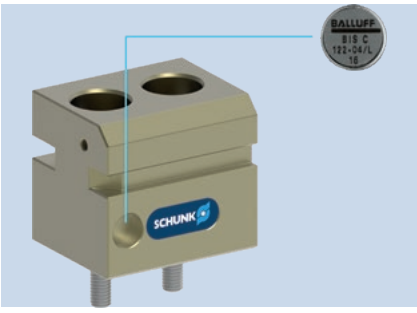

El BSWS-BR básico está preparado para la fijación de un soporte de datos RFID. La fijación de un soporte de datos RFID según la norma DIN 69873 permite la codificación de los dedos prensores específicos de la pieza.

Información general sobre la serie

Accionamiento: Automático

Garantía: 24 meses

Material suministrado: El sistema de cambio rápido de mordazas básico BSWS-BR (1 pieza por núm. de identif.), los adaptadores de cambio rápido de mordazas BSWS-AR (2 piezas por núm. de identif.) y la estación de depósito BSWS-SR (1 pieza por núm. de identif.) deben pedirse por separado.

Límites de carga: El máx. momento de carga permitido como resultado de la longitud de los dedos, la fuerza y las cargas que tienen lugar en la aceleración/los pares no debe superarse. Lo mismo sucede con la fuerza máxima permitida Fx. Independientemente de esto, debe prestarse atención a la longitud máxima admisible de los dedos y a los valores de carga admisibles del gripper utilizado.

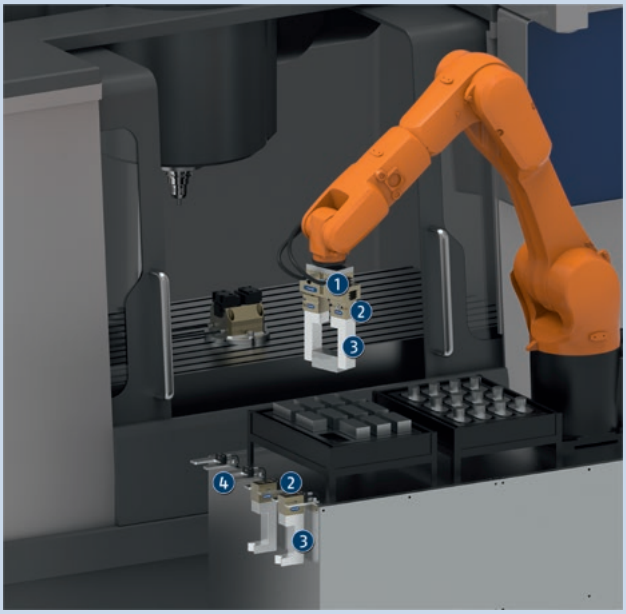

Ejemplo de aplicación

Unidad de agarre con sistema de cambio rápido de mordazas para el cambio automático de los dedos prensores específicos de la pieza

1. Gripper paralelo de dos dedos PGN-plus-P
2. Sistema de cambio rápido de mordazas BSWS-R
3. Dedos prensores para piezas concretas
4. Estación de depósito

SCHUNK le ofrece más...

Estos componentes consiguen una mayor rentabilidad del producto. La integración adecuada para la máxima funcionalidad, flexibilidad, fiabilidad y producción controlada.

Pinza paralela de 2 garras

Pinza central de 3 garras

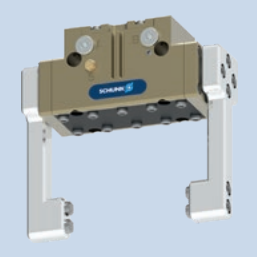

Pinza con mordaza intermedia

gripper eléctrico paralelo de 2 dedos

ⓘ Encontrará más información sobre estos productos en las siguientes páginas o en www.schunk.com.

Opciones e información especial

BSWS-AR: Para la variante de pinza "SD" (antipolvo), los tornillos suministrados son demasiado cortos. Por lo tanto, deben utilizarse tornillos más largos. Estos no están incluidos con el volumen de entrega.

BSWS-R-PGZN-plus 50

Sistema automático de cambio rápido de mordazas

Diagrama de carga

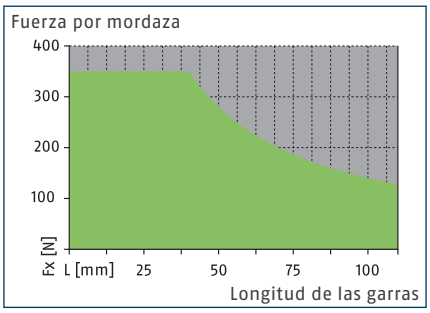

Margen admisible

Margen inadmisible

Dimensiones y cargas máximas

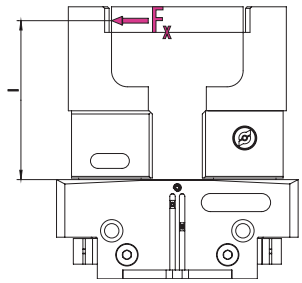

Para obtener información sobre los valores, consulte la tabla de datos técnicos

ⓘ Las fuerzas y los pares indicados son valores estáticos que se aplican a cada mordaza básica y pueden darse simultáneamente.

Datos técnicos

Denominación		BSWS-BR 50
ID		1555889
Peso	[kg]	0.03
Número por ID		1
Temperatura ambiente mín./máx.	[°C]	5/130
Límites de carga		
Par de carga máximo admisible	[Nm]	14
Fuerza Fx máx. permitida	[N]	350
Tornillo adaptador		
Denominación		BSWS-AR 50
ID		0300091
Peso	[kg]	0.01
Número por ID		2
Temperatura ambiente mín./máx.	[°C]	5/130

Sistema de cambio rápido de mordazas BSWS-R

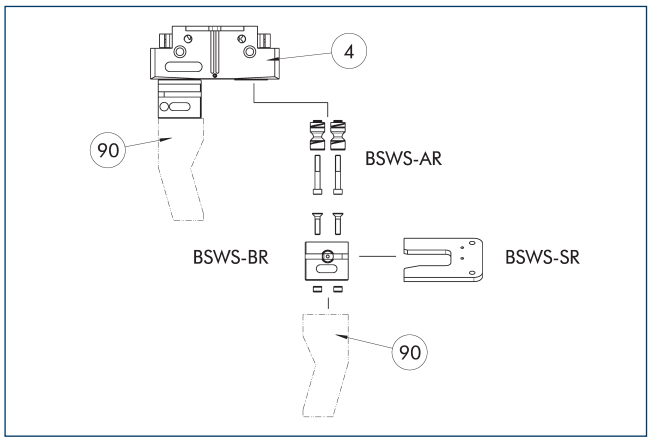

(4) Pinza

(90) Garras de pinzas personalizadas

El dibujo muestra el diseño y una visión general de los componentes del sistema de cambio rápido de mordazas BSWS-R.

Espiga adaptadora BSWS-AR 50

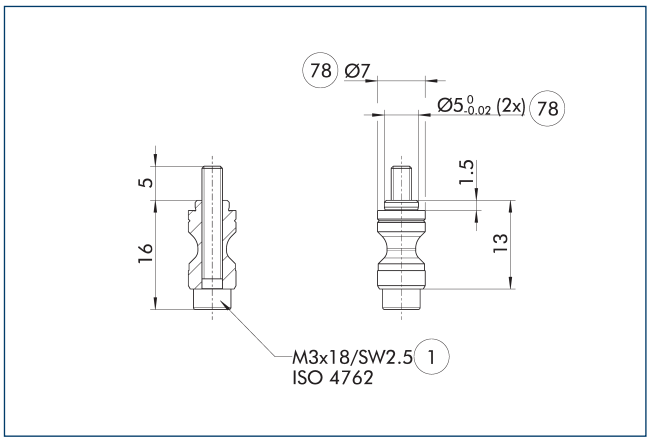

(1) Conexión de la pinza

(78) Ajuste para el centraje

BSWS-AR no es compatible con las versiones de precisión 788864 de las pinzas, ya que las conexiones son de diferentes tamaños.

ⓘ En el suministro están incluidos dos pasadores adaptadores BSWS-AR, incl. tornillos.

Sistema de cambio rápido de mordazas BSWS-BR 50

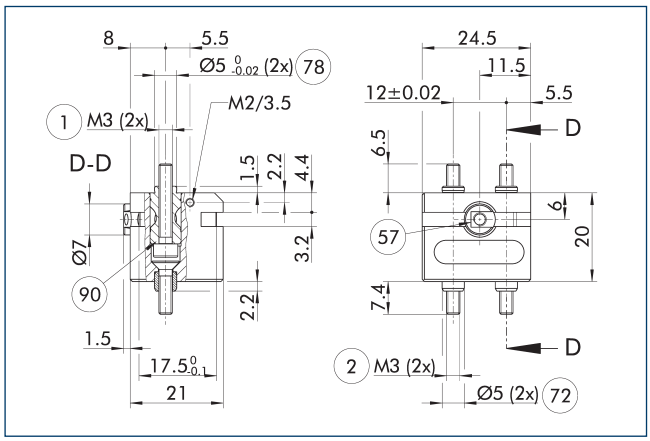

(1) Conexión de la pinza

(2) Conexión del dedo

(57) Bloqueo

(72) Índice del muelle

(78) Ajuste para el centraje

(90) Pasadores adaptadores BSWS-AR (se piden opcionalmente)

El dibujo muestra el sistema de cambio rápido de mordazas automático BSWS-R.

ⓘ Los pernos adaptadores BSWS-AR mostrados no están incluidos en el volumen de entrega del BSWS-BR y deben pedirse por separado.

Diseño de la estación de depósito

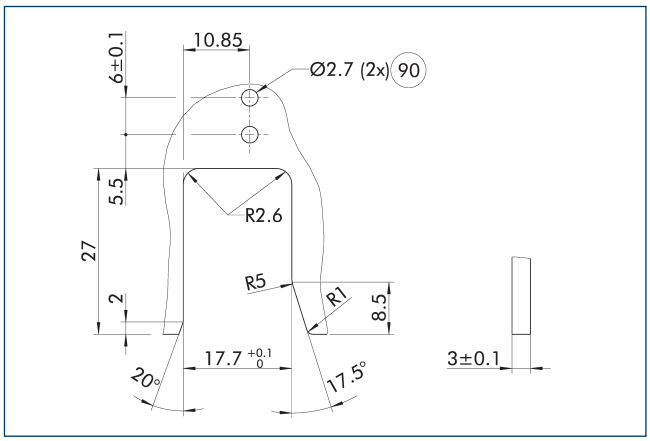

(90) Orificios para detección inductiva

El dibujo muestra las dimensiones de fabricación del contorno para depositar el sistema de cambio rápido de mordazas básico BSWS-BR.

Estación de depósito BSWS-SR

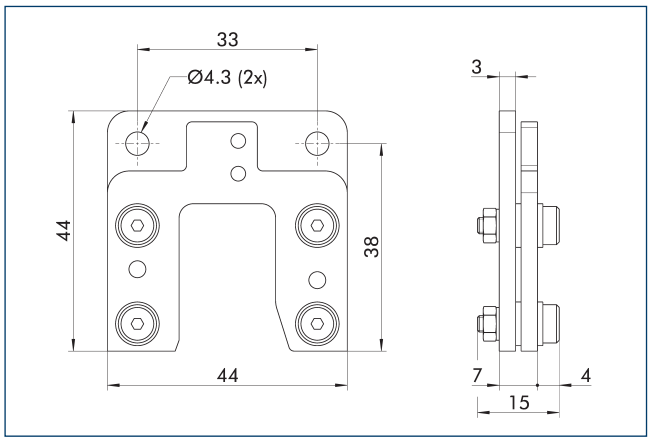

Denominación	ID	Material suministrado
Sistema de cambio rápido de garras		
BSWS-SR 50	1555948	1

Juego de montaje para el interruptor de proximidad IN 40

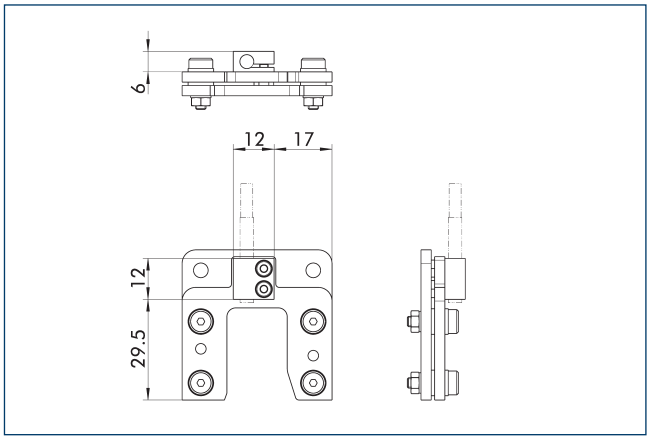

Sensor de posición final, instalado con el kit de montaje

Denominación	ID	Material suministrado
Juego de montaje para el interruptor de proximidad		
AS-IN40-BSWS-SR 50/64	1561455	1

ⓘ El kit de montaje, se debe solicitar opcionalmente como un accesorio.

Interruptores de proximidad inductivos IN 40

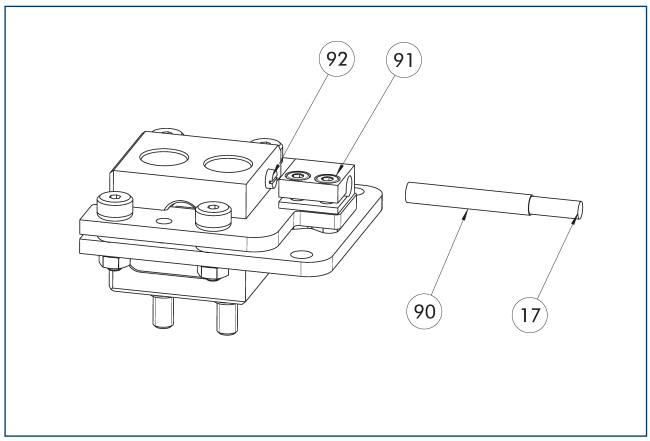

(17) Salida del cable
(90) Sensor IN ...
(91) Soporte del sensor
(92) Tornillo del sensor

Sensor de posición final, instalado con el kit de montaje

Denominación	ID	Material suministrado
Juego de montaje para el interruptor de proximidad		
AS-IN40-BSWS-SR 50/64	1561455	1
Detectores de proximidad inductivos		
IN 40-S-M12	0301574	
IN 40-S-M8	0301474	
INK 40-S	0301555	

ⓘ Se necesita un sensor (contacto de cierre/S) por cada estación de depósito y prolongaciones de cable opcionales. El kit de montaje, se debe solicitar opcionalmente como un accesorio. Para los cables del sensor, tenga en cuenta el radio mínimo admisible de flexión. Por lo general suele ser de 35 mm.

BSWS-R-PGZN-plus 64

Sistema automático de cambio rápido de mordazas

Diagrama de carga

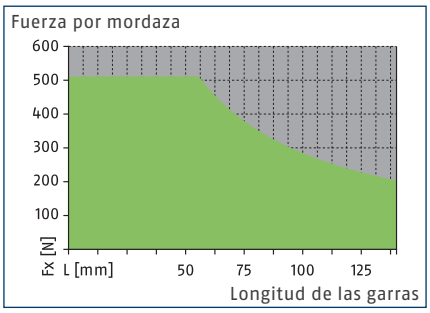

Margen admisible

Margen inadmisible

Dimensiones y cargas máximas

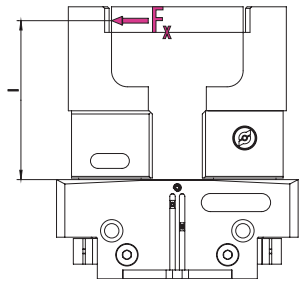

Para obtener información sobre los valores, consulte la tabla de datos técnicos

ⓘ Las fuerzas y los pares indicados son valores estáticos que se aplican a cada mordaza básica y pueden darse simultáneamente.

Datos técnicos

Denominación		BSWS-BR 64	BSWS-BR 64
ID		1555914	1555914
Peso	[kg]	0.05	0.05
Número por ID		1	1
Temperatura ambiente mín./máx.	[°C]	5/130	5/130
Límites de carga			
Par de carga máximo admisible	[Nm]	29	29
Fuerza Fx máx. permitida	[N]	510	510
Tornillo adaptador			
Denominación		BSWS-AR 64	BSWS-AR 10
ID		0300092	1515447
Peso	[kg]	0.015	0.015
Número por ID		2	2
Temperatura ambiente mín./máx.	[°C]	5/130	5/130

Sistema de cambio rápido de mordazas BSWS-R

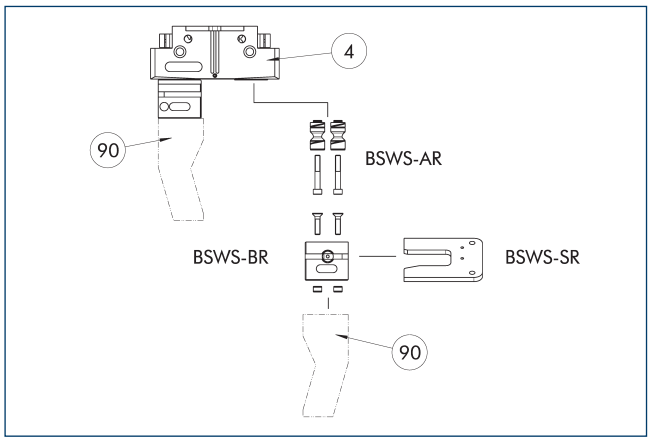

(4) Pinza

(90) Garras de pinzas personalizadas

El dibujo muestra el diseño y una visión general de los componentes del sistema de cambio rápido de mordazas BSWS-R.

Espiga adaptadora BSWS-AR 64

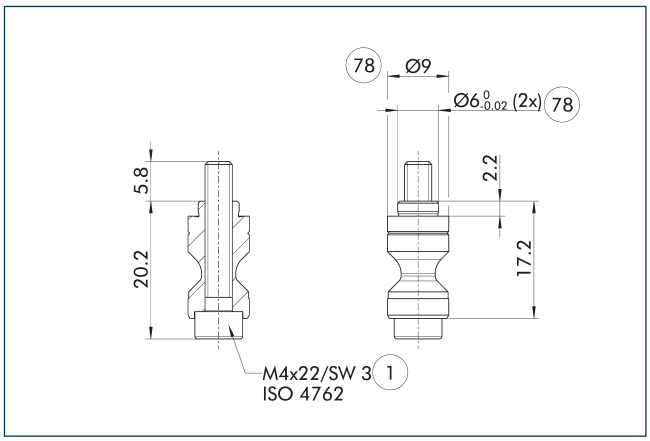

(1) Conexión de la pinza

(78) Ajuste para el centraje

BSWS-AR no es compatible con las versiones de precisión 788864 de las pinzas, ya que las conexiones son de diferentes tamaños.

ⓘ En el suministro están incluidos dos pasadores adaptadores BSWS-AR, incl. tornillos.

Espiga adaptadora BSWS-AR 10

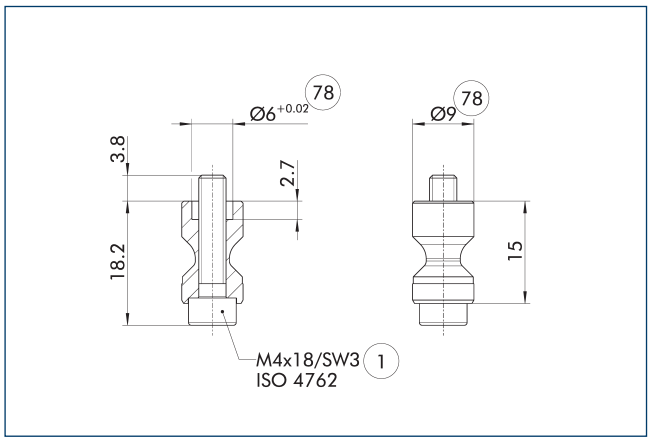

(1) Conexión de la pinza

(78) Ajuste para el centraje

Estos pernos BSWS-AR son especialmente adecuados para la serie de grippers PGL-plus-P, en la que los casquillos de centrado están fresados en la mordaza base del gripper.

ⓘ En el suministro están incluidos dos pasadores adaptadores BSWS-AR, incl. tornillos.

Sistema de cambio rápido de mordazas BSWS-BR 64

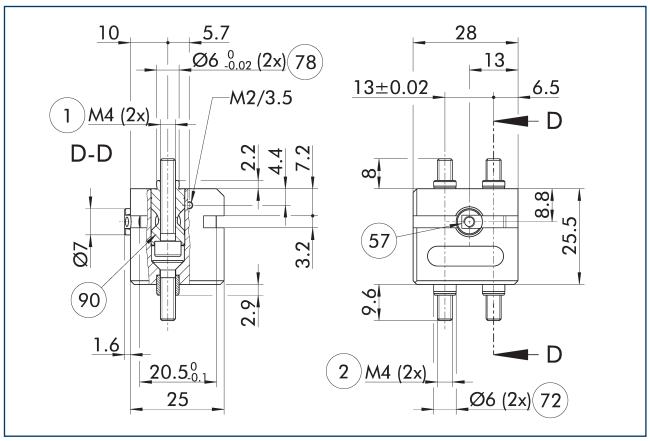

(1) Conexión de la pinza

(2) Conexión del dedo

(57) Bloqueo

(72) Índice del muelle

(78) Ajuste para el centraje

(90) Pasadores adaptadores BSWS-AR (se piden opcionalmente)

El dibujo muestra el sistema de cambio rápido de mordazas automático BSWS-R.

ⓘ Los pernos adaptadores BSWS-AR mostrados no están incluidos en el volumen de entrega del BSWS-BR y deben pedirse por separado.

BSWS-R-PGZN-plus 64

Sistema automático de cambio rápido de mordazas

Diseño de la estación de depósito

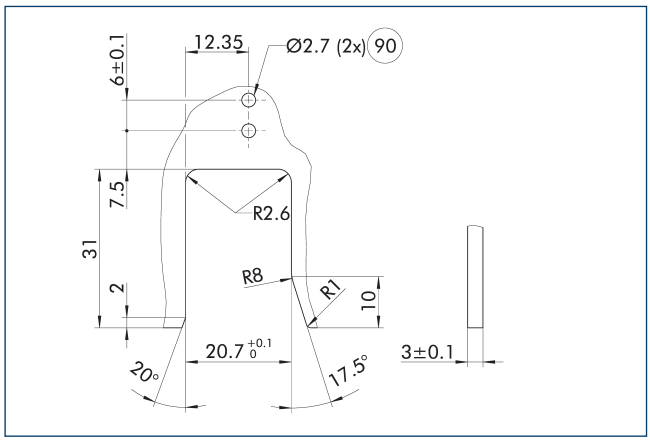

90 Orificios para detección inductiva

El dibujo muestra las dimensiones de fabricación del contorno para depositar el sistema de cambio rápido de mordazas básico BSWS-BR.

Estación de depósito BSWS-SR

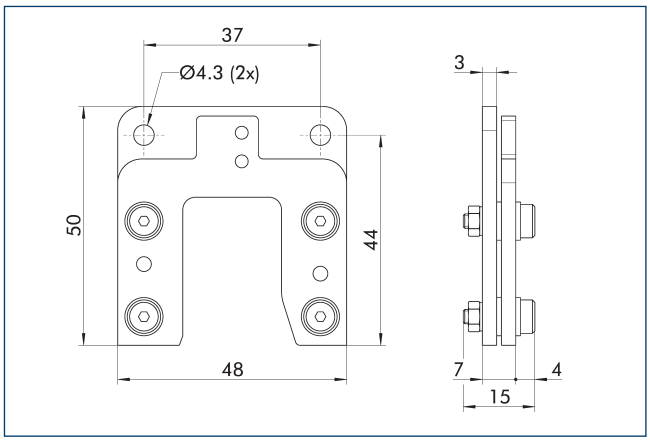

Denominación	ID	Material suministrado
Sistema de cambio rápido de garras		
BSWS-SR 64	1555950	1

Juego de montaje para el interruptor de proximidad IN 40

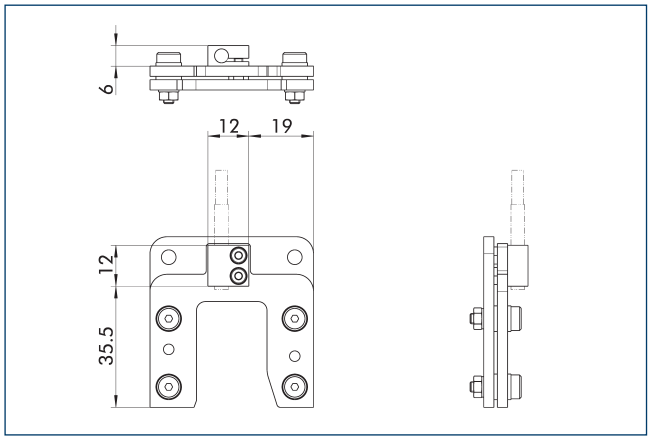

Sensor de posición final, instalado con el kit de montaje

Denominación	ID	Material suministrado
Juego de montaje para el interruptor de proximidad		
AS-IN40-BSWS-SR 50/64	1561455	1

ⓘ El kit de montaje, se debe solicitar opcionalmente como un accesorio.

Interruptores de proximidad inductivos IN 40

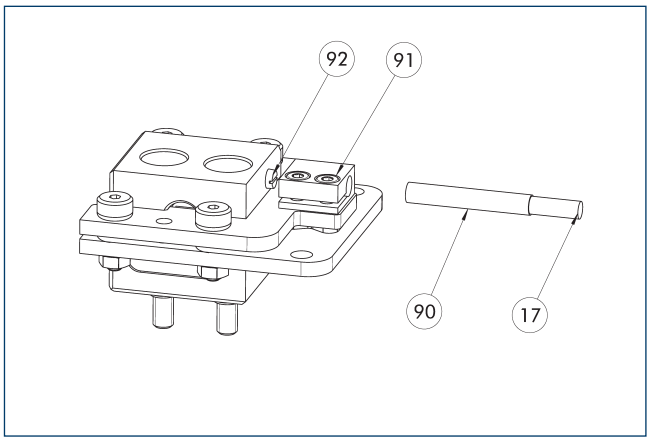

17 Salida del cable
90 Sensor IN ...
91 Soporte del sensor
92 Tornillo del sensor

Sensor de posición final, instalado con el kit de montaje

Denominación	ID	Material suministrado
Juego de montaje para el interruptor de proximidad		
AS-IN40-BSWS-SR 50/64	1561455	1
Detectores de proximidad inductivos		
IN 40-S-M12	0301574	
IN 40-S-M8	0301474	
INK 40-S	0301555	

ⓘ Se necesita un sensor (contacto de cierre/S) por cada estación de depósito y prolongaciones de cable opcionales. El kit de montaje, se debe solicitar opcionalmente como un accesorio. Para los cables del sensor, tenga en cuenta el radio mínimo admisible de flexión. Por lo general suele ser de 35 mm.

BSWS-R-PGZN-plus 80

Sistema automático de cambio rápido de mordazas

Diagrama de carga

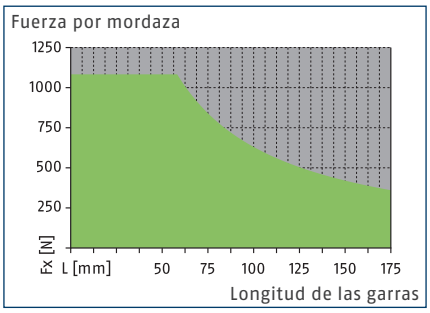

Margen admisible

Margen inadmisible

Dimensiones y cargas máximas

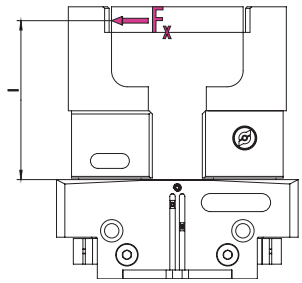

Para obtener información sobre los valores, consulte la tabla de datos técnicos

ⓘ Las fuerzas y los pares indicados son valores estáticos que se aplican a cada mordaza básica y pueden darse simultáneamente.

Datos técnicos

Denominación		BSWS-BR 80	BSWS-BR 80
ID		1555917	1555917
Peso	[kg]	0.07	0.07
Número por ID		1	1
Temperatura ambiente mín./máx.	[°C]	5/130	5/130
Límites de carga			
Par de carga máximo admisible	[Nm]	63	63
Fuerza Fx máx. permitida	[N]	1080	1080
Tornillo adaptador			
Denominación		BSWS-AR 80	BSWS-AR 13
ID		0300093	1515448
Peso	[kg]	0.03	0.03
Número por ID		2	2
Temperatura ambiente mín./máx.	[°C]	5/130	5/130

Sistema de cambio rápido de mordazas BSWS-R

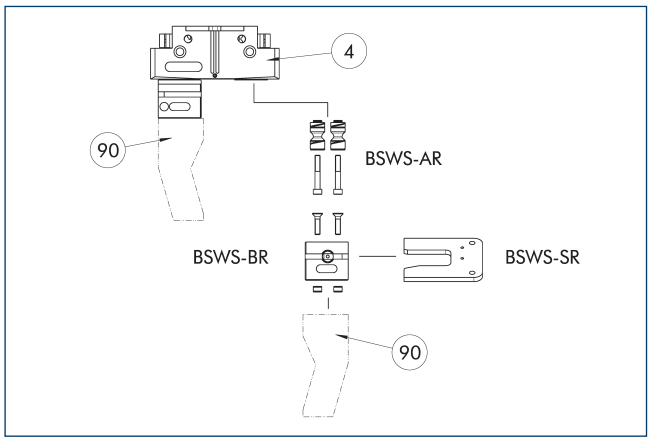

(4) Pinza

(90) Garras de pinzas personalizadas

El dibujo muestra el diseño y una visión general de los componentes del sistema de cambio rápido de mordazas BSWS-R.

Espiga adaptadora BSWS-AR 80

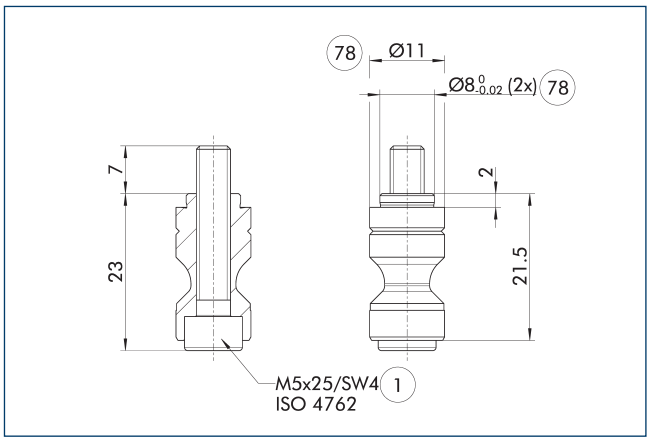

(1) Conexión de la pinza

(78) Ajuste para el centraje

BSWS-AR no es compatible con las versiones de precisión 788864 de las pinzas, ya que las conexiones son de diferentes tamaños.

ⓘ En el suministro están incluidos dos pasadores adaptadores BSWS-AR, incl. tornillos.

Espiga adaptadora BSWS-AR 13

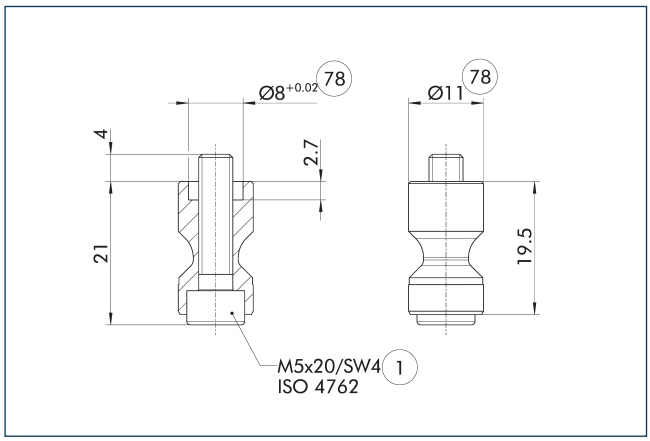

(1) Conexión de la pinza

(78) Ajuste para el centraje

Estos pernos BSWS-AR son especialmente adecuados para la serie de grippers PGL-plus-P, en la que los casquillos de centrado están fresados en la mordaza base del gripper.

ⓘ En el suministro están incluidos dos pasadores adaptadores BSWS-AR, incl. tornillos.

Sistema de cambio rápido de mordazas BSWS-BR 80

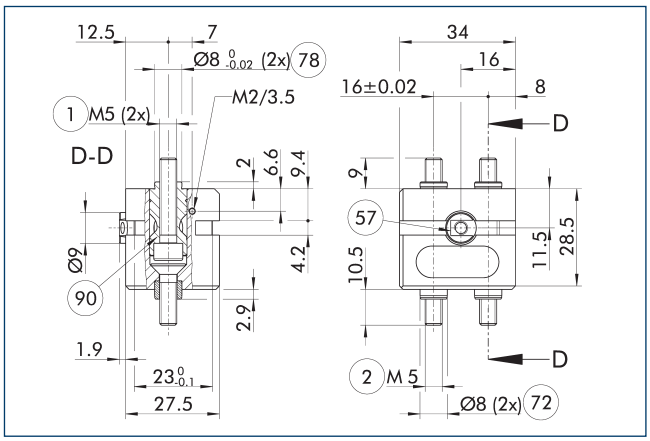

(1) Conexión de la pinza

(2) Conexión del dedo

(57) Bloqueo

(72) Índice del muelle

(78) Ajuste para el centraje

(90) Pasadores adaptadores BSWS-AR (se piden opcionalmente)

El dibujo muestra el sistema de cambio rápido de mordazas automático BSWS-R.

ⓘ Los pernos adaptadores BSWS-AR mostrados no están incluidos en el volumen de entrega del BSWS-BR y deben pedirse por separado.

BSWS-R-PGZN-plus 80

Sistema automático de cambio rápido de mordazas

Diseño de la estación de depósito

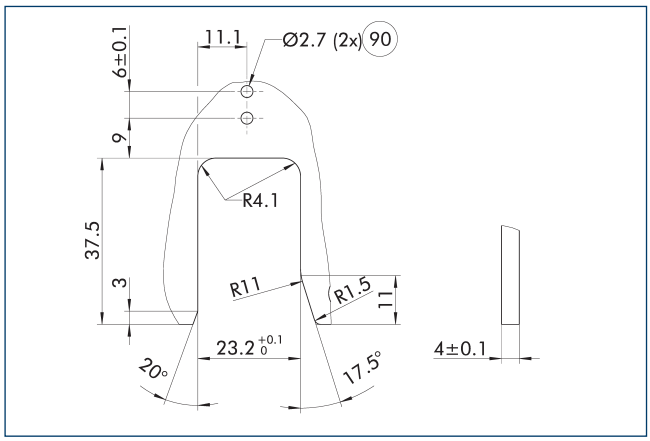

90 Orificios para detección inductiva

El dibujo muestra las dimensiones de fabricación del contorno para depositar el sistema de cambio rápido de mordazas básico BSWS-BR.

Estación de depósito BSWS-SR

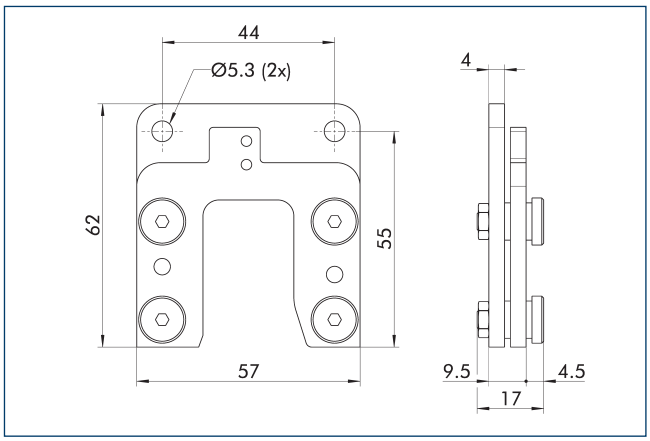

Denominación	ID	Material suministrado
Sistema de cambio rápido de garras		
BSWS-SR 80	1555951	1

Juego de montaje para el interruptor de proximidad IN 40

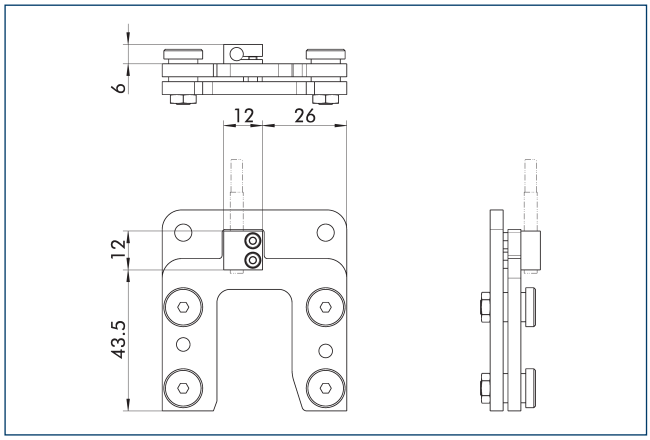

Sensor de posición final, instalado con el kit de montaje

Denominación	ID	Material suministrado
Juego de montaje para el interruptor de proximidad		
AS-IN40-BSWS-SR 80/100	1561458	1

ⓘ El kit de montaje, se debe solicitar opcionalmente como un accesorio.

Interruptores de proximidad inductivos IN 40

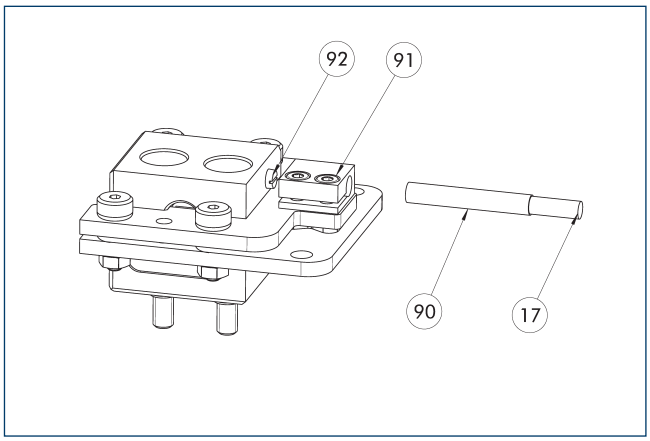

17 Salida del cable
90 Sensor IN ...
91 Soporte del sensor
92 Tornillo del sensor

Sensor de posición final, instalado con el kit de montaje

Denominación	ID	Material suministrado
Juego de montaje para el interruptor de proximidad		
AS-IN40-BSWS-SR 80/100	1561458	1
Detectores de proximidad inductivos		
IN 40-S-M12	0301574	
IN 40-S-M8	0301474	
INK 40-S	0301555	

ⓘ Se necesita un sensor (contacto de cierre/S) por cada estación de depósito y prolongaciones de cable opcionales. El kit de montaje, se debe solicitar opcionalmente como un accesorio. Para los cables del sensor, tenga en cuenta el radio mínimo admisible de flexión. Por lo general suele ser de 35 mm.

BSWS-R-PGZN-plus 100

Sistema automático de cambio rápido de mordazas

Diagrama de carga

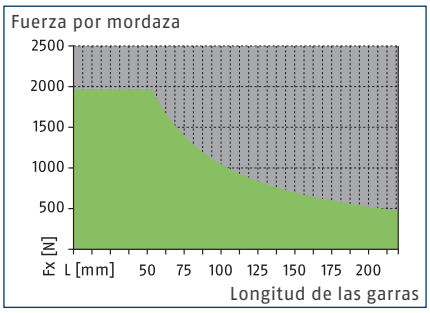

Margen admisible

Margen inadmisible

Dimensiones y cargas máximas

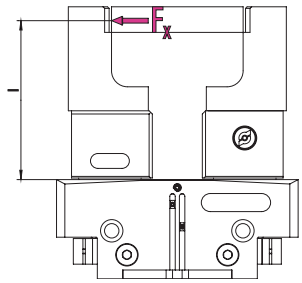

Para obtener información sobre los valores, consulte la tabla de datos técnicos

ⓘ Las fuerzas y los pares indicados son valores estáticos que se aplican a cada mordaza básica y pueden darse simultáneamente.

Datos técnicos

Denominación		BSWS-BR 100	BSWS-BR 100
ID		1555933	1555933
Peso	[kg]	0.15	0.15
Número por ID		1	1
Temperatura ambiente mín./máx.	[°C]	5/130	5/130
Límites de carga			
Par de carga máximo admisible	[Nm]	105	105
Fuerza Fx máx. permitida	[N]	1960	1960
Tornillo adaptador			
Denominación		BSWS-AR 100	BSWS-AR 16
ID		0300094	1515470
Peso	[kg]	0.15	0.06
Número por ID		2	2
Temperatura ambiente mín./máx.	[°C]	5/130	5/130

Sistema de cambio rápido de mordazas BSWS-R

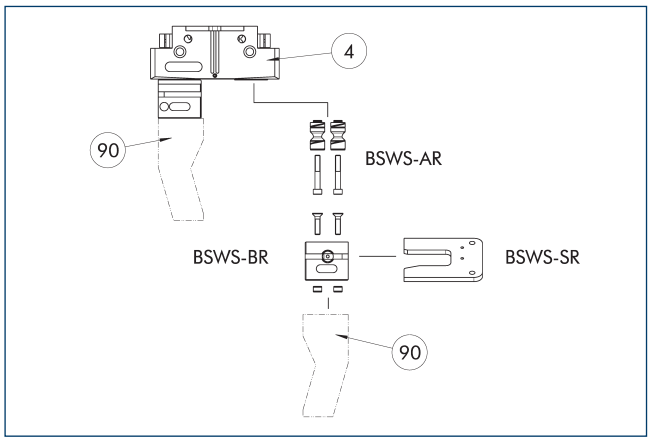

(4) Pinza

(90) Garras de pinzas personalizadas

El dibujo muestra el diseño y una visión general de los componentes del sistema de cambio rápido de mordazas BSWS-R.

Espiga adaptadora BSWS-AR 100

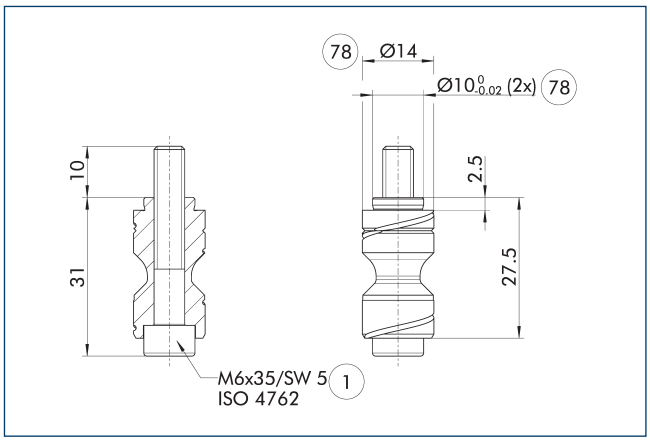

(1) Conexión de la pinza

(78) Ajuste para el centraje

BSWS-AR no es compatible con las versiones de precisión 788864 de las pinzas, ya que las conexiones son de diferentes tamaños.

ⓘ En el suministro están incluidos dos pasadores adaptadores BSWS-AR, incl. tornillos.

Espiga adaptadora BSWS-AR 16

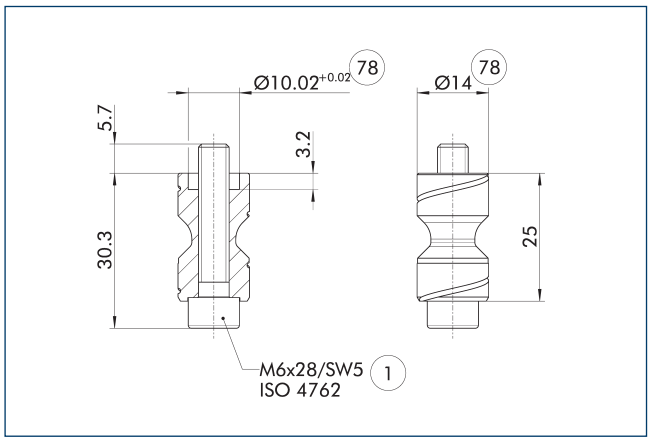

(1) Conexión de la pinza

(78) Ajuste para el centraje

Estos pernos BSWS-AR son especialmente adecuados para la serie de grippers PGL-plus-P, en la que los casquillos de centrado están fresados en la mordaza base del gripper.

ⓘ En el suministro están incluidos dos pasadores adaptadores BSWS-AR, incl. tornillos.

Sistema de cambio rápido de mordazas BSWS-BR-100

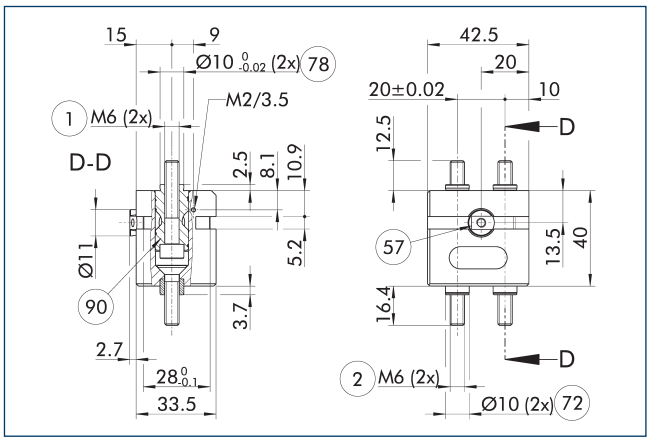

(1) Conexión de la pinza

(2) Conexión del dedo

(57) Bloqueo

(72) Índice del muelle

(78) Ajuste para el centraje

(90) Pasadores adaptadores BSWS-AR (se piden opcionalmente)

El dibujo muestra el sistema de cambio rápido de mordazas automático BSWS-R.

ⓘ Los pernos adaptadores BSWS-AR mostrados no están incluidos en el volumen de entrega del BSWS-BR y deben pedirse por separado.

BSWS-R-PGZN-plus 100

Sistema automático de cambio rápido de mordazas

Diseño de la estación de depósito

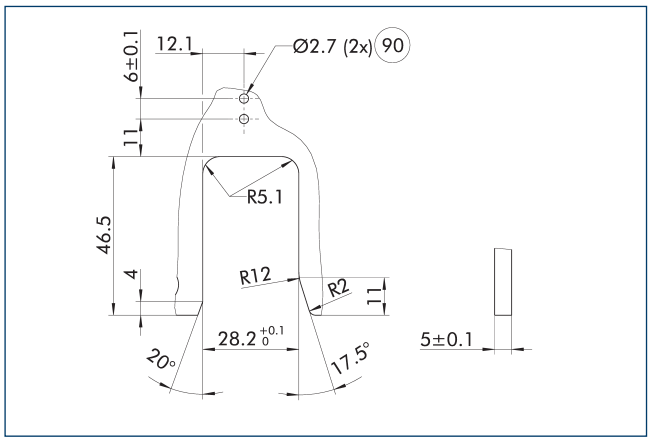

90 Orificios para detección inductiva

El dibujo muestra las dimensiones de fabricación del contorno para depositar el sistema de cambio rápido de mordazas básico BSWS-BR.

Estación de depósito BSWS-SR

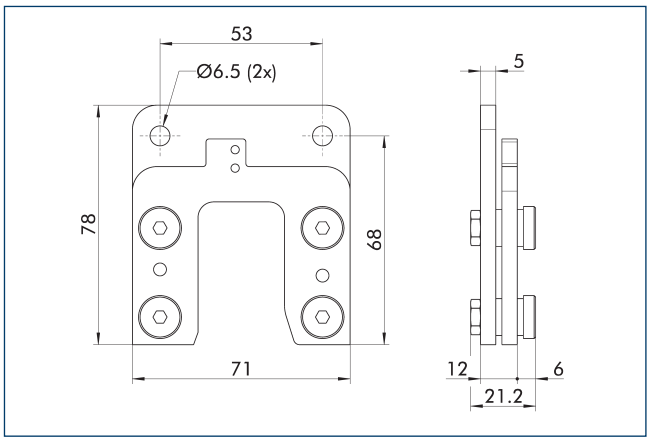

Denominación	ID	Material suministrado
Sistema de cambio rápido de garras		
BSWS-SR 100	1555959	1

Juego de montaje para el interruptor de proximidad IN 40

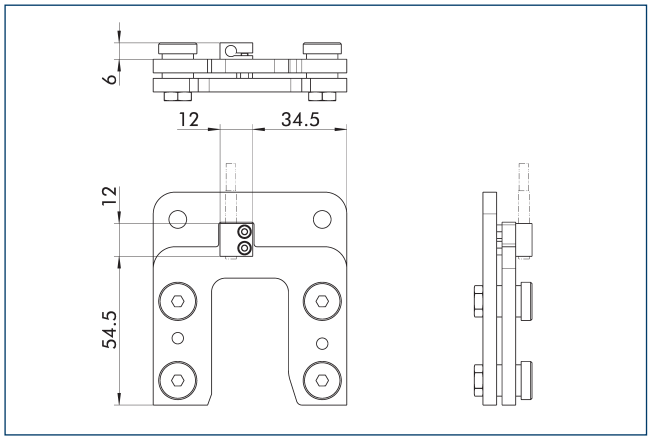

Sensor de posición final, instalado con el kit de montaje

Denominación	ID	Material suministrado
Juego de montaje para el interruptor de proximidad		
AS-IN40-BSWS-SR 80/100	1561458	1

ⓘ El kit de montaje, se debe solicitar opcionalmente como un accesorio.

Interruptores de proximidad inductivos IN 40

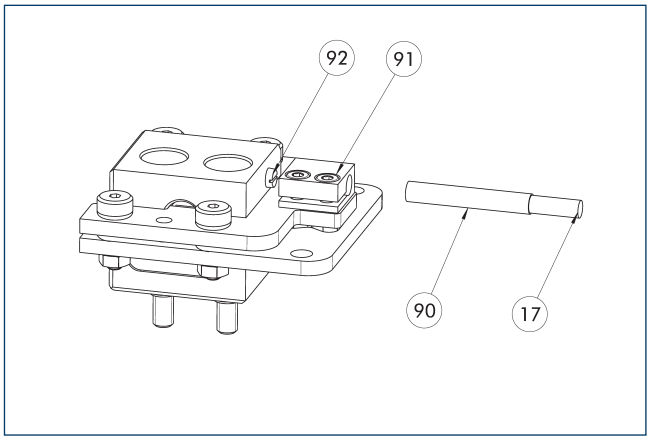

17 Salida del cable
90 Sensor IN ...
91 Soporte del sensor
92 Tornillo del sensor

Sensor de posición final, instalado con el kit de montaje

Denominación	ID	Material suministrado
Juego de montaje para el interruptor de proximidad		
AS-IN40-BSWS-SR 80/100	1561458	1
Detectores de proximidad inductivos		
IN 40-S-M12	0301574	
IN 40-S-M8	0301474	
INK 40-S	0301555	

ⓘ Se necesita un sensor (contacto de cierre/S) por cada estación de depósito y prolongaciones de cable opcionales. El kit de montaje, se debe solicitar opcionalmente como un accesorio. Para los cables del sensor, tenga en cuenta el radio mínimo admisible de flexión. Por lo general suele ser de 35 mm.

BSWS-R-PGZN-plus 125

Sistema automático de cambio rápido de mordazas

Diagrama de carga

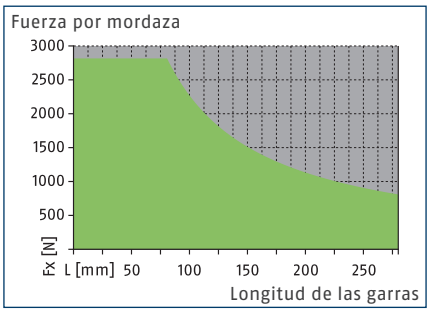

Margen admisible

Margen inadmisible

Dimensiones y cargas máximas

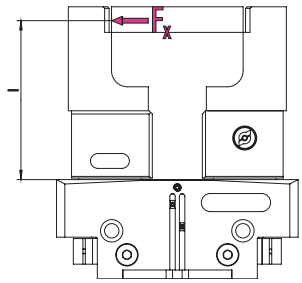

Para obtener información sobre los valores, consulte la tabla de datos técnicos

ⓘ Las fuerzas y los pares indicados son valores estáticos que se aplican a cada mordaza básica y pueden darse simultáneamente.

Datos técnicos

Denominación		BSWS-BR 125	BSWS-BR 125
ID		1555937	1555937
Peso	[kg]	0.22	0.22
Número por ID		1	1
Temperatura ambiente mín./máx.	[°C]	5/130	5/130
Límites de carga			
Par de carga máximo admisible	[Nm]	225	225
Fuerza Fx máx. permitida	[N]	2815	2815
Tornillo adaptador			
Denominación		BSWS-AR 125	BSWS-AR 20
ID		0300095	1515474
Peso	[kg]	0.1	0.1
Número por ID		2	2
Temperatura ambiente mín./máx.	[°C]	5/130	5/130

Sistema de cambio rápido de mordazas BSWS-R

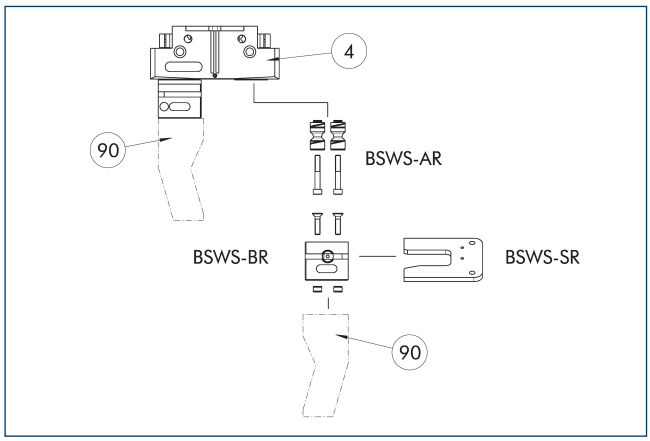

(4) Pinza

(90) Garras de pinzas personalizadas

El dibujo muestra el diseño y una visión general de los componentes del sistema de cambio rápido de mordazas BSWS-R.

Espiga adaptadora BSWS-AR 125

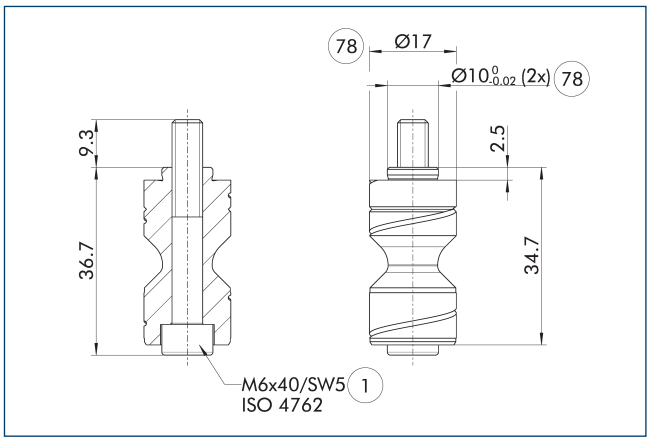

(1) Conexión de la pinza

(78) Ajuste para el centraje

BSWS-AR no es compatible con las versiones de precisión 788864 de las pinzas, ya que las conexiones son de diferentes tamaños.

ⓘ En el suministro están incluidos dos pasadores adaptadores BSWS-AR, incl. tornillos.

Espiga adaptadora BSWS-AR 20

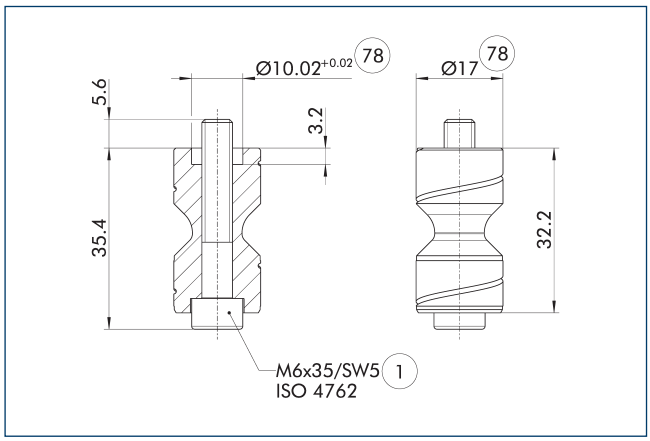

(1) Conexión de la pinza

(78) Ajuste para el centraje

Estos pernos BSWS-AR son especialmente adecuados para la serie de grippers PGL-plus-P, en la que los casquillos de centrado están fresados en la mordaza base del gripper.

ⓘ En el suministro están incluidos dos pasadores adaptadores BSWS-AR, incl. tornillos.

Sistema de cambio rápido de mordazas BSWS-BR 125

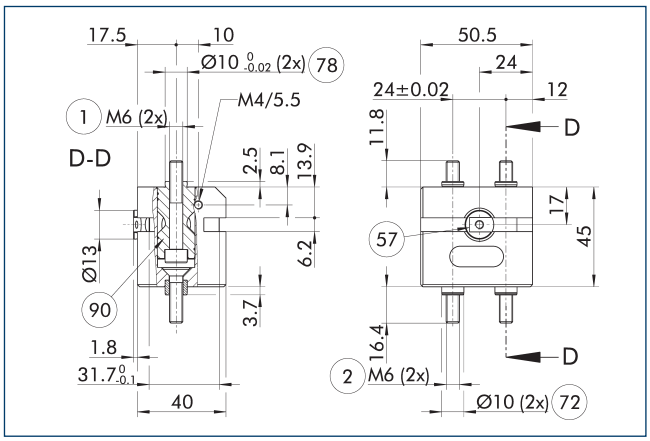

(1) Conexión de la pinza

(2) Conexión del dedo

(57) Bloqueo

(72) Índice del muelle

(78) Ajuste para el centraje

(90) Pasadores adaptadores BSWS-AR (se piden opcionalmente)

El dibujo muestra el sistema de cambio rápido de mordazas automático BSWS-R.

ⓘ Los pernos adaptadores BSWS-AR mostrados no están incluidos en el volumen de entrega del BSWS-BR y deben pedirse por separado.

BSWS-R-PGZN-plus 125

Sistema automático de cambio rápido de mordazas

Diseño de la estación de depósito

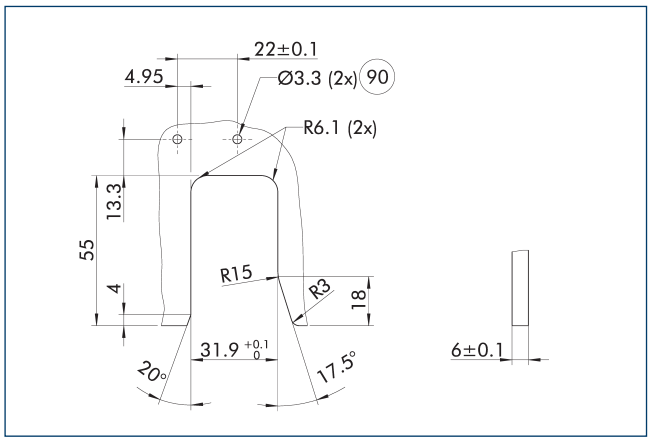

90 Orificios para detección inductiva

El dibujo muestra las dimensiones de fabricación del contorno para depositar el sistema de cambio rápido de mordazas básico BSWS-BR.

Estación de depósito BSWS-SR

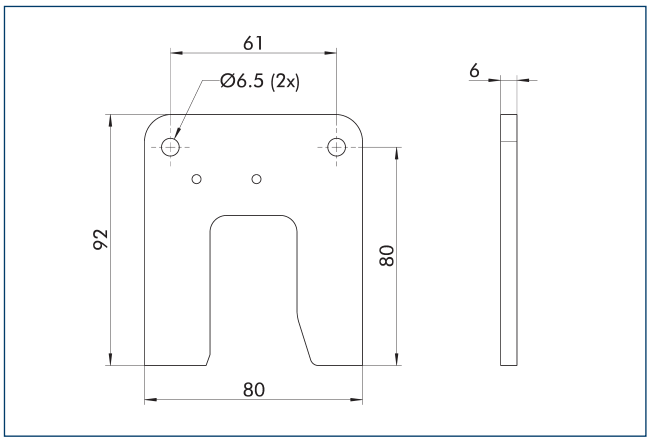

Denominación	ID	Material suministrado
Sistema de cambio rápido de garras		
BSWS-SR 125	1555972	1

Kit de montaje para el detector de proximidad IN 80

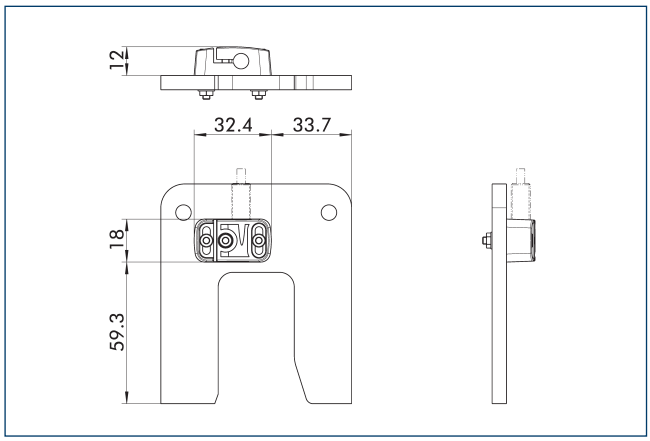

Sensor de posición final, instalado con el kit de montaje

Denominación	ID	Material suministrado
Juego de montaje para el interruptor de proximidad		
AS-IN80-BSWS-SR 125/160	1561467	1

ⓘ El kit de montaje, se debe solicitar opcionalmente como un accesorio.

Detectores de proximidad inductivos IN 80

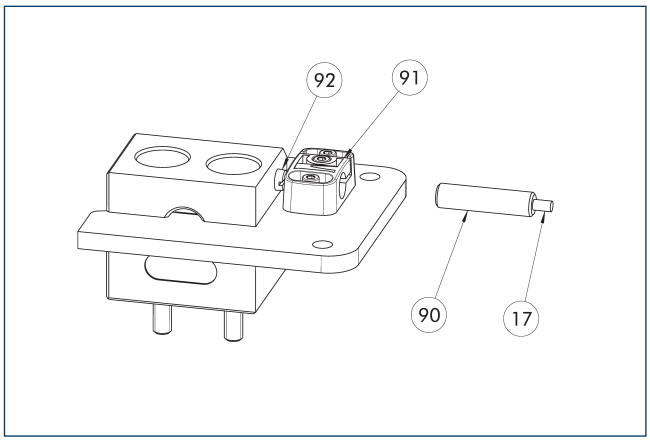

17 Salida del cable
90 Sensor IN ...
91 Soporte del sensor
92 Tornillo del sensor

Sensor de posición final, instalado con el kit de montaje

Denominación	ID	Material suministrado
Juego de montaje para el interruptor de proximidad		
AS-IN80-BSWS-SR 125/160	1561467	1
Detectores de proximidad inductivos		
IN 80-S-M12	0301578	
IN 80-S-M8	0301478	
INK 80-S	0301550	

ⓘ Se necesita un sensor (contacto de cierre/S) por cada estación de depósito y prolongaciones de cable opcionales. El kit de montaje, se debe solicitar opcionalmente como un accesorio. Para los cables del sensor, tenga en cuenta el radio mínimo admisible de flexión. Por lo general suele ser de 35 mm.

BSWS-R-PGZN-plus 160

Sistema automático de cambio rápido de mordazas

Diagrama de carga

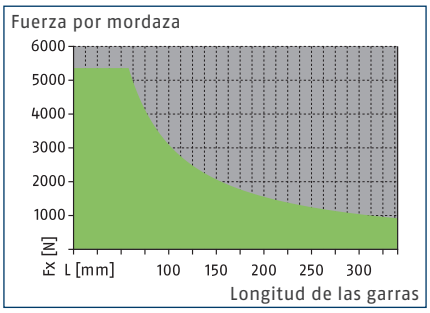

Margen admisible

Margen inadmisible

Dimensiones y cargas máximas

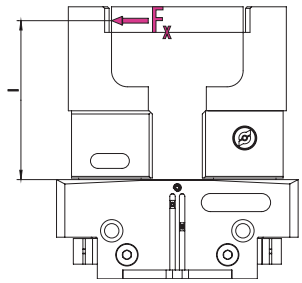

Para obtener información sobre los valores, consulte la tabla de datos técnicos

ⓘ Las fuerzas y los pares indicados son valores estáticos que se aplican a cada mordaza básica y pueden darse simultáneamente.

Datos técnicos

Denominación		BSWS-BR 160	BSWS-BR 160
ID		1555940	1555940
Peso	[kg]	0.46	0.46
Número por ID		1	1
Temperatura ambiente mín./máx.	[°C]	5/130	5/130
Límites de carga			
Par de carga máximo admisible	[Nm]	310	310
Fuerza Fx máx. permitida	[N]	5360	5360
Tornillo adaptador			
Denominación		BSWS-AR 160	BSWS-AR 25
ID		0300096	1515477
Peso	[kg]	0.19	0.19
Número por ID		2	2
Temperatura ambiente mín./máx.	[°C]	5/130	5/130

Sistema de cambio rápido de mordazas BSWS-R

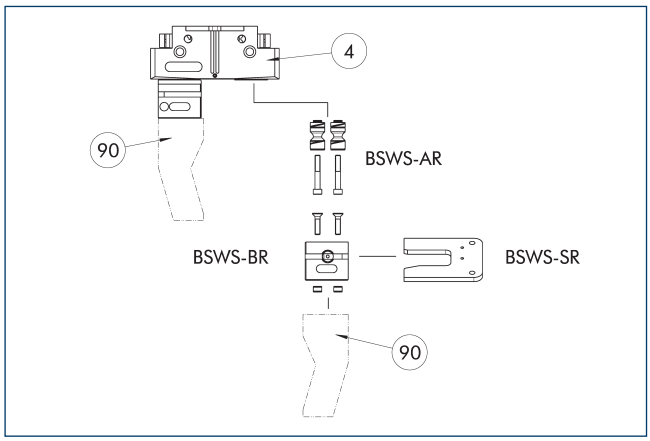

(4) Pinza

(90) Garras de pinzas personalizadas

El dibujo muestra el diseño y una visión general de los componentes del sistema de cambio rápido de mordazas BSWS-R.

Espiga adaptadora BSWS-AR 160

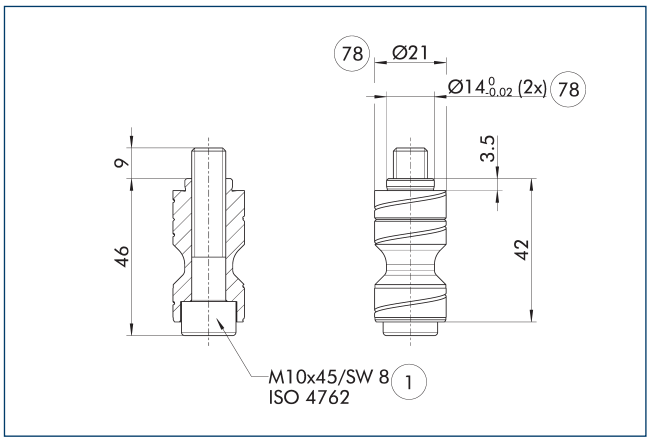

(1) Conexión de la pinza

(78) Ajuste para el centraje

BSWS-AR no es compatible con las versiones de precisión 788864 de las pinzas, ya que las conexiones son de diferentes tamaños.

ⓘ En el suministro están incluidos dos pasadores adaptadores BSWS-AR, incl. tornillos.

Espiga adaptadora BSWS-AR 25

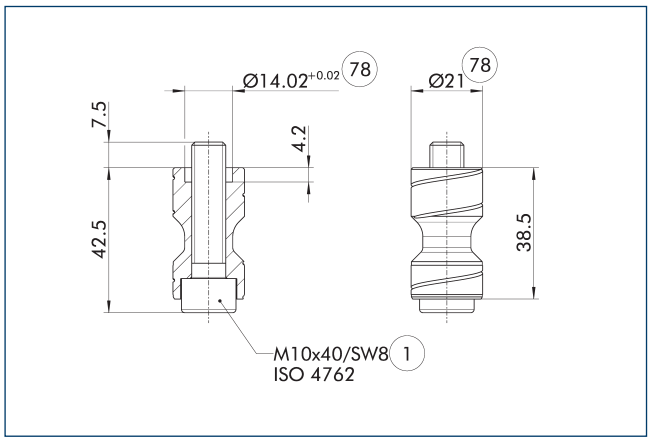

(1) Conexión de la pinza

(78) Ajuste para el centraje

Estos pernos BSWS-AR son especialmente adecuados para la serie de grippers PGL-plus-P, en la que los casquillos de centrado están fresados en la mordaza base del gripper.

ⓘ En el suministro están incluidos dos pasadores adaptadores BSWS-AR, incl. tornillos.

Sistema de cambio rápido de mordazas BSWS-BR 160

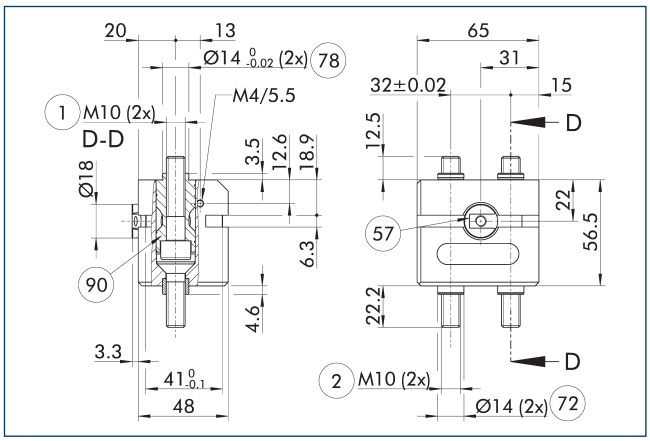

(1) Conexión de la pinza

(2) Conexión del dedo

(57) Bloqueo

(72) Índice del muelle

(78) Ajuste para el centraje

(90) Pasadores adaptadores BSWS-AR (se piden opcionalmente)

El dibujo muestra el sistema de cambio rápido de mordazas automático BSWS-R.

ⓘ Los pernos adaptadores BSWS-AR mostrados no están incluidos en el volumen de entrega del BSWS-BR y deben pedirse por separado.

BSWS-R-PGZN-plus 160

Sistema automático de cambio rápido de mordazas

Diseño de la estación de depósito

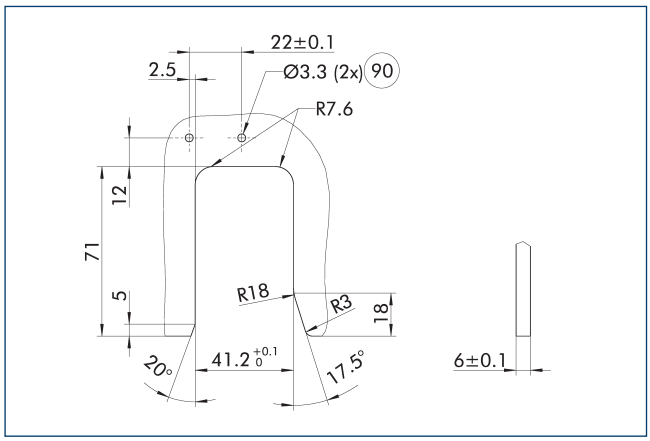

90 Orificios para detección inductiva

El dibujo muestra las dimensiones de fabricación del contorno para depositar el sistema de cambio rápido de mordazas básico BSWS-BR.

Estación de depósito BSWS-SR

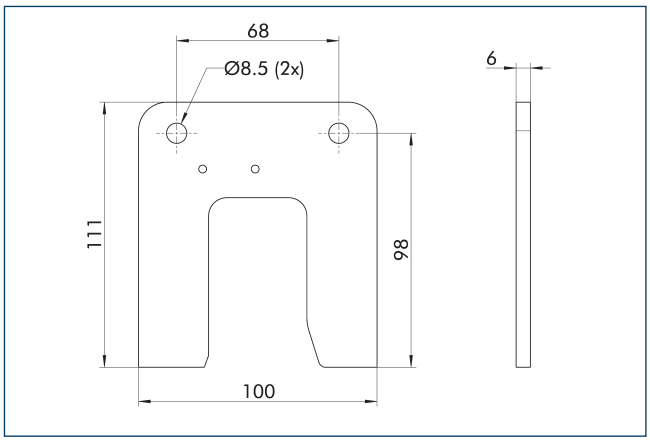

Denominación	ID	Material suministrado
Sistema de cambio rápido de garras		
BSWS-SR 160	1555974	1

Kit de montaje para el detector de proximidad IN 80

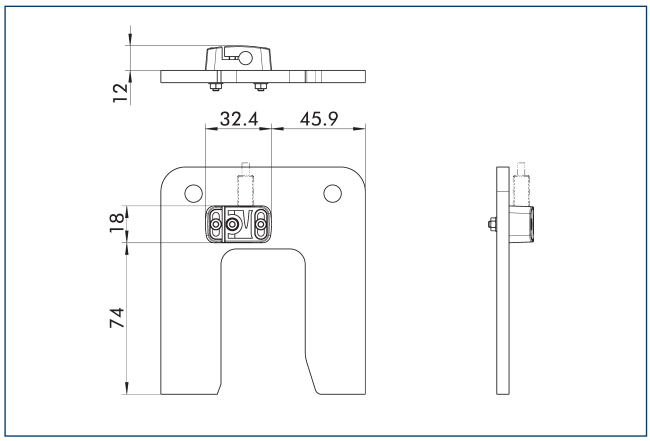

Sensor de posición final, instalado con el kit de montaje

Denominación	ID	Material suministrado
Juego de montaje para el interruptor de proximidad		
AS-IN80-BSWS-SR 125/160	1561467	1

ⓘ El kit de montaje, se debe solicitar opcionalmente como un accesorio.

Detectores de proximidad inductivos IN 80

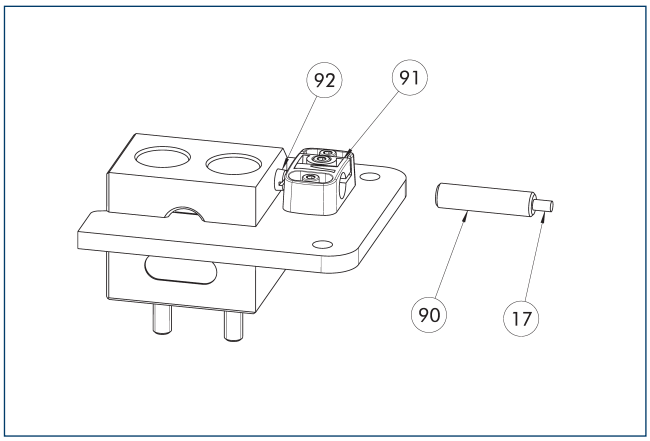

17 Salida del cable
90 Sensor IN ...
91 Soporte del sensor
92 Tornillo del sensor

Sensor de posición final, instalado con el kit de montaje

Denominación	ID	Material suministrado
Juego de montaje para el interruptor de proximidad		
AS-IN80-BSWS-SR 125/160	1561467	1
Detectores de proximidad inductivos		
IN 80-S-M12	0301578	
IN 80-S-M8	0301478	
INK 80-S	0301550	

ⓘ Se necesita un sensor (contacto de cierre/S) por cada estación de depósito y prolongaciones de cable opcionales. El kit de montaje, se debe solicitar opcionalmente como un accesorio. Para los cables del sensor, tenga en cuenta el radio mínimo admisible de flexión. Por lo general suele ser de 35 mm.

BSWS-R-PGZN-plus 200

Sistema automático de cambio rápido de mordazas

Diagrama de carga

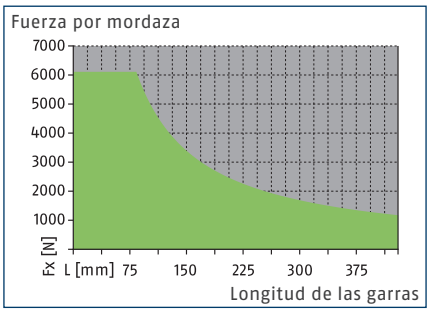

Margen admisible

Margen inadmisible

Dimensiones y cargas máximas

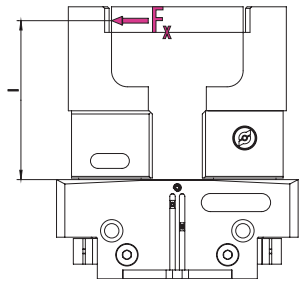

Para obtener información sobre los valores, consulte la tabla de datos técnicos

ⓘ Las fuerzas y los pares indicados son valores estáticos que se aplican a cada mordaza básica y pueden darse simultáneamente.

Datos técnicos

Denominación		BSWS-BR 200
ID		1555942
Peso	[kg]	0.97
Número por ID		1
Temperatura ambiente mín./máx.	[°C]	5/130
Límites de carga		
Par de carga máximo admisible	[Nm]	510
Fuerza Fx máx. permitida	[N]	6110
Tornillo adaptador		
Denominación		BSWS-AR 200
ID		1453341
Peso	[kg]	0.45
Número por ID		2
Temperatura ambiente mín./máx.	[°C]	5/130

Sistema de cambio rápido de mordazas BSWS-R

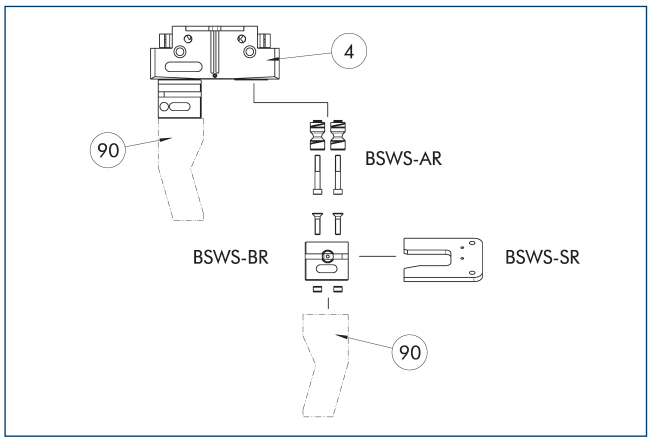

(4) Pinza

(90) Garras de pinzas personalizadas

El dibujo muestra el diseño y una visión general de los componentes del sistema de cambio rápido de mordazas BSWS-R.

Tornillo adaptador BSWS-AR 200

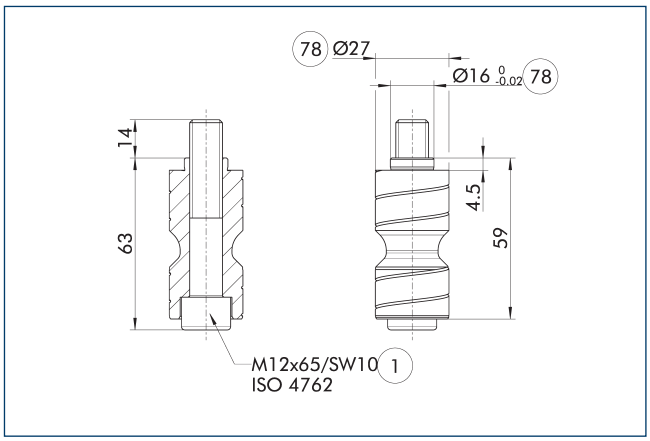

(1) Conexión de la pinza

(78) Ajuste para el centraje

BSWS-AR no es compatible con las versiones de precisión 788864 de las pinzas, ya que las conexiones son de diferentes tamaños.

ⓘ En el suministro están incluidos dos pasadores adaptadores BSWS-AR, incl. tornillos.

Sistema de cambio rápido de mordazas BSWS-BR 200

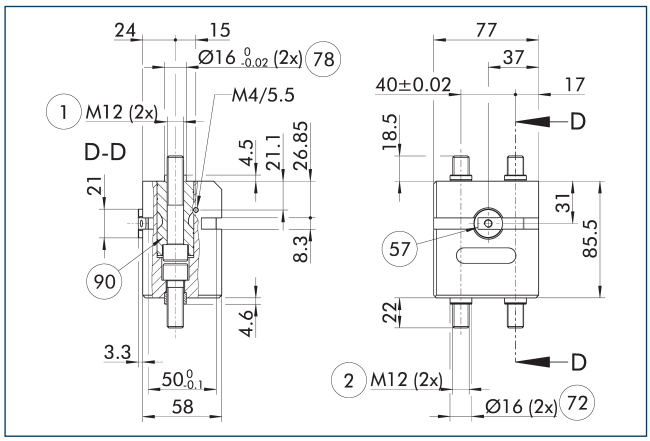

(1) Conexión de la pinza

(2) Conexión del dedo

(57) Bloqueo

(72) Índice del muelle

(78) Ajuste para el centraje

(90) Pasadores adaptadores BSWS-AR (se piden opcionalmente)

El dibujo muestra el sistema de cambio rápido de mordazas automático BSWS-R.

ⓘ Los pernos adaptadores BSWS-AR mostrados no están incluidos en el volumen de entrega del BSWS-BR y deben pedirse por separado.

Sistema de cambio rápido de mordazas BSWS-UR 200

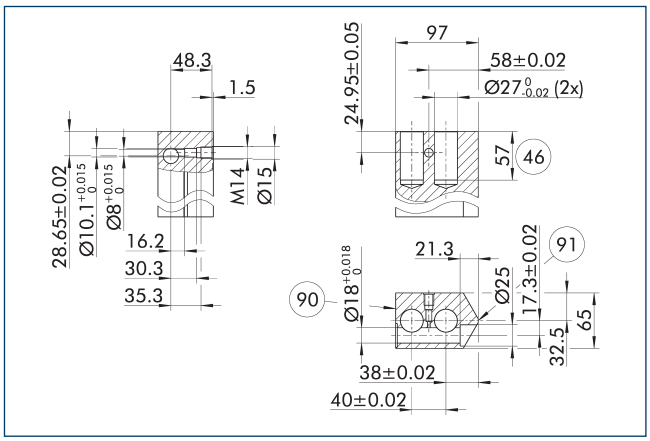

(90) Lado de bloqueo

(91) Centro del gripper lateral

El mecanismo de bloqueo para la BSWS-AR solo debe instalarse como se muestra en el dibujo. Una instalación invertida, por ejemplo, no funcionará. Ya está disponible en línea una plantilla CAD 3D para el BSWS-UR de SCHUNK.

ⓘ El volumen de suministro solo incluye el mecanismo de bloqueo. El dibujo muestra las dimensiones de fabricación para los dedos personalizadas. Las superficies deben ser resistentes al desgaste, por ejemplo de aluminio anodizado duro.

BSWS-R-PGZN-plus 200

Sistema automático de cambio rápido de mordazas

Diseño de la estación de depósito

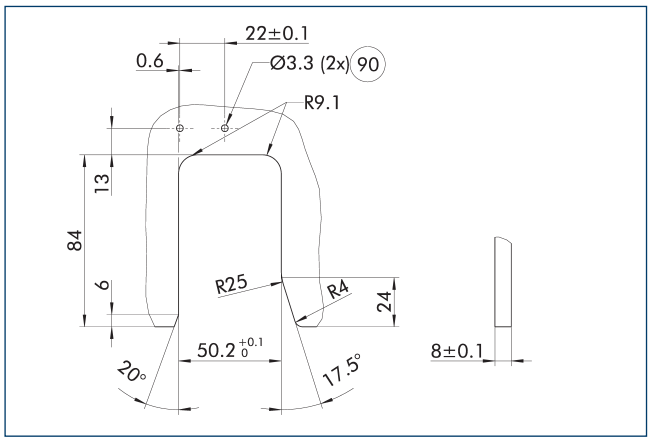

(90) Orificios para detección inductiva

El dibujo muestra las dimensiones de fabricación del contorno para depositar el sistema de cambio rápido de mordazas básico BSWS-BR.

Estación de depósito BSWS-SR

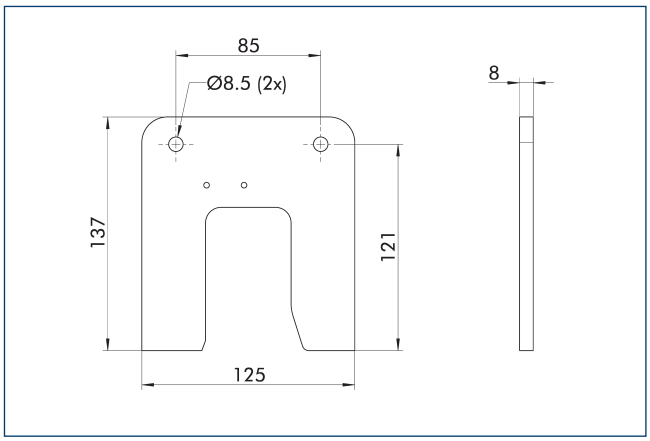

Denominación	ID	Material suministrado
Sistema de cambio rápido de garras		
BSWS-SR 200	1555976	1

Kit de montaje para el detector de proximidad IN 80

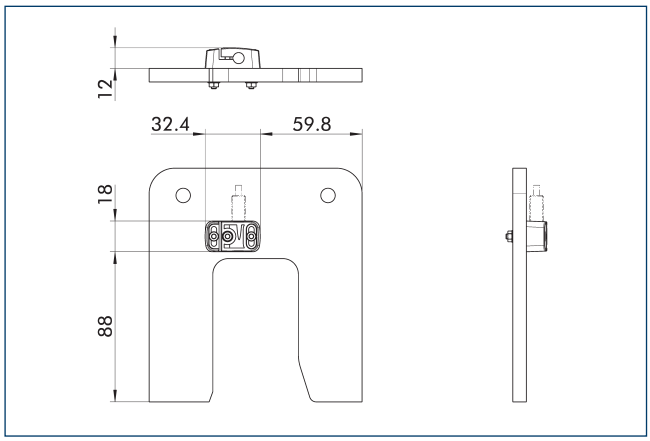

Sensor de posición final, instalado con el kit de montaje

Denominación	ID	Material suministrado
Juego de montaje para el interruptor de proximidad		
AS-IN80-BSWS-SR 200	1561469	1

ⓘ El kit de montaje, se debe solicitar opcionalmente como un accesorio.

Detectores de proximidad inductivos IN 80

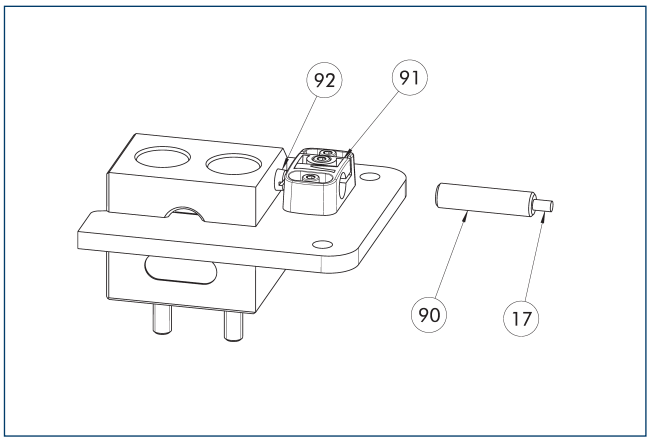

(17) Salida del cable
(90) Sensor IN ...
(91) Soporte del sensor
(92) Tornillo del sensor

Sensor de posición final, instalado con el kit de montaje

Denominación	ID	Material suministrado
Juego de montaje para el interruptor de proximidad		
AS-IN80-BSWS-SR 200	1561469	1
Detectores de proximidad inductivos		
IN 80-S-M12	0301578	
IN 80-S-M8	0301478	
INK 80-S	0301550	

ⓘ Se necesita un sensor (contacto de cierre/S) por cada estación de depósito y prolongaciones de cable opcionales. El kit de montaje, se debe solicitar opcionalmente como un accesorio. Para los cables del sensor, tenga en cuenta el radio mínimo admisible de flexión. Por lo general suele ser de 35 mm.

BSWS-R-PGZN-plus 240

Sistema automático de cambio rápido de mordazas

Diagrama de carga

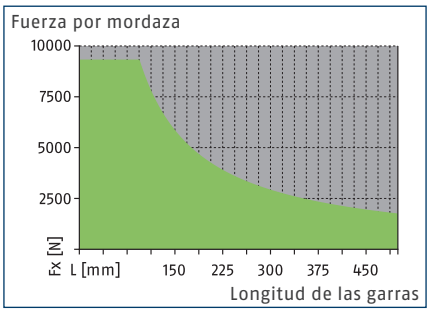

Margen admisible

Margen inadmisible

Dimensiones y cargas máximas

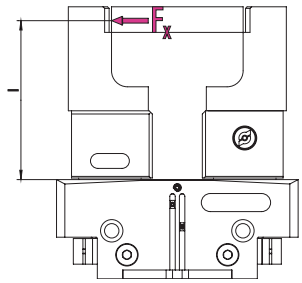

Para obtener información sobre los valores, consulte la tabla de datos técnicos

ⓘ Las fuerzas y los pares indicados son valores estáticos que se aplican a cada mordaza básica y pueden darse simultáneamente.

Datos técnicos

Denominación		BSWS-BR 240
ID		1555943
Peso	[kg]	1.49
Número por ID		1
Temperatura ambiente mín./máx.	[°C]	5/130
Límites de carga		
Par de carga máximo admisible	[Nm]	880
Fuerza Fx máx. permitida	[N]	9330
Tornillo adaptador		
Denominación		BSWS-AR 240
ID		1453342
Peso	[kg]	0.71
Número por ID		2
Temperatura ambiente mín./máx.	[°C]	5/130

Sistema de cambio rápido de mordazas BSWS-R

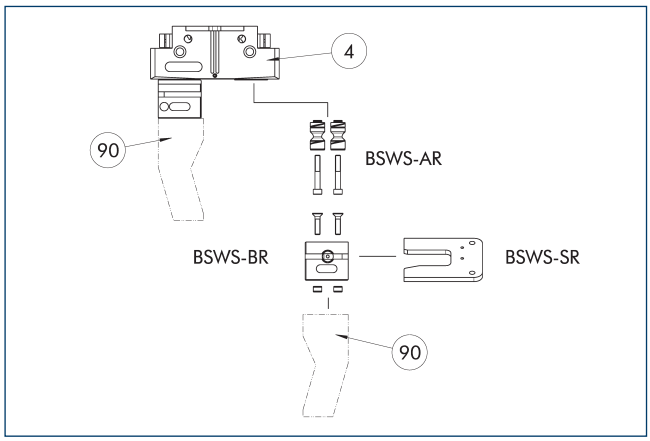

(4) Pinza

(90) Garras de pinzas personalizadas

El dibujo muestra el diseño y una visión general de los componentes del sistema de cambio rápido de mordazas BSWS-R.

Tornillo adaptador BSWS-AR 240

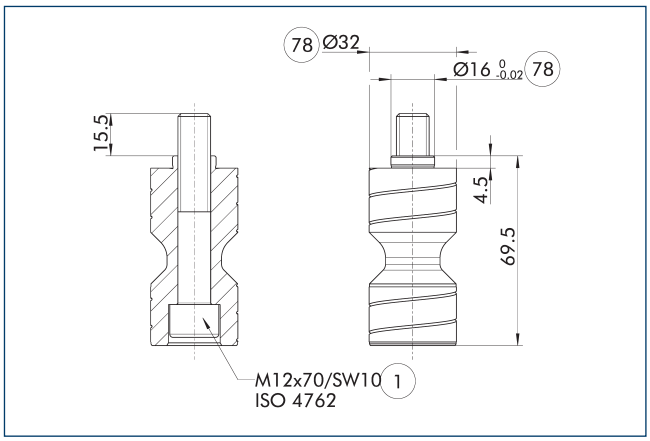

(1) Conexión de la pinza

(78) Ajuste para el centraje

BSWS-AR no es compatible con las versiones de precisión 788864 de las pinzas, ya que las conexiones son de diferentes tamaños.

ⓘ En el suministro están incluidos dos pasadores adaptadores BSWS-AR, incl. tornillos.

Sistema de cambio rápido de mordazas BSWS-BR 240

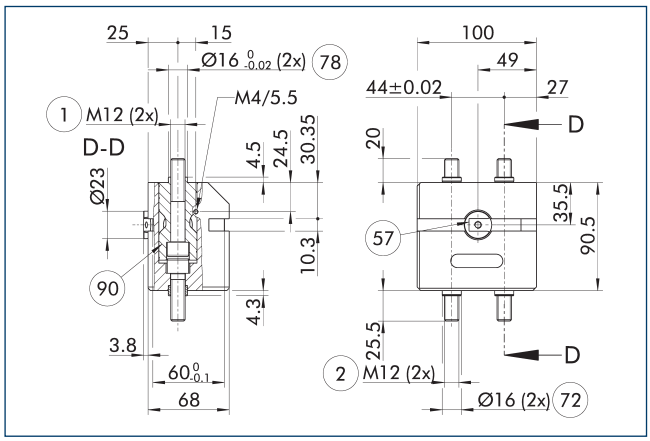

(1) Conexión de la pinza

(2) Conexión del dedo

(57) Bloqueo

(72) Índice del muelle

(78) Ajuste para el centraje

(90) Pasadores adaptadores BSWS-AR (se piden opcionalmente)

El dibujo muestra el sistema de cambio rápido de mordazas automático BSWS-R.

ⓘ Los pernos adaptadores BSWS-AR mostrados no están incluidos en el volumen de entrega del BSWS-BR y deben pedirse por separado.

Sistema de cambio rápido de mordazas BSWS-UR 240

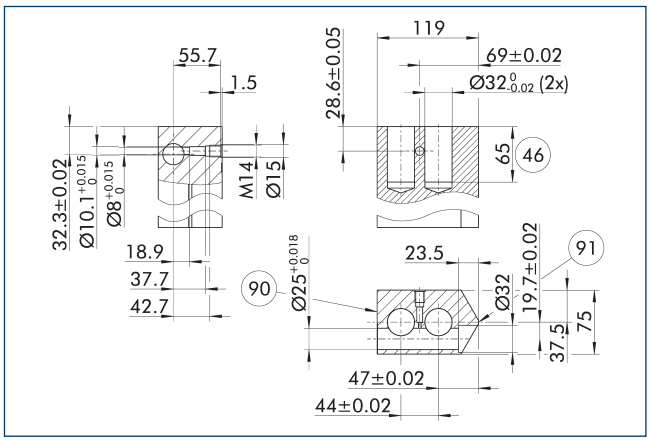

(90) Lado de bloqueo

(91) Centro del gripper lateral

El mecanismo de bloqueo para la BSWS-AR solo debe instalarse como se muestra en el dibujo. Una instalación invertida, por ejemplo, no funcionará. Ya está disponible en línea una plantilla CAD 3D para el BSWS-UR de SCHUNK.

ⓘ El volumen de suministro solo incluye el mecanismo de bloqueo. El dibujo muestra las dimensiones de fabricación para los dedos personalizadas. Las superficies deben ser resistentes al desgaste, por ejemplo de aluminio anodizado duro.

BSWS-R-PGZN-plus 240

Sistema automático de cambio rápido de mordazas

Diseño de la estación de depósito

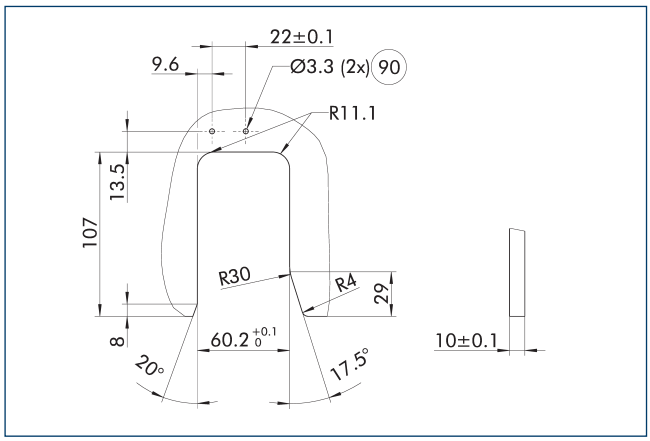

90 Orificios para detección inductiva

El dibujo muestra las dimensiones de fabricación del contorno para depositar el sistema de cambio rápido de mordazas básico BSWS-BR.

Estación de depósito BSWS-SR

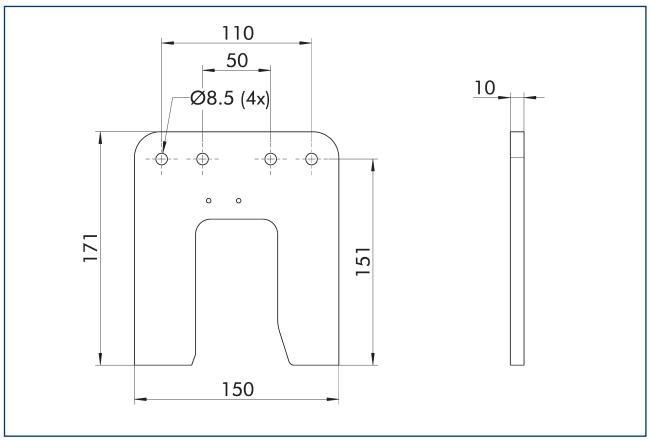

Denominación	ID	Material suministrado
Sistema de cambio rápido de garras		
BSWS-SR 240	1555978	1

Kit de montaje para el detector de proximidad IN 80

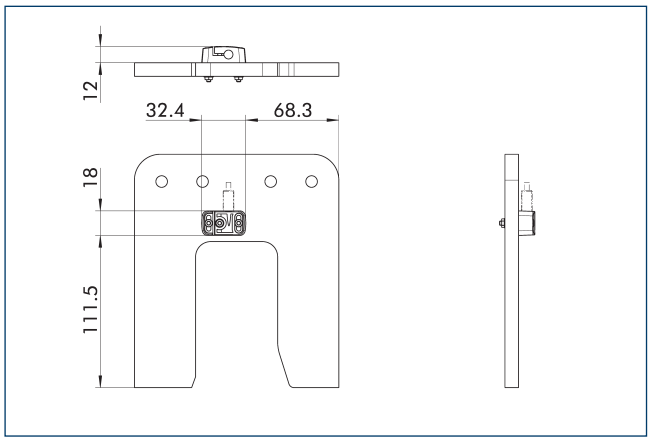

Sensor de posición final, instalado con el kit de montaje

Denominación	ID	
Juego de montaje para el interruptor de proximidad		
AS-IN80-BSWS-SR 240/300	1561481	

ⓘ El kit de montaje, se debe solicitar opcionalmente como un accesorio.

Detectores de proximidad inductivos IN 80

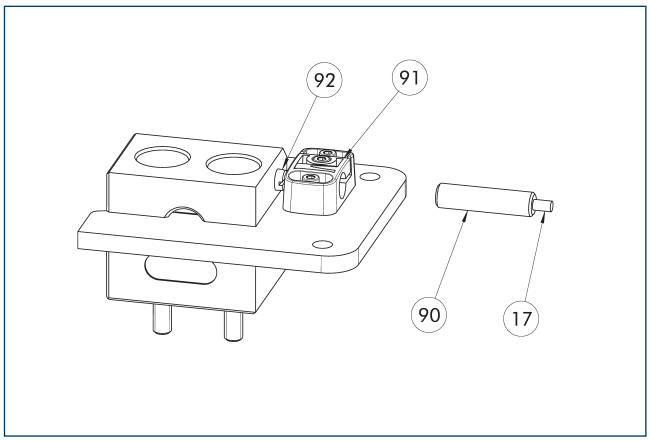

17 Salida del cable
90 Sensor IN ...
91 Soporte del sensor
92 Tornillo del sensor

Sensor de posición final, instalado con el kit de montaje

Denominación	ID	
Juego de montaje para el interruptor de proximidad		
AS-IN80-BSWS-SR 240/300	1561481	
Detectores de proximidad inductivos		
IN 80-S-M12	0301578	
IN 80-S-M8	0301478	
INK 80-S	0301550	

ⓘ Se necesita un sensor (contacto de cierre/S) por cada estación de depósito y prolongaciones de cable opcionales. El kit de montaje, se debe solicitar opcionalmente como un accesorio. Para los cables del sensor, tenga en cuenta el radio mínimo admisible de flexión. Por lo general suele ser de 35 mm.

BSWS-R-PGZN-plus 300

Sistema automático de cambio rápido de mordazas

Diagrama de carga

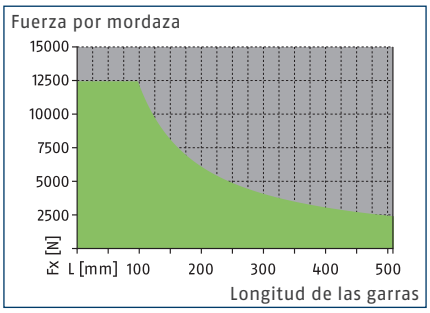

Margen admisible

Margen inadmisible

Dimensiones y cargas máximas

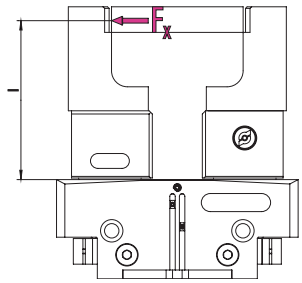

Para obtener información sobre los valores, consulte la tabla de datos técnicos

ⓘ Las fuerzas y los pares indicados son valores estáticos que se aplican a cada mordaza básica y pueden darse simultáneamente.

Datos técnicos

Denominación		BSWS-BR 300
ID		1555944
Peso	[kg]	1.98
Número por ID		1
Temperatura ambiente mín./máx.	[°C]	5/130
Límites de carga		
Par de carga máximo admisible	[Nm]	1220
Fuerza Fx máx. permitida	[N]	12430
Tornillo adaptador		
Denominación		BSWS-AR 300
ID		1453343
Peso	[kg]	1.06
Número por ID		2
Temperatura ambiente mín./máx.	[°C]	5/130

Sistema de cambio rápido de mordazas BSWS-R

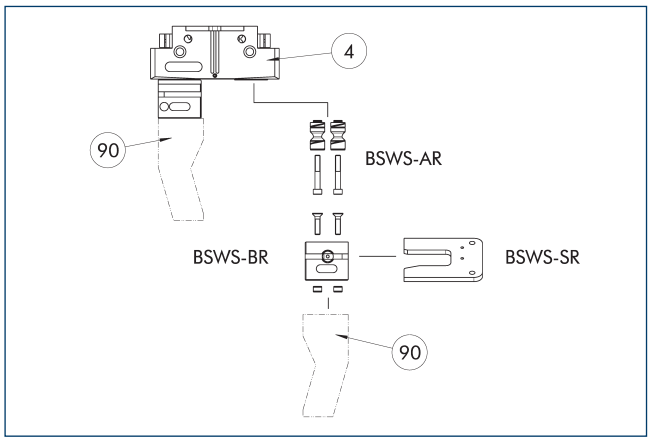

(4) Pinza

(90) Garras de pinzas personalizadas

El dibujo muestra el diseño y una visión general de los componentes del sistema de cambio rápido de mordazas BSWS-R.

Sistema de cambio rápido de mordazas BSWS-BR 300

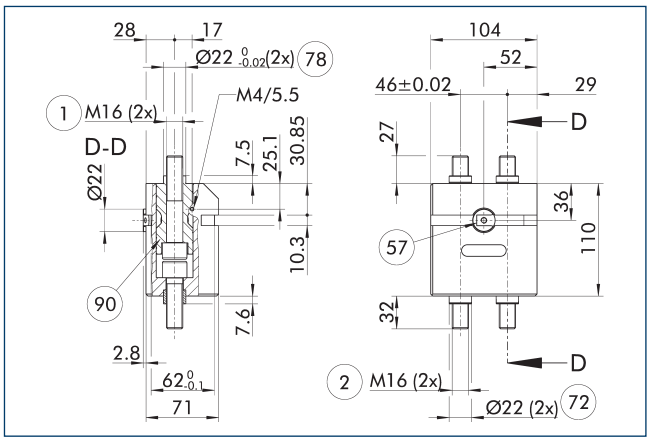

(1) Conexión de la pinza

(2) Conexión del dedo

(57) Bloqueo

(72) Índice del muelle

(78) Ajuste para el centraje

(90) Pasadores adaptadores BSWS-AR (se piden opcionalmente)

El dibujo muestra el sistema de cambio rápido de mordazas automático BSWS-R.

ⓘ Los pernos adaptadores BSWS-AR mostrados no están incluidos en el volumen de entrega del BSWS-BR y deben pedirse por separado.

Dedos en bruto BSWS-ABR-PGZN-plus 300

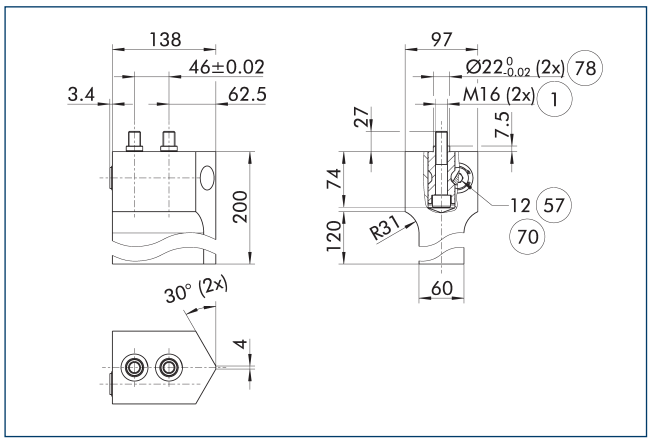

(1) Conexión de la pinza

(57) Bloqueo

(70) Tamaño de llave

(78) Ajuste para el centraje

El esquema muestra la garra con sistema de cambio rápido de garras que puede ser re-diseñada por el cliente.

ⓘ Los pasadores adaptadores BSWS-AR mostrados no están incluidos en el volumen de suministro de los dedos en bruto BSWS-ABR/SBR-PGZN-plus y deben pedirse por separado.

Diseño de la estación de depósito

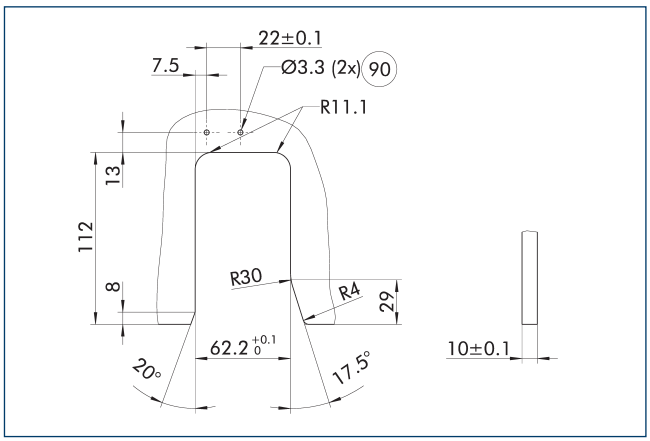

(90) Orificios para detección inductiva

Estación de depósito BSWS-SR

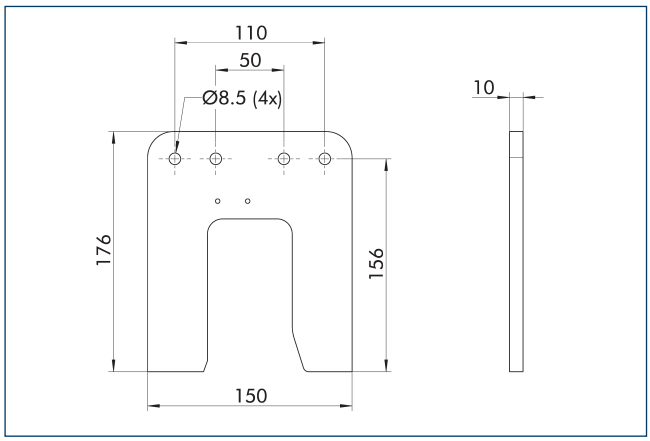

Denominación	ID	Material suministrado
Sistema de cambio rápido de garras		
BSWS-SR 300	1555982	1

Kit de montaje para el detector de proximidad IN 80

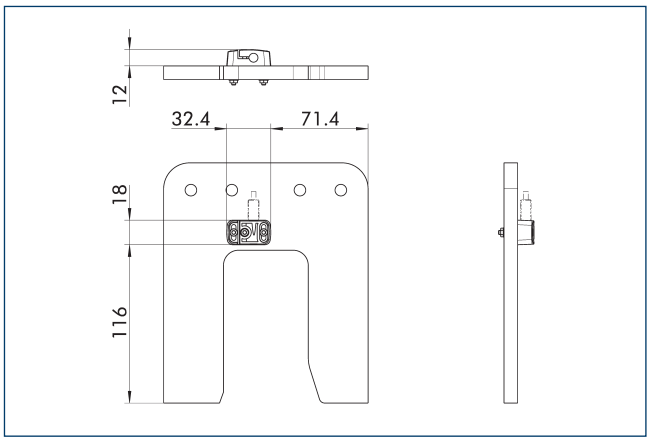

Sensor de posición final, instalado con el kit de montaje

Denominación	ID	
Juego de montaje para el interruptor de proximidad		
AS-IN80-BSWS-SR 240/300	1561481	

ⓘ El kit de montaje, se debe solicitar opcionalmente como un accesorio.

Detectores de proximidad inductivos IN 80

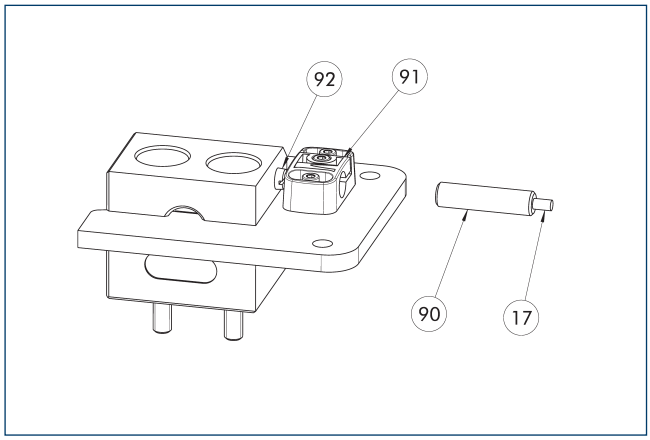

(17) Salida del cable
(90) Sensor IN ...
(91) Soporte del sensor
(92) Tornillo del sensor

Sensor de posición final, instalado con el kit de montaje

Denominación	ID	
Juego de montaje para el interruptor de proximidad		
AS-IN80-BSWS-SR 240/300	1561481	
Detectores de proximidad inductivos		
IN 80-S-M12	0301578	
IN 80-S-M8	0301478	
INK 80-S	0301550	

ⓘ Se necesita un sensor (contacto de cierre/S) por cada estación de depósito y prolongaciones de cable opcionales. El kit de montaje, se debe solicitar opcionalmente como un accesorio. Para los cables del sensor, tenga en cuenta el radio mínimo admisible de flexión. Por lo general suele ser de 35 mm.

SCHUNK GmbH & Co. KG
Spann- und Greiftechnik

Bahnhofstr. 106 - 134
D-74348 Lauffen/Neckar
Tel. +49-7133-103-0
Fax +49-7133-103-2399
info@de.schunk.com
schunk.com

Folgen Sie uns | *Follow us*

2024-02-19 © 2024 SCHUNK GmbH & Co. KG