Superior Clamping and Gripping

Productgegevensbladen

Automatisch klemsnelwisselsysteem BSWS-R-PGZN-plus

Snel. Flexibel. Kosteneffectief.

Automatisch BSWS-R-klemsnelwisselsysteem

Het automatische BSWS-R-snelwisselsysteem voor spanklauwen maakt het mogelijk om automatisch en snel de bovenste klauwen op de grijper te wisselen. Dit verhoogt de flexibiliteit van de grijper met gelijktijdige onbemande machinebeschikbaarheid. Met de BSWS-R is het mogelijk om kostenefficiënt automatisch werkstukspecifieke grijpervingers te wisselen in plaats van de hele grijper te wisselen.

Toepassingsgebied

Voor het hanteren van verschillende werkstukken of werkstukgeometrieën in schone tot licht vervuilde omgevingen door het gebruik van verschillende grijpervingers. Voor alle processen waarbij handmatige wisselprocedures niet mogelijk zijn.

Uw voordelen

Automatisch wisselen van grijperklauwen eenvoudig, zonder energie en zonder handmatige tussenkomst, puur door de beweging van de robot

Ook geschikt voor gebruik op cobots Het depotstation voorkomt overbelasting van de robot door elastische montage

PGN-plus-P fingerprint maakt universeel gebruik en montage achteraf mogelijk in een groot aantal grijperseries

Eenvoudig vingerontwerp de aangepaste grijpervingers hoeven niet meer te worden doorgeschroefd. Er hoeft alleen schroefdraad in de vinger te worden getrokken

Maximale procesbetrouwbaarheid door de aanwezigheid van de grijpervingers in het depotstation te controleren met behulp van een inductieve naderingsschakelaar

Geen verwarring mogelijk van de grijperklauwen via vingercodering met behulp van een RFID-gegevensdrager

Formaten
Hoeveelheid: 9

Gewicht
0.01 .. 1.98 kg

Functionele beschrijving

De BSWS-R bestaat uit een basis, die stevig wordt vastgeschroefd aan de werkstukspecifieke grijpervinger die moet worden verwisseld, en twee adapterpennen, die worden bevestigd aan de basisklauw van de grijper. De vormsluitende vergrendelingsmechanismen zorgen voor een snelle uitwisseling van de grijpervingers. De grijpervingers worden gewisseld door ze terug te trekken in het depotstation, waarbij het vergrendelingsmechanisme wordt geactiveerd. Hierdoor blijft de grijpervinger in het depotstation wanneer deze naar boven wordt uitgeschoven. Voor elke grijpklauw zijn twee adapterpennen (= één BSWS-AR-set), een basis (BSWS-BR) en een depotstation (BSWS-SR) vereist.

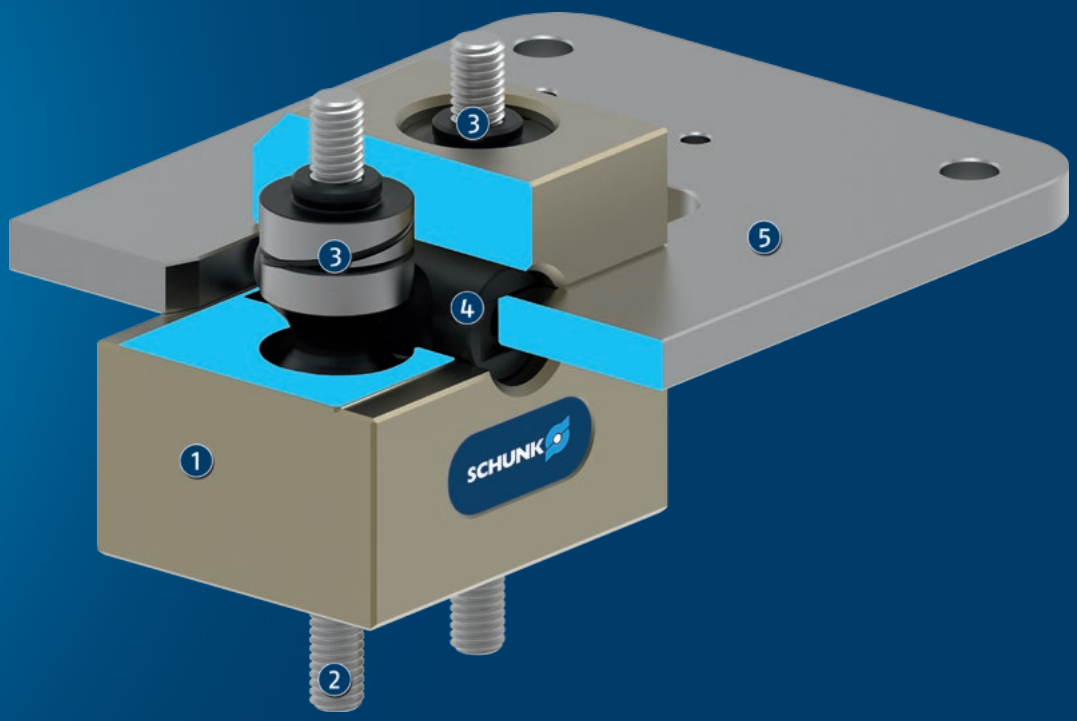

① **Klemsnelwisselklem BSWS-BR**

② **Bevestiging van de werkstukspecifieke grijpvinger**

③ **Adapterpen BSWS-AR voor de bevestiging aan de basisklauw van de grijper**

④ **Voorgespannen borgpen met veer**

⑤ **Depotstation BSWS-SR voor het afleggen van de werkstukspecifieke grijpervinger incl. klemsnelwisselbasis BSWS-BR**

Gedetailleerde functionele beschrijving

Automatisch klemsnelwisselsysteem BSWS-BR/BSWS-AR

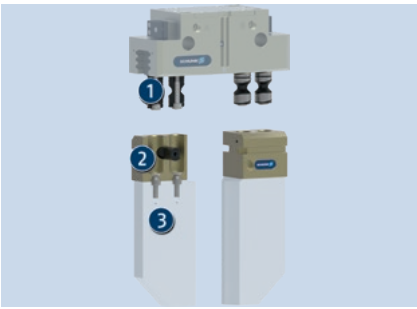

Met de combinatie van basispen BSWS-BR (stevig vastgeschroefd op de werkstukspecifieke grijpervinger) en adapterpen BSWS-AR (stevig vastgeschroefd op de basisklauwen van de grijper) is een automatische wisseling van de grijperklauwen mogelijk.

1. Snelwisseladapter voor klemmen BSWS-AR
2. Klemsnelwisselklem BSWS-BR
3. Werkstukspecifieke grijpvingers

BSWS-BR in vergrendelde toestand zonder adapterpen BSWS-AR

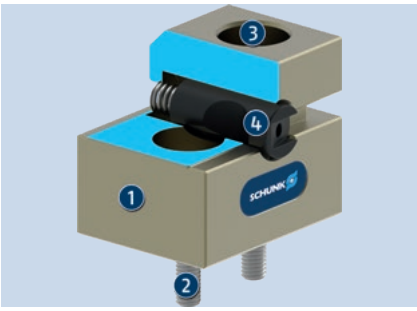

De borgpen is veerbelast en daardoor standaard vergrendeld. De grijpervinger moet worden teruggetrokken in het depotstation BSWS-SR om deze te kunnen verwisselen.

1. Klemsnelwisselklem BSWS-BR
2. Schroefverbinding voor de bevestiging van de werkstukspecifieke grijpvinger
3. Montageboring voor snelwisseladapter BSWS-AR
4. Voorgespannen borgpen met veer

BSWS-BR in onvergrendelde toestand in het depotstation BSWS-SR zonder adapterpen BSWS-AR

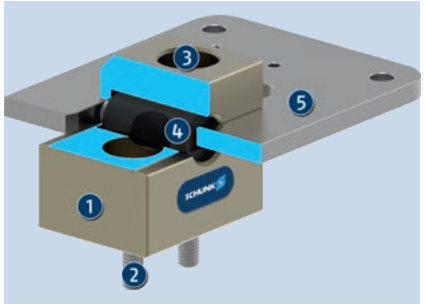

Wanneer de basis BSWS-BR in het depotstation BSWS-SR wordt geschoven, wordt de vergrendelingspen tegen een veer gedrukt en zo ontgrendeld. Het is nu mogelijk om de adapterpen BSWS-AR in te schuiven/uit te schuiven in de basis BSWS-BR.

1. Klemsnelwisselklem BSWS-BR
2. Schroefverbinding voor de bevestiging van de werkstukspecifieke grijpvinger
3. Montageboring voor snelwisseladapter BSWS-AR
4. Voorgespannen borgpen met veer
5. Depotstation BSWS-SR

BSWS-BR in onvergrendelde toestand in het depotstation BSWS-SR met adapterpen BSWS-AR

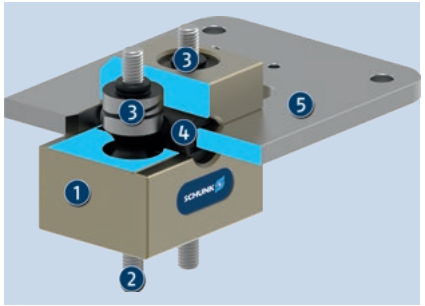

Om de adapterpennen BSWS-AR in de basis BSWS-BR te vergrendelen, hoeft u enkel uit het depotstation BSWS-SR te gaan.

1. Klemsnelwisselklem BSWS-BR
2. Schroefverbinding voor de bevestiging van de werkstukspecifieke grijpvinger
3. Snelwisseladapter voor klemmen BSWS-AR
4. Voorgespannen borgpen met veer

BSWS-BR in vergrendelde toestand met adapterpen BSWS-AR

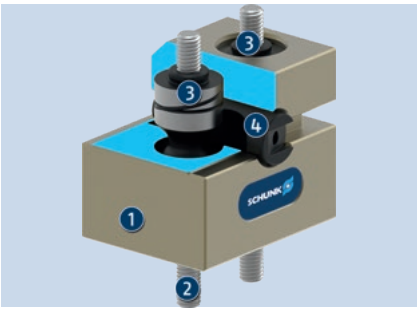

De verende borgpen wordt door de geïnstalleerde veer teruggedrukt in de vergrendelde stand, waardoor een positieve aansluiting ontstaat met de twee adapterpennen BSWS-AR. De veerkracht voorkomt dan dat de grijpvingers er weer uit vallen.

1. Klemsnelwisselklem BSWS-BR
2. Schroefverbinding voor de bevestiging van de werkstukspecifieke grijpvinger
3. Snelwisseladapter voor klemmen BSWS-AR
4. Voorgespannen borgpen met veer

Depotstation BSWS-SR

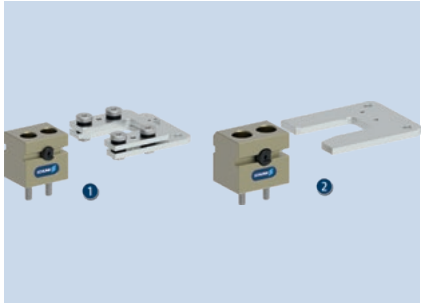

De depotstations in de maten 50-100 zijn ook geschikt voor gebruik met cobots zonder deze te overbelasten dankzij hun geïntegreerde elastische bevestiging. Vanaf maat 125 worden de depotstations geconfigureerd zonder elastische bevestiging.

1. Maat 50 - 100
2. Maten 125 - 300

Grijpvingerwissel in 3 stappen

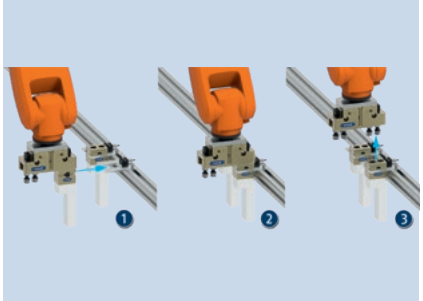

Na het voorpositioneren vindt de eigenlijke wissel plaats door naar het depotstation te gaan. Tijdens het terugtrekken wordt het vergrendelingsmechanisme geactiveerd. Hierdoor blijft de grijpervinger in het depotstation wanneer deze naar boven wordt uitgeschoven.

1. Herpositioneren
2. Naar het depotstation gaan en de klemsnelwisselbasis BSWS-BR ontgrendelen
3. De werkstukspecifieke grijpervinger uitschuiven en afleggen

Inductieve controle van de aanwezigheid van de BSWS-R in de BSWS-SR

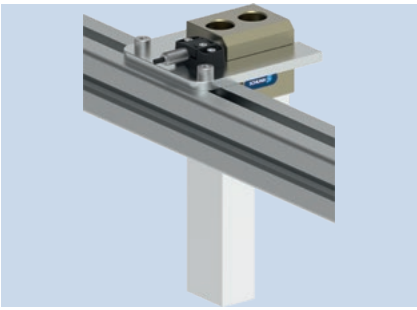

Om de aanwezigheid van de basis BSWS-BR in het depotstation BSWS-SR te controleren, kan het worden uitgerust met een inductieve naderingsschakelaar.

RFID-gegevensdrager

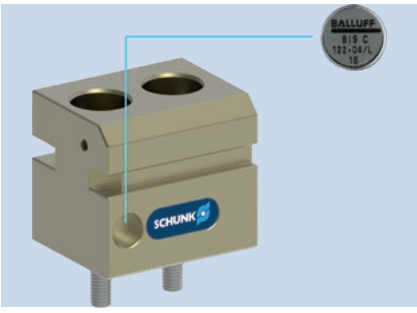

De basis BSWS-BR is voorbereid voor montage van een RFID-datadrager. Met de montage van een RFID-datadrager volgens DIN 69873 kunnen de werkstukspecifieke grijpervingers worden gecodeerd.

Algemene opmerkingen over de reeks

Aandrijving: Automatisch

Garantie: 24 maanden

Levering: De klemsnelwisselbasis BSWS-BR (1 stuk per ID), de klemsnelwisseladapters BSWS-AR (2 stuks per ID) en het depotstation BSWS-SR (1 stuk per ID) moeten apart worden besteld.

Belastinggrenzen: Het maximaal toelaatbare belastingsmoment, resulterend uit de vingerlengte en de kracht evenals de in de toepassing optredende belastingen als gevolg van versnellingen/momenten, mag - net als de maximaal toelaatbare kracht Kraft Fx niet worden overschreden. Onafhankelijk daarvan moet u letten op de maximaal toelaatbare vingerlengte evenals op de toelaatbare belastingwaarden van de toegestane grijper. Hetzelfde geldt voor de max. toegestane kracht Fx. Los daarvan moet rekening worden gehouden met de max. toegestane vingerlengte en de toelaatbare belastingswaarden voor de gebruikte grijper.

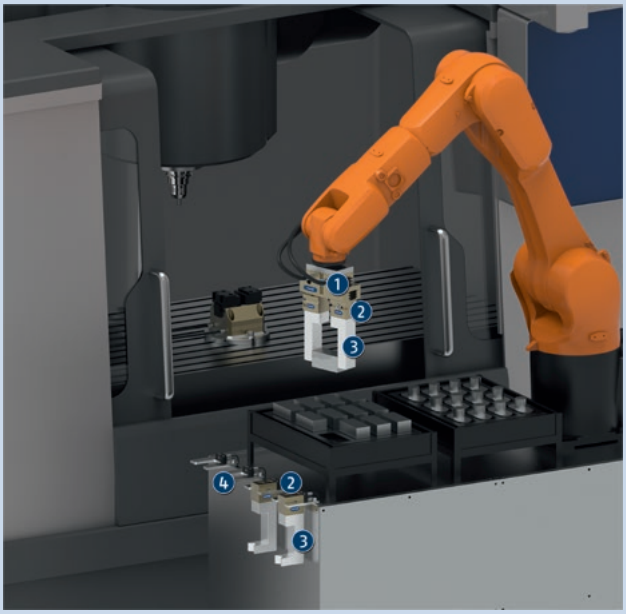

Toepassingsvoorbeeld

Grijpmodule met klauwsnelwisselsysstem voor het automatisch wisselen van werkstukspecifieke grijpervingers

1. Tweevinger-parallelgrijper PGN-plus-P
2. Snelwisselsysteem BSWS-R voor spanklauwen
3. Werkstukspecifieke grijpvingers
4. Depotstation

SCHUNK biedt nog meer ...

De volgende onderdelen verhogen de productiviteit van het product nog meer: de juiste legering voor de beste functionaliteit, flexibiliteit, betrouwbaarheid en gestuurde productie.

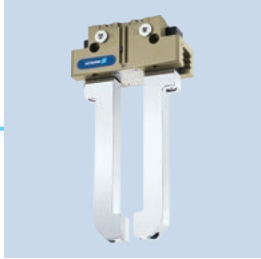

Tweevinger-parallelgrijper

Centrische drievingergrijper

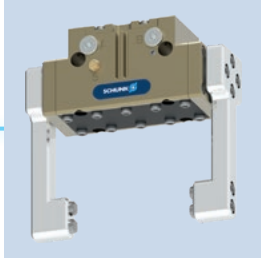

Grijper met tussenklauw

elektrische tweevingerige parallelgrijper

ⓘ Meer informatie over deze producten vindt u op de volgende productpagina's of op schunk.com.

Opties en speciale informatie

BSWS-AR: Voor de "SD"-grijpervariant (stofdicht) zijn de meegeleverde schroeven te kort. Daarom moeten langere schroeven worden gebruikt. Deze zijn niet inbegrepen bij de levering.

BSWS-R-PGZN-plus 50

Automatisch klemsnelwisselsysteem

Belastingsdiagram

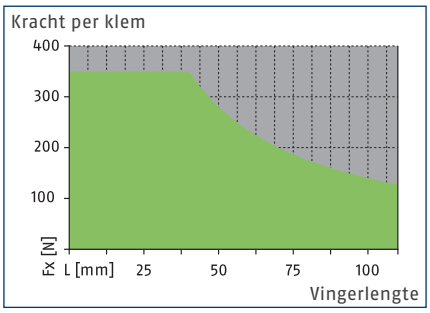

Toegelaten bereik

Niet-toelaatbaar bereik

Afmetingen en maximaal toegelaten belasting

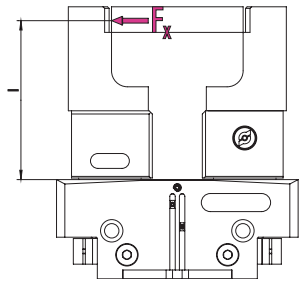

Raadpleeg voor de waarden de tabel met technische gegevens.

ⓘ De opgegeven waarden voor koppel en kracht zijn statische waarden, gelden voor elke basisklem en kunnen gelijktijdig voorkomen.

Technische gegevens

Beschrijving		BSWS-BR 50
ID		1555889
Gewicht	[kg]	0.03
Nummer per ID		1
Min./max. omgevingstemperatuur	[°C]	5/130
Belastinggrenzen		
Max. toegestane belastingsmoment	[Nm]	14
Max. toegestane kracht Fx	[N]	350
Adapterpin		
Beschrijving		BSWS-AR 50
ID		0300091
Gewicht	[kg]	0.01
Nummer per ID		2
Min./max. omgevingstemperatuur	[°C]	5/130

Snelwisselsysteem BSWS-R voor spanklauwen

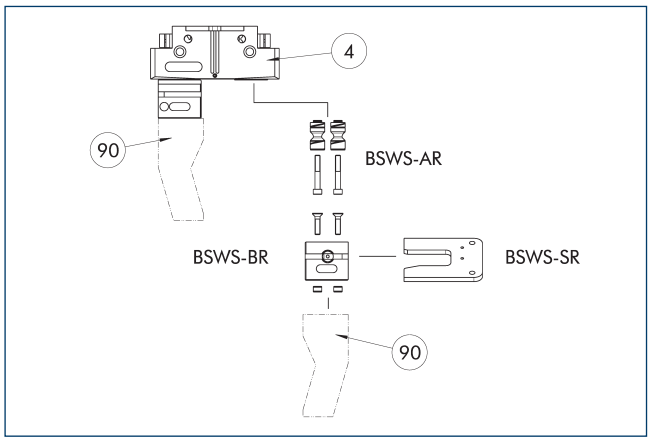

(4) Grijpers

(90) Aangepaste grijpvingers

De afbeelding toont het ontwerp en een overzicht met onderdelen van het BSWS-R-klemsnelwisselsysteem.

Adapterpen BSWS-AR 50

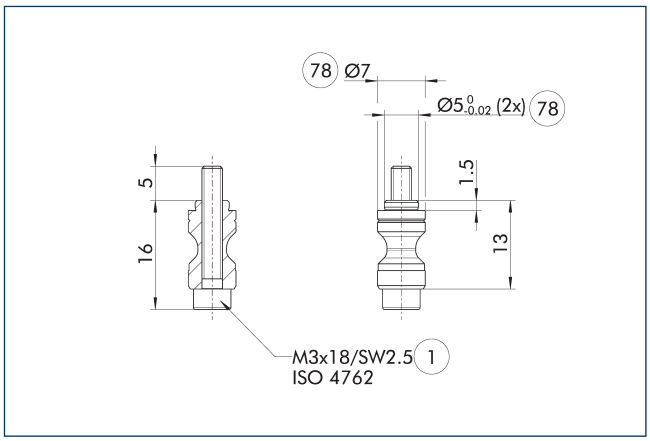

(1) Grijperaansluiting

(78) Geschikt voor centreren

BSWS-AR is niet compatibel met de precisie-uitvoeringen 788864 van de grijpers, aangezien de aansluitingen anders afmetingen hebben.

ⓘ Twee adapterpennen BSWS-AR, incl. schroeven, zijn inbegrepen bij de levering.

Snelwisselsysteem voor spanklauwen BSWS-BR 50

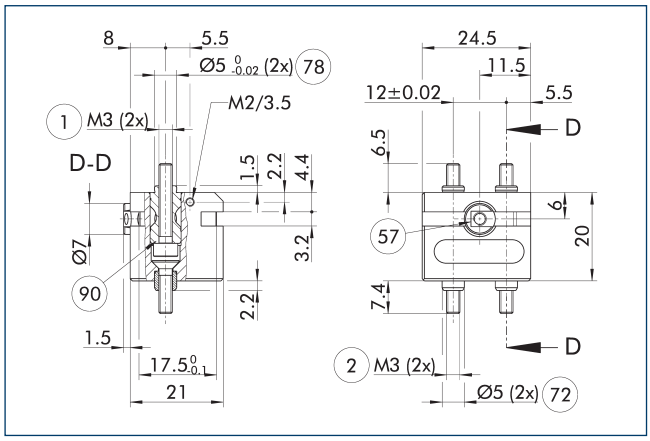

(1) Grijperaansluiting

(2) Vingeraansluiting

(57) Vergrendelend

(72) Geschikt voor centreerhulzen

(78) Geschikt voor centreren

(90) Adapterpennen BSWS-AR (als optie te bestellen)

De afbeelding toont het automatisch klemsnelwisselsysteem BSWS-R.

ⓘ De weergegeven adapterpennen BSWS-AR zijn niet bij de levering van de BSWS-R inbegrepen en moeten afzonderlijk worden besteld.

Ontwerp van het depotstation

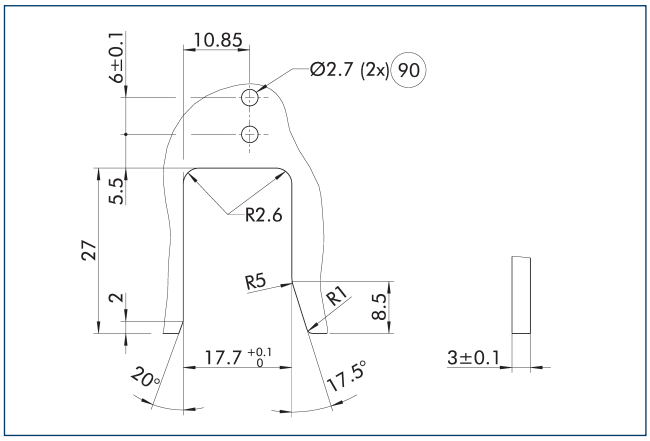

(90) Gaten voor inductieve bewaking

De tekening toont de fabricagematen van de contour voor het afleggen van de klemsnelwisselbasis BSWS-BR.

BSWS-R-PGZN-plus 50

Automatisch klemsnelwisselsysteem

Depotstation BSWS-SR

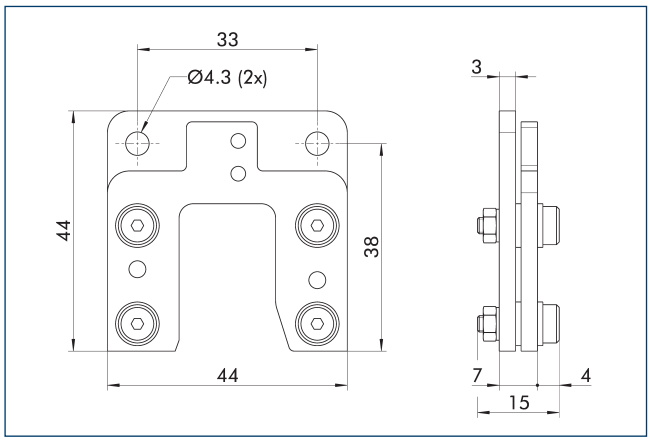

Beschrijving	ID	Levering
Klemsnelwisselsysteem		
BSWS-SR 50	1555948	1

Aanbouwset voor naderingsschakelaar IN 40

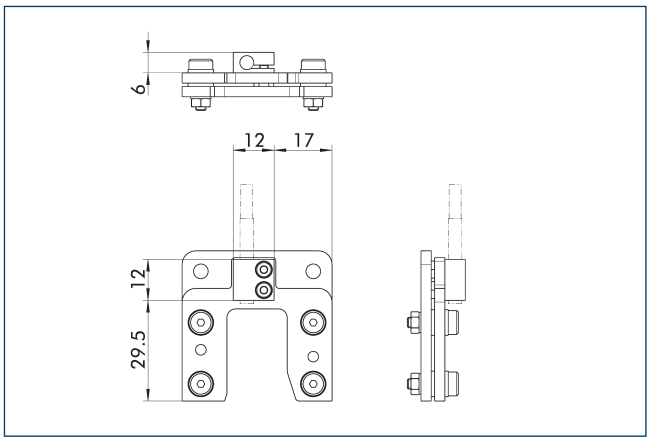

De monitoring van de eindpositie kan worden gemonteerd met behulp van een aanbouwset.

Beschrijving	ID	Levering
Aanbouwset voor naderingsschakelaar		
AS-IN40-BSWS-SR 50/64	1561455	1

ⓘ Deze aanbouwkit moet afzonderlijk, als accessoire worden besteld.

Inductieve naderingsschakelaars IN 40

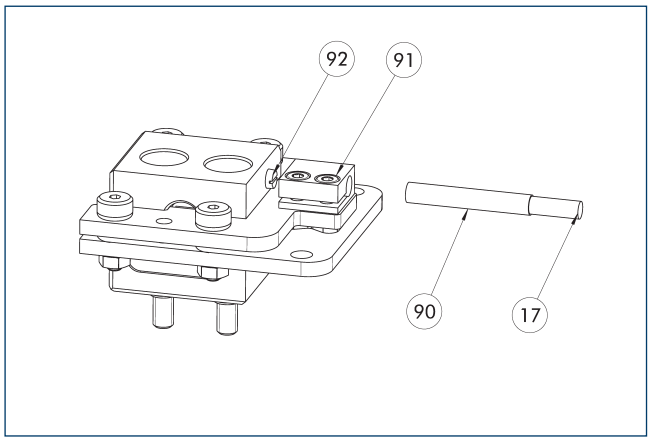

(17) Kabeluitgang
(90) Sensor IN ...
(91) Sensorbeugel
(92) Sensorschroef

De monitoring van de eindpositie kan worden gemonteerd met behulp van een aanbouwset.

Beschrijving	ID	Levering
Aanbouwset voor naderingsschakelaar		
AS-IN40-BSWS-SR 50/64	1561455	1
Inductieve naderingsschakelaars		
IN 40-S-M12	0301574	
IN 40-S-M8	0301474	
INK 40-S	0301555	

ⓘ Per eenheid is een sensor (sluiter/S) vereist, optioneel ook een kabelverlenging. Deze aanbouwkit moet afzonderlijk als accessoire worden besteld. Houd rekening met de minimaal toegestane buigradius voor sensorkabels. Deze bedraagt doorgaans 35 mm.

BSWS-R-PGZN-plus 64

Automatisch klemsnelwisselsysteem

Belastingsdiagram

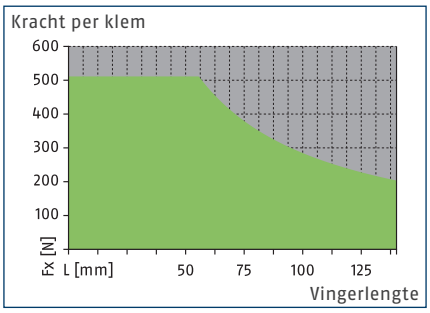

Toegelaten bereik

Niet-toelaatbaar bereik

Afmetingen en maximaal toegelaten belasting

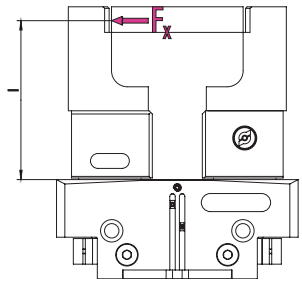

Raadpleeg voor de waarden de tabel met technische gegevens.

ⓘ De opgegeven waarden voor koppel en kracht zijn statische waarden, gelden voor elke basisklem en kunnen gelijktijdig voorkomen.

Technische gegevens

Beschrijving		BSWS-BR 64	BSWS-BR 64
ID		1555914	1555914
Gewicht	[kg]	0.05	0.05
Nummer per ID		1	1
Min./max. omgevingstemperatuur	[°C]	5/130	5/130
Belastinggrenzen			
Max. toegestane belastingsmoment	[Nm]	29	29
Max. toegestane kracht Fx	[N]	510	510
Adapterpin			
Beschrijving		BSWS-AR 64	BSWS-AR 10
ID		0300092	1515447
Gewicht	[kg]	0.015	0.015
Nummer per ID		2	2
Min./max. omgevingstemperatuur	[°C]	5/130	5/130

Snelwisselsysteem BSWS-R voor spanklauwen

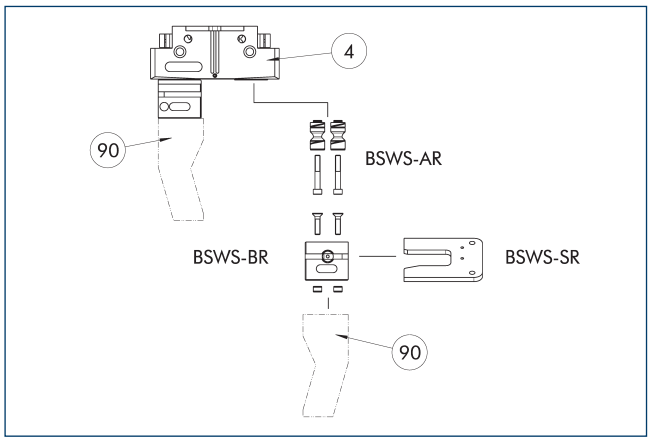

(4) Grijpers
(90) Aangepaste grijpvingers

De afbeelding toont het ontwerp en een overzicht met onderdelen van het BSWS-R-klemsnelwisselsysteem.

Adapterpen BSWS-AR 64

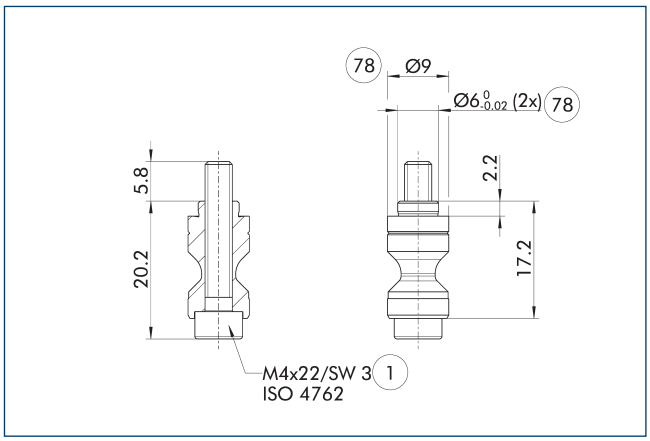

(1) Grijperaansluiting
(78) Geschikt voor centreren

BSWS-AR is niet compatibel met de precisie-uitvoeringen 788864 van de grijpers, aangezien de aansluitingen anders afmetingen hebben.

ⓘ Twee adapterpennen BSWS-AR, incl. schroeven, zijn inbegrepen bij de levering.

Adapterpen BSWS-AR 10

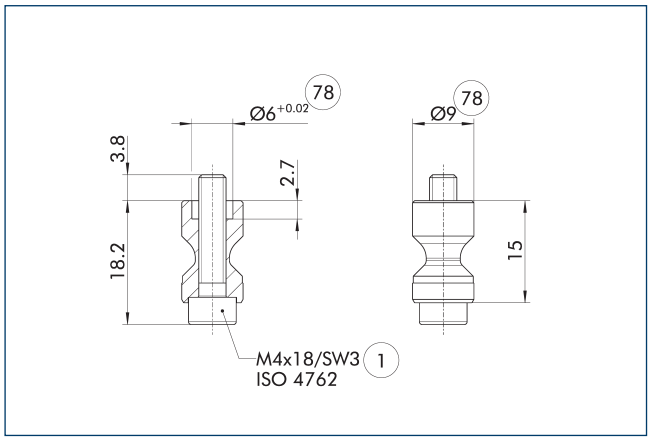

(1) Grijperaansluiting
(78) Geschikt voor centreren

Deze BSWS-AR-bouten zijn bijzonder geschikt voor de grijperserie PGL-plus-P, waarvoor de centreerhulzen op de basisklem van de grijper zijn gefreesd.

ⓘ Twee adapterpennen BSWS-AR, incl. schroeven, zijn inbegrepen bij de levering.

Snelwisselsysteem voor spanklauwen BSWS-BR 64

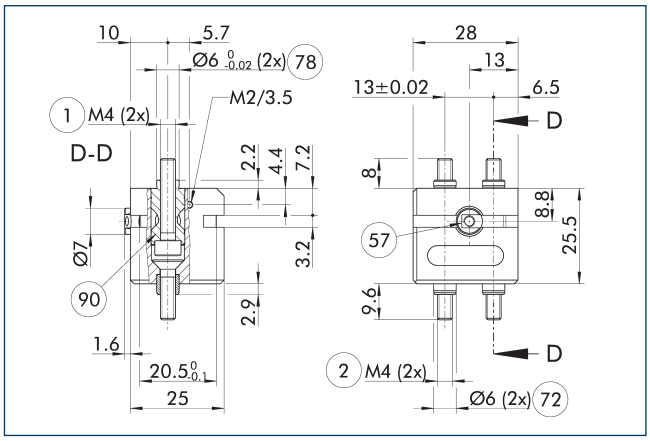

(1) Grijperaansluiting
(2) Vingeraansluiting
(57) Vergrendelend
(72) Geschikt voor centreerhulzen
(78) Geschikt voor centreren
(90) Adapterpennen BSWS-AR (als optie te bestellen)

De afbeelding toont het automatisch klemsnelwisselsysteem BSWS-R.

ⓘ De weergegeven adapterpennen BSWS-AR zijn niet bij de levering van de BSWS-R inbegrepen en moeten afzonderlijk worden besteld.

Ontwerp van het depotstation

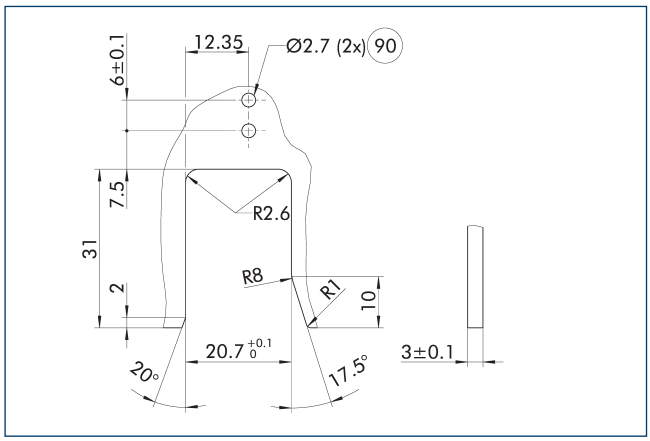

90 Gaten voor inductieve bewaking

De tekening toont de fabricagematen van de contour voor het afleggen van de klemsnelwisselbasis BSWS-BR.

Depotstation BSWS-SR

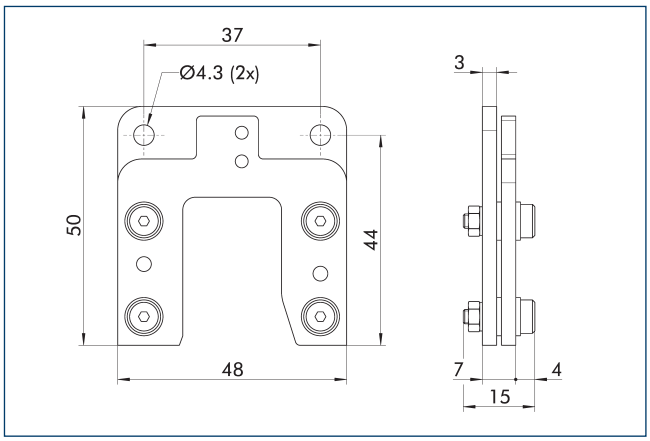

Beschrijving	ID	Levering
Klemsnelwisselsysteem		
BSWS-SR 64	1555950	1

Aanbouwset voor naderingsschakelaar IN 40

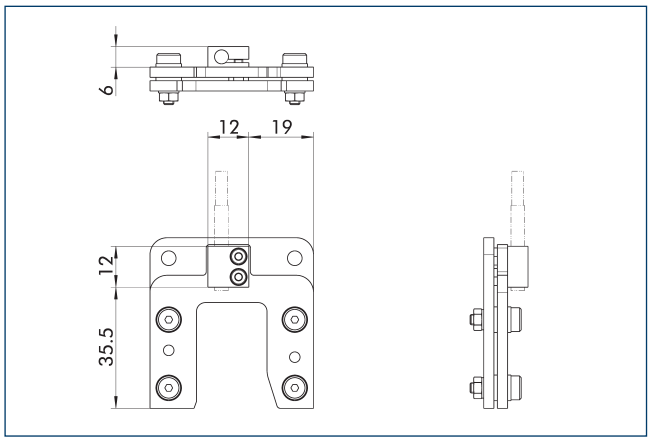

De monitoring van de eindpositie kan worden gemonteerd met behulp van een aanbouwset.

Beschrijving	ID	Levering
Aanbouwset voor naderingsschakelaar		
AS-IN40-BSWS-SR 50/64	1561455	1

ⓘ Deze aanbouwkit moet afzonderlijk, als accessoire worden besteld.

Inductieve naderingsschakelaars IN 40

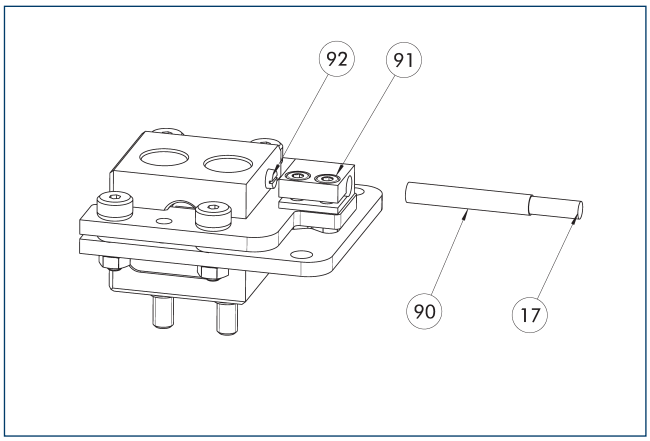

17 Kabeluitgang
90 Sensor IN ...
91 Sensorbeugel
92 Sensorschroef

De monitoring van de eindpositie kan worden gemonteerd met behulp van een aanbouwset.

Beschrijving	ID	Levering
Aanbouwset voor naderingsschakelaar		
AS-IN40-BSWS-SR 50/64	1561455	1
Inductieve naderingsschakelaars		
IN 40-S-M12	0301574	
IN 40-S-M8	0301474	
INK 40-S	0301555	

ⓘ Per eenheid is een sensor (sluiter/S) vereist, optioneel ook een kabelverlenging. Deze aanbouwkit moet afzonderlijk als accessoire worden besteld. Houd rekening met de minimaal toegestane buigradius voor sensorkabels. Deze bedraagt doorgaans 35 mm.

BSWS-R-PGZN-plus 80

Automatisch klemsnelwisselsysteem

Belastingsdiagram

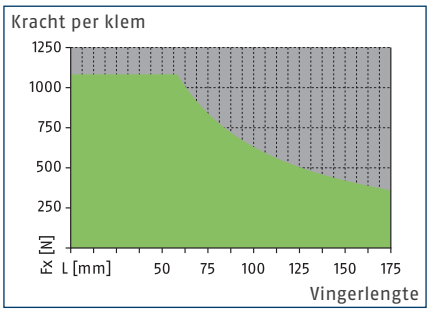

Toegelaten bereik

Niet-toelaatbaar bereik

Afmetingen en maximaal toegelaten belasting

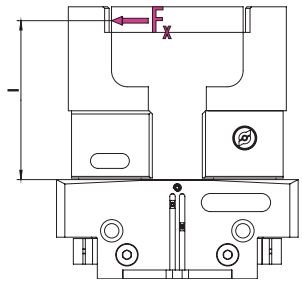

Raadpleeg voor de waarden de tabel met technische gegevens.

ⓘ De opgegeven waarden voor koppel en kracht zijn statische waarden, gelden voor elke basisklem en kunnen gelijktijdig voorkomen.

Technische gegevens

Beschrijving		BSWS-BR 80	BSWS-BR 80
ID		1555917	1555917
Gewicht	[kg]	0.07	0.07
Nummer per ID		1	1
Min./max. omgevingstemperatuur	[°C]	5/130	5/130
Belastinggrenzen			
Max. toegestane belastingsmoment	[Nm]	63	63
Max. toegestane kracht Fx	[N]	1080	1080
Adapterpin			
Beschrijving		BSWS-AR 80	BSWS-AR 13
ID		0300093	1515448
Gewicht	[kg]	0.03	0.03
Nummer per ID		2	2
Min./max. omgevingstemperatuur	[°C]	5/130	5/130

Snelwisselsysteem BSWS-R voor spanklauwen

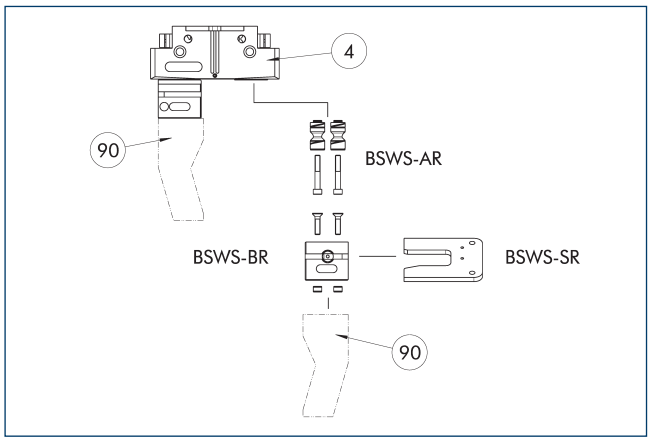

(4) Grijpers (90) Aangepaste grijpvingers

De afbeelding toont het ontwerp en een overzicht met onderdelen van het BSWS-R-klemsnelwisselsysteem.

Adapterpen BSWS-AR 80

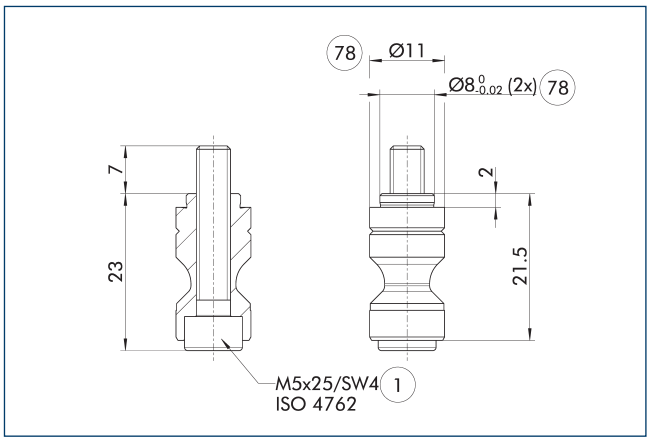

(1) Grijperaansluiting (78) Geschikt voor centreren

BSWS-AR is niet compatibel met de precisie-uitvoeringen 788864 van de grijpers, aangezien de aansluitingen anders afmetingen hebben.

ⓘ Twee adapterpennen BSWS-AR, incl. schroeven, zijn inbegrepen bij de levering.

Adapterpen BSWS-AR 13

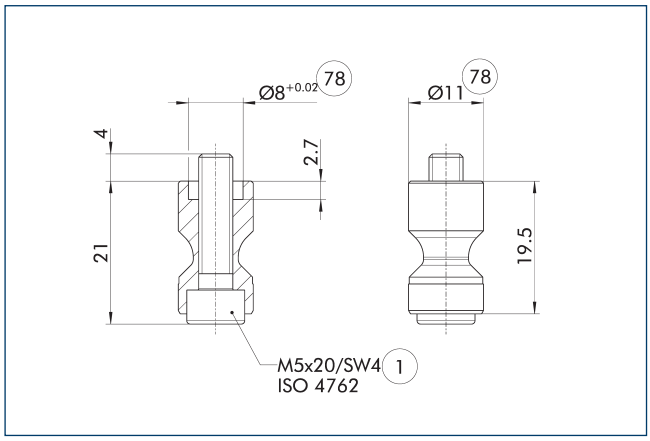

(1) Grijperaansluiting (78) Geschikt voor centreren

Deze BSWS-AR-bouten zijn bijzonder geschikt voor de grijperserie PGL-plus-P, waarvoor de centreerhulzen op de basisklem van de grijper zijn gefreesd.

ⓘ Twee adapterpennen BSWS-AR, incl. schroeven, zijn inbegrepen bij de levering.

Snelwisselsysteem voor spanklauwen BSWS-BR 80

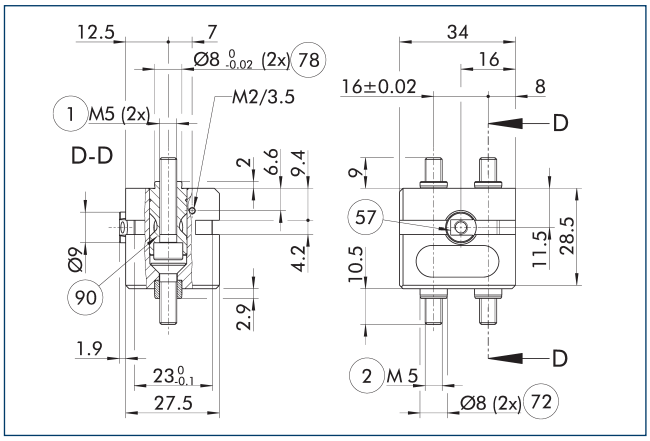

(1) Grijperaansluiting
(2) Vingeraansluiting
(57) Vergrendelend
(72) Geschikt voor centreerhulzen
(78) Geschikt voor centreren
(90) Adapterpennen BSWS-AR (als optie te bestellen)

De afbeelding toont het automatisch klemsnelwisselsysteem BSWS-R.

ⓘ De weergegeven adapterpennen BSWS-AR zijn niet bij de levering van de BSWS-R inbegrepen en moeten afzonderlijk worden besteld.

Ontwerp van het depotstation

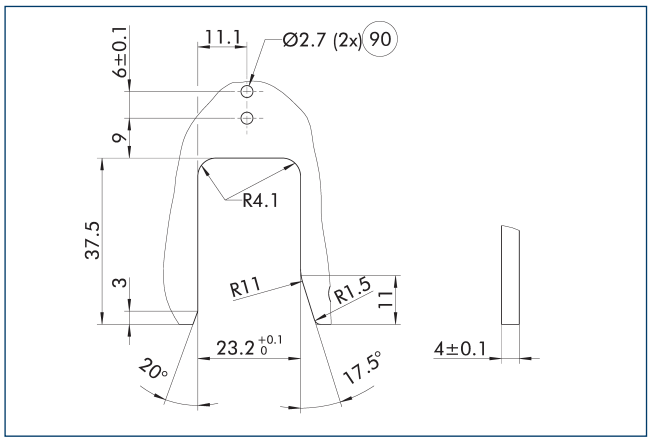

90 Gaten voor inductieve bewaking

De tekening toont de fabricagematen van de contour voor het afleggen van de klemsnelwisselbasis BSWS-BR.

Depotstation BSWS-SR

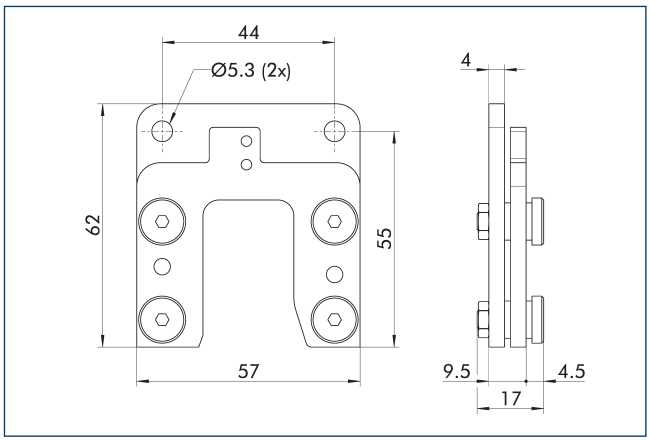

Beschrijving	ID	Levering
Klemsnelwisselsysteem		
BSWS-SR 80	1555951	1

Aanbouwset voor naderingsschakelaar IN 40

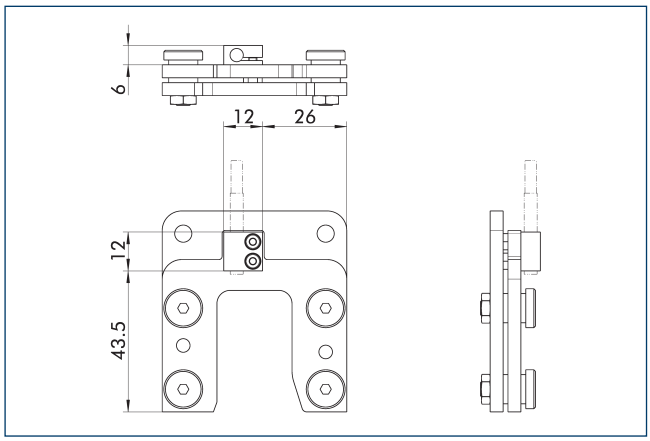

De monitoring van de eindpositie kan worden gemonteerd met behulp van een aanbouwset.

Beschrijving	ID	Levering
Aanbouwset voor naderingsschakelaar		
AS-IN40-BSWS-SR 80/100	1561458	1

ⓘ Deze aanbouwkit moet afzonderlijk, als accessoire worden besteld.

Inductieve naderingsschakelaars IN 40

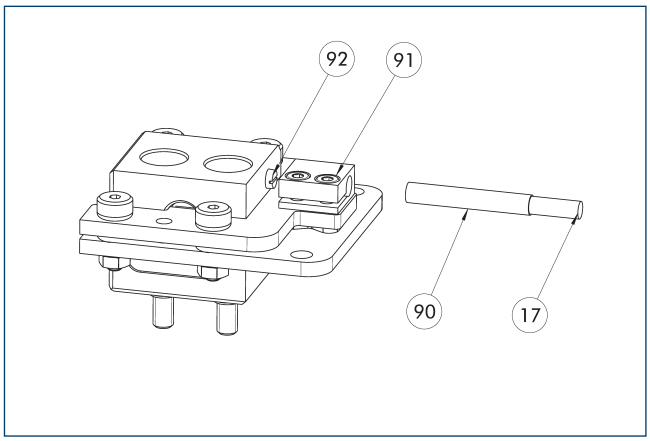

17 Kabeluitgang
90 Sensor IN ...
91 Sensorbeugel
92 Sensorschroef

De monitoring van de eindpositie kan worden gemonteerd met behulp van een aanbouwset.

Beschrijving	ID	Levering
Aanbouwset voor naderingsschakelaar		
AS-IN40-BSWS-SR 80/100	1561458	1
Inductieve naderingsschakelaars		
IN 40-S-M12	0301574	
IN 40-S-M8	0301474	
INK 40-S	0301555	

ⓘ Per eenheid is een sensor (sluiter/S) vereist, optioneel ook een kabelverlenging. Deze aanbouwkit moet afzonderlijk als accessoire worden besteld. Houd rekening met de minimaal toegestane buigradius voor sensorkabels. Deze bedraagt doorgaans 35 mm.

BSWS-R-PGZN-plus 100

Automatisch klemsnelwisselsysteem

Belastingsdiagram

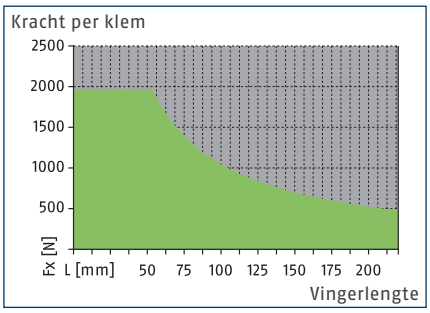

Toegelaten bereik

Niet-toelaatbaar bereik

Afmetingen en maximaal toegelaten belasting

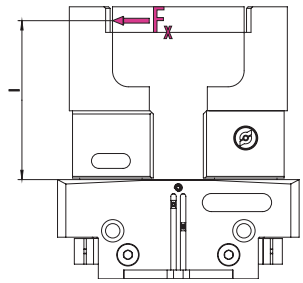

Raadpleeg voor de waarden de tabel met technische gegevens.

ⓘ De opgegeven waarden voor koppel en kracht zijn statische waarden, gelden voor elke basisklem en kunnen gelijktijdig voorkomen.

Technische gegevens

Beschrijving		BSWS-BR 100	BSWS-BR 100
ID		1555933	1555933
Gewicht	[kg]	0.15	0.15
Nummer per ID		1	1
Min./max. omgevingstemperatuur	[°C]	5/130	5/130
Belastinggrenzen			
Max. toegestane belastingsmoment	[Nm]	105	105
Max. toegestane kracht Fx	[N]	1960	1960
Adapterpin			
Beschrijving		BSWS-AR 100	BSWS-AR 16
ID		0300094	1515470
Gewicht	[kg]	0.15	0.06
Nummer per ID		2	2
Min./max. omgevingstemperatuur	[°C]	5/130	5/130

Snelwisselsysteem BSWS-R voor spanklauwen

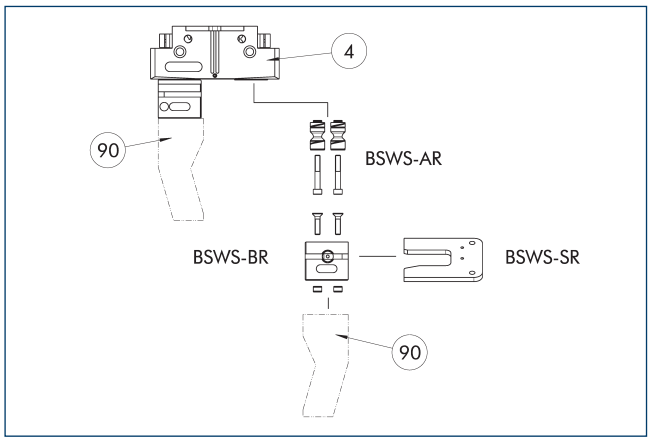

(4) Grijpers (90) Aangepaste grijpvingers

De afbeelding toont het ontwerp en een overzicht met onderdelen van het BSWS-R-klemsnelwisselsysteem.

Adapterpen BSWS-AR 100

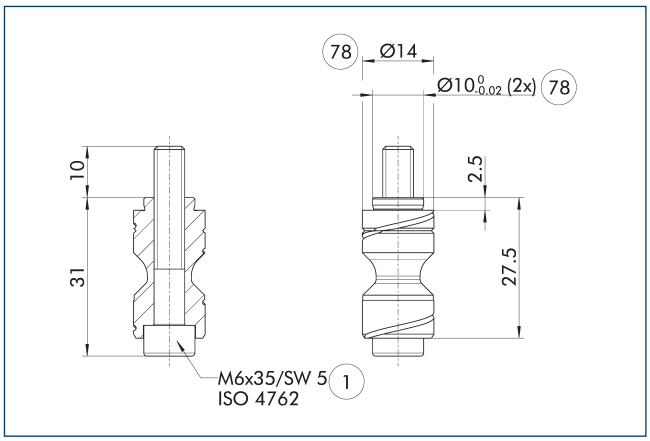

(1) Grijperaansluiting (78) Geschikt voor centreren

BSWS-AR is niet compatibel met de precisie-uitvoeringen 788864 van de grijpers, aangezien de aansluitingen anders afmetingen hebben.

ⓘ Twee adapterpennen BSWS-AR, incl. schroeven, zijn inbegrepen bij de levering.

Adapterpen BSWS-AR 16

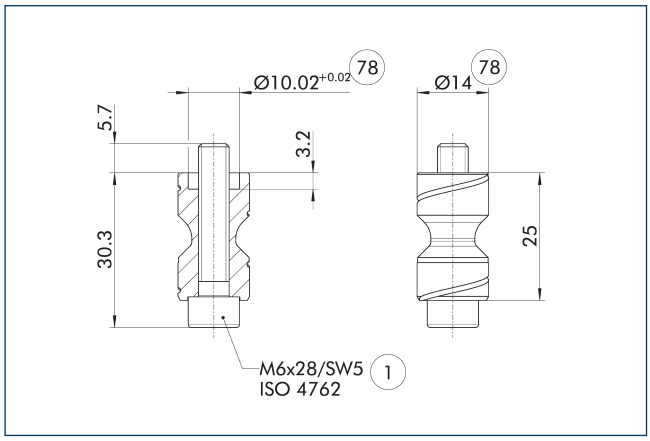

(1) Grijperaansluiting (78) Geschikt voor centreren

Deze BSWS-AR-bouten zijn bijzonder geschikt voor de grijperserie PGL-plus-P, waarvoor de centreerhulzen op de basisklem van de grijper zijn gefreesd.

ⓘ Twee adapterpennen BSWS-AR, incl. schroeven, zijn inbegrepen bij de levering.

Snelwisselsysteem voor spanklauwen BSWS-BR 100

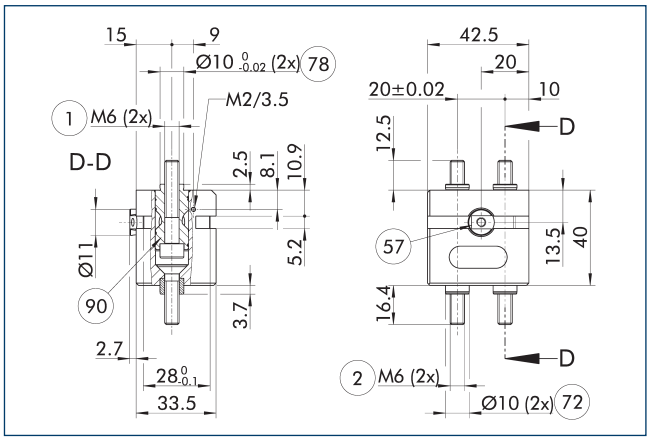

(1) Grijperaansluiting
(2) Vingeraansluiting
(57) Vergrendelend
(72) Geschikt voor centreerhulzen
(78) Geschikt voor centreren
(90) Adapterpennen BSWS-AR (als optie te bestellen)

De afbeelding toont het automatisch klemsnelwisselsysteem BSWS-R.

ⓘ De weergegeven adapterpennen BSWS-AR zijn niet bij de levering van de BSWS-R inbegrepen en moeten afzonderlijk worden besteld.

BSWS-R-PGZN-plus 100

Automatisch klemsnelwisselsysteem

Ontwerp van het depotstation

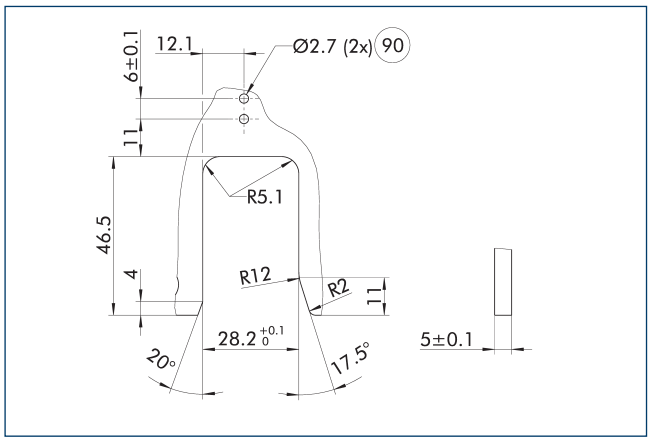

90 Gaten voor inductieve bewaking

De tekening toont de fabricagematen van de contour voor het afleggen van de klemsnelwisselbasis BSWS-BR.

Depotstation BSWS-SR

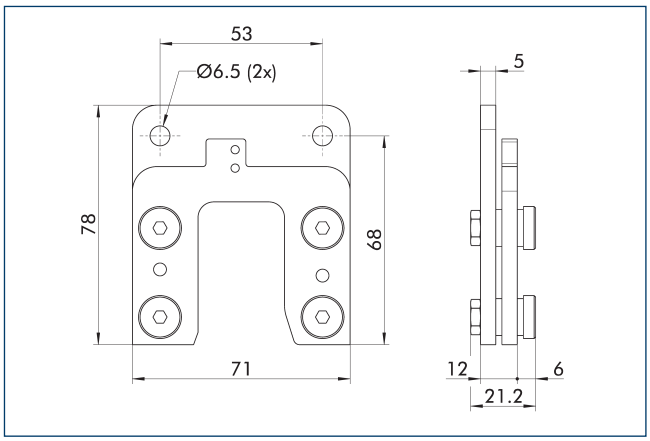

Beschrijving	ID	Levering
Klemsnelwisselsysteem		
BSWS-SR 100	1555959	1

Aanbouwset voor naderingsschakelaar IN 40

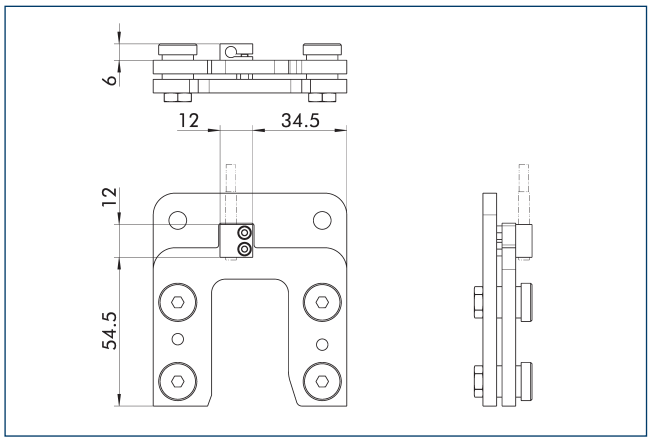

De monitoring van de eindpositie kan worden gemonteerd met behulp van een aanbouwset.

Beschrijving	ID	Levering
Aanbouwset voor naderingsschakelaar		
AS-IN40-BSWS-SR 80/100	1561458	1

ⓘ Deze aanbouwkit moet afzonderlijk, als accessoire worden besteld.

Inductieve naderingsschakelaars IN 40

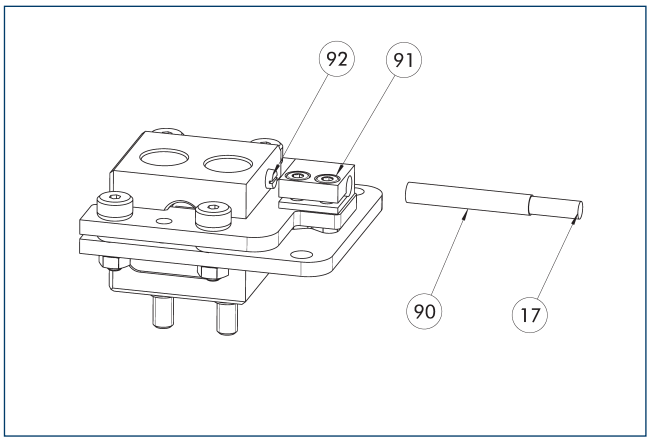

17 Kabeluitgang
90 Sensor IN ...
91 Sensorbeugel
92 Sensorschroef

De monitoring van de eindpositie kan worden gemonteerd met behulp van een aanbouwset.

Beschrijving	ID	Levering
Aanbouwset voor naderingsschakelaar		
AS-IN40-BSWS-SR 80/100	1561458	1
Inductieve naderingsschakelaars		
IN 40-S-M12	0301574	
IN 40-S-M8	0301474	
INK 40-S	0301555	

ⓘ Per eenheid is een sensor (sluiter/S) vereist, optioneel ook een kabelverlenging. Deze aanbouwkit moet afzonderlijk als accessoire worden besteld. Houd rekening met de minimaal toegestane buigradius voor sensorkabels. Deze bedraagt doorgaans 35 mm.

BSWS-R-PGZN-plus 125

Automatisch klemsnelwisselsysteem

Belastingsdiagram

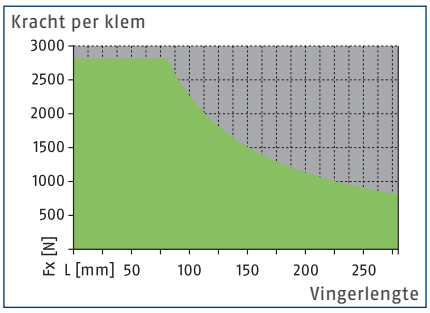

Toegelaten bereik

Niet-toelaatbaar bereik

Afmetingen en maximaal toegelaten belasting

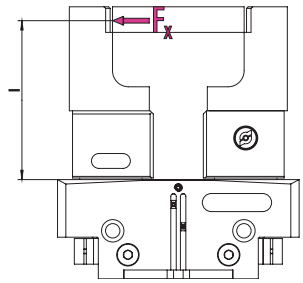

Raadpleeg voor de waarden de tabel met technische gegevens.

ⓘ De opgegeven waarden voor koppel en kracht zijn statische waarden, gelden voor elke basisklem en kunnen gelijktijdig voorkomen.

Technische gegevens

Beschrijving		BSWS-BR 125	BSWS-BR 125
ID		1555937	1555937
Gewicht	[kg]	0.22	0.22
Nummer per ID		1	1
Min./max. omgevingstemperatuur	[°C]	5/130	5/130
Belastinggrenzen			
Max. toegestane belastingsmoment	[Nm]	225	225
Max. toegestane kracht Fx	[N]	2815	2815
Adapterpin			
Beschrijving		BSWS-AR 125	BSWS-AR 20
ID		0300095	1515474
Gewicht	[kg]	0.1	0.1
Nummer per ID		2	2
Min./max. omgevingstemperatuur	[°C]	5/130	5/130

Snelwisselsysteem BSWS-R voor spanklauwen

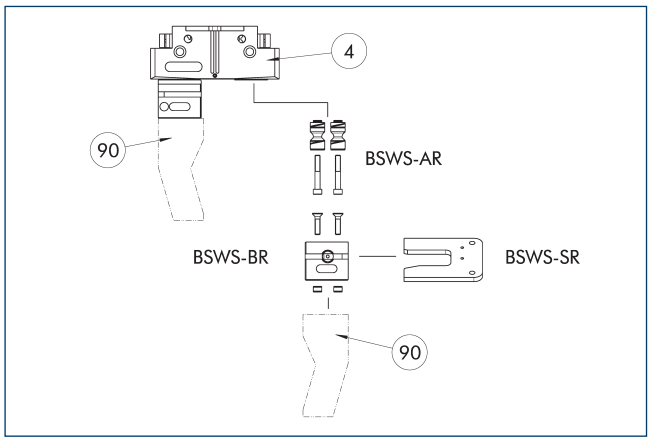

(4) Grijpers (90) Aangepaste grijpvingers

De afbeelding toont het ontwerp en een overzicht met onderdelen van het BSWS-R-klemsnelwisselsysteem.

Adapterpen BSWS-AR 125

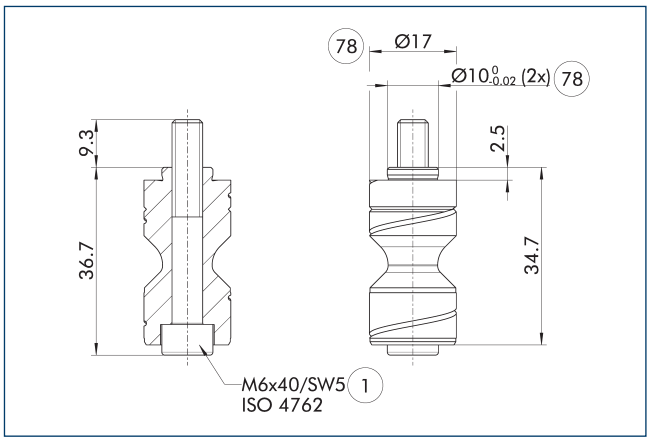

(1) Grijperaansluiting (78) Geschikt voor centreren

BSWS-AR is niet compatibel met de precisie-uitvoeringen 788864 van de grijpers, aangezien de aansluitingen anders afmetingen hebben.

ⓘ Twee adapterpennen BSWS-AR, incl. schroeven, zijn inbegrepen bij de levering.

Adapterpen BSWS-AR 20

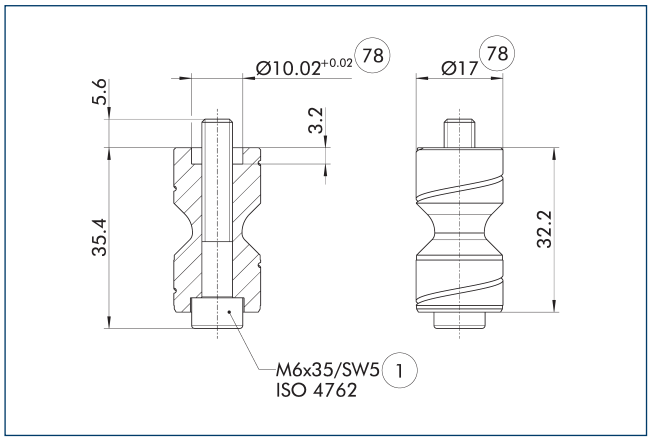

(1) Grijperaansluiting (78) Geschikt voor centreren

Deze BSWS-AR-bouten zijn bijzonder geschikt voor de grijperserie PGL-plus-P, waarvoor de centreerhulzen op de basisklem van de grijper zijn gefreesd.

ⓘ Twee adapterpennen BSWS-AR, incl. schroeven, zijn inbegrepen bij de levering.

Snelwisselsysteem voor spanklauwen BSWS-BR 125

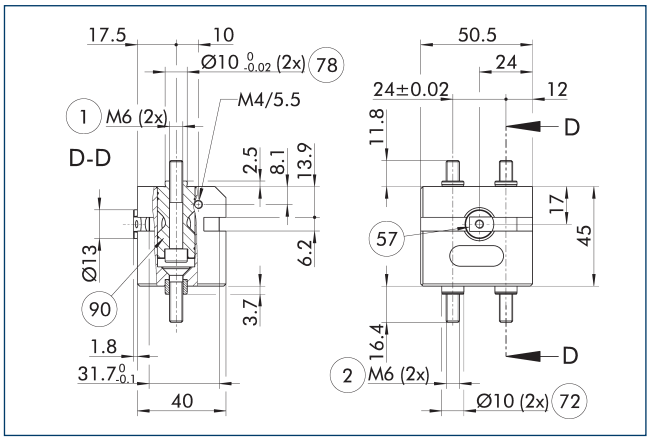

(1) Grijperaansluiting
(2) Vingeraansluiting
(57) Vergrendelend
(72) Geschikt voor centreerhulzen
(78) Geschikt voor centreren
(90) Adapterpennen BSWS-AR (als optie te bestellen)

De afbeelding toont het automatisch klemsnelwisselsysteem BSWS-R.

ⓘ De weergegeven adapterpennen BSWS-AR zijn niet bij de levering van de BSWS-R inbegrepen en moeten afzonderlijk worden besteld.

BSWS-R-PGZN-plus 125

Automatisch klemsnelwisselsysteem

Ontwerp van het depotstation

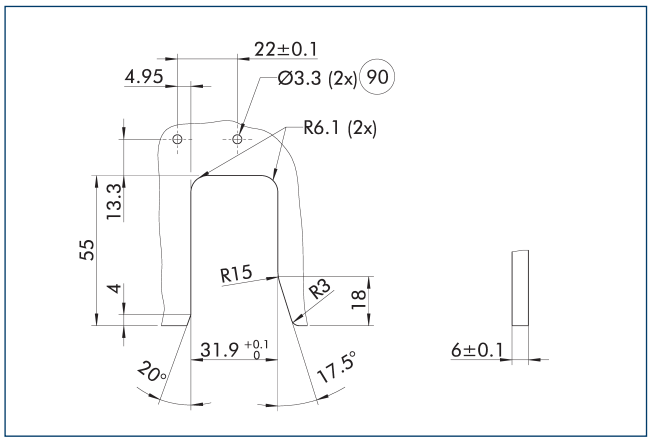

(90) Gaten voor inductieve bewaking

De tekening toont de fabricagematen van de contour voor het afleggen van de klemsnelwisselbasis BSWS-BR.

Depotstation BSWS-SR

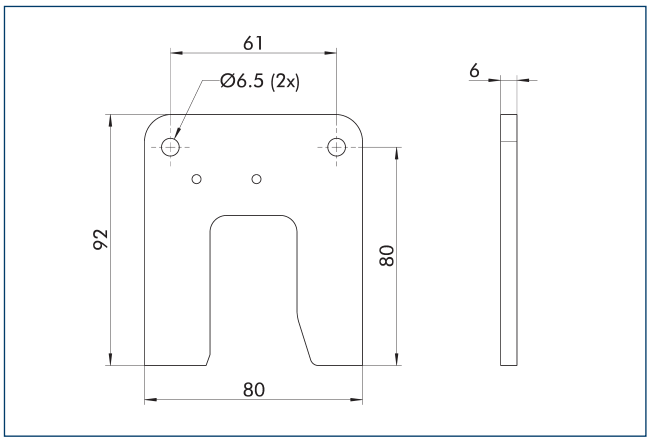

Beschrijving	ID	Levering
Klemsnelwisselsysteem		
BSWS-SR 125	1555972	1

Aanbouwset voor naderingsschakelaar IN 80

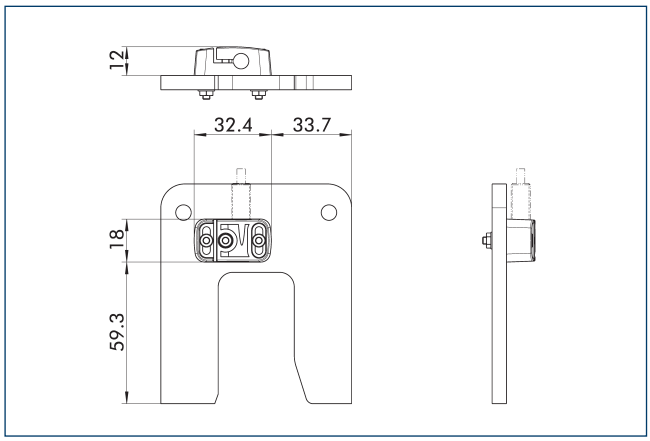

De monitoring van de eindpositie kan worden gemonteerd met behulp van een aanbouwset.

Beschrijving	ID	Levering
Aanbouwset voor naderingsschakelaar		
AS-IN80-BSWS-SR 125/160	1561467	1

ⓘ Deze aanbouwkit moet afzonderlijk, als accessoire worden besteld.

Inductieve naderingsschakelaars IN 80

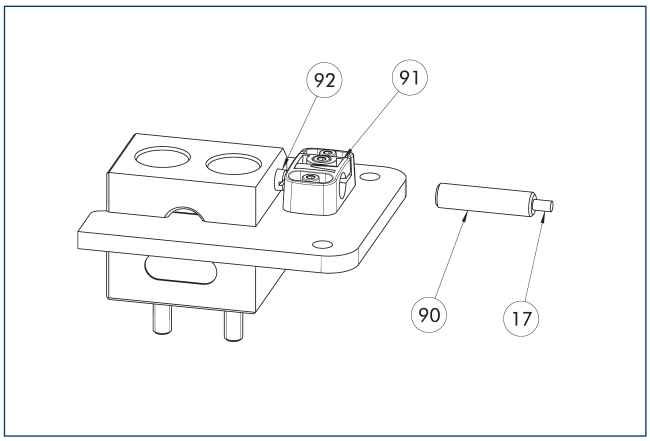

(17) Kabeluitgang
(90) Sensor IN ...
(91) Sensorbeugel
(92) Sensorschroef

De monitoring van de eindpositie kan worden gemonteerd met behulp van een aanbouwset.

Beschrijving	ID	Levering
Aanbouwset voor naderingsschakelaar		
AS-IN80-BSWS-SR 125/160	1561467	1
Inductieve naderingsschakelaars		
IN 80-S-M12	0301578	
IN 80-S-M8	0301478	
INK 80-S	0301550	

ⓘ Per eenheid is een sensor (sluiter/S) vereist, optioneel ook een kabelverlenging. Deze aanbouwkit moet afzonderlijk als accessoire worden besteld. Houd rekening met de minimaal toegestane buigradius voor sensorkabels. Deze bedraagt doorgaans 35 mm.

BSWS-R-PGZN-plus 160

Automatisch klemsnelwisselsysteem

Belastingsdiagram

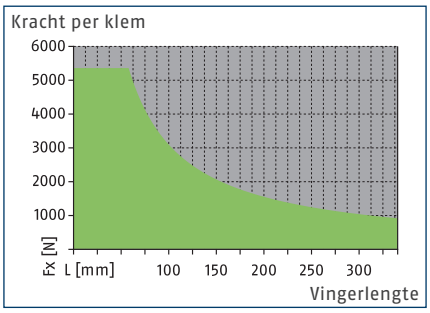

Toegelaten bereik

Niet-toelaatbaar bereik

Afmetingen en maximaal toegelaten belasting

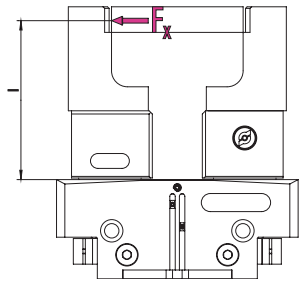

Raadpleeg voor de waarden de tabel met technische gegevens.

ⓘ De opgegeven waarden voor koppel en kracht zijn statische waarden, gelden voor elke basisklem en kunnen gelijktijdig voorkomen.

Technische gegevens

Beschrijving		BSWS-BR 160	BSWS-BR 160
ID		1555940	1555940
Gewicht	[kg]	0.46	0.46
Nummer per ID		1	1
Min./max. omgevingstemperatuur	[°C]	5/130	5/130
Belastinggrenzen			
Max. toegestane belastingsmoment	[Nm]	310	310
Max. toegestane kracht Fx	[N]	5360	5360
Adapterpin			
Beschrijving		BSWS-AR 160	BSWS-AR 25
ID		0300096	1515477
Gewicht	[kg]	0.19	0.19
Nummer per ID		2	2
Min./max. omgevingstemperatuur	[°C]	5/130	5/130

Snelwisselsysteem BSWS-R voor spanklauwen

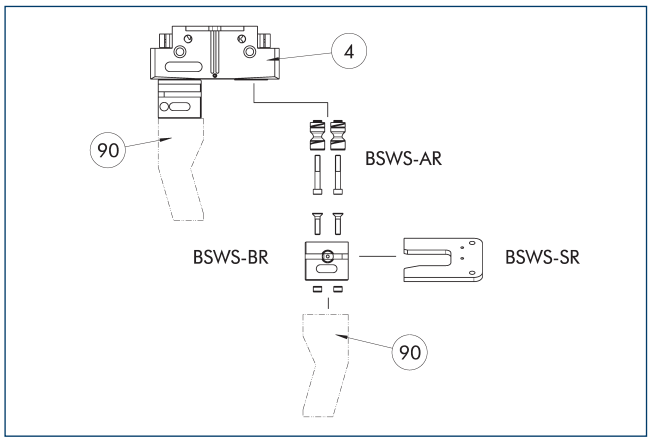

(4) Grijpers (90) Aangepaste grijpvingers

De afbeelding toont het ontwerp en een overzicht met onderdelen van het BSWS-R-klemsnelwisselsysteem.

Adapterpen BSWS-AR 160

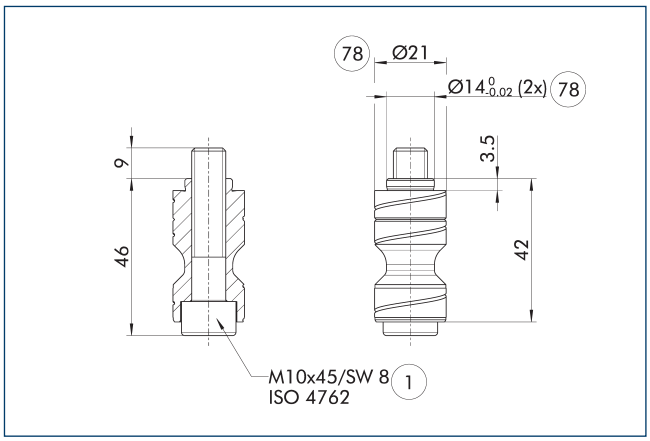

(1) Grijperaansluiting (78) Geschikt voor centreren

BSWS-AR is niet compatibel met de precisie-uitvoeringen 788864 van de grijpers, aangezien de aansluitingen anders afmetingen hebben.

ⓘ Twee adapterpennen BSWS-AR, incl. schroeven, zijn inbegrepen bij de levering.

Adapterpen BSWS-AR 25

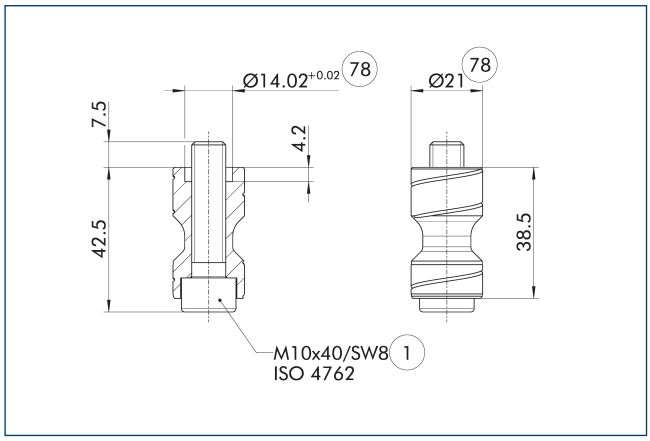

(1) Grijperaansluiting (78) Geschikt voor centreren

Deze BSWS-AR-bouten zijn bijzonder geschikt voor de grijperserie PGL-plus-P, waarvoor de centreerhulzen op de basisklem van de grijper zijn gefreesd.

ⓘ Twee adapterpennen BSWS-AR, incl. schroeven, zijn inbegrepen bij de levering.

Snelwisselsysteem voor spanklauwen BSWS-BR 160

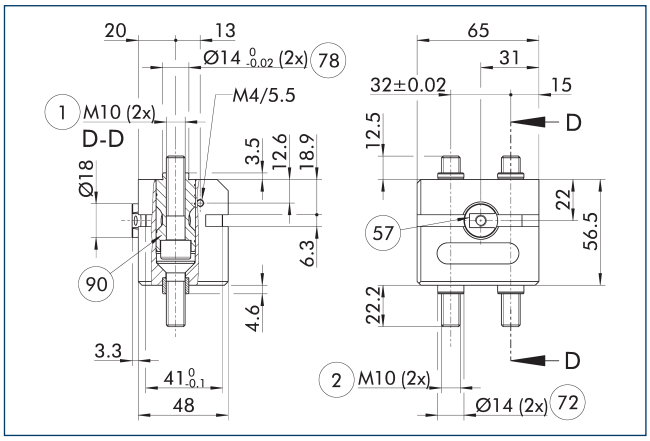

(1) Grijperaansluiting
(2) Vingeraansluiting
(57) Vergrendelend
(72) Geschikt voor centreerhulzen
(78) Geschikt voor centreren
(90) Adapterpennen BSWS-AR (als optie te bestellen)

De afbeelding toont het automatisch klemsnelwisselsysteem BSWS-R.

ⓘ De weergegeven adapterpennen BSWS-AR zijn niet bij de levering van de BSWS-R inbegrepen en moeten afzonderlijk worden besteld.

BSWS-R-PGZN-plus 160

Automatisch klemsnelwisselsysteem

Ontwerp van het depotstation

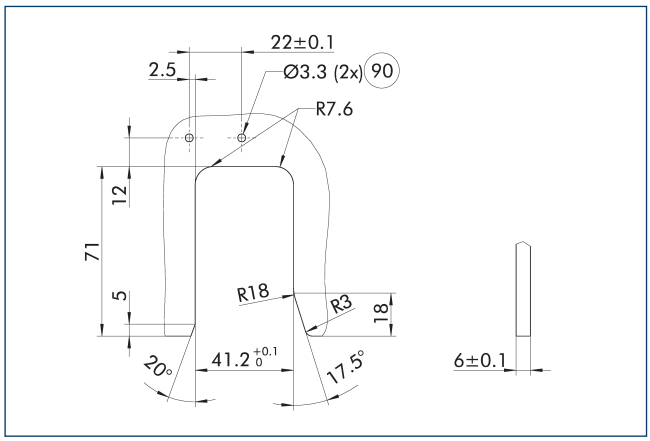

(90) Gaten voor inductieve bewaking

De tekening toont de fabricagematen van de contour voor het afleggen van de klemsnelwisselbasis BSWS-BR.

Depotstation BSWS-SR

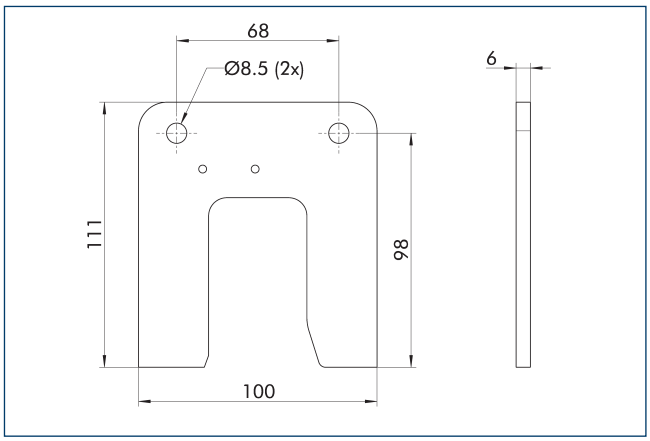

Beschrijving	ID	Levering
Klemsnelwisselsysteem		
BSWS-SR 160	1555974	1

Aanbouwset voor naderingsschakelaar IN 80

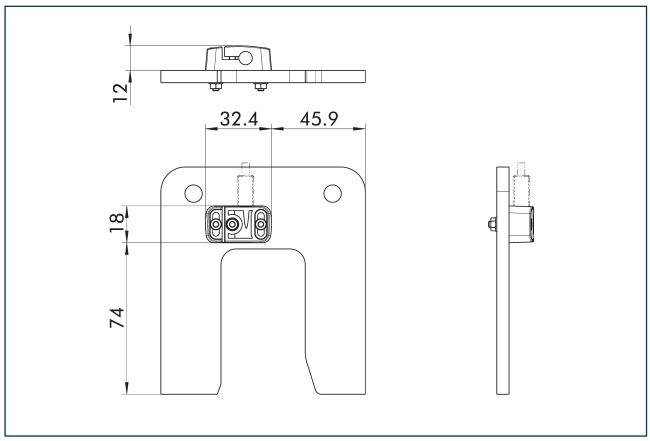

De monitoring van de eindpositie kan worden gemonteerd met behulp van een aanbouwset.

Beschrijving	ID	Levering
Aanbouwset voor naderingsschakelaar		
AS-IN80-BSWS-SR 125/160	1561467	1

ⓘ Deze aanbouwkit moet afzonderlijk, als accessoire worden besteld.

Inductieve naderingsschakelaars IN 80

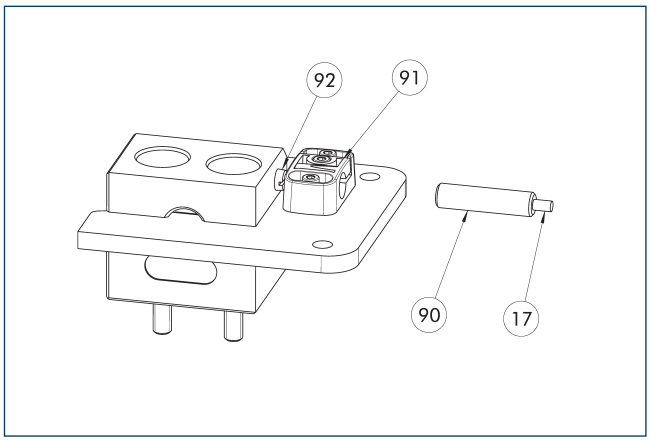

(17) Kabeluitgang
(90) Sensor IN ...
(91) Sensorbeugel
(92) Sensorschroef

De monitoring van de eindpositie kan worden gemonteerd met behulp van een aanbouwset.

Beschrijving	ID	Levering
Aanbouwset voor naderingsschakelaar		
AS-IN80-BSWS-SR 125/160	1561467	1
Inductieve naderingsschakelaars		
IN 80-S-M12	0301578	
IN 80-S-M8	0301478	
INK 80-S	0301550	

ⓘ Per eenheid is een sensor (sluiter/S) vereist, optioneel ook een kabelverlenging. Deze aanbouwkit moet afzonderlijk als accessoire worden besteld. Houd rekening met de minimaal toegestane buigradius voor sensorkabels. Deze bedraagt doorgaans 35 mm.

BSWS-R-PGZN-plus 200

Automatisch klemsnelwisselsysteem

Belastingsdiagram

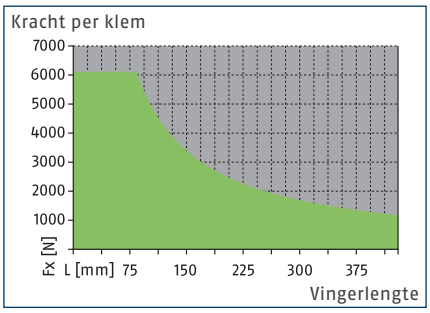

Toegelaten bereik

Niet-toelaatbaar bereik

Afmetingen en maximaal toegelaten belasting

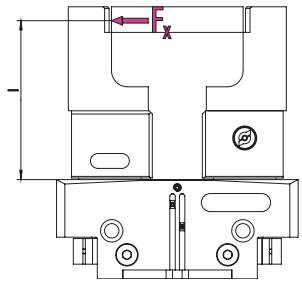

Raadpleeg voor de waarden de tabel met technische gegevens.

ⓘ De opgegeven waarden voor koppel en kracht zijn statische waarden, gelden voor elke basisklem en kunnen gelijktijdig voorkomen.

Technische gegevens

Beschrijving		BSWS-BR 200
ID		1555942
Gewicht	[kg]	0.97
Nummer per ID		1
Min./max. omgevingstemperatuur	[°C]	5/130
Belastinggrenzen		
Max. toegestane belastingsmoment	[Nm]	510
Max. toegestane kracht Fx	[N]	6110
Adapterpin		
Beschrijving		BSWS-AR 200
ID		1453341
Gewicht	[kg]	0.45
Nummer per ID		2
Min./max. omgevingstemperatuur	[°C]	5/130

Snelwisselsysteem BSWS-R voor spanklauwen

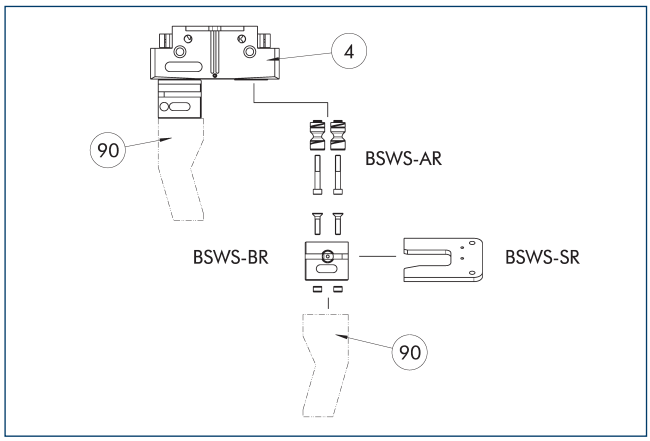

(4) Grijpers

(90) Aangepaste grijpvingers

De afbeelding toont het ontwerp en een overzicht met onderdelen van het BSWS-R-klemsnelwisselsysteem.

Adapterpen BSWS-AR 200

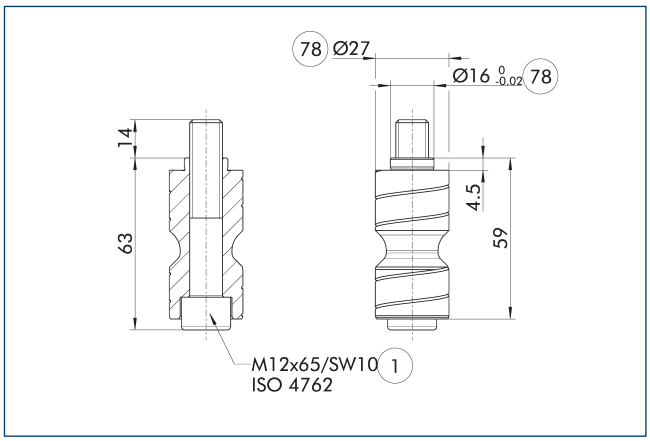

(1) Grijperaansluiting

(78) Geschikt voor centreren

BSWS-AR is niet compatibel met de precisie-uitvoeringen 788864 van de grijpers, aangezien de aansluitingen anders afmetingen hebben.

ⓘ Twee adapterpennen BSWS-AR, incl. schroeven, zijn inbegrepen bij de levering.

Snelwisselsysteem voor spanklauwen BSWS-BR 200

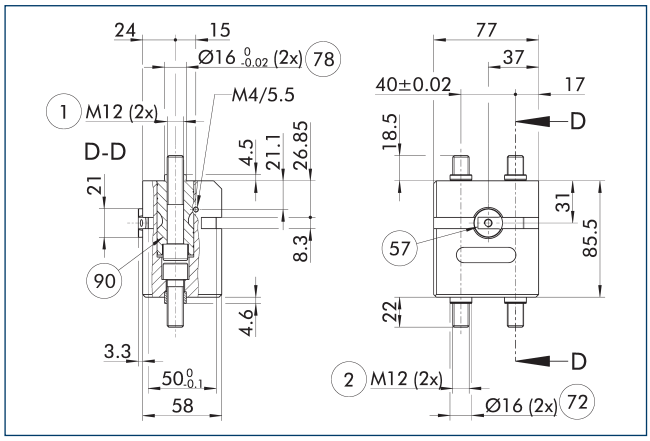

(1) Grijperaansluiting

(2) Vingeraansluiting

(57) Vergrendelend

(72) Geschikt voor centreerhulzen

(78) Geschikt voor centreren

(90) Adapterpennen BSWS-AR (als optie te bestellen)

De afbeelding toont het automatisch klemsnelwisselsysteem BSWS-R.

ⓘ De weergegeven adapterpennen BSWS-AR zijn niet bij de levering van de BSWS-R inbegrepen en moeten afzonderlijk worden besteld.

Snelwisselsysteem voor spanklauwen BSWS-UR 200

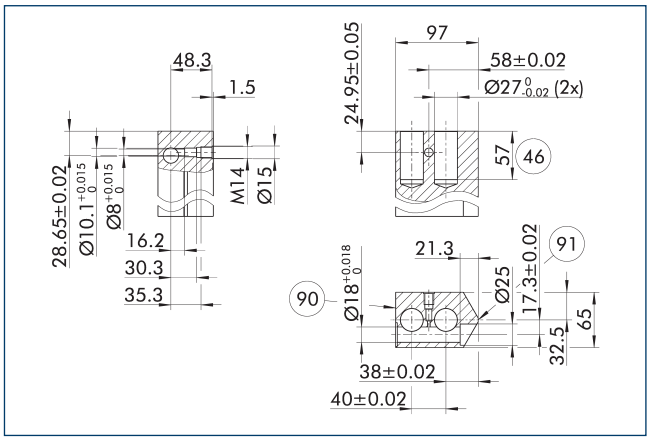

(90) Blokkeerzijde

(91) Zijkant grijpermidden

Het vergrendelingsmechanisme voor de BSWS-AR mag alleen worden geïnstalleerd zoals weergegeven op de afbeelding. Een installatie in spiegelbeeld zal bijvoorbeeld niet werken. Een 3D CAD-sjabloon voor de SCHUNK BSWS-UR is online beschikbaar.

ⓘ Alleen het vergrendelingsmechanisme is bij de levering inbegrepen. De afbeelding geeft de fabricageafmetingen weer voor de aangepaste vingers. De oppervlakken moeten slijtvast zijn, bijv. van hard-geanodiseerd aluminium.

BSWS-R-PGZN-plus 200

Automatisch klemsnelwisselsysteem

Ontwerp van het depotstation

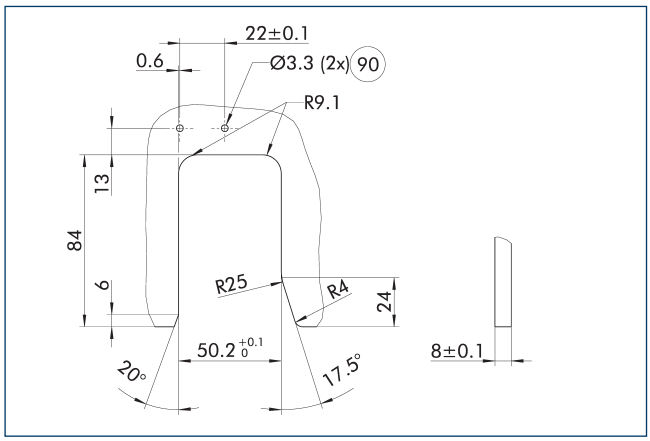

(90) Gaten voor inductieve bewaking

De tekening toont de fabricagematen van de contour voor het afleggen van de klemsnelwisselbasis BSWS-BR.

Depotstation BSWS-SR

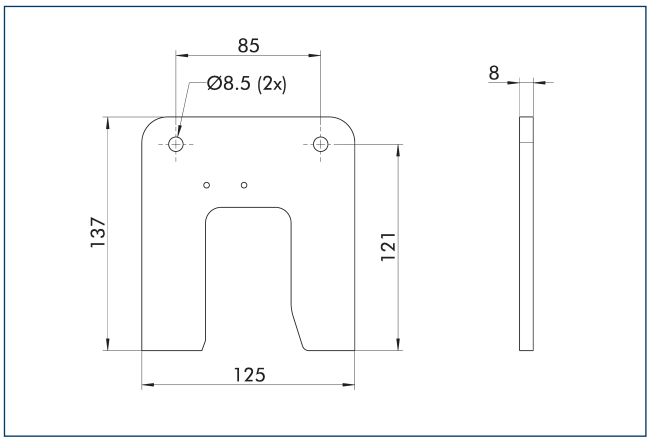

Beschrijving	ID	Levering
Klemsnelwisselsysteem		
BSWS-SR 200	1555976	1

Aanbouwset voor naderingsschakelaar IN 80

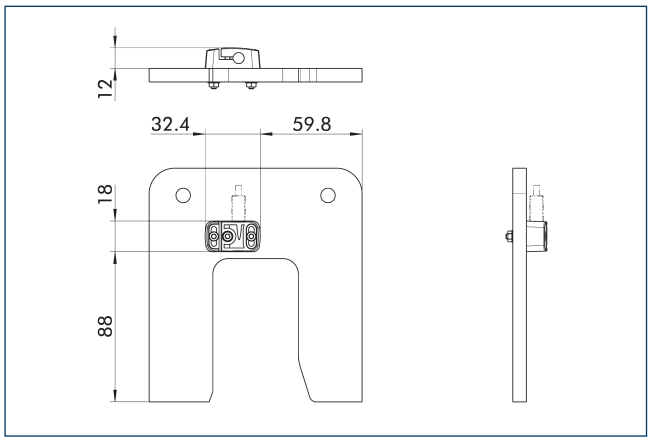

De monitoring van de eindpositie kan worden gemonteerd met behulp van een aanbouwset.

Beschrijving	ID	Levering
Aanbouwset voor naderingsschakelaar		
AS-IN80-BSWS-SR 200	1561469	1

ⓘ Deze aanbouwkit moet afzonderlijk, als accessoire worden besteld.

Inductieve naderingsschakelaars IN 80

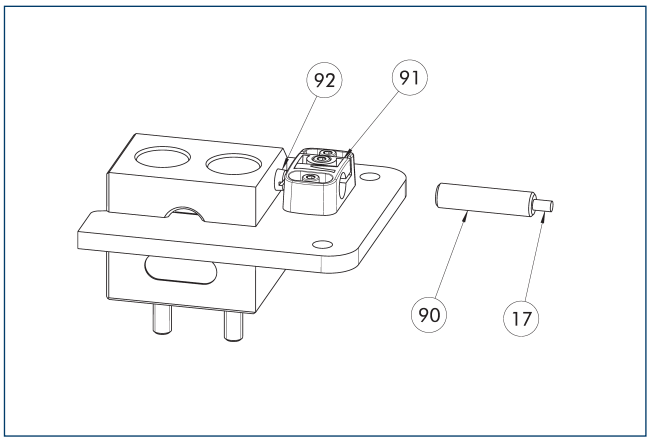

(17) Kabeluitgang
(90) Sensor IN ...
(91) Sensorbeugel
(92) Sensorschroef

De monitoring van de eindpositie kan worden gemonteerd met behulp van een aanbouwset.

Beschrijving	ID	Levering
Aanbouwset voor naderingsschakelaar		
AS-IN80-BSWS-SR 200	1561469	1
Inductieve naderingsschakelaars		
IN 80-S-M12	0301578	
IN 80-S-M8	0301478	
INK 80-S	0301550	

ⓘ Per eenheid is een sensor (sluiter/S) vereist, optioneel ook een kabelverlenging. Deze aanbouwkit moet afzonderlijk als accessoire worden besteld. Houd rekening met de minimaal toegestane buigradius voor sensorkabels. Deze bedraagt doorgaans 35 mm.

BSWS-R-PGZN-plus 240

Automatisch klemsnelwisselsysteem

Belastingsdiagram

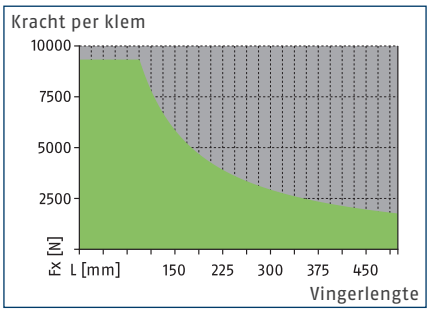

Toegelaten bereik

Niet-toelaatbaar bereik

Afmetingen en maximaal toegelaten belasting

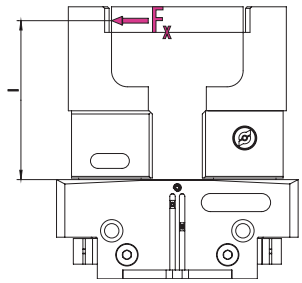

Raadpleeg voor de waarden de tabel met technische gegevens.

ⓘ De opgegeven waarden voor koppel en kracht zijn statische waarden, gelden voor elke basisklem en kunnen gelijktijdig voorkomen.

Technische gegevens

Beschrijving		BSWS-BR 240
ID		1555943
Gewicht	[kg]	1.49
Nummer per ID		1
Min./max. omgevingstemperatuur	[°C]	5/130
Belastinggrenzen		
Max. toegestane belastingsmoment	[Nm]	880
Max. toegestane kracht Fx	[N]	9330
Adapterpin		
Beschrijving		BSWS-AR 240
ID		1453342
Gewicht	[kg]	0.71
Nummer per ID		2
Min./max. omgevingstemperatuur	[°C]	5/130

Snelwisselsysteem BSWS-R voor spanklauwen

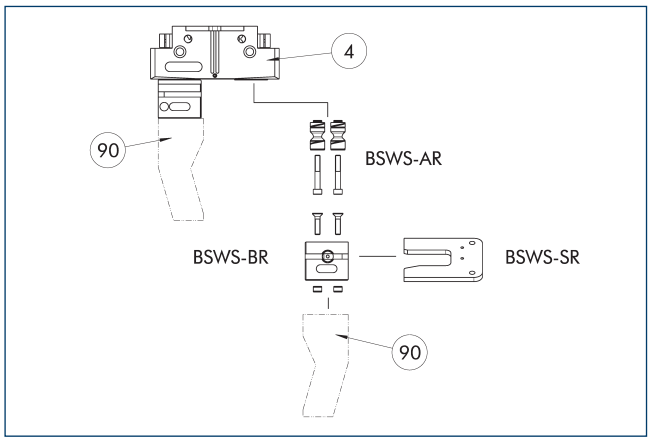

(4) Grijpers

(90) Aangepaste grijpvingers

De afbeelding toont het ontwerp en een overzicht met onderdelen van het BSWS-R-klemsnelwisselsysteem.

Adapterpen BSWS-AR 240

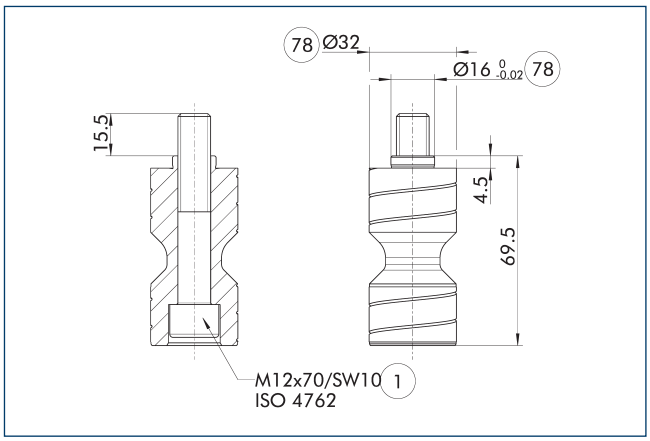

(1) Grijperaansluiting

(78) Geschikt voor centreren

BSWS-AR is niet compatibel met de precisie-uitvoeringen 788864 van de grijpers, aangezien de aansluitingen anders afmetingen hebben.

ⓘ Twee adapterpennen BSWS-AR, incl. schroeven, zijn inbegrepen bij de levering.

Snelwisselsysteem voor spanklauwen BSWS-BR 240

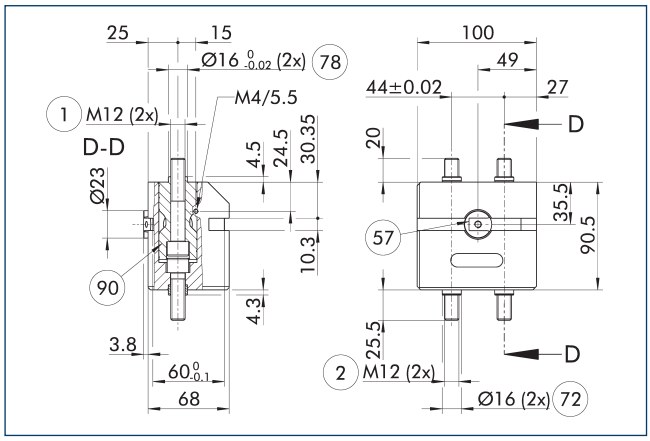

(1) Grijperaansluiting

(2) Vingeraansluiting

(57) Vergrendelend

(72) Geschikt voor centreerhulzen

(78) Geschikt voor centreren

(90) Adapterpennen BSWS-AR (als optie te bestellen)

De afbeelding toont het automatisch klemsnelwisselsysteem BSWS-R.

ⓘ De weergegeven adapterpennen BSWS-AR zijn niet bij de levering van de BSWS-R inbegrepen en moeten afzonderlijk worden besteld.

Snelwisselsysteem voor spanklauwen BSWS-UR 240

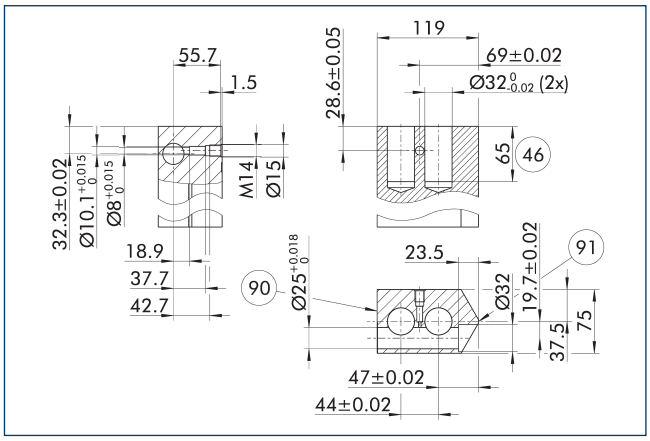

(90) Blokkeerzijde

(91) Zijkant grijpermidden

Het vergrendelingsmechanisme voor de BSWS-AR mag alleen worden geïnstalleerd zoals weergegeven op de afbeelding. Een installatie in spiegelbeeld zal bijvoorbeeld niet werken. Een 3D CAD-sjabloon voor de SCHUNK BSWS-UR is online beschikbaar.

ⓘ Alleen het vergrendelingsmechanisme is bij de levering inbegrepen. De afbeelding geeft de fabricageafmetingen weer voor de aangepaste vingers. De oppervlakken moeten slijtvast zijn, bijv. van hard-geanodiseerd aluminium.

BSWS-R-PGZN-plus 240

Automatisch klemsnelwisselsysteem

Ontwerp van het depotstation

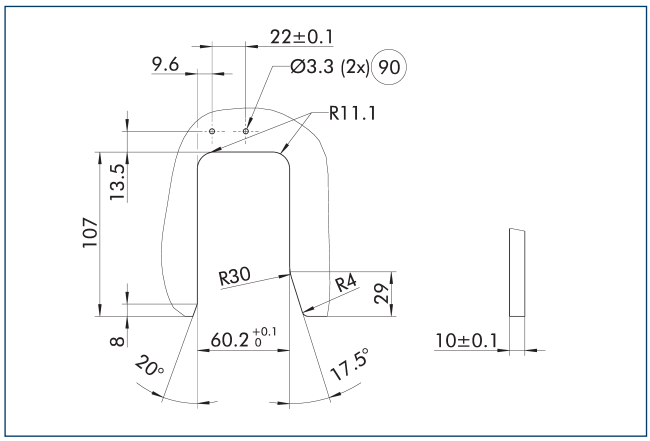

90 Gaten voor inductieve bewaking

De tekening toont de fabricagematen van de contour voor het afleggen van de klemsnelwisselbasis BSWS-BR.

Depotstation BSWS-SR

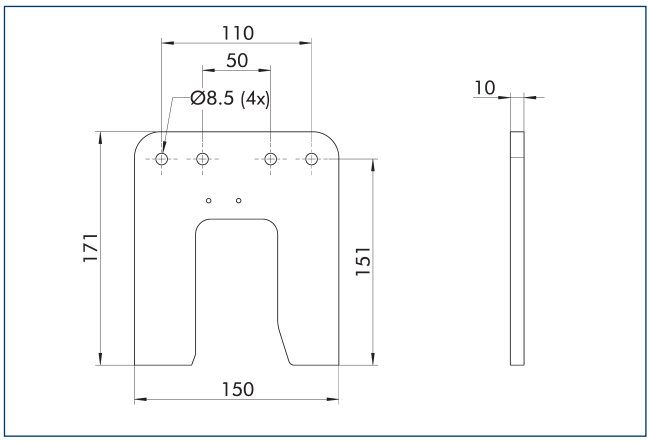

Beschrijving	ID	Levering
Klemsnelwisselsysteem		
BSWS-SR 240	1555978	1

Aanbouwset voor naderingsschakelaar IN 80

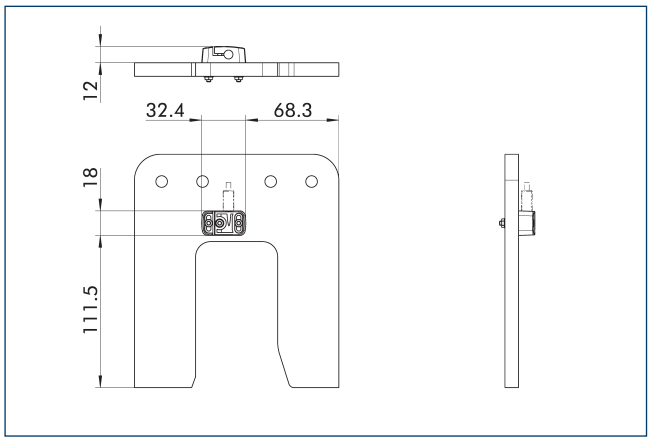

De monitoring van de eindpositie kan worden gemonteerd met behulp van een aanbouwset.

Beschrijving	ID	
Aanbouwset voor naderingsschakelaar		
AS-IN80-BSWS-SR 240/300	1561481	

ⓘ Deze aanbouwkit moet afzonderlijk, als accessoire worden besteld.

Inductieve naderingsschakelaars IN 80

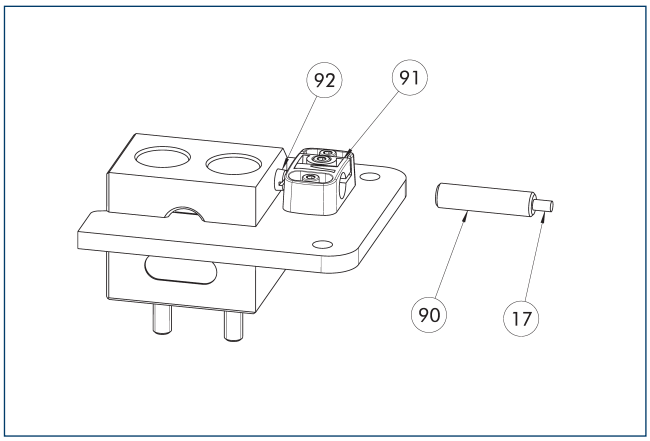

17 Kabeluitgang
90 Sensor IN ...
91 Sensorbeugel
92 Sensorschroef

De monitoring van de eindpositie kan worden gemonteerd met behulp van een aanbouwset.

Beschrijving	ID	
Aanbouwset voor naderingsschakelaar		
AS-IN80-BSWS-SR 240/300	1561481	
Inductieve naderingsschakelaars		
IN 80-S-M12	0301578	
IN 80-S-M8	0301478	
INK 80-S	0301550	

ⓘ Per eenheid is een sensor (sluiter/S) vereist, optioneel ook een kabelverlenging. Deze aanbouwkit moet afzonderlijk als accessoire worden besteld. Houd rekening met de minimaal toegestane buigradius voor sensorkabels. Deze bedraagt doorgaans 35 mm.

BSWS-R-PGZN-plus 300

Automatisch klemsnelwisselsysteem

Belastingsdiagram

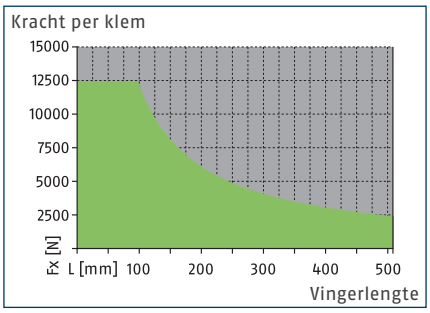

Toegelaten bereik

Niet-toelaatbaar bereik

Afmetingen en maximaal toegelaten belasting

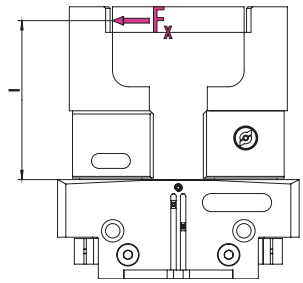

Raadpleeg voor de waarden de tabel met technische gegevens.

ⓘ De opgegeven waarden voor koppel en kracht zijn statische waarden, gelden voor elke basisklem en kunnen gelijktijdig voorkomen.

Technische gegevens

Beschrijving		BSWS-BR 300
ID		1555944
Gewicht	[kg]	1.98
Nummer per ID		1
Min./max. omgevingstemperatuur	[°C]	5/130
Belastinggrenzen		
Max. toegestane belastingsmoment	[Nm]	1220
Max. toegestane kracht Fx	[N]	12430
Adapterpin		
Beschrijving		BSWS-AR 300
ID		1453343
Gewicht	[kg]	1.06
Nummer per ID		2
Min./max. omgevingstemperatuur	[°C]	5/130

Snelwisselsysteem BSWS-R voor spanklauwen

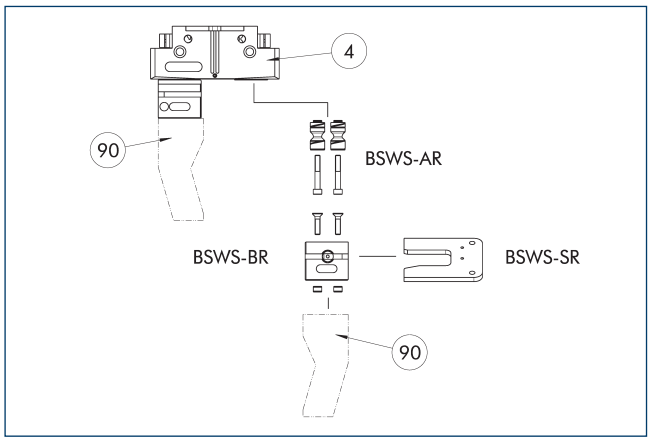

(4) Grijpers

(90) Aangepaste grijpvingers

De afbeelding toont het ontwerp en een overzicht met onderdelen van het BSWS-R-klemsnelwisselsysteem.

Snelwisselsysteem voor spanklauwen BSWS-BR 300

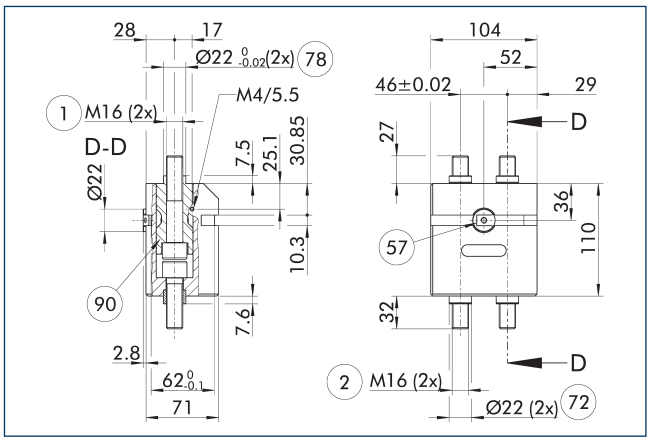

(1) Grijperaansluiting

(2) Vingeraansluiting

(57) Vergrendelend

(72) Geschikt voor centreerhulzen

(78) Geschikt voor centreren

(90) Adapterpennen BSWS-AR (als optie te bestellen)

De afbeelding toont het automatisch klemsnelwisselsysteem BSWS-R.

ⓘ De weergegeven adapterpennen BSWS-AR zijn niet bij de levering van de BSWS-R inbegrepen en moeten afzonderlijk worden besteld.

Vingervormen BSWS-ABR-PGZN-plus 300

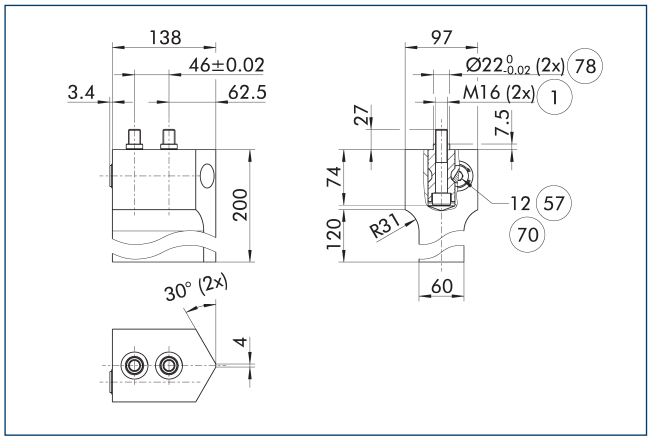

(1) Grijperaansluiting

(57) Vergrendelend

(70) Sleutelmaat

(78) Geschikt voor centreren

De afbeelding toont de vingervorm met snelwisselsysteem voor klemmen die klantspecifiek zijn na te bewerken.

ⓘ De weergegeven adapterpennen BSWS-B zijn niet bij de levering van de vingervormen BSWS-ABR/SBR-PGZN-plus inbegrepen en moeten afzonderlijk worden besteld.

Ontwerp van het depotstation

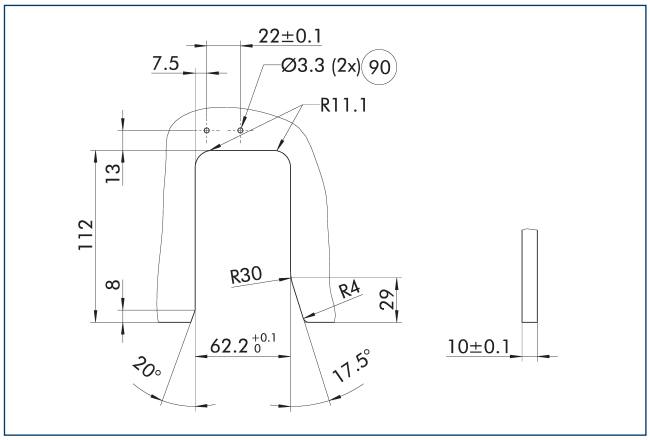

(90) Gaten voor inductieve bewaking

BSWS-R-PGZN-plus 300

Automatisch klemsnelwisselsysteem

Depotstation BSWS-SR

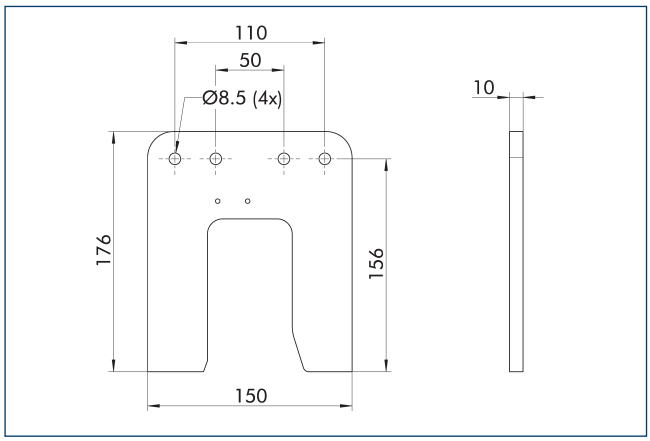

Beschrijving	ID	Levering
Klemsnelwisselsysteem		
BSWS-SR 300	1555982	1

Aanbouwset voor naderingsschakelaar IN 80

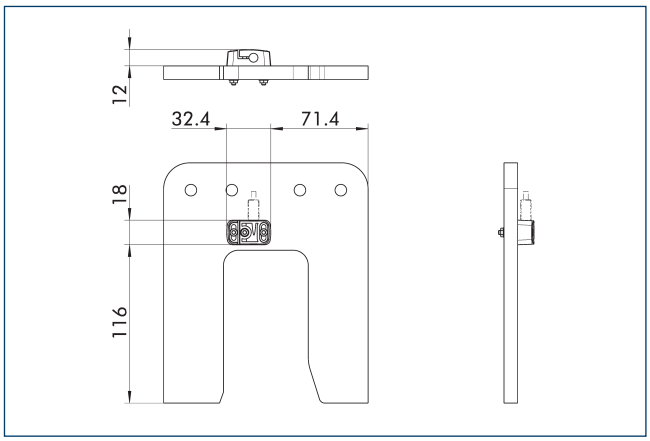

De monitoring van de eindpositie kan worden gemonteerd met behulp van een aanbouwset.

Beschrijving	ID	
Aanbouwset voor naderingsschakelaar		
AS-IN80-BSWS-SR 240/300	1561481	

ⓘ Deze aanbouwkit moet afzonderlijk, als accessoire worden besteld.

Inductieve naderingsschakelaars IN 80

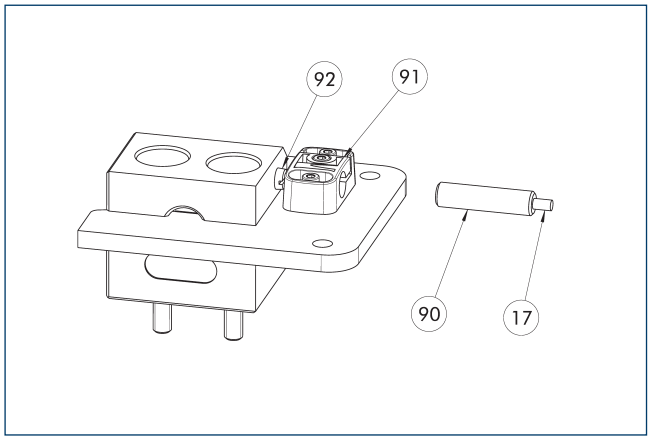

(17) Kabeluitgang
(90) Sensor IN ...
(91) Sensorbeugel
(92) Sensorschroef

De monitoring van de eindpositie kan worden gemonteerd met behulp van een aanbouwset.

Beschrijving	ID	
Aanbouwset voor naderingsschakelaar		
AS-IN80-BSWS-SR 240/300	1561481	
Inductieve naderingsschakelaars		
IN 80-S-M12	0301578	
IN 80-S-M8	0301478	
INK 80-S	0301550	

ⓘ Per eenheid is een sensor (sluiter/S) vereist, optioneel ook een kabelverlenging. Deze aanbouwkit moet afzonderlijk als accessoire worden besteld. Houd rekening met de minimaal toegestane buigradius voor sensorkabels. Deze bedraagt doorgaans 35 mm.

SCHUNK GmbH & Co. KG
Spann- und Greiftechnik

Bahnhofstr. 106 - 134
D-74348 Lauffen/Neckar
Tel. +49-7133-103-0
Fax +49-7133-103-2399
info@de.schunk.com
schunk.com

Folgen Sie uns | *Follow us*

2024-02-19 © 2024 SCHUNK GmbH & Co. KG