Superior Clamping and Gripping

Produktový dátový list

Automatický systém rýchlej výmeny čeľustí BSWS-R-PGZN-plus

Rýchly. Flexibilný. Cenovo výhodný.

Automatický systém rýchlej výmeny čeľustí BSWS-R

Automatický systém pre rýchlu výmenu čeľustí BSWS-R umožňuje rýchlu a automatickú výmenu vrchných čeľustí na uchopovači. Táto výmena zvyšuje flexibilitu uchopovača pri súčasnej dostupnosti zariadenia bez obsluhy. BSWS-R umožňuje v porovnaní s výmenou celého uchopovača nákladovo efektívnu automatickú výmenu prstov uchopovačov špecifických pre obrobok.

Oblasť použitia

Na manipuláciu s rôznymi obrobkami, resp. geometriami obrobkov v čistom až mierne znečistenom prostredí pomocou rôznych prstov uchopovačov. Pre všetky procesy, v rámci ktorých nie sú možné manuálne výmeny.

Výhody – Vaše benefity

Automatická výmena čeľustí uchopovačov jednoducho, bez použitia energie a bez manuálnych zásahov, čisto pomocou pohybu robota

Vhodné aj pre prevádzku na kolaboratívnych robotoch Vďaka elastickému uloženiu zabraňuje odkladacia stanica preťaženiu robota

PGN-plus-P – schéma skrutkových pripojení umožňuje univerzálne používanie a dodatočné vybavenie pri širokej škále konštrukčných radov uchopovačov

Jednoduché navrhovanie prstov skrutkovanie cez zákaznícky špecifické prsty uchopovačov už viac nie je potrebné, stačí len vytvoriť závit v prste

Procesná spoľahlivosť monitorovaním prítomnosti prstov uchopovačov v odkladacej stanici pomocou indukčného bezdotykového spínača

Žiadna zámena čeľustí uchopovačov prostredníctvom kódovania prstov pomocou dátového nosiča RFID

Veľkosti
Kvantita: 9

Hmotnosť
0.01 .. 1.98 kg

Popis funkcií

BSWS-R pozostáva zo základu, ktorý je pevne zoskrutkovaný s vymieňaným prstom uchopovača špecifickým pre obrobok, a dvoch adaptérových čapov, ktoré sa upevňujú k základnej čeľusti uchopovača. Zaisťovací mechanizmus s tvarovým stykom zaručuje rýchlu výmenu prstov uchopovača. Výmena sa vykonáva zasunutím do odkladacej stanice, čím dôjde k aktivácii zaisťovacieho mechanizmu. Tým pádom zostáva prst uchopovača pri vysúvaní smerom nahor v odkladacej stanici. Pre každú čeľusť uchopovača sú potrebné dva adaptérové čapy (= jedna súprava BSWS-AR), základ (BSWS-BR) a odkladacia stanica (BSWS-SR).

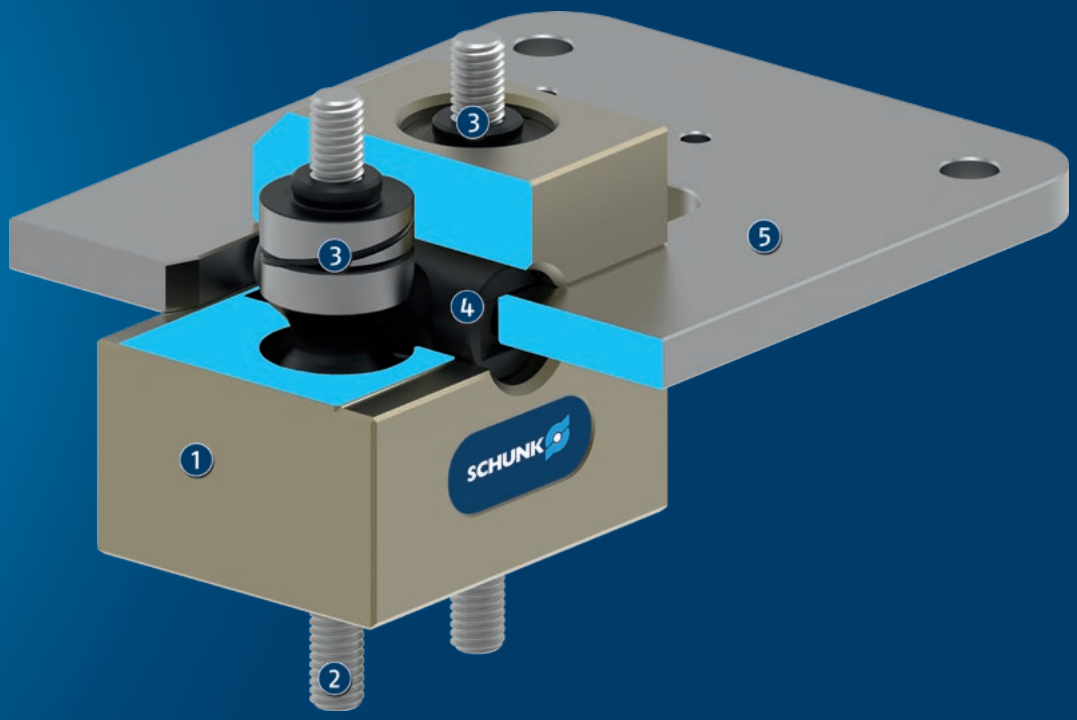

① **Základ rýchlej výmeny čeľustí BSWS-BR**

② **Upevnenie prstu uchopovača špecifického pre obrobok**

③ **Adaptérový čap BSWS-AR na upevnenie k základnej čeľusti uchopovača**

④ **Pružinou predopnutý zaisťovací čap**

⑤ **Odkladacia stanica BSWS-SR na odkladanie prsta uchopovača špecifického pre obrobok vrátane základu rýchlej výmeny čeľustí BSWS-BR**

Podrobný popis funkcií

Automatický systém rýchlej výmeny čeľustí BSWS-BR/BSWS-AR

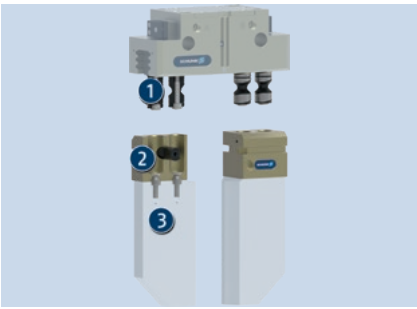

Vďaka kombinácii základu BSWS-BR (pevne zoskrutkovaný s prstom uchopovača špecifickým pre obrobok) a adaptérových čapov BSWS-AR (pevne zoskrutkované so základným čeľusťami uchopovača) je možná automatická výmena čeľustí uchopovača.

1. Adaptér rýchlej výmeny čeľustí BSWS-AR
2. Základ rýchlej výmeny čeľustí BSWS-BR
3. Prsty uchopovača špecifické pre obrobok

BSWS-BR v zaistenom stave bez adaptérového čapu BSWS-AR

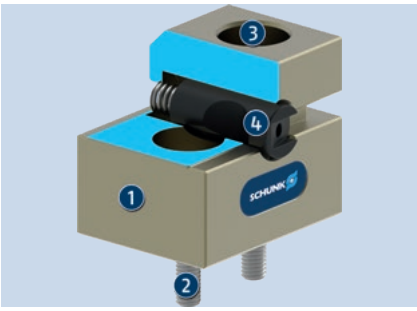

Zaisťovací čap je predopnutý pružinou, a preto je štandardne v zaistenom stave. Pre výmenu uchopovača je nutné vykonať zasunutie do odkladacej stanice BSWS-SR.

1. Základ rýchlej výmeny čeľustí BSWS-BR
2. Závitové spojenie na upevnenie prstu uchopovača špecifického pre obrobok
3. Upevňovací otvor pre adaptér pre rýchlu výmenu čeľustí BSWS-AR
4. Pružinou predopnutý zaisťovací čap

BSWS-BR v odistenom stave v odkladacej stanici BSWS-SR bez adaptérového čapu BSWS-AR

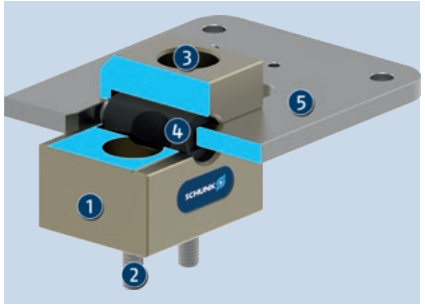

Zasunutím základu BSWS-BR do odkladacej stanice BSWS-SR dôjde k pritlačeniu zaisťovacieho čapu proti pružine a tým pádom k jeho odisteniu. Potom je možné zasunutie adaptérových čapov BSWS-AR do základu BSWS-BR, resp. vysunutie z neho.

1. Základ rýchlej výmeny čeľustí BSWS-BR
2. Závitové spojenie na upevnenie prstu uchopovača špecifického pre obrobok
3. Upevňovací otvor pre adaptér pre rýchlu výmenu čeľustí BSWS-AR
4. Pružinou predopnutý zaisťovací čap
5. Odkladacia stanica BSWS-SR

BSWS-BR v odistenom stave v odkladacej stanici BSWS-SR s adaptérovým čapom BSWS-AR

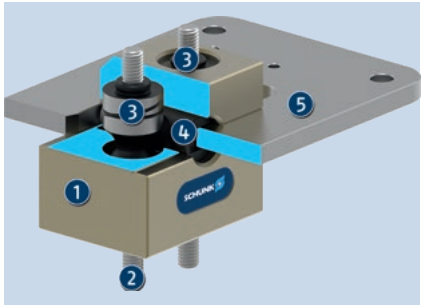

Na zaistenie adaptérových čapov BSWS-AR v základe BSWS-BR stačí len vysunutie z odkladacej stanice BSWS-SR.

1. Základ rýchlej výmeny čeľustí BSWS-BR
2. Závitové spojenie na upevnenie prstu uchopovača špecifického pre obrobok
3. Adaptér rýchlej výmeny čeľustí BSWS-AR
4. Pružinou predopnutý zaisťovací čap

BSWS-BR v zaistenom stave s adaptérovým čapom BSWS-AR

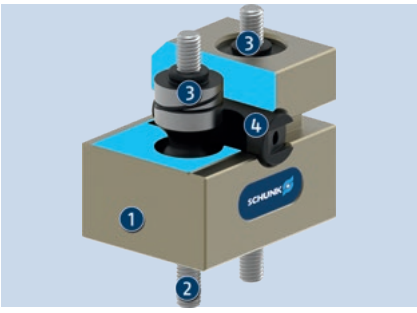

Pružinovo predpätý zaisťovací čap je pomocou zabudovanej pružiny zatláčaný späť do zaisteného stavu, čím vzniká tvarový styk s obomi adaptérovými čapmi BSWS-AR. Sila pružiny potom zabraňuje opätovnému vypadnutiu prstov uchopovača.

1. Základ rýchlej výmeny čeľustí BSWS-BR
2. Závitové spojenie na upevnenie prstu uchopovača špecifického pre obrobok
3. Adaptér rýchlej výmeny čeľustí BSWS-AR
4. Pružinou predopnutý zaisťovací čap

Odkladacia stanica BSWS-SR

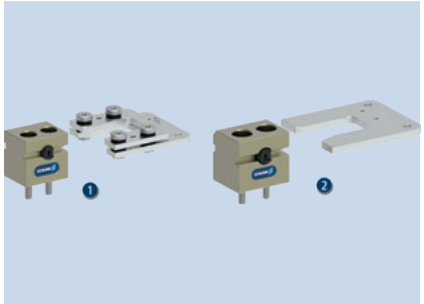

Odkladacie stanice v konštrukčných veľkostiach 50 – 100 sú vďaka svojmu integrovanému elastickému uloženiu vhodné aj pre prevádzku s kolaboratívnymi robotmi, ktoré zbytočne nezaťažujú. Od konštrukčnej veľkosti 125 sú odkladacie stanice vyhotovené bez elastického uloženia.

1. Konštrukčná veľkosť 50 – 100
2. Konštrukčná veľkosť 125 – 300

Výmena prstov uchopovačov v 3 krokoch

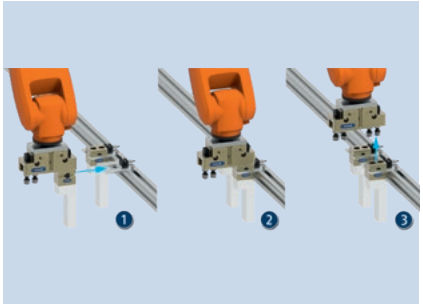

Po predbežnom nastavení polohy sa samotná výmena vykonáva zasunutím do odkladacej stanice. Pri zasúvaní sa aktivuje zaisťovací mechanizmus. Tým pádom zostáva prst uchopovača pri vysúvaní smerom nahor v odkladacej stanici.

1. Predbežné nastavenie polohy
2. Zasunutie do odkladacej stanice a odistenie základu rýchlej výmeny čeľustí BSWS-BR
3. Vysunutie a odloženie prsta uchopovača špecifického pre obrobok

Indukčné monitorovanie prítomnosti BSWS-R v BSWS-SR

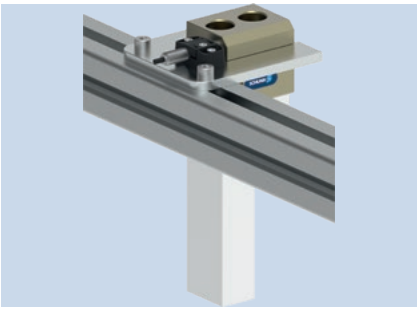

Na monitorovanie prítomnosti základu BSWS-BR v odkladacej stanici BSWS-SR je možné stanicu vybaviť indukčným bezdotykovým spínačom.

Dátový nosič RFID

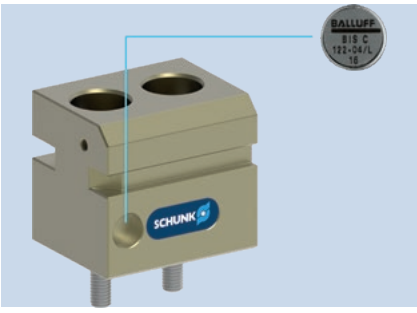

Základ BSWS-BR je pripravený na montáž dátového nosiča RFID. Montáž dátového nosiča RFID podľa DIN 69873 umožňuje kódovanie prstov uchopovača špecifických pre obrobok.

Všeobecné poznámky o sérii

Pohon: automatické

Záruka: 24 mesiacov

Rozsah dodávky: Základ rýchlej výmeny čeľustí BSWS-BR (1 kus na jedno ident. č.), adaptéry rýchlej výmeny čeľustí BSWS-AR (2 kusy na jedno ident. č.) a odkladaciu stanicu BSWS-SR (1 kus na jedno ident. č.) je nutné objednať zvlášť.

Limity zaťaženia: Nesmie dôjsť k prekročeniu max. povoleného momentu zaťaženia vyplývajúceho z dĺžky prsta, sily a zaťažení, ktoré sú výsledkom zrýchlení/momentov. To isté platí aj pre maximálnu povolenú silu Fx. Nezávisle od toho je nutné dodržiavať max. povolenú dĺžku prsta a povolené hodnoty zaťaženia použitého uchopovača.

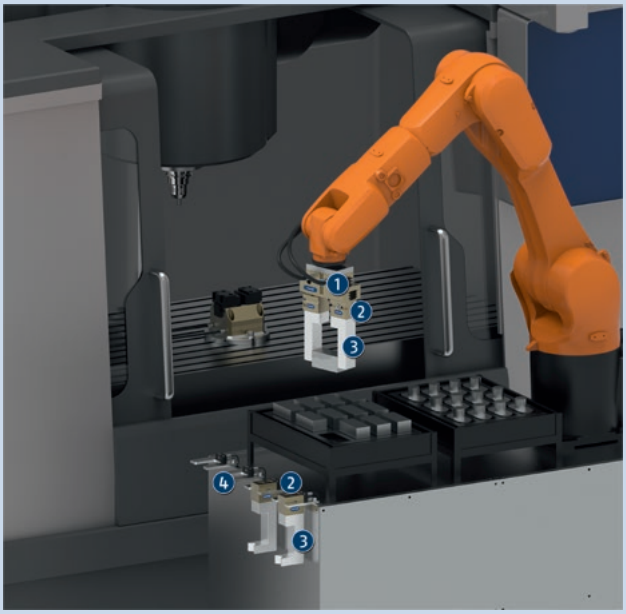

Príklad aplikácie

Uchopovacia jednotka so systémom rýchlej výmeny čeľustí na automatickú výmenu prstov uchopovača špecifických pre obrobok

1. 2-prstový paralelný uchopovač PGN-plus-P
2. Systém pre rýchlu výmenu čeľustí BSWS-R
3. Prsty uchopovača špecifické pre obrobok
4. Odkladacia stanica

Spoločnosť SCHUNK ponúka viac...

Nasledujúce komponenty ešte viac zvyšujú produktivitu výrobku – vhodné doplnenie pre maximálnu funkčnosť, flexibilitu, spoľahlivosť a riadenú výrobu.

2-prstový paralelný uchopovač

3-prstový centrický uchopovač

Uchopovač s medzičeľusťou

elektrický 2-prstový paralelný uchopovač

ⓘ Viac informácií o týchto produktoch nájdete na nasledovných produktových stránkach alebo na stránke www.schunk.com.

Možnosti a špeciálne informácie

BSWS-AR: V prípade vyhotovenia uchopovača vo variante "SD" (prachotesné) sú dodané skrutky príliš krátke. Preto je nutné použiť príslušné dlhšie skrutky. Tieto skrutky nie sú súčasťou rozsahu dodávky.

BSWS-R-PGZN-plus 50

Automatický systém rýchlej výmeny čeľustí

Schéma zaťaženia

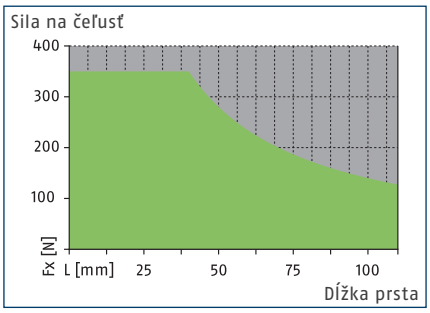

Povolený rozsah

Nepovolený rozsah

Rozmery a max. zaťaženia

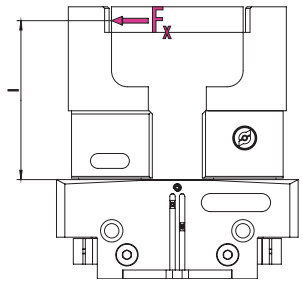

Hodnoty pozri v tabuľke s technickými údajmi

ⓘ Uvedené krútiace momenty a sily, sú statické hodnoty, aplikujú sa na každú základnú čeľusť a môžu nastať simultánne.

Technické údaje

Popis		BSWS-BR 50
ID		1555889
Hmotnosť	[kg]	0.03
Počet podľa ID		1
Min./max. teplota okolia	[°C]	5/130
Limity zaťaženia		
Max. prípustný moment zaťaženia	[Nm]	14
Max. povol. sila Fx	[N]	350
Adaptérový čap		
Popis		BSWS-AR 50
ID		0300091
Hmotnosť	[kg]	0.01
Počet podľa ID		2
Min./max. teplota okolia	[°C]	5/130

Systém pre rýchlu výmenu čeľustí BSWS-R

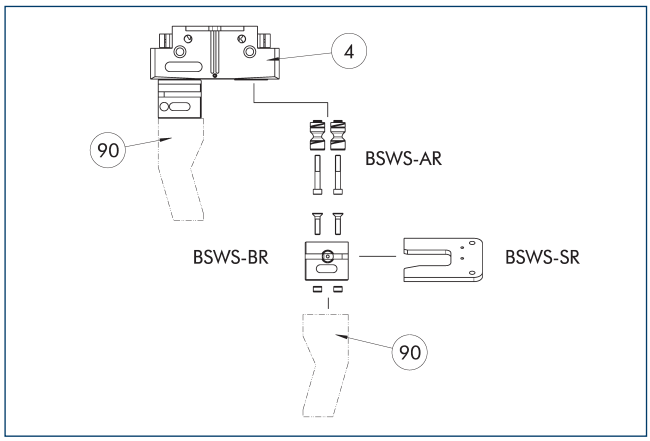

(4) Uchopovače

(90) Prsty uchopovačov na mieru

Na výkrese sú znázornené konštrukcia a prehľad komponentov systému pre rýchlu výmenu čeľustí BSWS-R.

Adaptérový čap BSWS-AR 50

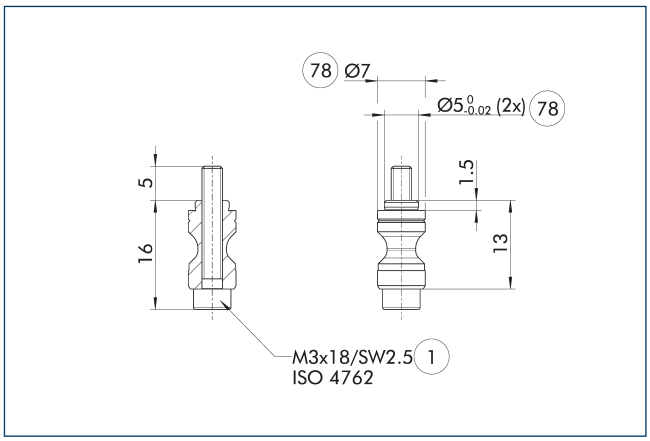

(1) Prípojka uchopovača

(78) Vhodné pre centrovanie

BSWS-AR nie je kompatibilný s presnými verziami 788864 uchopovačov, pretože pripojenia majú rôznu veľkosť

ⓘ Súčasťou dodávky sú dva adaptérové čapy BSWS-AR vrátane skrutiek.

Systém pre rýchlu výmenu čeľustí BSWS-BR 50

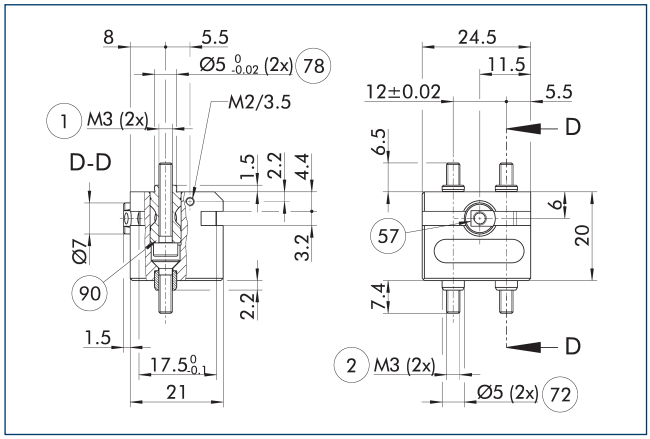

(1) Prípojka uchopovača

(2) Prípojka prsta

(57) Zaistenie

(72) Vhodné pre centrovacie puzdrá

(78) Vhodné pre centrovanie

(90) Adaptérové čapy BSWS-AR (s možnosťou voliteľného objednania)

Výkres znázorňuje automatický systém rýchlej výmeny čeľustí BSWS-R.

ⓘ Znázornené adaptérové čapy BSWS-AR nie sú súčasťou rozsahu dodávky BSWS-BR a je nutné ich objednať zvlášť.

Navrhovanie odkladacej stanice

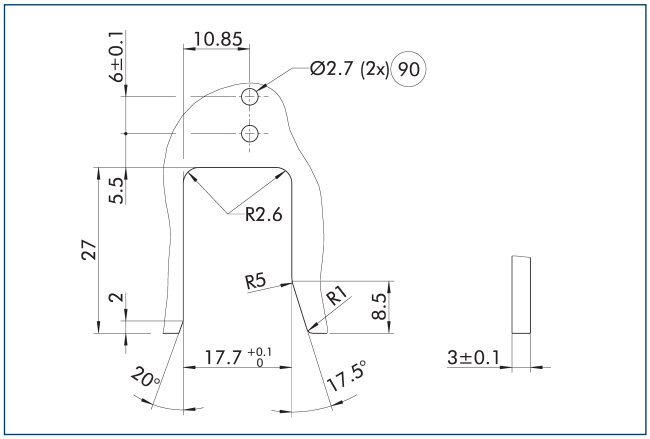

(90) Otvory pre indukčné monitorovanie

Na výkrese sú znázornené výrobné rozmery obrysu pre odkladanie základu rýchlej výmeny čeľustí BSWS-BR.

BSWS-R-PGZN-plus 50

Automatický systém rýchlej výmeny čeľustí

Odkladacia stanica BSWS-SR

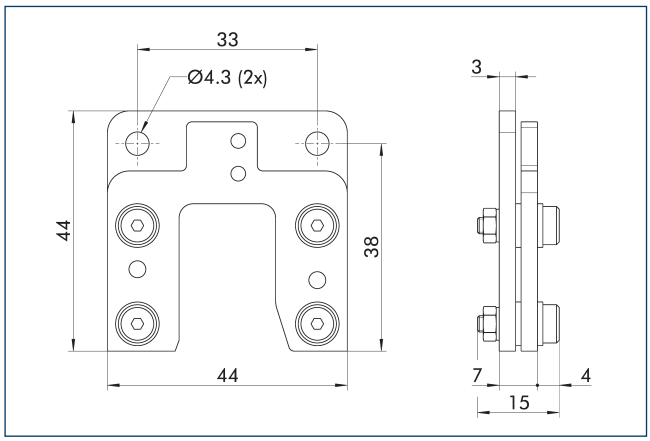

Popis	ID	Rozsah dodávky
Systém rýchlej výmeny čeľustí		
BSWS-SR 50	1555948	1

Upevňovacia sada pre bezdotykový spínač IN 40

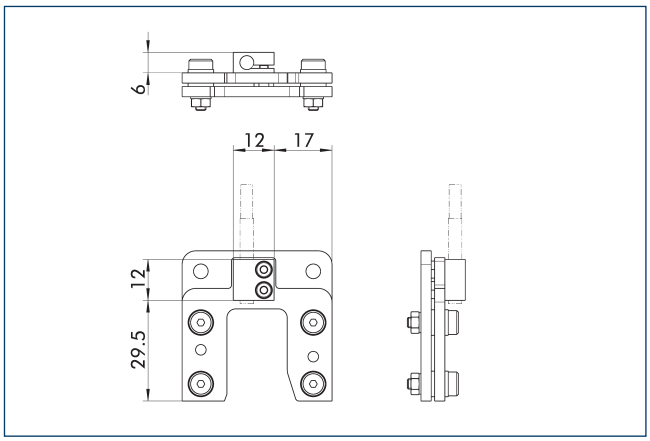

Monitorovanie koncovej polohy možno namontovať pomocou upevňovacej sady.

Popis	ID	Rozsah dodávky
Upevňovacia súprava pre bezdotykový spínač		
AS-IN40-BSWS-SR 50/64	1561455	1

ⓘ Táto upevňovacia sada sa musí objednať samostatne ako príslušenstvo.

IN 40 indukčné bezdotykové spínače

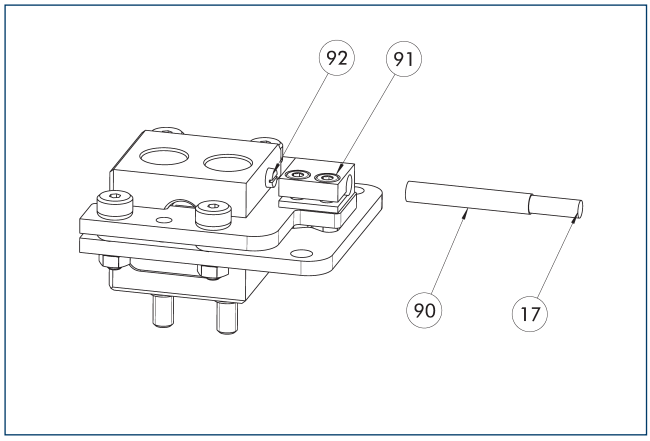

(17) Vývod kábla
(90) Snímač IN ...
(91) Konzola snímača
(92) Skrutka snímača

Monitorovanie koncovej polohy možno namontovať pomocou upevňovacej sady.

Popis	ID	Rozsah dodávky
Upevňovacia súprava pre bezdotykový spínač		
AS-IN40-BSWS-SR 50/64	1561455	1
Indukčné bezdotykové spínače		
IN 40-S-M12	0301574	
IN 40-S-M8	0301474	
INK 40-S	0301555	

ⓘ Pre každú odkladaciu jednotku je potrebný jeden snímač (spájací kontakt/S) a voliteľne predlžovací kábel. Táto upevňovacia sada sa musí objednať samostatne ako príslušenstvo. Pri snímačových kábloch dbajte na minimálne povolené polomery ohybu. Tie sú zvyčajne 35 mm.

BSWS-R-PGZN-plus 64

Automatický systém rýchlej výmeny čeľustí

Schéma zaťaženia

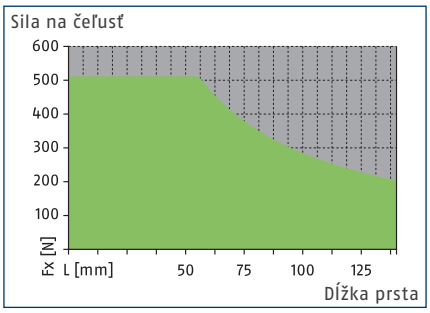

Povolený rozsah

Nepovolený rozsah

Rozmery a max. zaťaženia

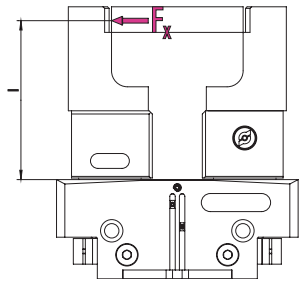

Hodnoty pozri v tabuľke s technickými údajmi

ⓘ Uvedené krútiace momenty a sily, sú statické hodnoty, aplikujú sa na každú základnú čeľusť a môžu nastať simultánne.

Technické údaje

Popis		BSWS-BR 64	BSWS-BR 64
ID		1555914	1555914
Hmotnosť	[kg]	0.05	0.05
Počet podľa ID		1	1
Min./max. teplota okolia	[°C]	5/130	5/130
Limity zaťaženia			
Max. prípustný moment zaťaženia	[Nm]	29	29
Max. povol. sila Fx	[N]	510	510
Adaptérový čap			
Popis		BSWS-AR 64	BSWS-AR 10
ID		0300092	1515447
Hmotnosť	[kg]	0.015	0.015
Počet podľa ID		2	2
Min./max. teplota okolia	[°C]	5/130	5/130

Systém pre rýchlu výmenu čeľustí BSWS-R

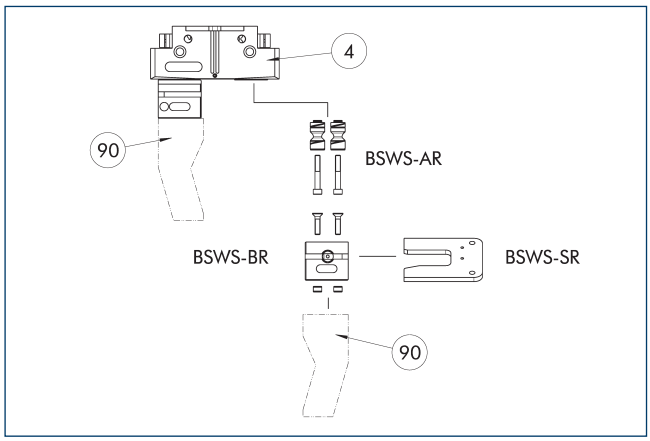

(4) Uchopovače (90) Prsty uchopovačov na mieru

Na výkrese sú znázornené konštrukcia a prehľad komponentov systému pre rýchlu výmenu čeľustí BSWS-R.

Adaptérový čap BSWS-AR 64

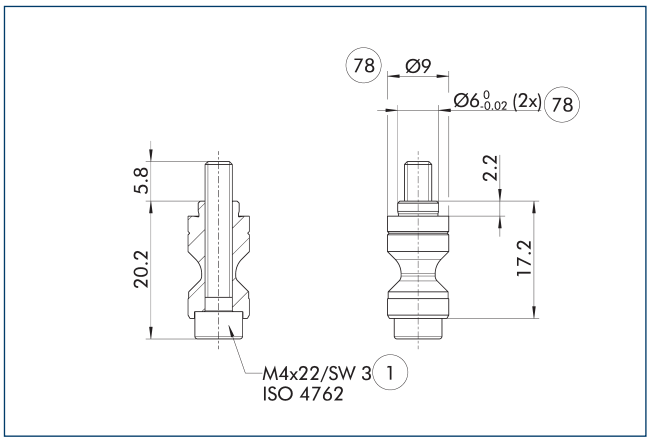

(1) Prípojka uchopovača (78) Vhodné pre centrovanie

BSWS-AR nie je kompatibilný s presnými verziami 788864 uchopovačov, pretože pripojenia majú rôznu veľkosť

ⓘ Súčasťou dodávky sú dva adaptérové čapy BSWS-AR vrátane skrutiek.

Adaptérový čap BSWS-AR 10

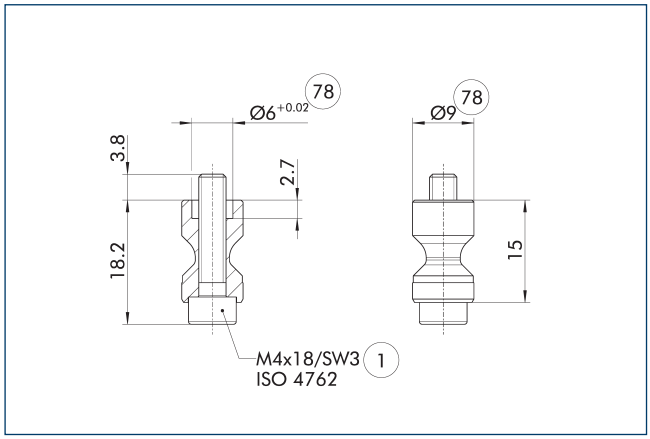

(1) Prípojka uchopovača (78) Vhodné pre centrovanie

Tieto čapy BSWS-AR sú vhodné najmä pre konštrukčný rad uchopovačov PGL-plus-P, v prípade ktorého sú centrovacie puzdrá na základnej čeľusti uchopovača predfrézované.

ⓘ Súčasťou dodávky sú dva adaptérové čapy BSWS-AR vrátane skrutiek.

Systém pre rýchlu výmenu čeľustí BSWS-BR 64

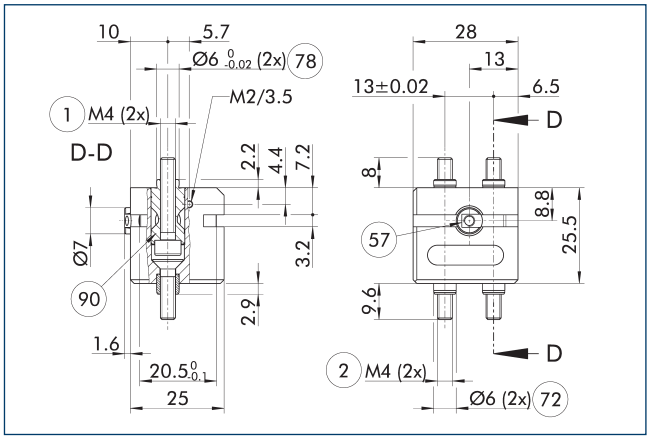

(1) Prípojka uchopovača
(2) Prípojka prsta
(57) Zaistenie
(72) Vhodné pre centrovacie puzdrá
(78) Vhodné pre centrovanie
(90) Adaptérové čapy BSWS-AR (s možnosťou voliteľného objednania)

Výkres znázorňuje automatický systém rýchlej výmeny čeľustí BSWS-R.

ⓘ Znázornené adaptérové čapy BSWS-AR nie sú súčasťou rozsahu dodávky BSWS-BR a je nutné ich objednať zvlášť.

BSWS-R-PGZN-plus 64

Automatický systém rýchlej výmeny čeľustí

Navrhovanie odkladacej stanice

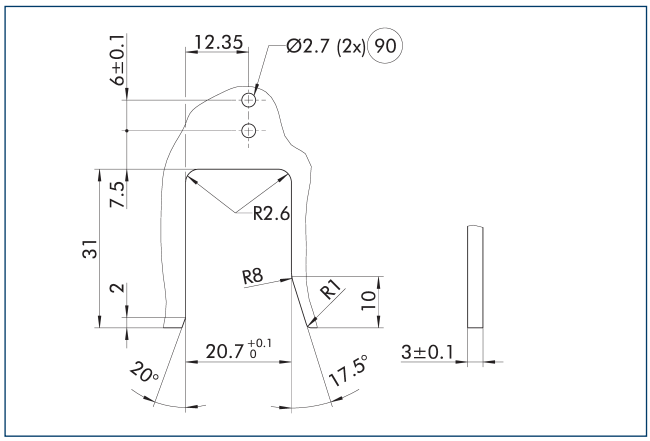

90 Otvory pre indukčné monitorovanie

Na výkrese sú znázornené výrobné rozmery obrysu pre odkladanie základu rýchlej výmeny čeľustí BSWS-BR.

Odkladacia stanica BSWS-SR

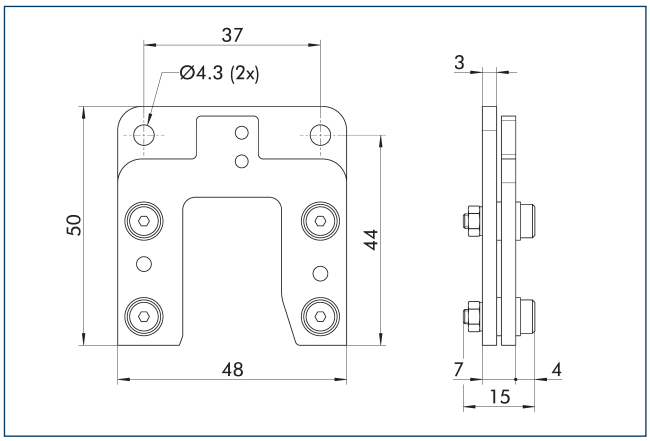

Popis	ID	Rozsah dodávky
Systém rýchlej výmeny čeľustí		
BSWS-SR 64	1555950	1

Upevňovacia sada pre bezdotykový spínač IN 40

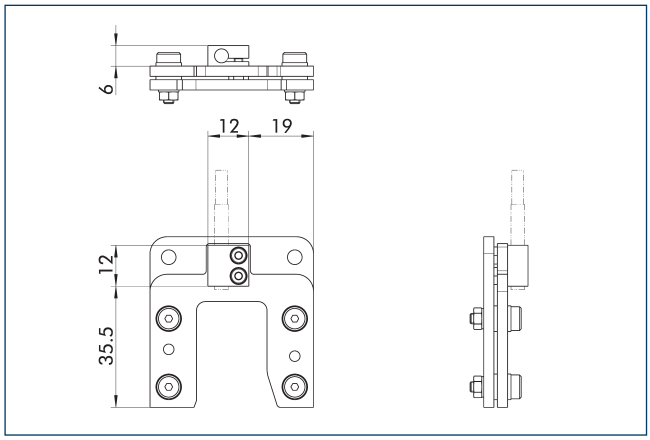

Monitorovanie koncovej polohy možno namontovať pomocou upevňovacej sady.

Popis	ID	Rozsah dodávky
Upevňovacia súprava pre bezdotykový spínač		
AS-IN40-BSWS-SR 50/64	1561455	1

ⓘ Táto upevňovacia sada sa musí objednať samostatne ako príslušenstvo.

IN 40 indukčné bezdotykové spínače

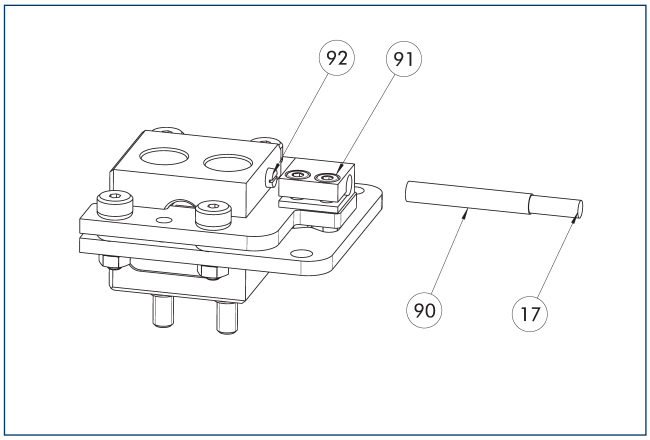

17 Vývod kábla
90 Snímač IN ...
91 Konzola snímača
92 Skrutka snímača

Monitorovanie koncovej polohy možno namontovať pomocou upevňovacej sady.

Popis	ID	Rozsah dodávky
Upevňovacia súprava pre bezdotykový spínač		
AS-IN40-BSWS-SR 50/64	1561455	1
Indukčné bezdotykové spínače		
IN 40-S-M12	0301574	
IN 40-S-M8	0301474	
INK 40-S	0301555	

ⓘ Pre každú odkladaciu jednotku je potrebný jeden snímač (spájací kontakt/S) a voliteľne predlžovací kábel. Táto upevňovacia sada sa musí objednať samostatne ako príslušenstvo. Pri snímačových kábloch dbajte na minimálne povolené polomery ohybu. Tie sú zvyčajne 35 mm.

BSWS-R-PGZN-plus 80

Automatický systém rýchlej výmeny čeľustí

Schéma zaťaženia

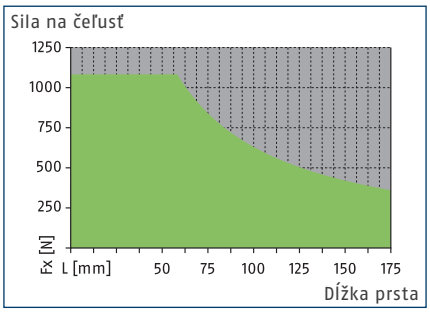

Povolený rozsah

Nepovolený rozsah

Rozmery a max. zaťaženia

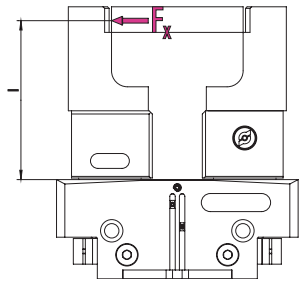

Hodnoty pozri v tabuľke s technickými údajmi

ⓘ Uvedené krútiace momenty a sily, sú statické hodnoty, aplikujú sa na každú základnú čeľusť a môžu nastať simultánne.

Technické údaje

Popis		BSWS-BR 80	BSWS-BR 80
ID		1555917	1555917
Hmotnosť	[kg]	0.07	0.07
Počet podľa ID		1	1
Min./max. teplota okolia	[°C]	5/130	5/130
Limity zaťaženia			
Max. prípustný moment zaťaženia	[Nm]	63	63
Max. povol. sila Fx	[N]	1080	1080
Adaptérový čap			
Popis		BSWS-AR 80	BSWS-AR 13
ID		0300093	1515448
Hmotnosť	[kg]	0.03	0.03
Počet podľa ID		2	2
Min./max. teplota okolia	[°C]	5/130	5/130

Systém pre rýchlu výmenu čeľustí BSWS-R

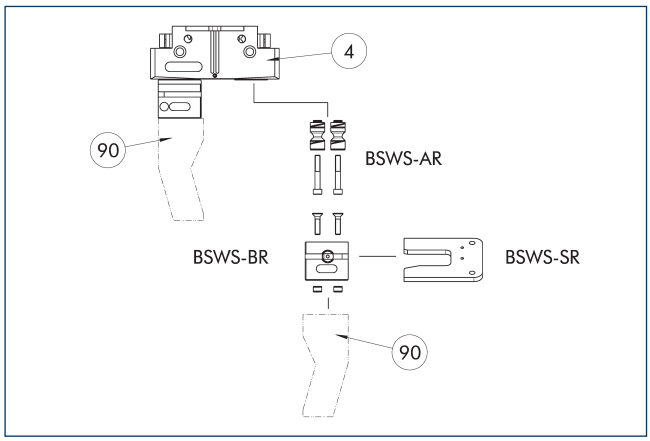

(4) Uchopovače (90) Prsty uchopovačov na mieru

Na výkrese sú znázornené konštrukcia a prehľad komponentov systému pre rýchlu výmenu čeľustí BSWS-R.

Adaptérový čap BSWS-AR 80

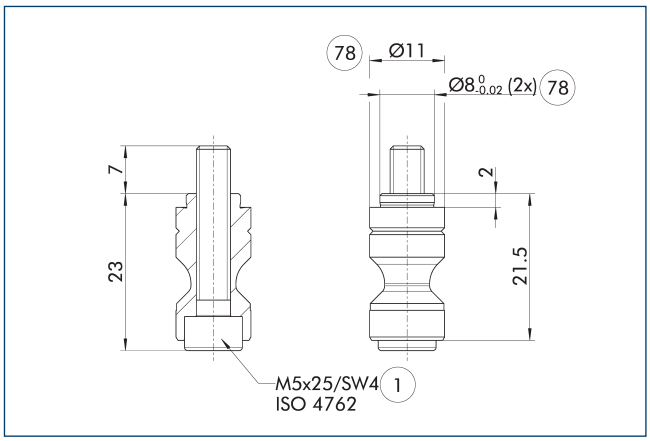

(1) Prípojka uchopovača (78) Vhodné pre centrovanie

BSWS-AR nie je kompatibilný s presnými verziami 788864 uchopovačov, pretože pripojenia majú rôznu veľkosť

ⓘ Súčasťou dodávky sú dva adaptérové čapy BSWS-AR vrátane skrutiek.

Adaptérový čap BSWS-AR 13

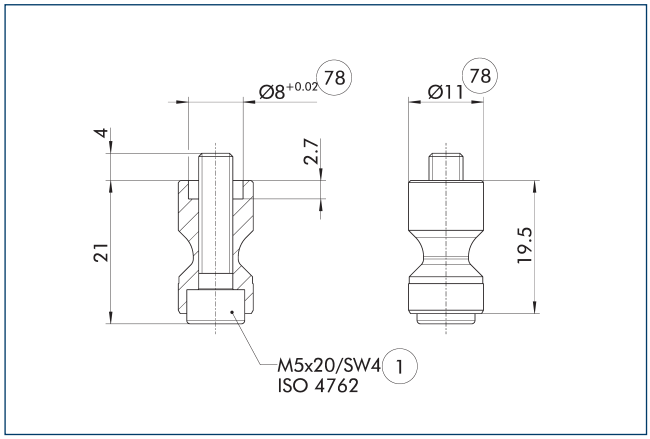

(1) Prípojka uchopovača (78) Vhodné pre centrovanie

Tieto čapy BSWS-AR sú vhodné najmä pre konštrukčný rad uchopovačov PGL-plus-P, v prípade ktorého sú centrovacie puzdrá na základnej čeľusti uchopovača predfrézované.

ⓘ Súčasťou dodávky sú dva adaptérové čapy BSWS-AR vrátane skrutiek.

Systém pre rýchlu výmenu čeľustí BSWS-BR 80

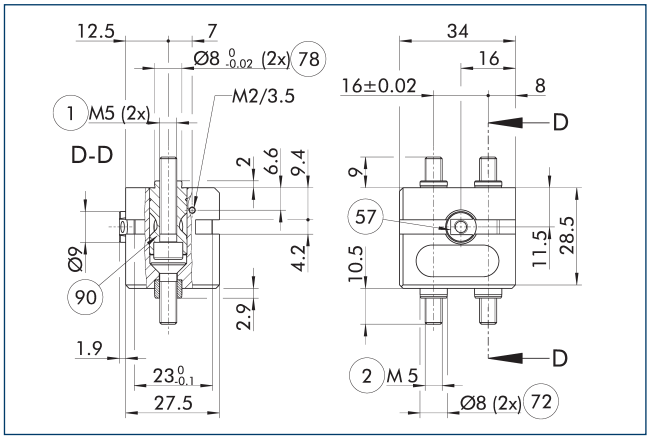

(1) Prípojka uchopovača
(2) Prípojka prsta
(57) Zaistenie
(72) Vhodné pre centrovacie puzdrá
(78) Vhodné pre centrovanie
(90) Adaptérové čapy BSWS-AR (s možnosťou voliteľného objednania)

Výkres znázorňuje automatický systém rýchlej výmeny čeľustí BSWS-R.

ⓘ Znázornené adaptérové čapy BSWS-AR nie sú súčasťou rozsahu dodávky BSWS-BR a je nutné ich objednať zvlášť.

Navrhovanie odkladacej stanice

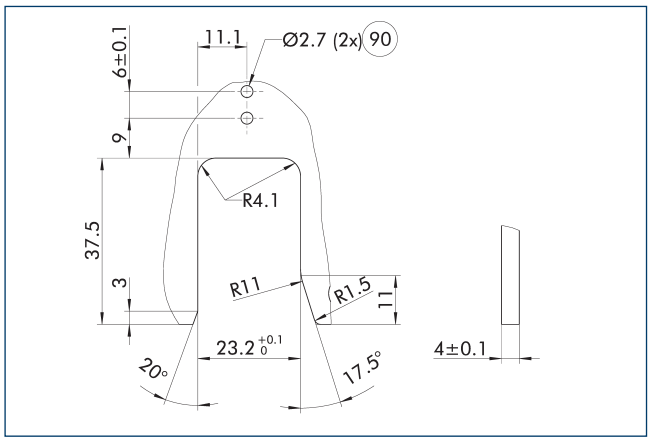

90 Otvory pre indukčné monitorovanie

Na výkrese sú znázornené výrobné rozmery obrysu pre odkladanie základu rýchlej výmeny čeľustí BSWS-BR.

Odkladacia stanica BSWS-SR

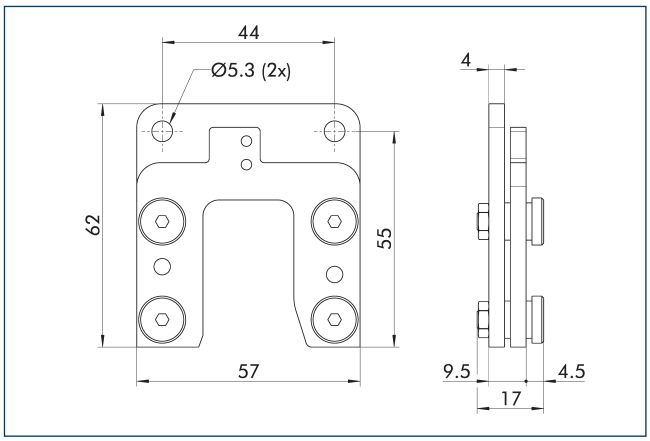

Popis	ID	Rozsah dodávky
Systém rýchlej výmeny čeľustí		
BSWS-SR 80	1555951	1

Upevňovacia sada pre bezdotykový spínač IN 40

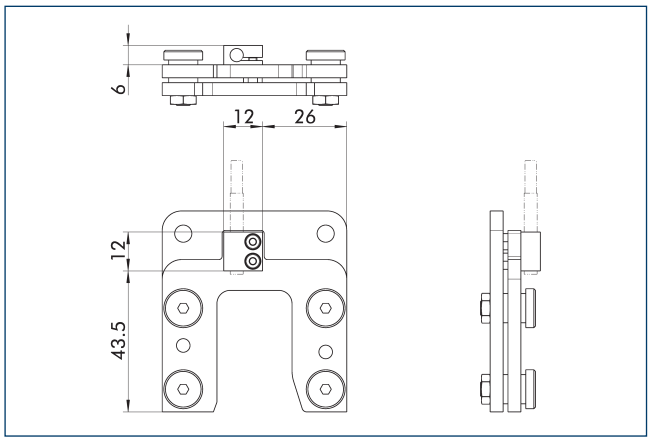

Monitorovanie koncovej polohy možno namontovať pomocou upevňovacej sady.

Popis	ID	Rozsah dodávky
Upevňovacia súprava pre bezdotykový spínač		
AS-IN40-BSWS-SR 80/100	1561458	1

ⓘ Táto upevňovacia sada sa musí objednať samostatne ako príslušenstvo.

IN 40 indukčné bezdotykové spínače

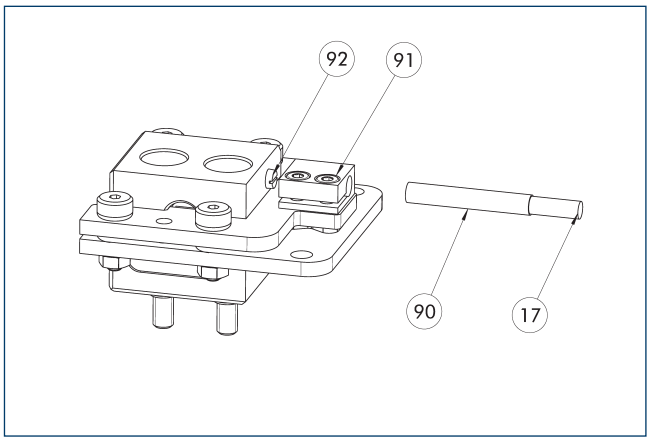

17 Vývod kábla
90 Snímač IN ...
91 Konzola snímača
92 Skrutka snímača

Monitorovanie koncovej polohy možno namontovať pomocou upevňovacej sady.

Popis	ID	Rozsah dodávky
Upevňovacia súprava pre bezdotykový spínač		
AS-IN40-BSWS-SR 80/100	1561458	1
Indukčné bezdotykové spínače		
IN 40-S-M12	0301574	
IN 40-S-M8	0301474	
INK 40-S	0301555	

ⓘ Pre každú odkladaciu jednotku je potrebný jeden snímač (spájací kontakt/S) a voliteľne predlžovací kábel. Táto upevňovacia sada sa musí objednať samostatne ako príslušenstvo. Pri snímačových kábloch dbajte na minimálne povolené polomery ohybu. Tie sú zvyčajne 35 mm.

BSWS-R-PGZN-plus 100

Automatický systém rýchlej výmeny čeľustí

Schéma zaťaženia

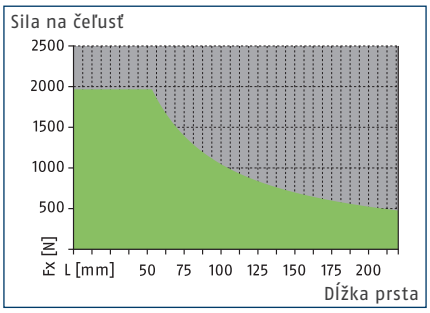

Povolený rozsah

Nepovolený rozsah

Rozmery a max. zaťaženia

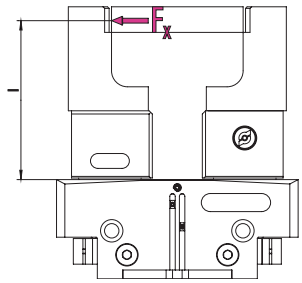

Hodnoty pozri v tabuľke s technickými údajmi

ⓘ Uvedené krútiace momenty a sily, sú statické hodnoty, aplikujú sa na každú základnú čeľusť a môžu nastať simultánne.

Technické údaje

Popis		BSWS-BR 100	BSWS-BR 100
ID		1555933	1555933
Hmotnosť	[kg]	0.15	0.15
Počet podľa ID		1	1
Min./max. teplota okolia	[°C]	5/130	5/130
Limity zaťaženia			
Max. prípustný moment zaťaženia	[Nm]	105	105
Max. povol. sila Fx	[N]	1960	1960
Adaptérový čap			
Popis		BSWS-AR 100	BSWS-AR 16
ID		0300094	1515470
Hmotnosť	[kg]	0.15	0.06
Počet podľa ID		2	2
Min./max. teplota okolia	[°C]	5/130	5/130

Systém pre rýchlu výmenu čeľustí BSWS-R

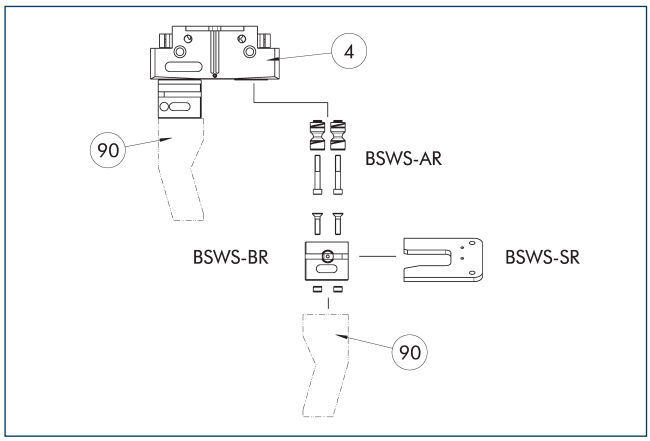

(4) Uchopovače (90) Prsty uchopovačov na mieru

Na výkrese sú znázornené konštrukcia a prehľad komponentov systému pre rýchlu výmenu čeľustí BSWS-R.

Adaptérový čap BSWS-AR 100

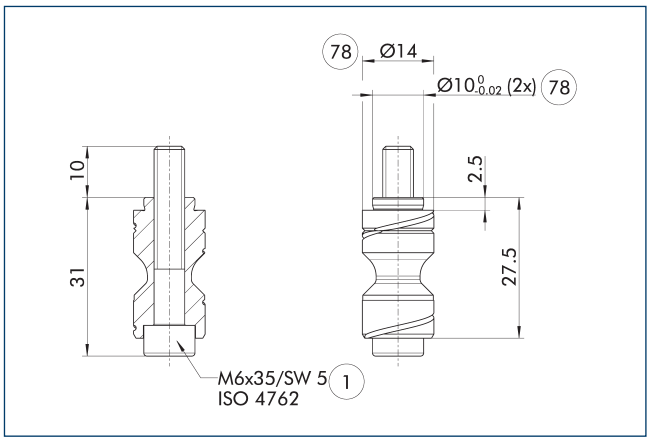

(1) Prípojka uchopovača (78) Vhodné pre centrovanie

BSWS-AR nie je kompatibilný s presnými verziami 788864 uchopovačov, pretože pripojenia majú rôznu veľkosť

ⓘ Súčasťou dodávky sú dva adaptérové čapy BSWS-AR vrátane skrutiek.

Adaptérový čap BSWS-AR 16

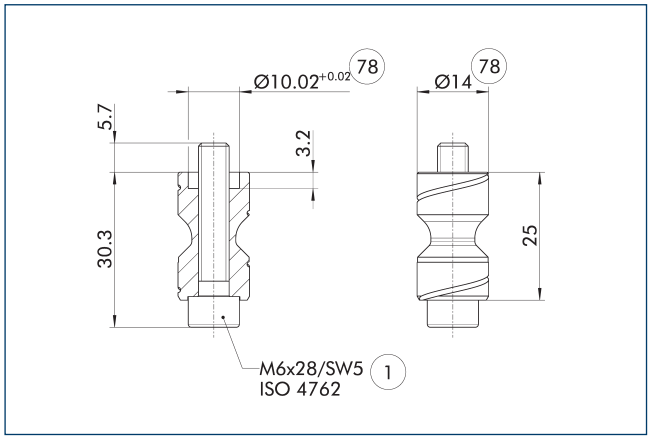

(1) Prípojka uchopovača (78) Vhodné pre centrovanie

Tieto čapy BSWS-AR sú vhodné najmä pre konštrukčný rad uchopovačov PGL-plus-P, v prípade ktorého sú centrovacie puzdrá na základnej čeľusti uchopovača predfrézované.

ⓘ Súčasťou dodávky sú dva adaptérové čapy BSWS-AR vrátane skrutiek.

Systém pre rýchlu výmenu čeľustí BSWS-BR-100

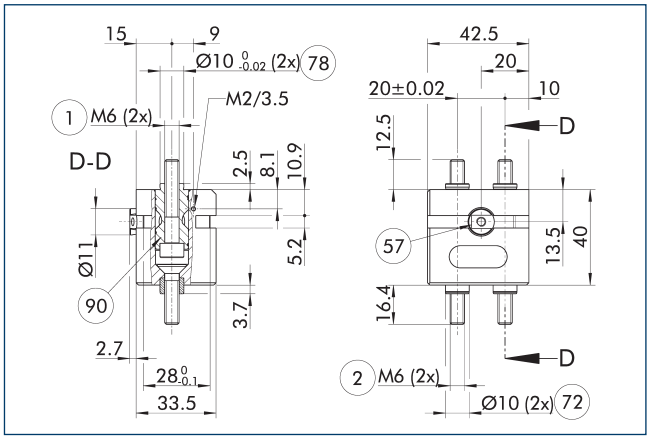

(1) Prípojka uchopovača
(2) Prípojka prsta
(57) Zaistenie
(72) Vhodné pre centrovacie puzdrá
(78) Vhodné pre centrovanie
(90) Adaptérové čapy BSWS-AR (s možnosťou voliteľného objednania)

Výkres znázorňuje automatický systém rýchlej výmeny čeľustí BSWS-R.

ⓘ Znázornené adaptérové čapy BSWS-AR nie sú súčasťou rozsahu dodávky BSWS-BR a je nutné ich objednať zvlášť.

BSWS-R-PGZN-plus 100

Automatický systém rýchlej výmeny čeľustí

Navrhovanie odkladacej stanice

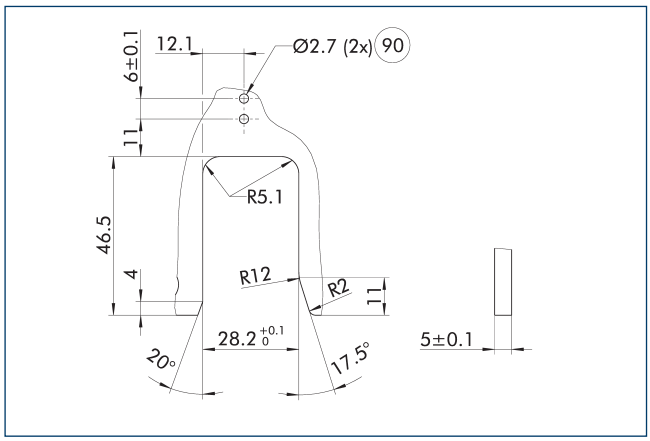

(90) Otvory pre indukčné monitorovanie

Na výkrese sú znázornené výrobné rozmery obrysu pre odkladanie základu rýchlej výmeny čeľustí BSWS-BR.

Odkladacia stanica BSWS-SR

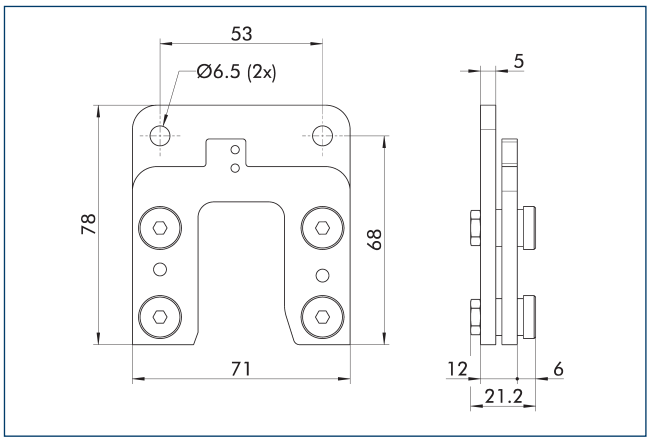

Popis	ID	Rozsah dodávky
Systém rýchlej výmeny čeľustí		
BSWS-SR 100	1555959	1

Upevňovacia sada pre bezdotykový spínač IN 40

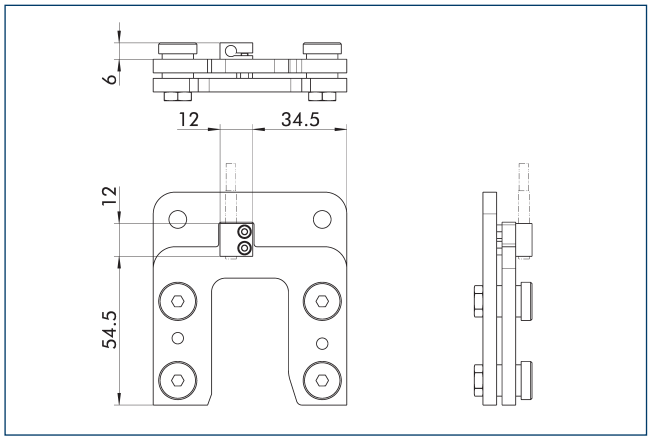

Monitorovanie koncovej polohy možno namontovať pomocou upevňovacej sady.

Popis	ID	Rozsah dodávky
Upevňovacia súprava pre bezdotykový spínač		
AS-IN40-BSWS-SR 80/100	1561458	1

ⓘ Táto upevňovacia sada sa musí objednať samostatne ako príslušenstvo.

IN 40 indukčné bezdotykové spínače

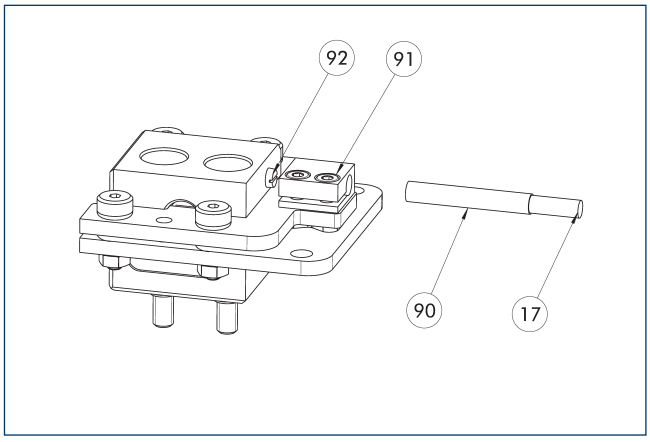

(17) Vývod kábla
(90) Snímač IN ...
(91) Konzola snímača
(92) Skrutka snímača

Monitorovanie koncovej polohy možno namontovať pomocou upevňovacej sady.

Popis	ID	Rozsah dodávky
Upevňovacia súprava pre bezdotykový spínač		
AS-IN40-BSWS-SR 80/100	1561458	1
Indukčné bezdotykové spínače		
IN 40-S-M12	0301574	
IN 40-S-M8	0301474	
INK 40-S	0301555	

ⓘ Pre každú odkladaciu jednotku je potrebný jeden snímač (spájací kontakt/S) a voliteľne predlžovací kábel. Táto upevňovacia sada sa musí objednať samostatne ako príslušenstvo. Pri snímačových kábloch dbajte na minimálne povolené polomery ohybu. Tie sú zvyčajne 35 mm.

BSWS-R-PGZN-plus 125

Automatický systém rýchlej výmeny čeľustí

Schéma zaťaženia

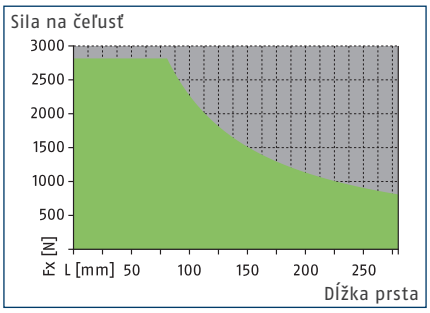

Povolený rozsah

Nepovolený rozsah

Rozmery a max. zaťaženia

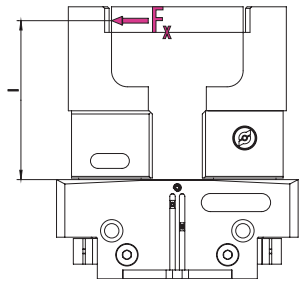

Hodnoty pozri v tabuľke s technickými údajmi

ⓘ Uvedené krútiace momenty a sily, sú statické hodnoty, aplikujú sa na každú základnú čeľusť a môžu nastať simultánne.

Technické údaje

Popis		BSWS-BR 125	BSWS-BR 125
ID		1555937	1555937
Hmotnosť	[kg]	0.22	0.22
Počet podľa ID		1	1
Min./max. teplota okolia	[°C]	5/130	5/130
Limity zaťaženia			
Max. prípustný moment zaťaženia	[Nm]	225	225
Max. povol. sila Fx	[N]	2815	2815
Adaptérový čap			
Popis		BSWS-AR 125	BSWS-AR 20
ID		0300095	1515474
Hmotnosť	[kg]	0.1	0.1
Počet podľa ID		2	2
Min./max. teplota okolia	[°C]	5/130	5/130

Systém pre rýchlu výmenu čeľustí BSWS-R

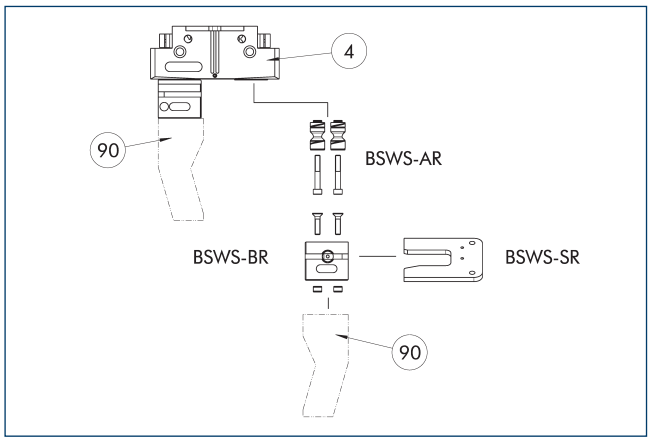

(4) Uchopovače (90) Prsty uchopovačov na mieru

Na výkrese sú znázornené konštrukcia a prehľad komponentov systému pre rýchlu výmenu čeľustí BSWS-R.

Adaptérový čap BSWS-AR 125

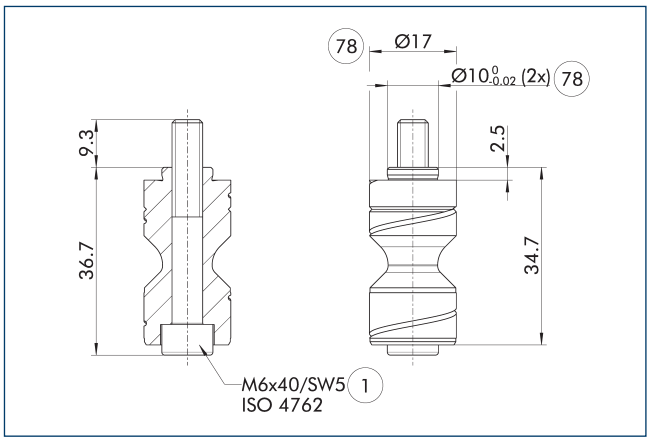

(1) Prípojka uchopovača (78) Vhodné pre centrovanie

BSWS-AR nie je kompatibilný s presnými verziami 788864 uchopovačov, pretože pripojenia majú rôznu veľkosť

ⓘ Súčasťou dodávky sú dva adaptérové čapy BSWS-AR vrátane skrutiek.

Adaptérový čap BSWS-AR 20

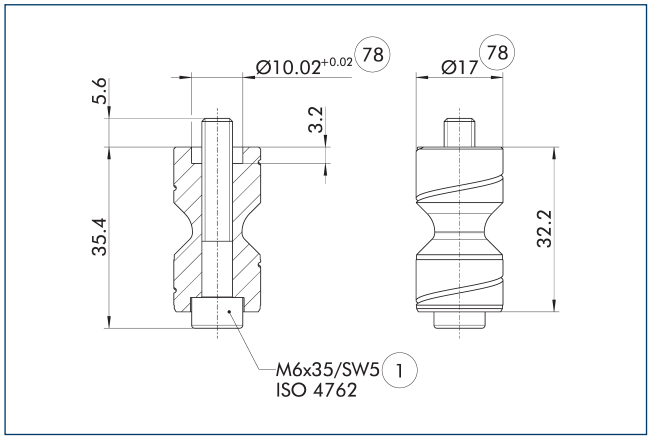

(1) Prípojka uchopovača (78) Vhodné pre centrovanie

Tieto čapy BSWS-AR sú vhodné najmä pre konštrukčný rad uchopovačov PGL-plus-P, v prípade ktorého sú centrovacie puzdrá na základnej čeľusti uchopovača predfrézované.

ⓘ Súčasťou dodávky sú dva adaptérové čapy BSWS-AR vrátane skrutiek.

Systém pre rýchlu výmenu čeľustí BSWS-BR 125

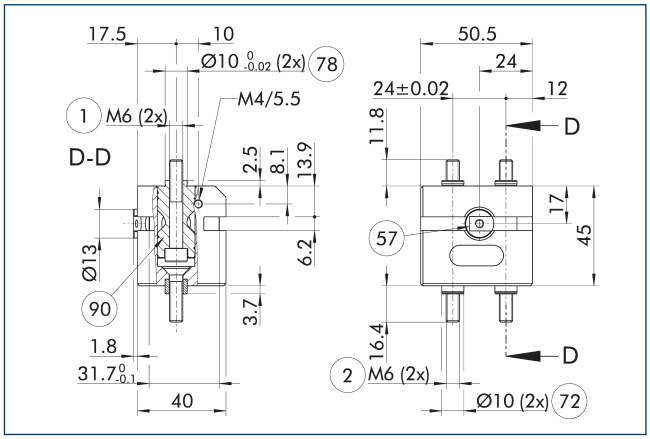

(1) Prípojka uchopovača
(2) Prípojka prsta
(57) Zaistenie
(72) Vhodné pre centrovacie puzdrá
(78) Vhodné pre centrovanie
(90) Adaptérové čapy BSWS-AR (s možnosťou voliteľného objednania)

Výkres znázorňuje automatický systém rýchlej výmeny čeľustí BSWS-R.

ⓘ Znázornené adaptérové čapy BSWS-AR nie sú súčasťou rozsahu dodávky BSWS-BR a je nutné ich objednať zvlášť.

BSWS-R-PGZN-plus 125

Automatický systém rýchlej výmeny čeľustí

Navrhovanie odkladacej stanice

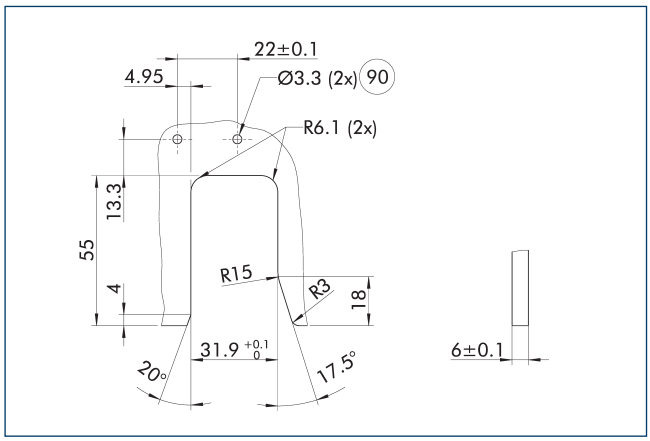

90 Otvory pre indukčné monitorovanie

Na výkrese sú znázornené výrobné rozmery obrysu pre odkladanie základu rýchlej výmeny čeľustí BSWS-BR.

Odkladacia stanica BSWS-SR

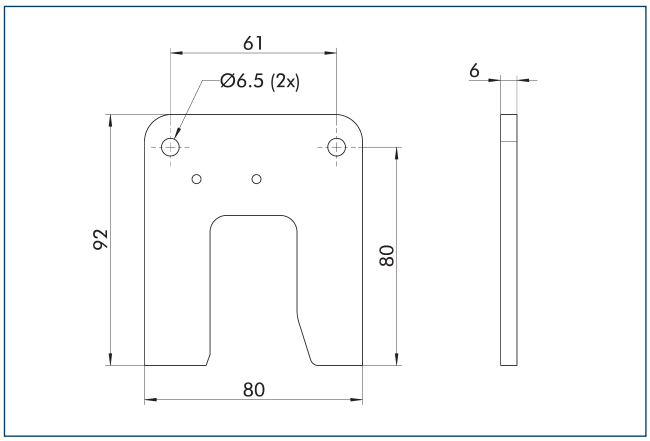

Popis	ID	Rozsah dodávky
Systém rýchlej výmeny čeľustí		
BSWS-SR 125	1555972	1

Upevňovacia sada pre bezdotykový spínač IN 80

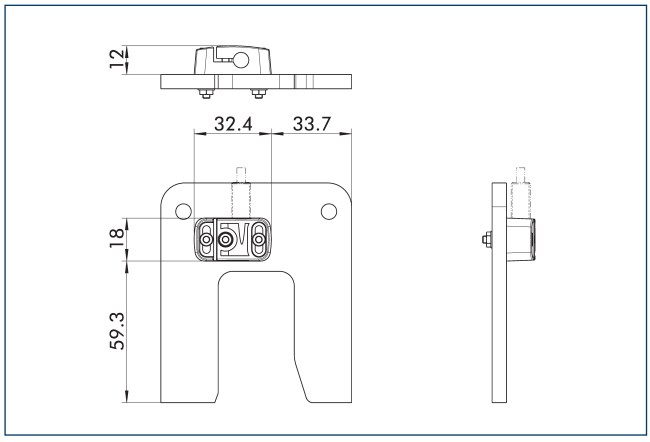

Monitorovanie koncovej polohy možno namontovať pomocou upevňovacej sady.

Popis	ID	Rozsah dodávky
Upevňovacia súprava pre bezdotykový spínač		
AS-IN80-BSWS-SR 125/160	1561467	1

ⓘ Táto upevňovacia sada sa musí objednať samostatne ako príslušenstvo.

IN 80 indukčné bezdotykové spínače

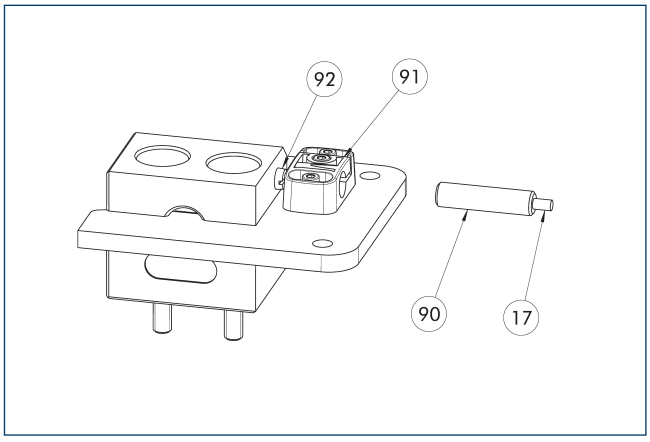

17 Vývod kábla
90 Snímač IN ...
91 Konzola snímača
92 Skrutka snímača

Monitorovanie koncovej polohy možno namontovať pomocou upevňovacej sady.

Popis	ID	Rozsah dodávky
Upevňovacia súprava pre bezdotykový spínač		
AS-IN80-BSWS-SR 125/160	1561467	1
Indukčné bezdotykové spínače		
IN 80-S-M12	0301578	
IN 80-S-M8	0301478	
INK 80-S	0301550	

ⓘ Pre každú odkladaciu jednotku je potrebný jeden snímač (spájací kontakt/S) a voliteľne predlžovací kábel. Táto upevňovacia sada sa musí objednať samostatne ako príslušenstvo. Pri snímačových kábloch dbajte na minimálne povolené polomery ohybu. Tie sú zvyčajne 35 mm.

BSWS-R-PGZN-plus 160

Automatický systém rýchlej výmeny čeľustí

Schéma zaťaženia

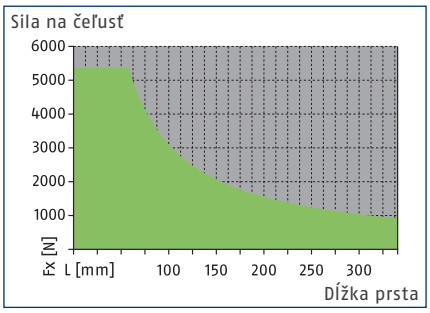

Povolený rozsah

Nepovolený rozsah

Rozmery a max. zaťaženia

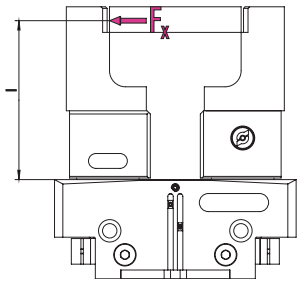

Hodnoty pozri v tabuľke s technickými údajmi

ⓘ Uvedené krútiace momenty a sily, sú statické hodnoty, aplikujú sa na každú základnú čeľusť a môžu nastať simultánne.

Technické údaje

Popis		BSWS-BR 160	BSWS-BR 160
ID		1555940	1555940
Hmotnosť	[kg]	0.46	0.46
Počet podľa ID		1	1
Min./max. teplota okolia	[°C]	5/130	5/130
Limity zaťaženia			
Max. prípustný moment zaťaženia	[Nm]	310	310
Max. povol. sila Fx	[N]	5360	5360
Adaptérový čap			
Popis		BSWS-AR 160	BSWS-AR 25
ID		0300096	1515477
Hmotnosť	[kg]	0.19	0.19
Počet podľa ID		2	2
Min./max. teplota okolia	[°C]	5/130	5/130

Systém pre rýchlu výmenu čeľustí BSWS-R

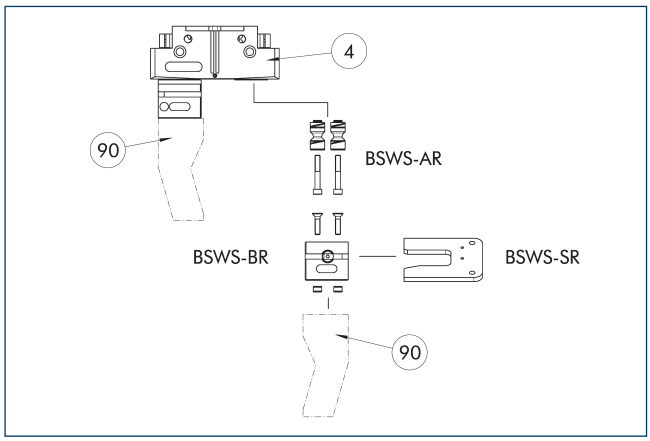

(4) Uchopovače (90) Prsty uchopovačov na mieru

Na výkrese sú znázornené konštrukcia a prehľad komponentov systému pre rýchlu výmenu čeľustí BSWS-R.

Adaptérový čap BSWS-AR 160

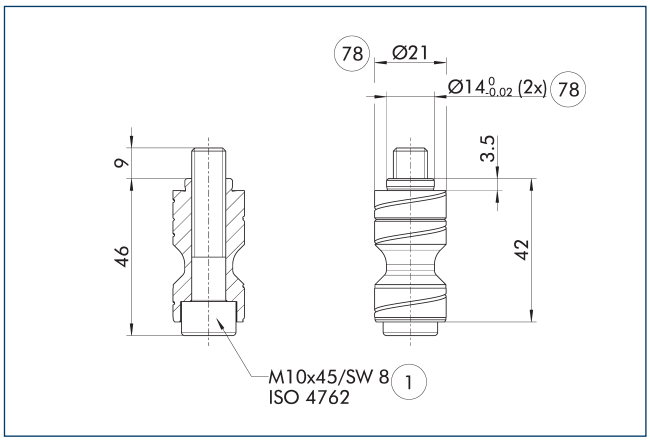

(1) Prípojka uchopovača (78) Vhodné pre centrovanie

BSWS-AR nie je kompatibilný s presnými verziami 788864 uchopovačov, pretože pripojenia majú rôznu veľkosť

ⓘ Súčasťou dodávky sú dva adaptérové čapy BSWS-AR vrátane skrutiek.

Adaptérový čap BSWS-AR 25

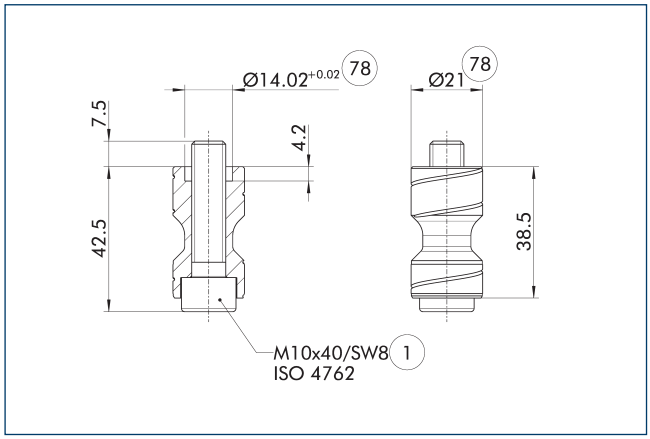

(1) Prípojka uchopovača (78) Vhodné pre centrovanie

Tieto čapy BSWS-AR sú vhodné najmä pre konštrukčný rad uchopovačov PGL-plus-P, v prípade ktorého sú centrovacie puzdrá na základnej čeľusti uchopovača predfrézované.

ⓘ Súčasťou dodávky sú dva adaptérové čapy BSWS-AR vrátane skrutiek.

Systém pre rýchlu výmenu čeľustí BSWS-BR 160

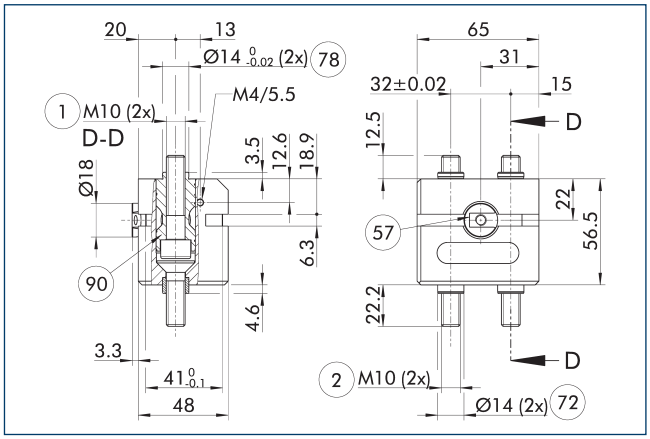

(1) Prípojka uchopovača
(2) Prípojka prsta
(57) Zaistenie
(72) Vhodné pre centrovacie puzdrá
(78) Vhodné pre centrovanie
(90) Adaptérové čapy BSWS-AR (s možnosťou voliteľného objednania)

Výkres znázorňuje automatický systém rýchlej výmeny čeľustí BSWS-R.

ⓘ Znázornené adaptérové čapy BSWS-AR nie sú súčasťou rozsahu dodávky BSWS-BR a je nutné ich objednať zvlášť.

BSWS-R-PGZN-plus 160

Automatický systém rýchlej výmeny čeľustí

Navrhovanie odkladacej stanice

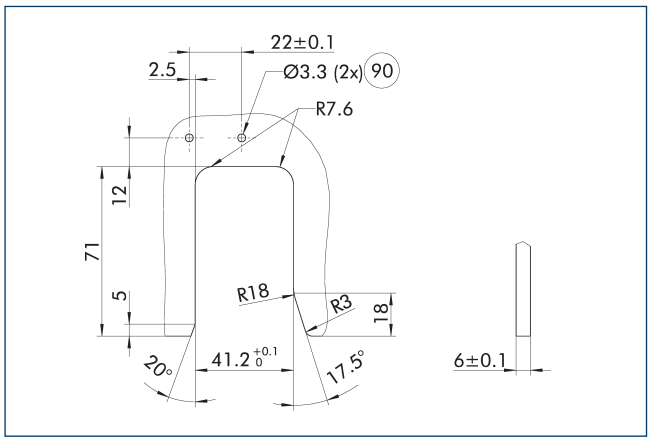

90 Otvory pre indukčné monitorovanie

Na výkrese sú znázornené výrobné rozmery obrysu pre odkladanie základu rýchlej výmeny čeľustí BSWS-BR.

Odkladacia stanica BSWS-SR

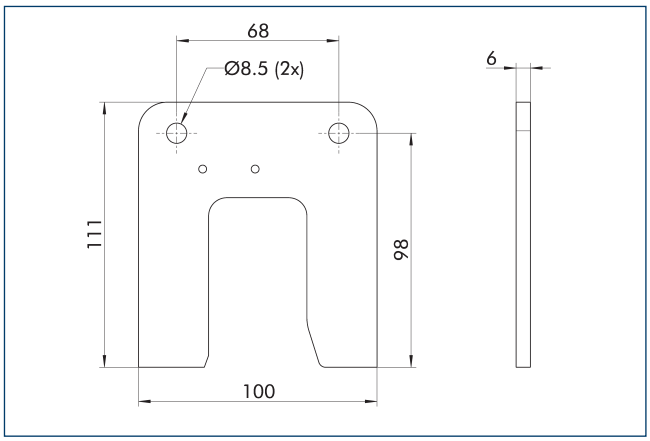

Popis	ID	Rozsah dodávky
Systém rýchlej výmeny čeľustí		
BSWS-SR 160	1555974	1

Upevňovacia sada pre bezdotykový spínač IN 80

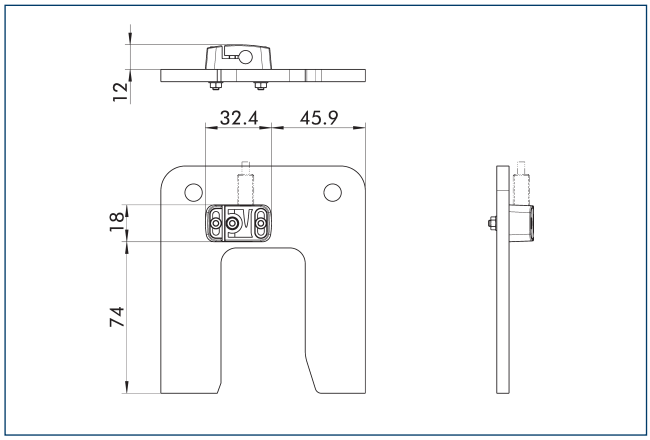

Monitorovanie koncovej polohy možno namontovať pomocou upevňovacej sady.

Popis	ID	Rozsah dodávky
Upevňovacia súprava pre bezdotykový spínač		
AS-IN80-BSWS-SR 125/160	1561467	1

ⓘ Táto upevňovacia sada sa musí objednať samostatne ako príslušenstvo.

IN 80 indukčné bezdotykové spínače

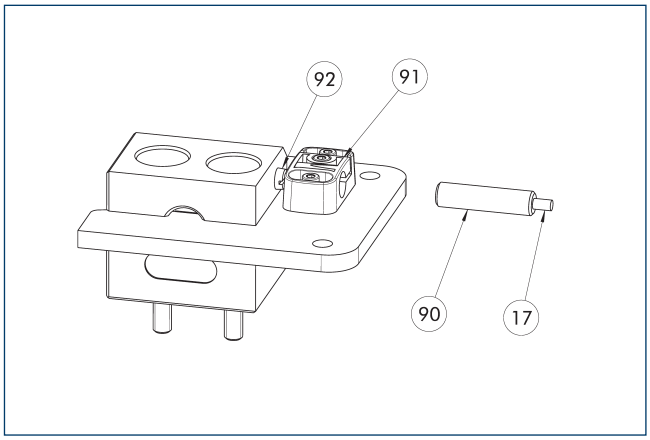

17 Vývod kábla
90 Snímač IN ...
91 Konzola snímača
92 Skrutka snímača

Monitorovanie koncovej polohy možno namontovať pomocou upevňovacej sady.

Popis	ID	Rozsah dodávky
Upevňovacia súprava pre bezdotykový spínač		
AS-IN80-BSWS-SR 125/160	1561467	1
Indukčné bezdotykové spínače		
IN 80-S-M12	0301578	
IN 80-S-M8	0301478	
INK 80-S	0301550	

ⓘ Pre každú odkladaciu jednotku je potrebný jeden snímač (spájací kontakt/S) a voliteľne predlžovací kábel. Táto upevňovacia sada sa musí objednať samostatne ako príslušenstvo. Pri snímačových kábloch dbajte na minimálne povolené polomery ohybu. Tie sú zvyčajne 35 mm.

BSWS-R-PGZN-plus 200

Automatický systém rýchlej výmeny čeľustí

Schéma zaťaženia

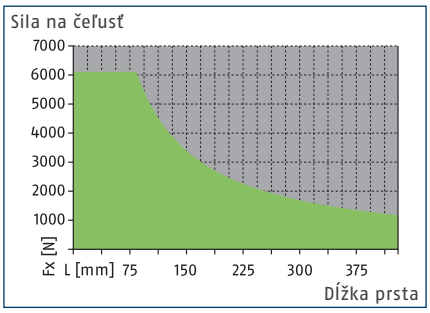

Povolený rozsah

Nepovolený rozsah

Rozmery a max. zaťaženia

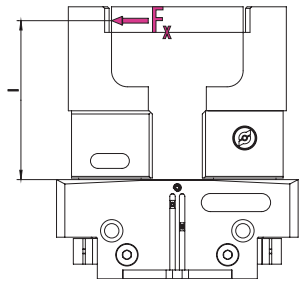

Hodnoty pozri v tabuľke s technickými údajmi

ⓘ Uvedené krútiace momenty a sily, sú statické hodnoty, aplikujú sa na každú základnú čeľusť a môžu nastať simultánne.

Technické údaje

Popis		BSWS-BR 200
ID		1555942
Hmotnosť	[kg]	0.97
Počet podľa ID		1
Min./max. teplota okolia	[°C]	5/130
Limity zaťaženia		
Max. prípustný moment zaťaženia	[Nm]	510
Max. povol. sila Fx	[N]	6110
Adaptérový čap		
Popis		BSWS-AR 200
ID		1453341
Hmotnosť	[kg]	0.45
Počet podľa ID		2
Min./max. teplota okolia	[°C]	5/130

Systém pre rýchlu výmenu čeľustí BSWS-R

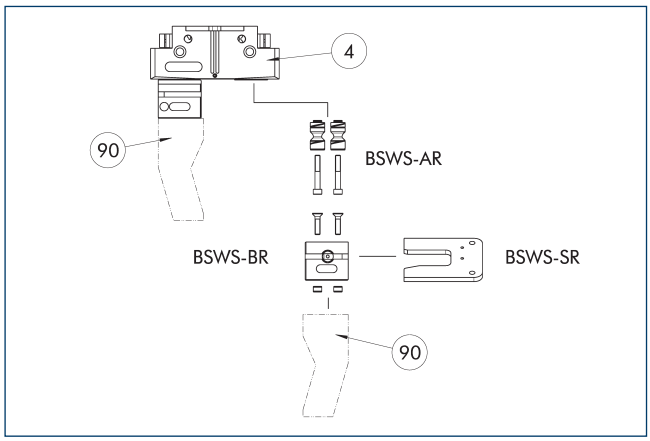

(4) Uchopovače

(90) Prsty uchopovačov na mieru

Na výkrese sú znázornené konštrukcia a prehľad komponentov systému pre rýchlu výmenu čeľustí BSWS-R.

Adaptérový čap BSWS-AR 200

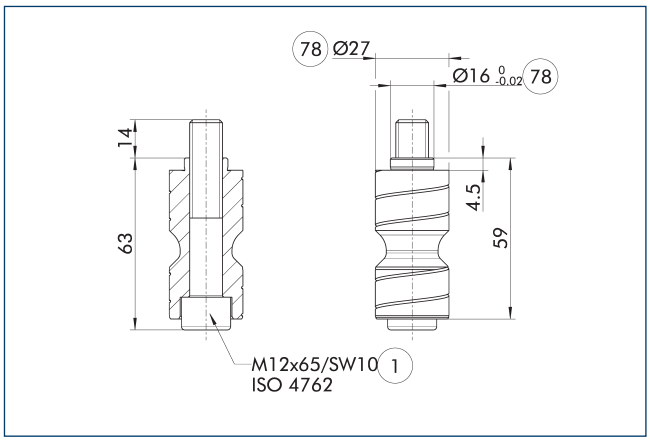

(1) Prípojka uchopovača

(78) Vhodné pre centrovanie

BSWS-AR nie je kompatibilný s presnými verziami 788864 uchopovačov, pretože pripojenia majú rôznu veľkosť

ⓘ Súčasťou dodávky sú dva adaptérové čapy BSWS-AR vrátane skrutiek.

Systém pre rýchlu výmenu čeľustí BSWS-BR 200

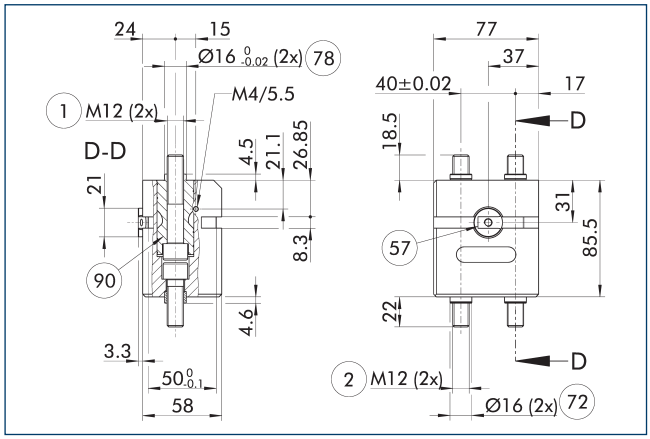

(1) Prípojka uchopovača

(2) Prípojka prsta

(57) Zaistenie

(72) Vhodné pre centrovacie puzdrá

(78) Vhodné pre centrovanie

(90) Adaptérové čapy BSWS-AR (s možnosťou voliteľného objednania)

Výkres znázorňuje automatický systém rýchlej výmeny čeľustí BSWS-R.

ⓘ Znázornené adaptérové čapy BSWS-AR nie sú súčasťou rozsahu dodávky BSWS-BR a je nutné ich objednať zvlášť.

Systém pre rýchlu výmenu čeľustí BSWS-UR 200

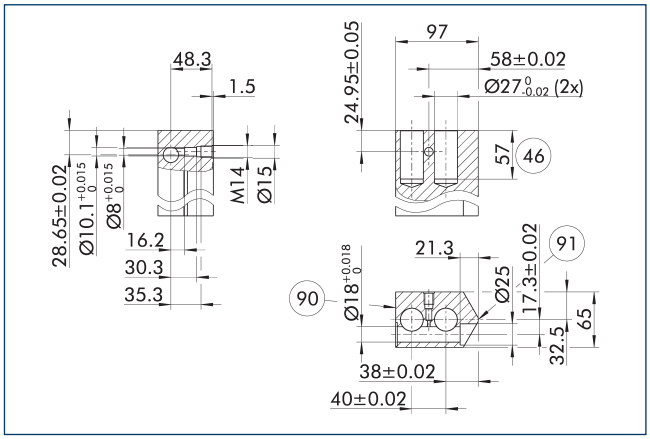

(90) Uzamykacia strana

(91) Stred bočného uchopovača

Uzamykací mechanizmus pre BSWS-AR sa musí nainštalovať len tak, ako je to znázornené na výkrese. Napríklad montáž v opačnom slede nebude fungovať. Online je k dispozícii 3D CAD predloha pre SCHUNK BSWS-UR.

ⓘ Do rozsahu dodávky je zahrnutý len uzamykací mechanizmus. Výkres znázorňuje výrobné rozmery prispôsobených prstov. Povrchy musia byť odolné voči opotrebovaniu, napríklad hliník spracovaný tvrdým anodizovaním.

BSWS-R-PGZN-plus 200

Automatický systém rýchlej výmeny čeľustí

Navrhovanie odkladacej stanice

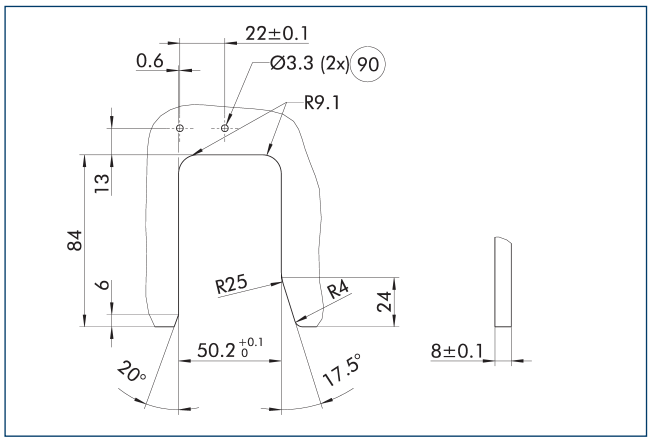

(90) Otvory pre indukčné monitorovanie

Na výkrese sú znázornené výrobné rozmery obrysu pre odkladanie základu rýchlej výmeny čeľustí BSWS-BR.

Odkladacia stanica BSWS-SR

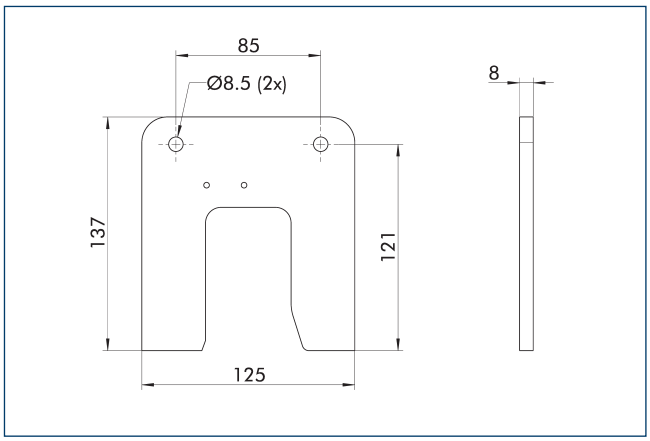

Popis	ID	Rozsah dodávky
Systém rýchlej výmeny čeľustí		
BSWS-SR 200	1555976	1

Upevňovacia sada pre bezdotykový spínač IN 80

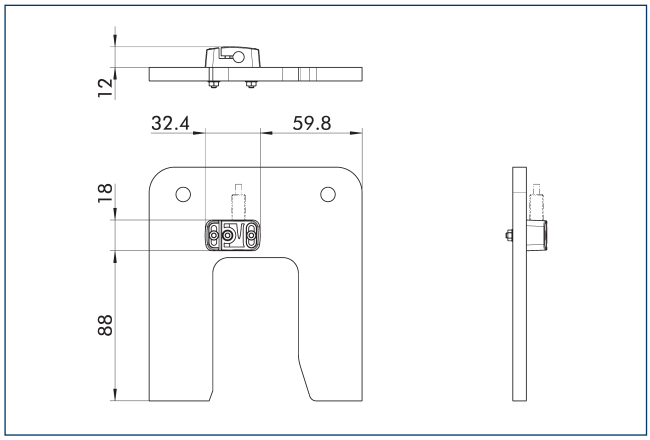

Monitorovanie koncovej polohy možno namontovať pomocou upevňovacej sady.

Popis	ID	Rozsah dodávky
Upevňovacia súprava pre bezdotykový spínač		
AS-IN80-BSWS-SR 200	1561469	1

ⓘ Táto upevňovacia sada sa musí objednať samostatne ako príslušenstvo.

IN 80 indukčné bezdotykové spínače

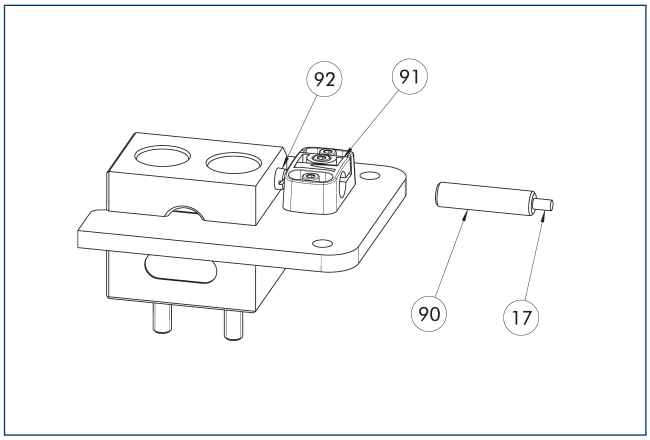

(17) Vývod kábla
(90) Snímač IN ...
(91) Konzola snímača
(92) Skrutka snímača

Monitorovanie koncovej polohy možno namontovať pomocou upevňovacej sady.

Popis	ID	Rozsah dodávky
Upevňovacia súprava pre bezdotykový spínač		
AS-IN80-BSWS-SR 200	1561469	1
Indukčné bezdotykové spínače		
IN 80-S-M12	0301578	
IN 80-S-M8	0301478	
INK 80-S	0301550	

ⓘ Pre každú odkladaciu jednotku je potrebný jeden snímač (spájací kontakt/S) a voliteľne predlžovací kábel. Táto upevňovacia sada sa musí objednať samostatne ako príslušenstvo. Pri snímačových kábloch dbajte na minimálne povolené polomery ohybu. Tie sú zvyčajne 35 mm.

BSWS-R-PGZN-plus 240

Automatický systém rýchlej výmeny čeľustí

Schéma zaťaženia

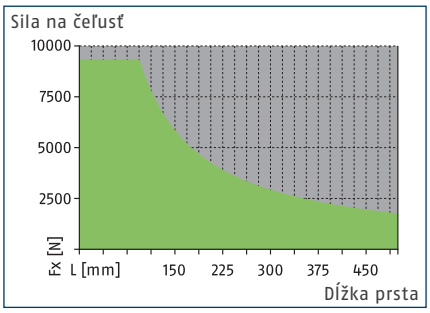

Povolený rozsah

Nepovolený rozsah

Rozmery a max. zaťaženia

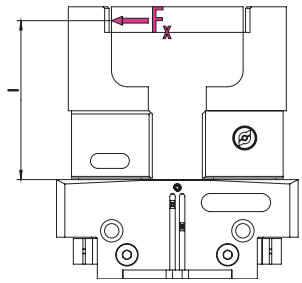

Hodnoty pozri v tabuľke s technickými údajmi

ⓘ Uvedené krútiace momenty a sily, sú statické hodnoty, aplikujú sa na každú základnú čeľusť a môžu nastať simultánne.

Technické údaje

Popis		BSWS-BR 240
ID		1555943
Hmotnosť	[kg]	1.49
Počet podľa ID		1
Min./max. teplota okolia	[°C]	5/130
Limity zaťaženia		
Max. prípustný moment zaťaženia	[Nm]	880
Max. povol. sila Fx	[N]	9330
Adaptérový čap		
Popis		BSWS-AR 240
ID		1453342
Hmotnosť	[kg]	0.71
Počet podľa ID		2
Min./max. teplota okolia	[°C]	5/130

Systém pre rýchlu výmenu čeľustí BSWS-R

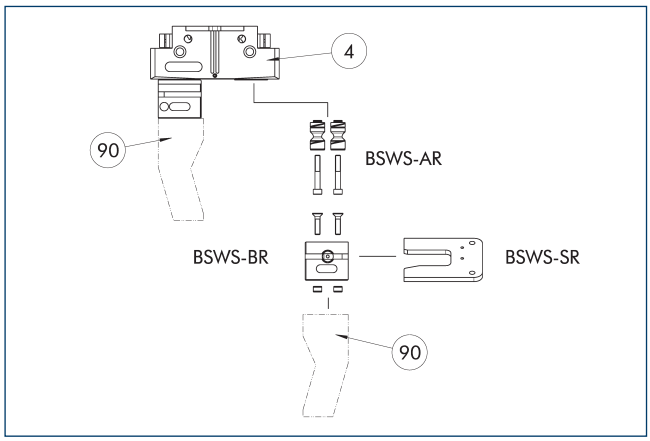

(4) Uchopovače

(90) Prsty uchopovačov na mieru

Na výkrese sú znázornené konštrukcia a prehľad komponentov systému pre rýchlu výmenu čeľustí BSWS-R.

Adaptérový čap BSWS-AR 240

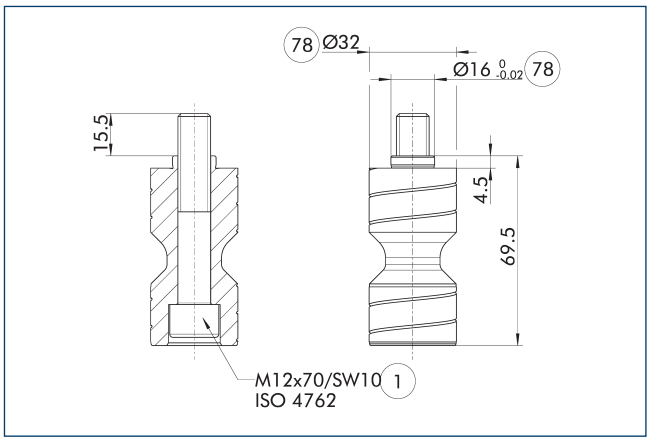

(1) Prípojka uchopovača

(78) Vhodné pre centrovanie

BSWS-AR nie je kompatibilný s presnými verziami 788864 uchopovačov, pretože pripojenia majú rôznu veľkosť

ⓘ Súčasťou dodávky sú dva adaptérové čapy BSWS-AR vrátane skrutiek.

Systém pre rýchlu výmenu čeľustí BSWS-BR 240

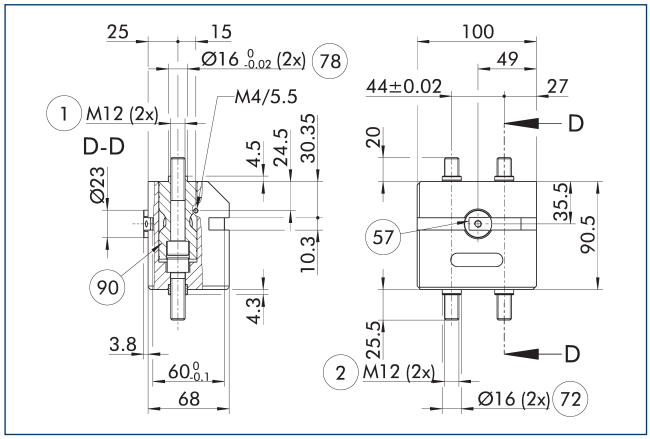

(1) Prípojka uchopovača

(2) Prípojka prsta

(57) Zaistenie

(72) Vhodné pre centrovacie puzdrá

(78) Vhodné pre centrovanie

(90) Adaptérové čapy BSWS-AR (s možnosťou voliteľného objednania)

Výkres znázorňuje automatický systém rýchlej výmeny čeľustí BSWS-R.

ⓘ Znázornené adaptérové čapy BSWS-AR nie sú súčasťou rozsahu dodávky BSWS-BR a je nutné ich objednať zvlášť.

Systém pre rýchlu výmenu čeľustí BSWS-UR 240

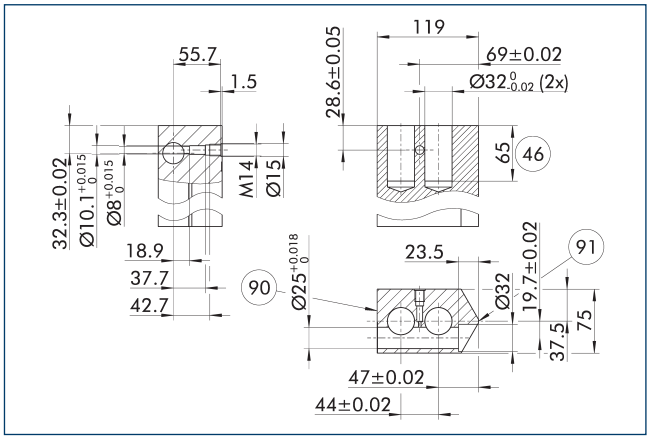

(90) Uzamykacia strana

(91) Stred bočného uchopovača

Uzamykací mechanizmus pre BSWS-AR sa musí nainštalovať len tak, ako je to znázornené na výkrese. Napríklad montáž v opačnom slede nebude fungovať. Online je k dispozícii 3D CAD predloha pre SCHUNK BSWS-UR.

ⓘ Do rozsahu dodávky je zahrnutý len uzamykací mechanizmus. Výkres znázorňuje výrobné rozmery prispôsobených prstov. Povrchy musia byť odolné voči opotrebovaniu, napríklad hliník spracovaný tvrdým anodizovaním.

BSWS-R-PGZN-plus 240

Automatický systém rýchlej výmeny čeľustí

Navrhovanie odkladacej stanice

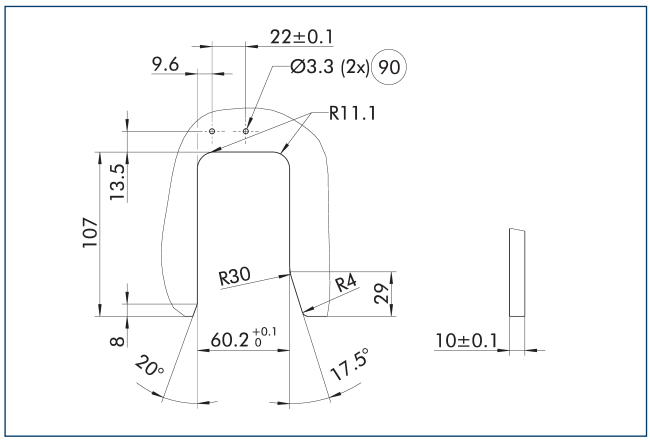

90 Otvory pre indukčné monitorovanie

Na výkrese sú znázornené výrobné rozmery obrysu pre odkladanie základu rýchlej výmeny čeľustí BSWS-BR.

Odkladacia stanica BSWS-SR

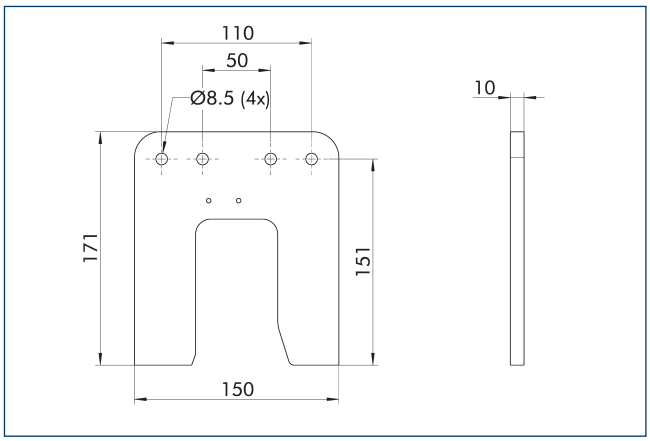

Popis	ID	Rozsah dodávky
Systém rýchlej výmeny čeľustí		
BSWS-SR 240	1555978	1

Upevňovacia sada pre bezdotykový spínač IN 80

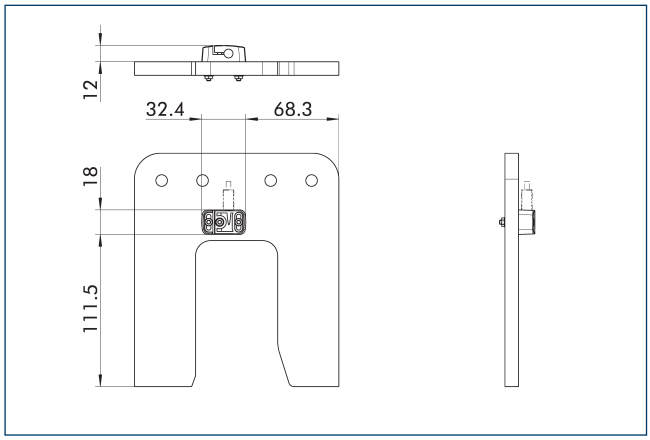

Monitorovanie koncovej polohy možno namontovať pomocou upevňovacej sady.

Popis	ID	
Upevňovacia súprava pre bezdotykový spínač		
AS-IN80-BSWS-SR 240/300	1561481	

ⓘ Táto upevňovacia sada sa musí objednať samostatne ako príslušenstvo.

IN 80 indukčné bezdotykové spínače

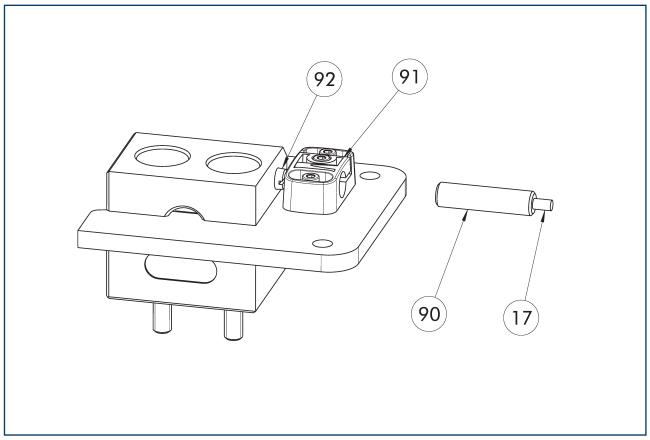

17 Vývod kábla
90 Snímač IN ...
91 Konzola snímača
92 Skrutka snímača

Monitorovanie koncovej polohy možno namontovať pomocou upevňovacej sady.

Popis	ID	
Upevňovacia súprava pre bezdotykový spínač		
AS-IN80-BSWS-SR 240/300	1561481	
Indukčné bezdotykové spínače		
IN 80-S-M12	0301578	
IN 80-S-M8	0301478	
INK 80-S	0301550	

ⓘ Pre každú odkladaciu jednotku je potrebný jeden snímač (spájací kontakt/S) a voliteľne predlžovací kábel. Táto upevňovacia sada sa musí objednať samostatne ako príslušenstvo. Pri snímačových kábloch dbajte na minimálne povolené polomery ohybu. Tie sú zvyčajne 35 mm.

BSWS-R-PGZN-plus 300

Automatický systém rýchlej výmeny čeľustí

Schéma zaťaženia

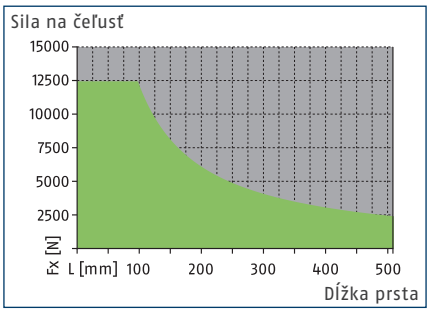

Povolený rozsah

Nepovolený rozsah

Rozmery a max. zaťaženia

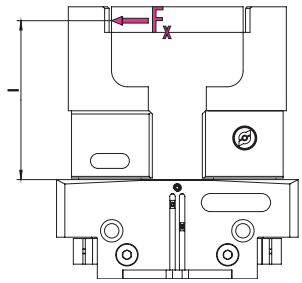

Hodnoty pozri v tabuľke s technickými údajmi

ⓘ Uvedené krútiace momenty a sily, sú statické hodnoty, aplikujú sa na každú základnú čeľusť a môžu nastať simultánne.

Technické údaje

Popis		BSWS-BR 300
ID		1555944
Hmotnosť	[kg]	1.98
Počet podľa ID		1
Min./max. teplota okolia	[°C]	5/130
Limity zaťaženia		
Max. prípustný moment zaťaženia	[Nm]	1220
Max. povol. sila Fx	[N]	12430
Adaptérový čap		
Popis		BSWS-AR 300
ID		1453343
Hmotnosť	[kg]	1.06
Počet podľa ID		2
Min./max. teplota okolia	[°C]	5/130

Systém pre rýchlu výmenu čeľustí BSWS-R

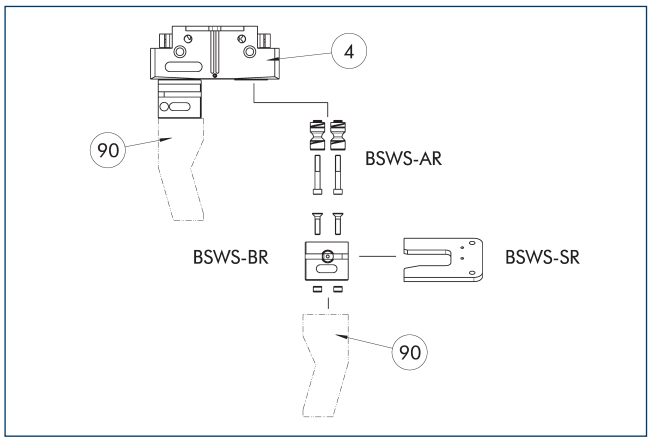

(4) Uchopovače

(90) Prsty uchopovačov na mieru

Na výkrese sú znázornené konštrukcia a prehľad komponentov systému pre rýchlu výmenu čeľustí BSWS-R.

Systém pre rýchlu výmenu čeľustí BSWS-BR 300

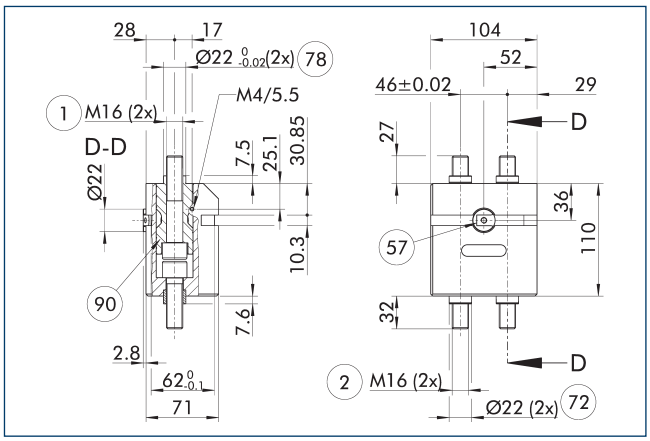

(1) Prípojka uchopovača

(2) Prípojka prsta

(57) Zaistenie

(72) Vhodné pre centrovacie puzdrá

(78) Vhodné pre centrovanie

(90) Adaptérové čapy BSWS-AR (s možnosťou voliteľného objednania)

Výkres znázorňuje automatický systém rýchlej výmeny čeľustí BSWS-R.

ⓘ Znázornené adaptérové čapy BSWS-AR nie sú súčasťou rozsahu dodávky BSWS-BR a je nutné ich objednať zvlášť.

Polotovary prstov BSWS-ABR-PGZN-plus 300

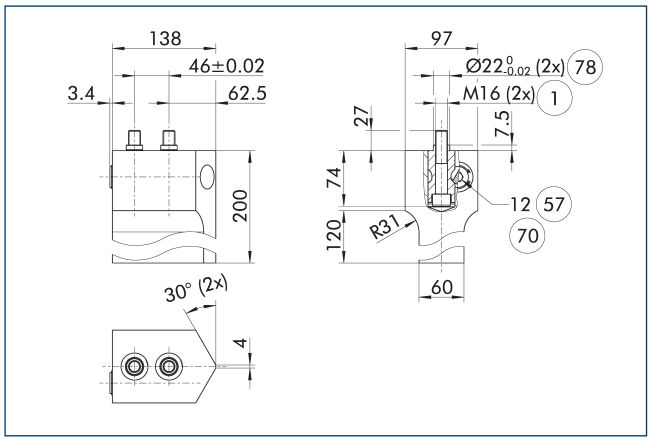

(1) Prípojka uchopovača

(57) Zaistenie

(70) Veľkosť vidlicového kľúča

(78) Vhodné pre centrovanie

Výkres znázorňuje polotovar prsta so systémom rýchlej výmeny čeľustí, ktorý môže zákazník prepracovať.

ⓘ Znázornené adaptérové čapy BSWS-AR nie sú súčasťou dodávky polotovaru prsta BSWS-ABR/SBR-PGZN-plus a je nutné ich objednať zvlášť.

Navrhovanie odkladacej stanice

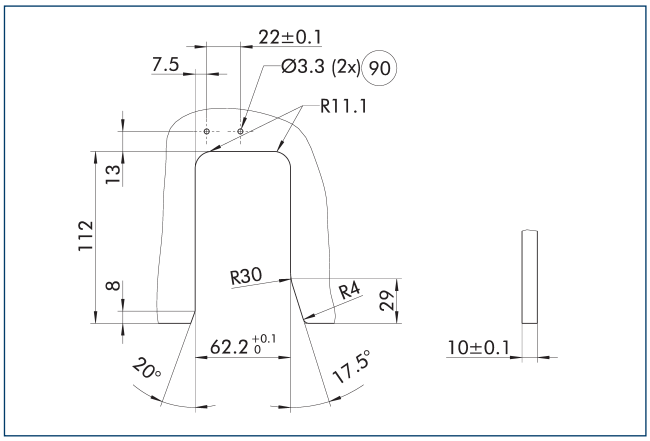

(90) Otvory pre indukčné monitorovanie

BSWS-R-PGZN-plus 300

Automatický systém rýchlej výmeny čeľustí

Odkladacia stanica BSWS-SR

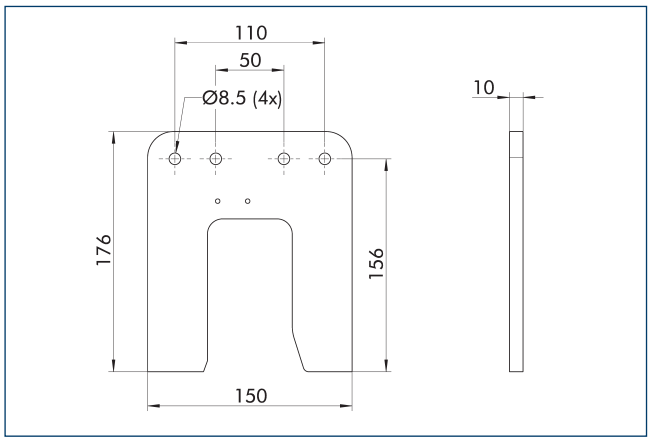

Popis	ID	Rozsah dodávky
Systém rýchlej výmeny čeľustí		
BSWS-SR 300	1555982	1

Upevňovacia sada pre bezdotykový spínač IN 80

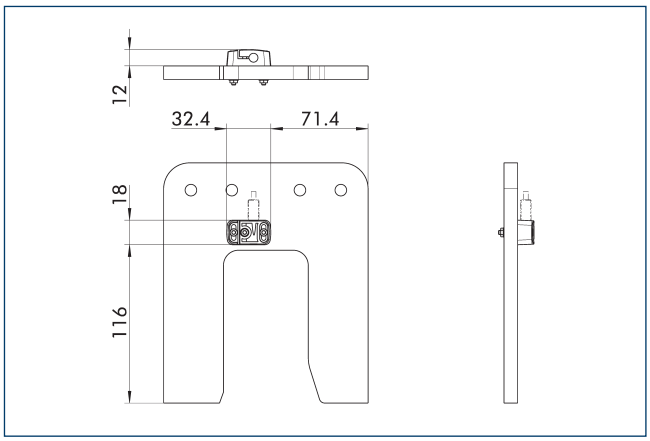

Monitorovanie koncovej polohy možno namontovať pomocou upevňovacej sady.

Popis	ID	
Upevňovacia súprava pre bezdotykový spínač		
AS-IN80-BSWS-SR 240/300	1561481	

ⓘ Táto upevňovacia sada sa musí objednať samostatne ako príslušenstvo.

IN 80 indukčné bezdotykové spínače

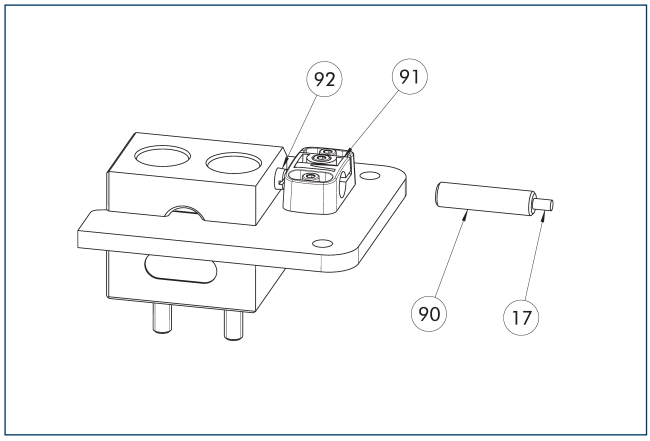

(17) Vývod kábla
(90) Snímač IN ...
(91) Konzola snímača
(92) Skrutka snímača

Monitorovanie koncovej polohy možno namontovať pomocou upevňovacej sady.

Popis	ID	
Upevňovacia súprava pre bezdotykový spínač		
AS-IN80-BSWS-SR 240/300	1561481	
Indukčné bezdotykové spínače		
IN 80-S-M12	0301578	
IN 80-S-M8	0301478	
INK 80-S	0301550	

ⓘ Pre každú odkladaciu jednotku je potrebný jeden snímač (spájací kontakt/S) a voliteľne predlžovací kábel. Táto upevňovacia sada sa musí objednať samostatne ako príslušenstvo. Pri snímačových kábloch dbajte na minimálne povolené polomery ohybu. Tie sú zvyčajne 35 mm.

SCHUNK GmbH & Co. KG
Spann- und Greiftechnik

Bahnhofstr. 106 - 134
D-74348 Lauffen/Neckar
Tel. +49-7133-103-0
Fax +49-7133-103-2399
info@de.schunk.com
schunk.com

Folgen Sie uns | *Follow us*

2024-02-19 © 2024 SCHUNK GmbH & Co. KG