Superior Clamping and Gripping

Спецификация изделия

Автоматическая система быстрой смены кулачков BSWS-R-PGZN-plus

Быстрые. Гибкость. Экономически эффективные.

Автоматическая система быстрой смены кулачков BSWS-R

Автоматическая система быстрой смены кулачков BSWS-R позволяет быстро и автоматически заменять накладные кулачки захвата. Это повышает гибкость захвата, обеспечивая при этом эксплуатационную готовность системы в автономном режиме. Система BSWS-R обеспечивает экономически эффективную автоматическую замену пальцев захвата для конкретной детали вместо замены всего захвата.

Область применения

Для обработки различных заготовок и заготовок различной формы в чистых и слабозагрязненных средах с помощью разнообразных захватных пальцев. Для всех процессов, в которых ручная переналадка невозможна.

Преимущества – Ваша выгода

Автоматическая замена кулачков захвата просто, без затрат энергии и без ручного вмешательства, исключительно за счет движения робота

Также подходит для использования с коботами Станция разгрузки предотвращает перегрузку робота благодаря упругим подшипникам

«Отпечаток пальца» PGN-plus-P позволяет универсально использовать и модернизировать захваты различных серий

Простая конструкция пальца больше не требуется делать резьбовые отверстия в пальцах захвата по специальному заказу, достаточно сделать резьбу в пальце

Надежность технологического процесса обнаружение присутствия пальцев захвата на станции разгрузки с помощью индуктивного бесконтактного датчика

Без путаницы с захватными кулачками посредством кодирования пальцев с помощью носителя данных RFID

Размеры
Количество: 9

Масса
0.01 .. 1.98 kg

Функциональное описание

Система BSWS-R состоит из основания, надежно привинчиваемого к заменяемому пальцу захвата конкретной детали, и двух переходных штифтов, которые крепятся к базовому кулачку захвата. Механизм блокировки с геометрическим замыканием обеспечивает быструю смену пальцев захвата. Замена пальцев производится путем их перемещения в станцию разгрузки, что приводит к срабатыванию механизма фиксации. В результате палец захвата остается в станции разгрузки, когда он выдвигается вверх. На каждый захватный кулачок требуется два переходных штифта (= один комплект BSWS-AR), одно основание (BSWS-BR) и одна станция разгрузки (BSWS-SR).

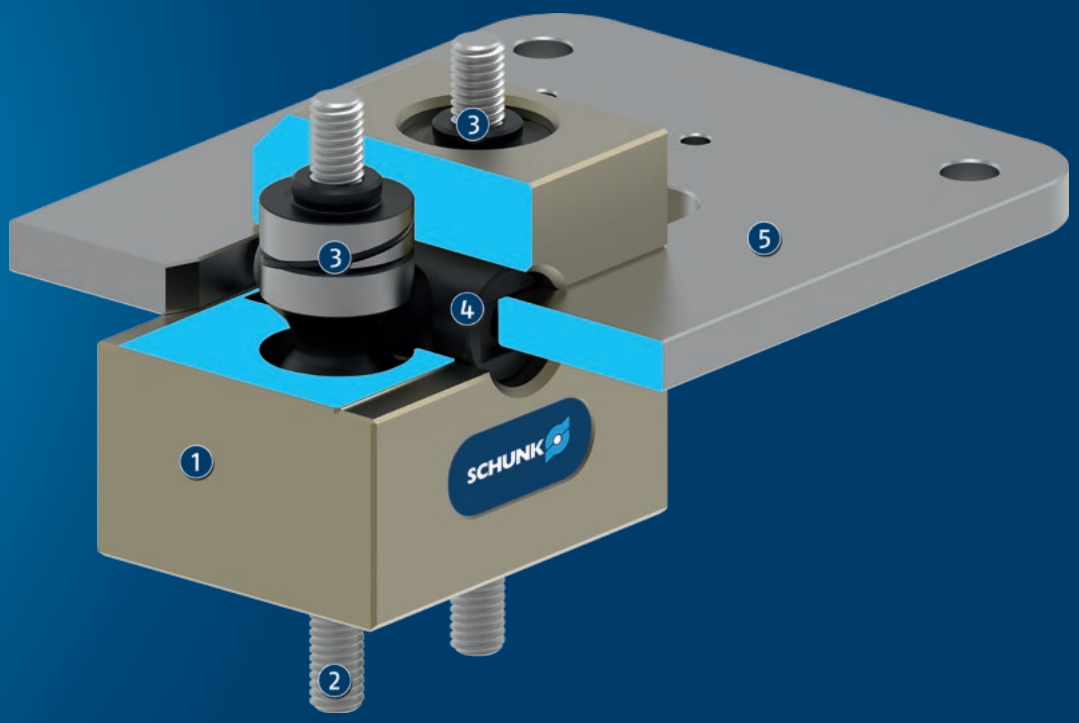

① **Система быстрой смены базовых кулачков BSWS-BR**

② **Крепление захватного пальца для конкретной заготовки**

③ **Переходной штифт BSWS-AR для крепления к базовому кулачку захвата**

④ **Подпружиненный стопорный штифт**

⑤ **Станция разгрузки BSWS-SR для размещения захватного пальца для конкретной детали, включая базовый кулачок для системы быстрой смены кулачков BSWS-BR**

Подробное функциональное описание

Автоматическая система быстрой смены кулачков BSWS-BR/BSWS-AR

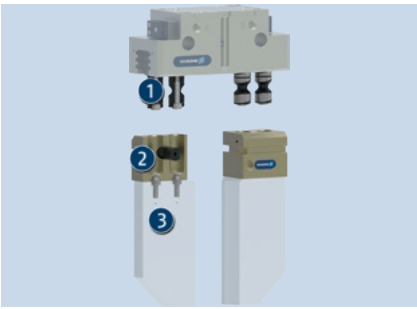

Благодаря сочетанию основания BSWS-BR (прочно закрепленного на захватном пальце для конкретной заготовки) и переходного штифта BSWS-AR (прочно закрепленного на базовых кулачках захвата) можно автоматически производить смену кулачков захвата.

1. Адаптер для быстрой смены губок BSWS-AR
2. Система быстрой смены базовых кулачков BSWS-BR
3. Пальцы, адаптированные к конкретной заготовке

BSWS-BR в заблокированном состоянии, без соединительного штифта BSWS-AR

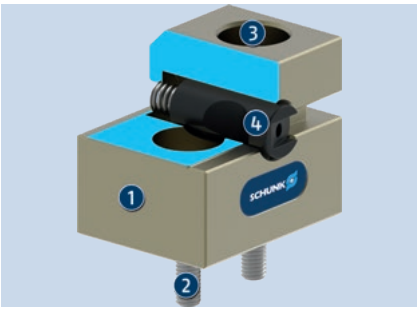

Стопорный штифт подпружинен, поэтому в нормальном положении заблокирован. Для замены захватного пальца его необходимо задвинуть в станцию разгрузки BSWS-SR.

1. Система быстрой смены базовых кулачков BSWS-BR
2. Резьбовое соединение для крепления захватного пальца для конкретной детали
3. Монтажное отверстие для переходника системы быстрой смены кулачков BSWS-AR
4. Подпружиненный стопорный штифт

BSWS-BR в разблокированном состоянии в станции разгрузки BSWS-SR без переходного штифта BSWS-AR

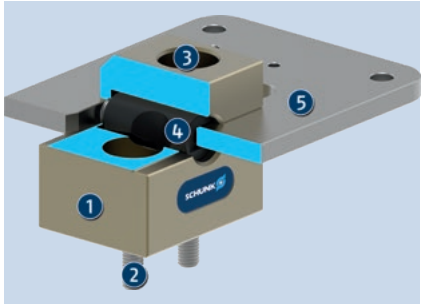

Когда основание BSWS-BR задвигается в станцию разгрузки BSWS-SR, фиксирующий штифт прижимается к пружине и тем самым разблокируется. В результате переходной штифт BSWS-AR можно вставлять/вынимать из основания BSWS-BR.

1. Система быстрой смены базовых кулачков BSWS-BR
2. Резьбовое соединение для крепления захватного пальца для конкретной детали
3. Монтажное отверстие для переходника системы быстрой смены кулачков BSWS-AR
4. Подпружиненный стопорный штифт
5. Станция разгрузки BSWS-SR

BSWS-BR в разблокированном состоянии в станции разгрузки BSWS-SR с переходным штифтом BSWS-AR

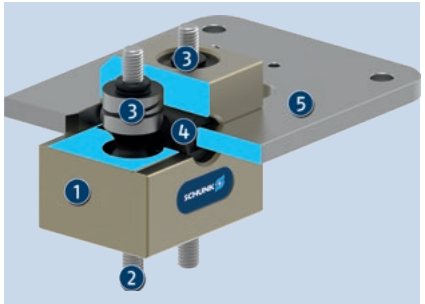

Для фиксации переходного штифта BSWS-AR в основании BSWS-BR достаточно вынуть его из станции разгрузки BSWS-SR.

1. Система быстрой смены базовых кулачков BSWS-BR
2. Резьбовое соединение для крепления захватного пальца для конкретной детали
3. Адаптер для быстрой смены губок BSWS-AR
4. Подпружиненный стопорный штифт

BSWS-BR в заблокированном состоянии, с переходным штифтом BSWS-AR

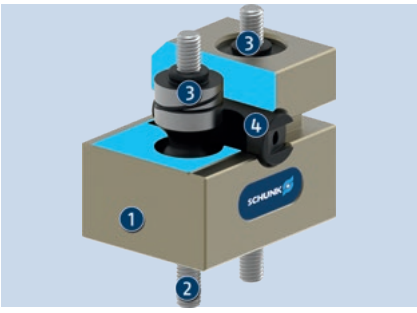

Подпружиненный фиксирующий штифт под действием встроенной пружины возвращается в заблокированное состояние, плотно прилегая к двум переходным штифтам BSWS-AR. Впоследствии сила пружины предотвращает повторное выпадение пальцев захвата.

1. Система быстрой смены базовых кулачков BSWS-BR
2. Резьбовое соединение для крепления захватного пальца для конкретной детали
3. Адаптер для быстрой смены губок BSWS-AR
4. Подпружиненный стопорный штифт

Станция разгрузки BSWS-SR

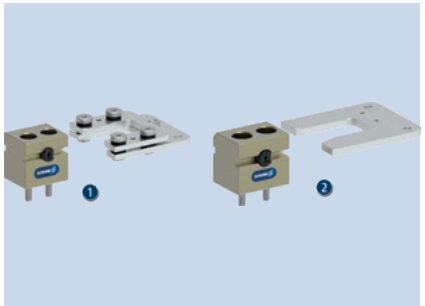

Станции разгрузки типоразмеров 50–100 также подходят для работы с коботами, не вызывая их перегрузку благодаря встроенным упругим подшипникам. Начиная с типоразмера 125, станции разгрузки изготавливаются без упругих подшипников.

1. Типоразмер 50–100
2. Типоразмеры 125–300

Замена захватных пальцев в 3 этапа

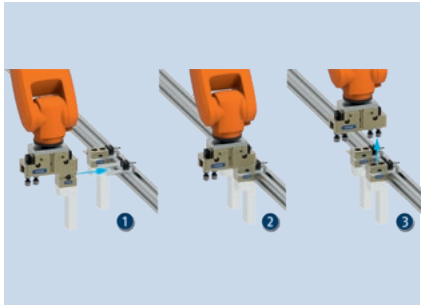

После предварительного позиционирования происходит непосредственно переключение путем втягивания в станцию разгрузки. При втягивании срабатывает механизм блокировки. В результате палец захвата остается в станции разгрузки, когда он выдвигается вверх.

1. Предварительное позиционирование
2. Перемещение в станцию разгрузки и разблокировка системы быстрой смены базовых кулачков BSWS-BR
3. Выдвигание и размещение захватного пальца для конкретной детали

Индуктивный мониторинг наличия BSWS-R в BSWS-SR

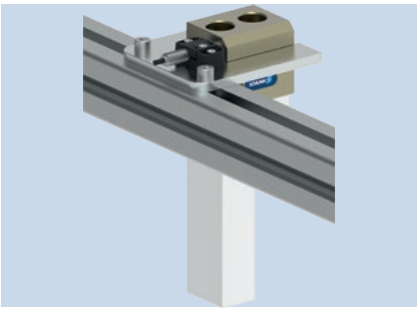

Для мониторинга наличия основания BSWS-BR в станции разгрузки BSWS-SR она может быть оснащена индуктивным бесконтактным выключателем.

Носитель данных RFID

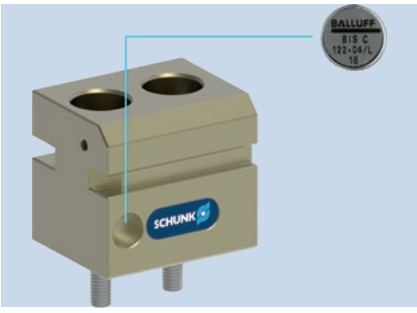

Основание BSWS-BR рассчитано на установку носителя данных RFID. Установка носителя данных RFID в соответствии с DIN 69873 позволяет кодировать захватные пальцы для конкретной детали.

Общие замечания о серии

Привод: автоматический

Гарантия: 24 месяца

Комплект поставки: Система быстрой смены базовых кулачков BSWS-BR (1 шт. для каждого номера ID), адаптеры для быстрой смены кулачков BSWS-AR (2 шт. для каждого номера ID) и станция разгрузки BSWS-SR (1 шт. для каждого номера ID) заказываются отдельно.

Предельные нагрузки: Запрещается превышать макс. допустимый нагрузочный момент, складывающийся из произведения длины пальца на действующее усилие, а также нагрузок, образующихся в результате действия ускорений/крутящих моментов. То же самое относится и к макс. допустимому усилию Fx. Независимо от этого, необходимо обратить внимание на максимально допустимую длину пальца и допустимые значения нагрузки для используемого захвата.

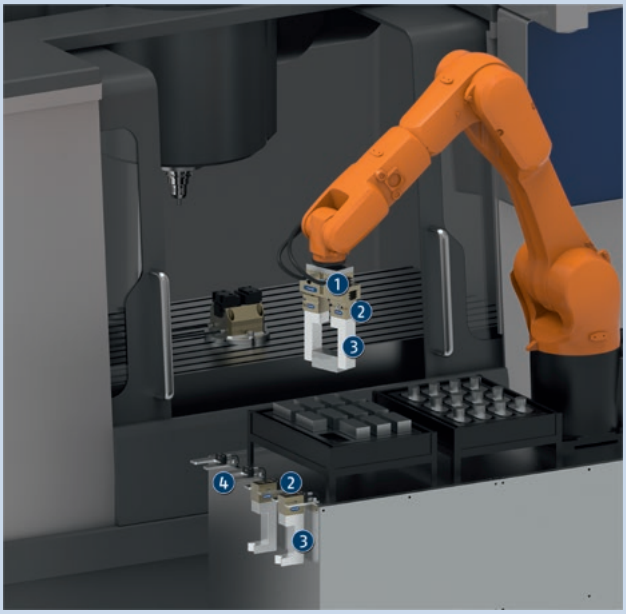

Пример применения

Захватный блок с системой быстрой смены кулачков для автоматической смены специальных пальцев для захвата конкретных деталей

1. Двухпальцевый параллельный захват PGN-plus-P
2. Система быстрой смены кулачков BSWS-M
3. Пальцы, адаптированные к конкретной заготовке
4. Станция разгрузки

SCHUNK предлагает больше...

Следующие компоненты повышают работоспособность изделия, прекрасно дополняя высочайшую функциональность, гибкость, надежность и управляемость производственного процесса.

Двухпальцевый параллельный захват

Трехпальцевый центральный захват

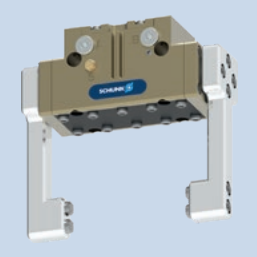

Захват с промежуточным кулачком

электрический 2-пальцевый параллельный захват

ⓘ Подробные сведения об этих продуктах можно найти на страницах описания продуктов или на сайте www.schunk.com.

Опции и специальная информация

BSWS-AR: Поставляемые винты слишком коротки для версии захвата «SD» (пыленепроницаемый). Необходимо использовать винты большей длины. Они не входят в комплект поставки.

BSWS-R-PGZN-plus 50

Автоматическая система быстрой смены кулачков

Нагрузочная диаграмма

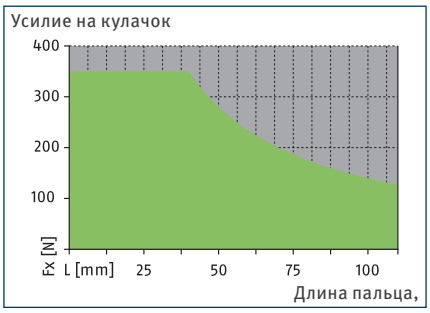

Допустимый диапазон

Недопустимый диапазон

Габариты и максимальные нагрузки

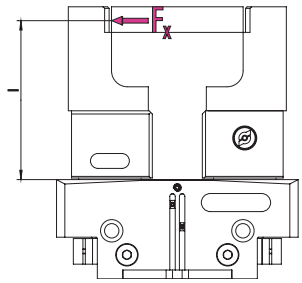

Значения указаны в таблице технических характеристик

ⓘ Указанные моменты и силы являются статическими значениями, относящимися к каждой базовой губке, и могут действовать одновременно.

Технические характеристики

Описание		BSWS-BR 50
Идент. №		1555889
Масса	[kg]	0.03
Номер согласно зав.№		1
Мин./макс. температура окружающей среды	[°C]	5/130
Предельные нагрузки		
Макс. допустимый нагрузочный момент	[Nm]	14
Макс. допустимая сила Fx	[N]	350
Штифт переходника		
Описание		BSWS-AR 50
Идент. №		0300091
Масса	[kg]	0.01
Номер согласно зав.№		2
Мин./макс. температура окружающей среды	[°C]	5/130

Система быстрой смены кулачков BSWS-M

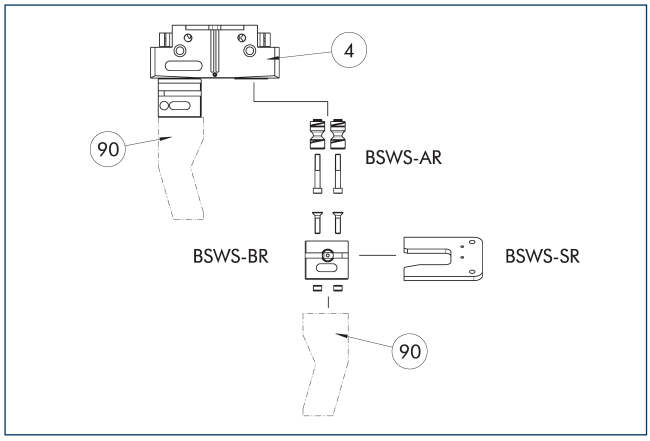

(4) Захваты

(90) Модифицированные захватные пальцы

На чертеже показана конструкция, а также обзор компонентов системы быстрой смены кулачков BSWS-R.

Штифт переходника BSWS-AR 50

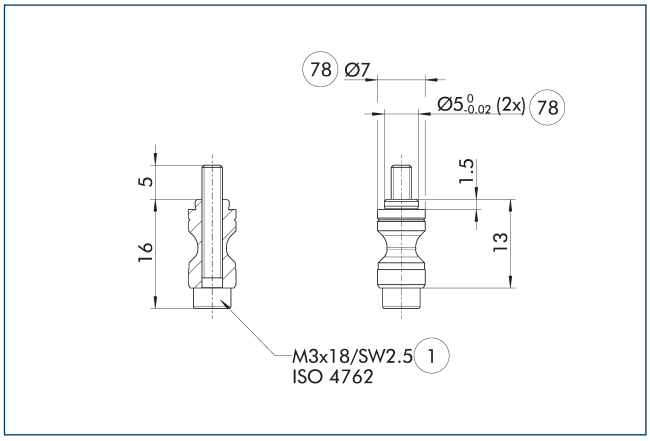

(1) Соединение с захватом

(78) Подготовка для центрирования

BSWS-AR не совместим с прецизионными версиями захватов 788864, поскольку соединения имеют разные размеры.

ⓘ Два переходных штифта BSWS-AR, в том числе винты входят в комплект поставки.

Система быстрой смены кулачков BSWS-BR 50

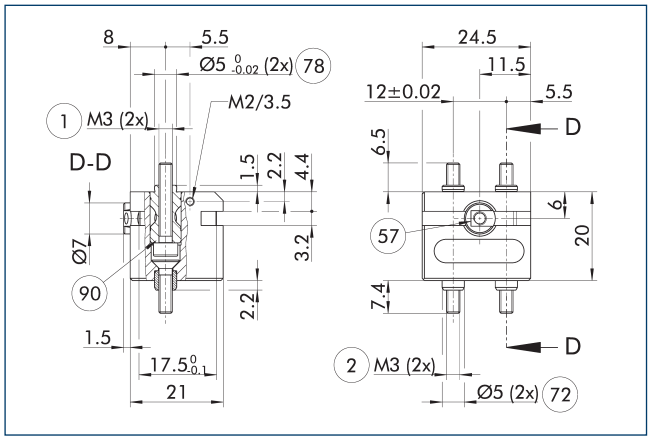

(1) Соединение с захватом

(2) Пальцевое соединение

(57) Фиксация

(72) Подготовка под центрирующие втулки

(78) Подготовка для центрирования

(90) Переходные штифты BSWS-AR (заказываются дополнительно)

На чертеже показана система автоматической быстрой смены кулачков BSWS-R.

ⓘ Переходные штифты BSWS-AR, показанные здесь, не входят в комплект поставки BSWS-BR и должны заказываться отдельно.

Конструкция станции разгрузки

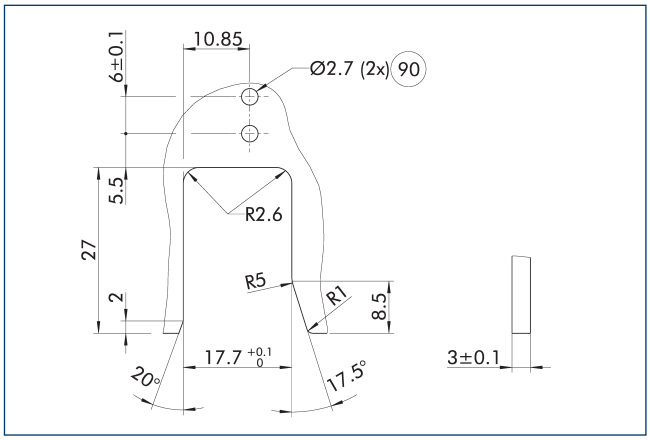

(90) Сквозные отверстия для индуктивного контроля

На чертеже показаны технологические размеры контура для установки системы быстрой смены базовых кулачков BSWS-BR.

Станция разгрузки BSWS-SR

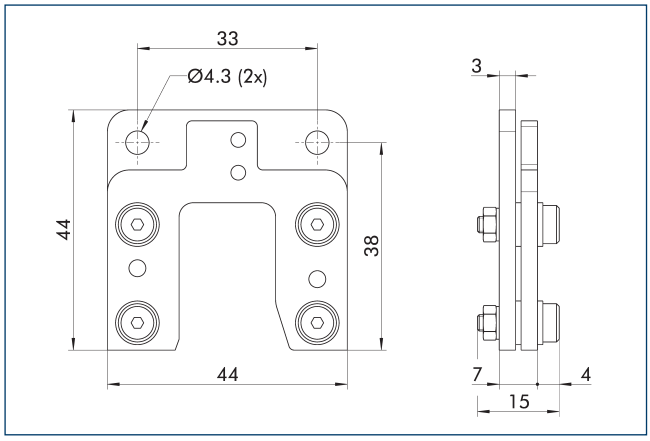

Описание	Идент. №	Комплект поставки
Система быстрой смены губок		
BSWS-SR 50	1555948	1

Монтажный комплект для бесконтактного выключателя IN 40

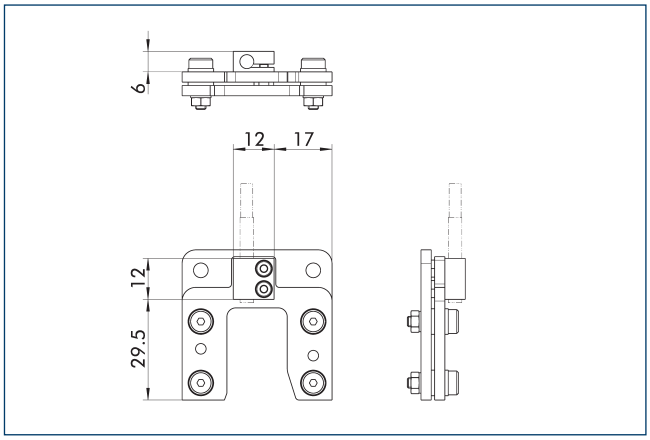

Система контроля конечного положения может быть смонтирована с помощью монтажного комплекта

Описание	Идент. №	Комплект поставки
Монтажный комплект для бесконтактного выключателя		
AS-IN40-BSWS-SR 50/64	1561455	1

ⓘ Этот монтажный комплект заказывается отдельно, как аксессуар.

Индуктивные бесконтактные выключатели IN 40

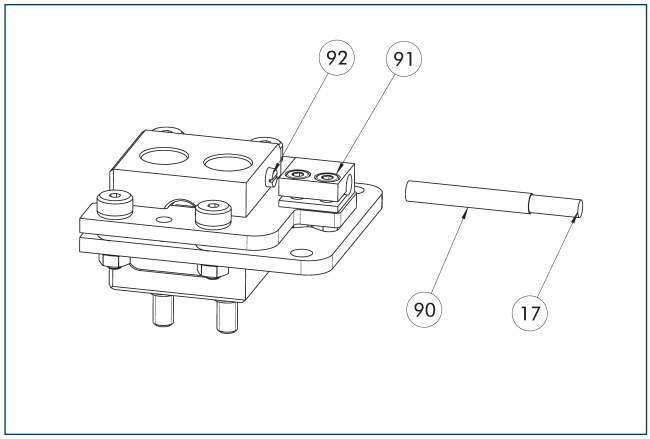

(17) Кабельный выход
(90) Датчик IN ...
(91) Кронштейн датчика
(92) Винт датчика

Система контроля конечного положения может быть смонтирована с помощью монтажного комплекта

Описание	Идент. №	Комплект поставки
Монтажный комплект для бесконтактного выключателя		
AS-IN40-BSWS-SR 50/64	1561455	1
Индуктивные бесконтактные выключатели		
IN 40-S-M12	0301574	
IN 40-S-M8	0301474	
INK 40-S	0301555	

ⓘ Для каждой станции разгрузки требуется один датчик (замыкатель/S) и удлинительный кабель (опция). Этот монтажный комплект заказывается отдельно, как аксессуар. Учитывайте требования по минимальному допустимому радиусу изгиба кабелей датчиков. Обычно эта величина составляет 35 мм.

BSWS-R-PGZN-plus 64

Автоматическая система быстрой смены кулачков

Нагрузочная диаграмма

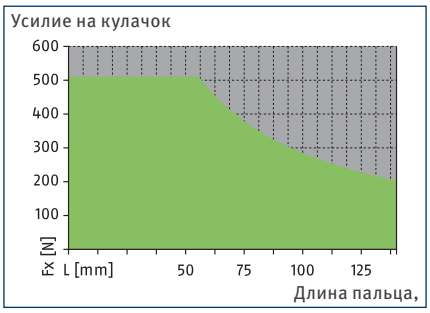

Допустимый диапазон

Недопустимый диапазон

Габариты и максимальные нагрузки

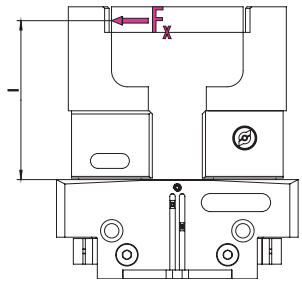

Значения указаны в таблице технических характеристик

ⓘ Указанные моменты и силы являются статическими значениями, относящимися к каждой базовой губке, и могут действовать одновременно.

Технические характеристики

Описание		BSWS-BR 64	BSWS-BR 64
Идент. №		1555914	1555914
Масса	[kg]	0.05	0.05
Номер согласно зав.№		1	1
Мин./макс. температура окружающей среды	[°C]	5/130	5/130
Предельные нагрузки			
Макс. допустимый нагрузочный момент	[Nm]	29	29
Макс. допустимая сила Fx	[N]	510	510
Штифт переходника			
Описание		BSWS-AR 64	BSWS-AR 10
Идент. №		0300092	1515447
Масса	[kg]	0.015	0.015
Номер согласно зав.№		2	2
Мин./макс. температура окружающей среды	[°C]	5/130	5/130

Система быстрой смены кулачков BSWS-M

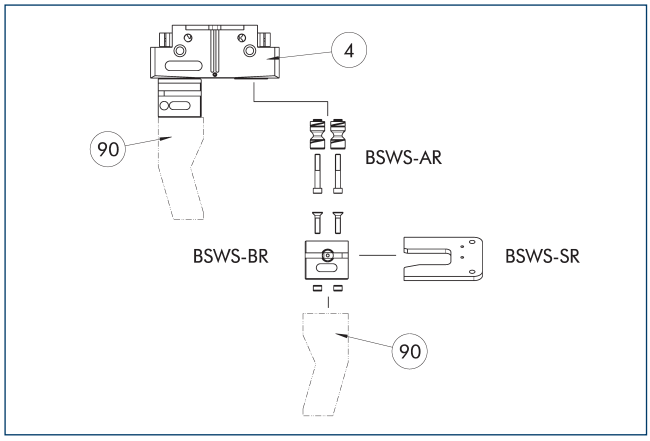

(4) Захваты

(90) Модифицированные захватные пальцы

На чертеже показана конструкция, а также обзор компонентов системы быстрой смены кулачков BSWS-R.

Штифт переходника BSWS-AR 64

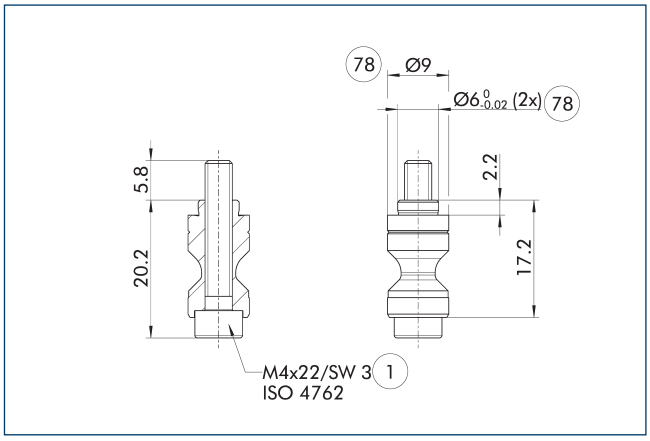

(1) Соединение с захватом

(78) Подготовка для центрирования

BSWS-AR не совместим с прецизионными версиями захватов 788864, поскольку соединения имеют разные размеры.

ⓘ Два переходных штифта BSWS-AR, в том числе винты входят в комплект поставки.

Штифт переходника BSWS-AR 10

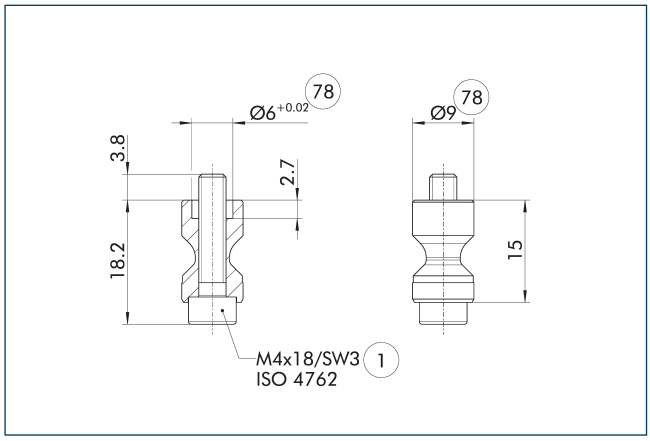

(1) Соединение с захватом

(78) Подготовка для центрирования

Эти болты BSWS-AR предназначены, в частности, для захватов серии PGL-plus-P, поскольку центрирующие гильзы вытачиваются на базовом кулачке захвата.

ⓘ Два переходных штифта BSWS-AR, в том числе винты входят в комплект поставки.

Система быстрой смены губок BSWS-BR 64

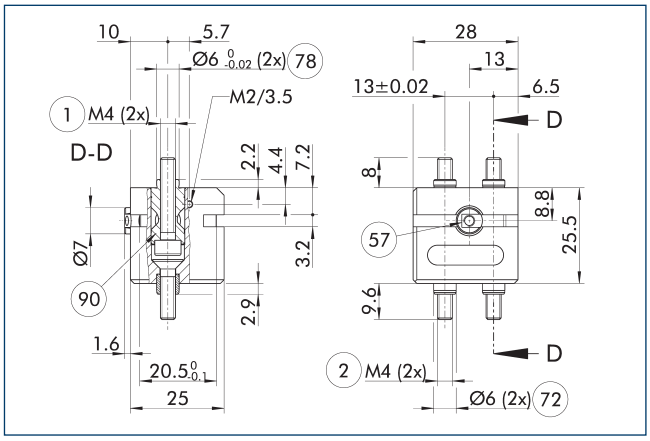

(1) Соединение с захватом

(2) Пальцевое соединение

(57) Фиксация

(72) Подготовка под центрирующие втулки

(78) Подготовка для центрирования

(90) Переходные штифты BSWS-AR (заказываются дополнительно)

На чертеже показана система автоматической быстрой смены кулачков BSWS-R.

ⓘ Переходные штифты BSWS-AR, показанные здесь, не входят в комплект поставки BSWS-BR и должны заказываться отдельно.

BSWS-R-PGZN-plus 64

Автоматическая система быстрой смены кулачков

Конструкция станции разгрузки

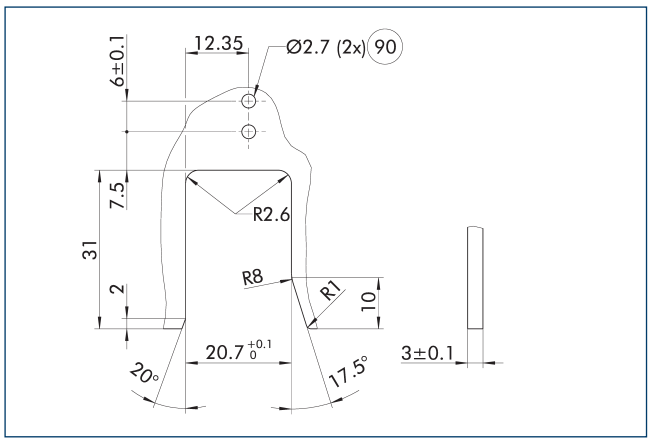

90 Сквозные отверстия для индуктивного контроля

На чертеже показаны технологические размеры контура для установки системы быстрой смены базовых кулачков BSWS-BR.

Станция разгрузки BSWS-SR

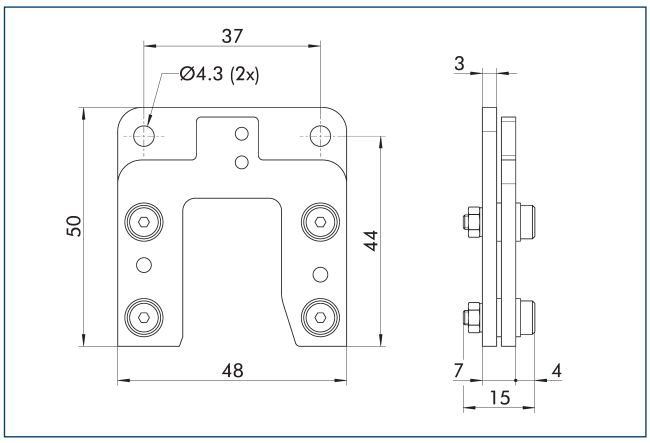

Описание	Идент. №	Комплект поставки
Система быстрой смены губок		
BSWS-SR 64	1555950	1

Монтажный комплект для бесконтактного выключателя IN 40

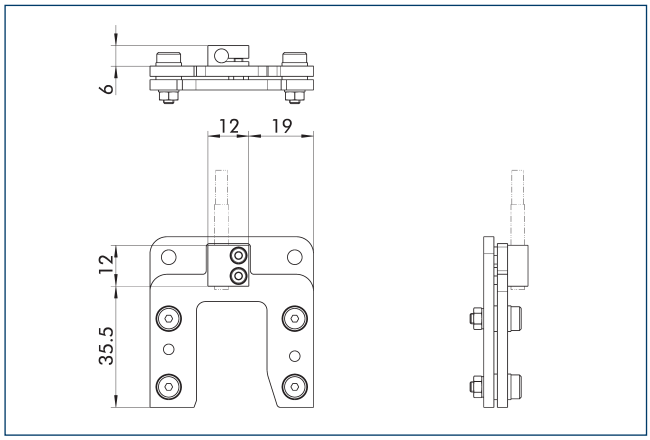

Система контроля конечного положения может быть смонтирована с помощью монтажного комплекта

Описание	Идент. №	Комплект поставки
Монтажный комплект для бесконтактного выключателя		
AS-IN40-BSWS-SR 50/64	1561455	1

ⓘ Этот монтажный комплект заказывается отдельно, как аксессуар.

Индуктивные бесконтактные выключатели IN 40

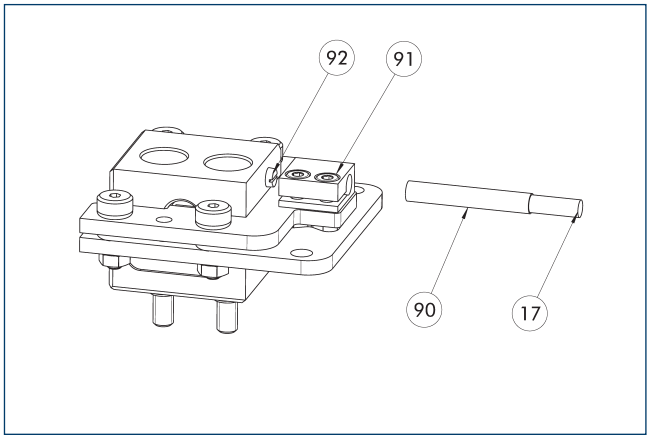

17 Кабельный выход
90 Датчик IN ...
91 Кронштейн датчика
92 Винт датчика

Система контроля конечного положения может быть смонтирована с помощью монтажного комплекта

Описание	Идент. №	Комплект поставки
Монтажный комплект для бесконтактного выключателя		
AS-IN40-BSWS-SR 50/64	1561455	1
Индуктивные бесконтактные выключатели		
IN 40-S-M12	0301574	
IN 40-S-M8	0301474	
INK 40-S	0301555	

ⓘ Для каждой станции разгрузки требуется один датчик (замыкатель/S) и удлинительный кабель (опция). Этот монтажный комплект заказывается отдельно, как аксессуар. Учитывайте требования по минимальному допустимому радиусу изгиба кабелей датчиков. Обычно эта величина составляет 35 мм.

BSWS-R-PGZN-plus 80

Автоматическая система быстрой смены кулачков

Нагрузочная диаграмма

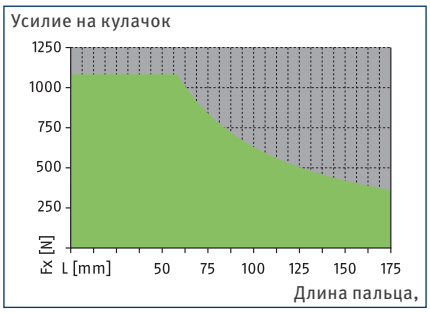

Допустимый диапазон

Недопустимый диапазон

Габариты и максимальные нагрузки

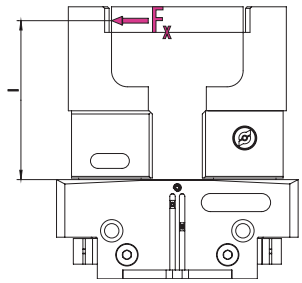

Значения указаны в таблице технических характеристик

ⓘ Указанные моменты и силы являются статическими значениями, относящимися к каждой базовой губке, и могут действовать одновременно.

Технические характеристики

Описание		BSWS-BR 80	BSWS-BR 80
Идент. №		1555917	1555917
Масса	[kg]	0.07	0.07
Номер согласно зав.№		1	1
Мин./макс. температура окружающей среды	[°C]	5/130	5/130
Предельные нагрузки			
Макс. допустимый нагрузочный момент	[Nm]	63	63
Макс. допустимая сила Fx	[N]	1080	1080
Штифт переходника			
Описание		BSWS-AR 80	BSWS-AR 13
Идент. №		0300093	1515448
Масса	[kg]	0.03	0.03
Номер согласно зав.№		2	2
Мин./макс. температура окружающей среды	[°C]	5/130	5/130

Система быстрой смены кулачков BSWS-M

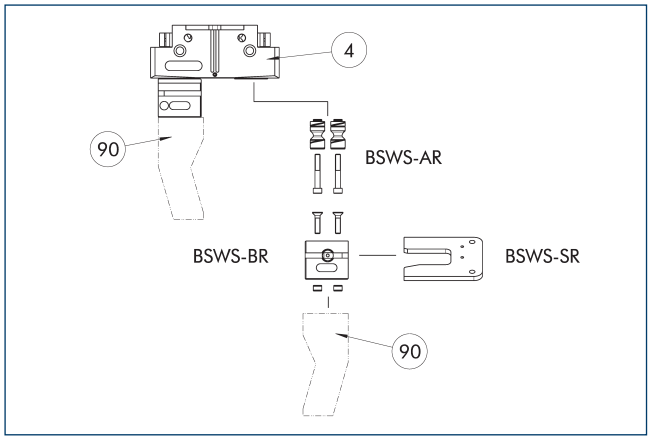

(4) Захваты

(90) Модифицированные захватные пальцы

На чертеже показана конструкция, а также обзор компонентов системы быстрой смены кулачков BSWS-R.

Штифт переходника BSWS-AR 80

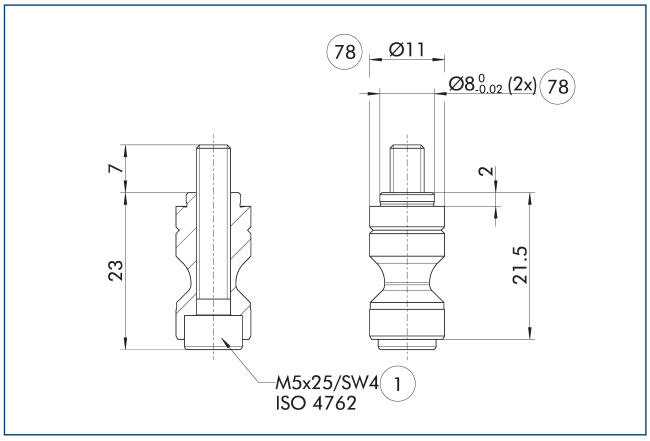

(1) Соединение с захватом

(78) Подготовка для центрирования

BSWS-AR не совместим с прецизионными версиями захватов 788864, поскольку соединения имеют разные размеры.

ⓘ Два переходных штифта BSWS-AR, в том числе винты входят в комплект поставки.

Штифт переходника BSWS-AR 13

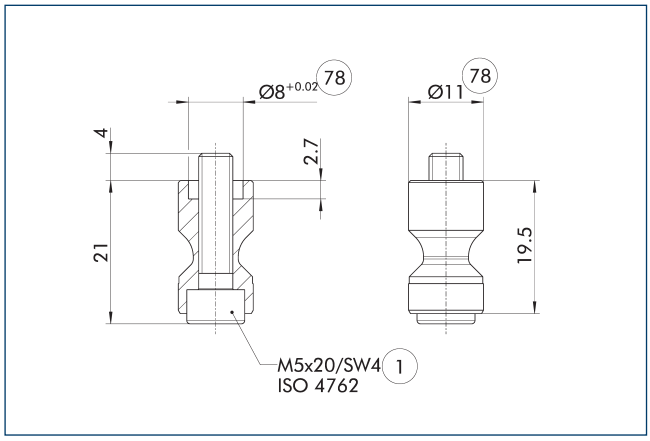

(1) Соединение с захватом

(78) Подготовка для центрирования

Эти болты BSWS-AR предназначены, в частности, для захватов серии PGL-plus-P, поскольку центрирующие гильзы вытачиваются на базовом кулачке захвата.

ⓘ Два переходных штифта BSWS-AR, в том числе винты входят в комплект поставки.

Система быстрой смены кулачков BSWS-BR 80

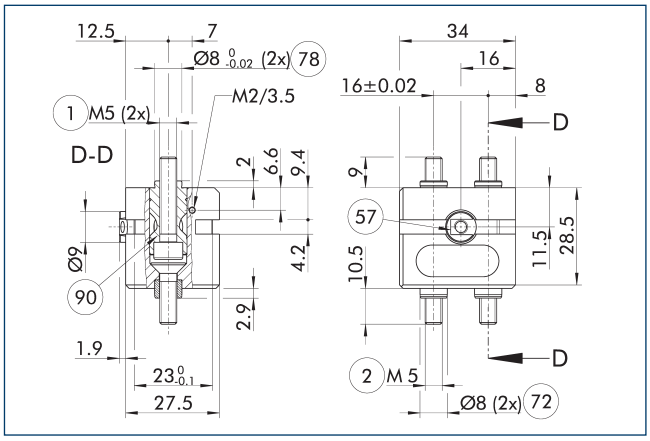

(1) Соединение с захватом

(2) Пальцевое соединение

(57) Фиксация

(72) Подготовка под центрирующие втулки

(78) Подготовка для центрирования

(90) Переходные штифты BSWS-AR (заказываются дополнительно)

На чертеже показана система автоматической быстрой смены кулачков BSWS-R.

ⓘ Переходные штифты BSWS-AR, показанные здесь, не входят в комплект поставки BSWS-BR и должны заказываться отдельно.

BSWS-R-PGZN-plus 80

Автоматическая система быстрой смены кулачков

Конструкция станции разгрузки

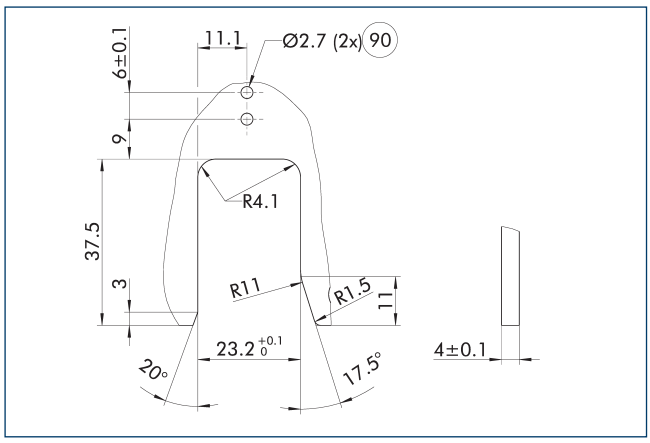

90 Сквозные отверстия для индуктивного контроля

На чертеже показаны технологические размеры контура для установки системы быстрой смены базовых кулачков BSWS-BR.

Станция разгрузки BSWS-SR

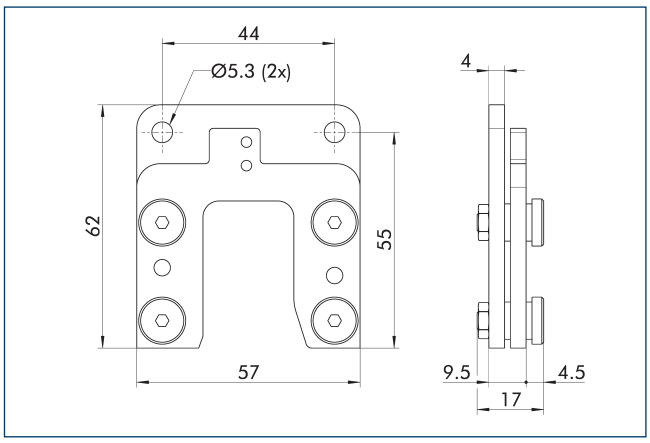

Описание	Идент. №	Комплект поставки
Система быстрой смены губок		
BSWS-SR 80	1555951	1

Монтажный комплект для бесконтактного выключателя IN 40

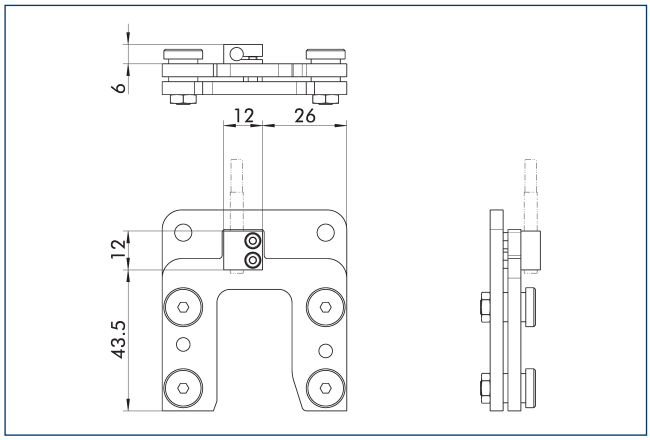

Система контроля конечного положения может быть смонтирована с помощью монтажного комплекта

Описание	Идент. №	Комплект поставки
Монтажный комплект для бесконтактного выключателя		
AS-IN40-BSWS-SR 80/100	1561458	1

ⓘ Этот монтажный комплект заказывается отдельно, как аксессуар.

Индуктивные бесконтактные выключатели IN 40

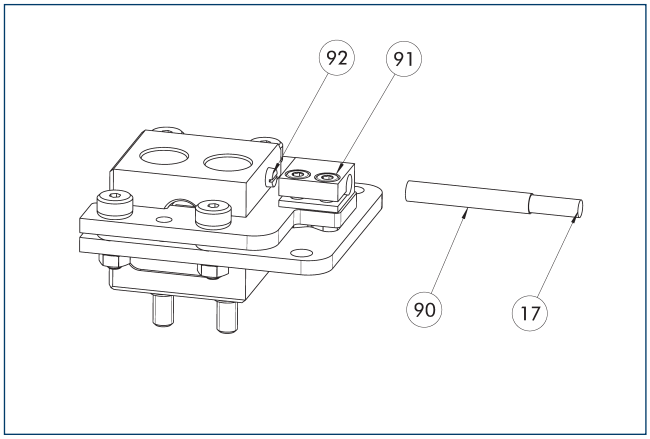

17 Кабельный выход
90 Датчик IN ...
91 Кронштейн датчика
92 Винт датчика

Система контроля конечного положения может быть смонтирована с помощью монтажного комплекта

Описание	Идент. №	Комплект поставки
Монтажный комплект для бесконтактного выключателя		
AS-IN40-BSWS-SR 80/100	1561458	1
Индуктивные бесконтактные выключатели		
IN 40-S-M12	0301574	
IN 40-S-M8	0301474	
INK 40-S	0301555	

ⓘ Для каждой станции разгрузки требуется один датчик (замыкатель/S) и удлинительный кабель (опция). Этот монтажный комплект заказывается отдельно, как аксессуар. Учитывайте требования по минимальному допустимому радиусу изгиба кабелей датчиков. Обычно эта величина составляет 35 мм.

BSWS-R-PGZN-plus 100

Автоматическая система быстрой смены кулачков

Нагрузочная диаграмма

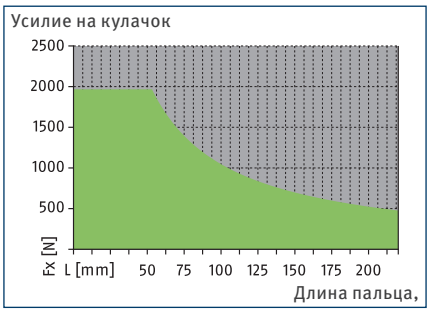

Допустимый диапазон

Недопустимый диапазон

Габариты и максимальные нагрузки

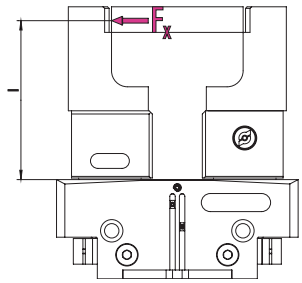

Значения указаны в таблице технических характеристик

ⓘ Указанные моменты и силы являются статическими значениями, относящимися к каждой базовой губке, и могут действовать одновременно.

Технические характеристики

Описание		BSWS-BR 100	BSWS-BR 100
Идент. №		1555933	1555933
Масса	[kg]	0.15	0.15
Номер согласно зав.№		1	1
Мин./макс. температура окружающей среды	[°C]	5/130	5/130
Предельные нагрузки			
Макс. допустимый нагрузочный момент	[Nm]	105	105
Макс. допустимая сила Fx	[N]	1960	1960
Штифт переходника			
Описание		BSWS-AR 100	BSWS-AR 16
Идент. №		0300094	1515470
Масса	[kg]	0.15	0.06
Номер согласно зав.№		2	2
Мин./макс. температура окружающей среды	[°C]	5/130	5/130

Система быстрой смены кулачков BSWS-M

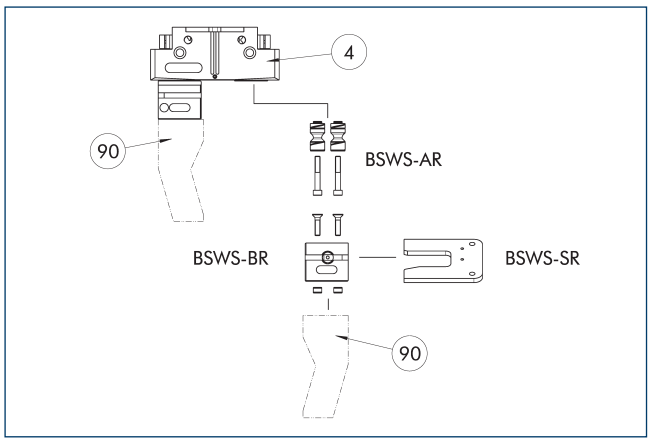

(4) Захваты

(90) Модифицированные захватные пальцы

На чертеже показана конструкция, а также обзор компонентов системы быстрой смены кулачков BSWS-R.

Штифт переходника BSWS-AR 100

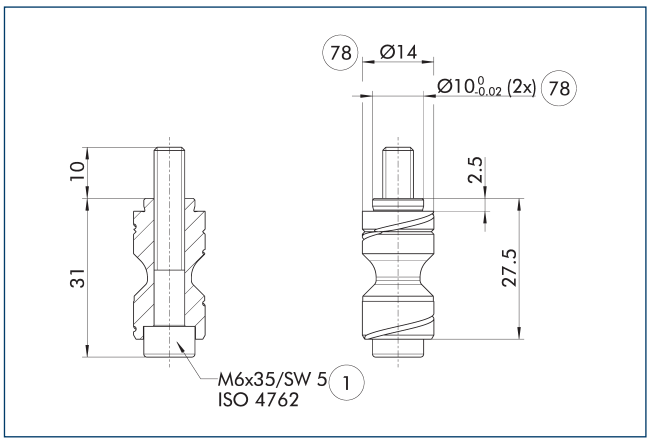

(1) Соединение с захватом

(78) Подготовка для центрирования

BSWS-AR не совместим с прецизионными версиями захватов 788864, поскольку соединения имеют разные размеры.

ⓘ Два переходных штифта BSWS-AR, в том числе винты входят в комплект поставки.

Штифт переходника BSWS-AR 16

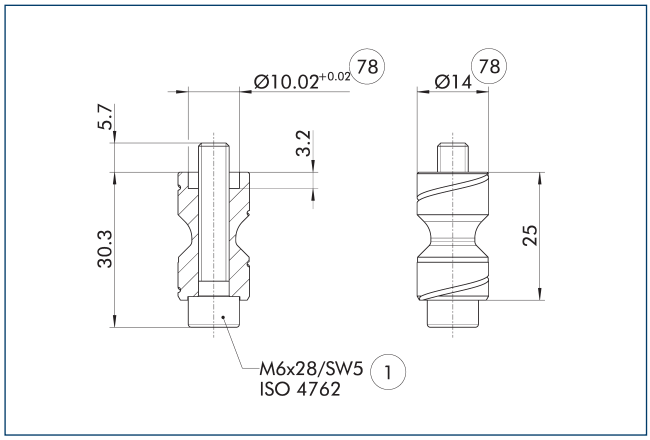

(1) Соединение с захватом

(78) Подготовка для центрирования

Эти болты BSWS-AR предназначены, в частности, для захватов серии PGL-plus-P, поскольку центрирующие гильзы вытачиваются на базовом кулачке захвата.

ⓘ Два переходных штифта BSWS-AR, в том числе винты входят в комплект поставки.

Система быстрой смены кулачков BSWS-BR-100

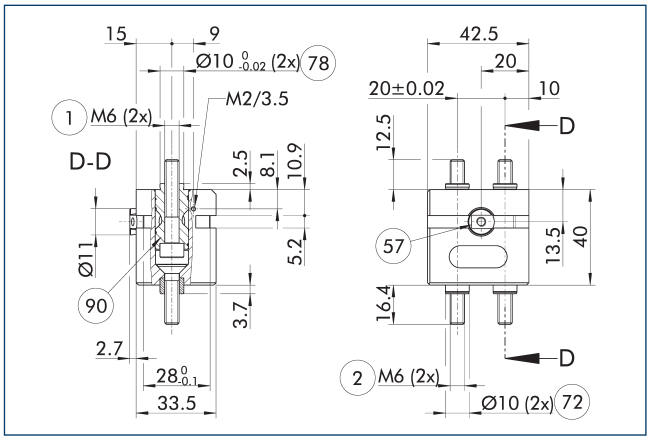

(1) Соединение с захватом

(2) Пальцевое соединение

(57) Фиксация

(72) Подготовка под центрирующие втулки

(78) Подготовка для центрирования

(90) Переходные штифты BSWS-AR (заказываются дополнительно)

На чертеже показана система автоматической быстрой смены кулачков BSWS-R.

ⓘ Переходные штифты BSWS-AR, показанные здесь, не входят в комплект поставки BSWS-BR и должны заказываться отдельно.

BSWS-R-PGZN-plus 100

Автоматическая система быстрой смены кулачков

Конструкция станции разгрузки

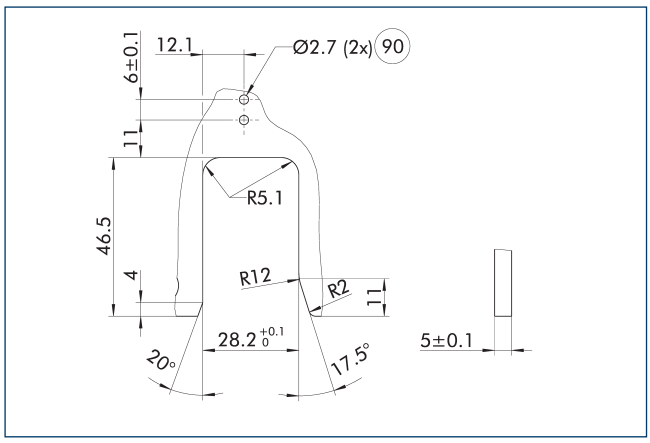

90 Сквозные отверстия для индуктивного контроля

На чертеже показаны технологические размеры контура для установки системы быстрой смены базовых кулачков BSWS-BR.

Станция разгрузки BSWS-SR

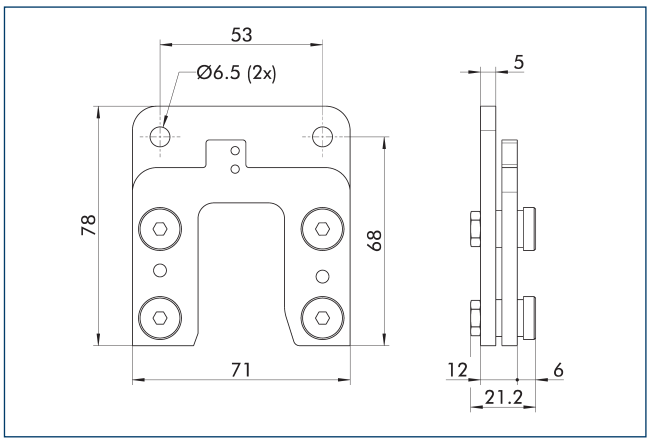

Описание	Идент. №	Комплект поставки
Система быстрой смены губок		
BSWS-SR 100	1555959	1

Монтажный комплект для бесконтактного выключателя IN 40

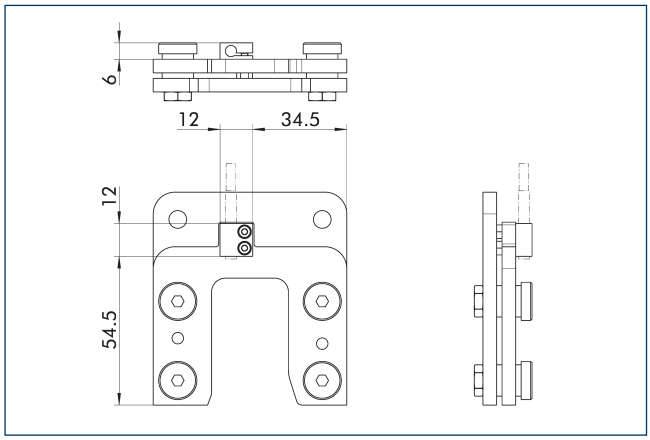

Система контроля конечного положения может быть смонтирована с помощью монтажного комплекта

Описание	Идент. №	Комплект поставки
Монтажный комплект для бесконтактного выключателя		
AS-IN40-BSWS-SR 80/100	1561458	1

ⓘ Этот монтажный комплект заказывается отдельно, как аксессуар.

Индуктивные бесконтактные выключатели IN 40

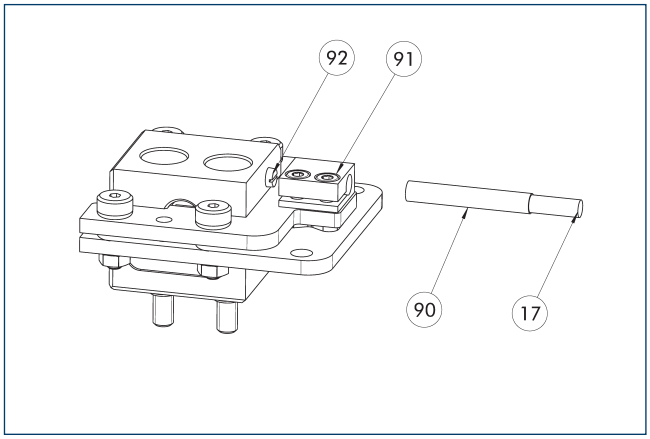

17 Кабельный выход
90 Датчик IN ...
91 Кронштейн датчика
92 Винт датчика

Система контроля конечного положения может быть смонтирована с помощью монтажного комплекта

Описание	Идент. №	Комплект поставки
Монтажный комплект для бесконтактного выключателя		
AS-IN40-BSWS-SR 80/100	1561458	1
Индуктивные бесконтактные выключатели		
IN 40-S-M12	0301574	
IN 40-S-M8	0301474	
INK 40-S	0301555	

ⓘ Для каждой станции разгрузки требуется один датчик (замыкатель/S) и удлинительный кабель (опция). Этот монтажный комплект заказывается отдельно, как аксессуар. Учитывайте требования по минимальному допустимому радиусу изгиба кабелей датчиков. Обычно эта величина составляет 35 мм.

BSWS-R-PGZN-plus 125

Автоматическая система быстрой смены кулачков

Нагрузочная диаграмма

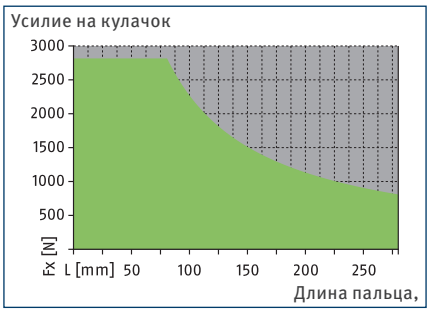

Допустимый диапазон

Недопустимый диапазон

Габариты и максимальные нагрузки

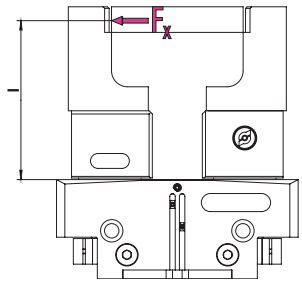

Значения указаны в таблице технических характеристик

ⓘ Указанные моменты и силы являются статическими значениями, относящимися к каждой базовой губке, и могут действовать одновременно.

Технические характеристики

Описание		BSWS-BR 125	BSWS-BR 125
Идент. №		1555937	1555937
Масса	[kg]	0.22	0.22
Номер согласно зав.№		1	1
Мин./макс. температура окружающей среды	[°C]	5/130	5/130
Предельные нагрузки			
Макс. допустимый нагрузочный момент	[Nm]	225	225
Макс. допустимая сила Fx	[N]	2815	2815
Штифт переходника			
Описание		BSWS-AR 125	BSWS-AR 20
Идент. №		0300095	1515474
Масса	[kg]	0.1	0.1
Номер согласно зав.№		2	2
Мин./макс. температура окружающей среды	[°C]	5/130	5/130

Система быстрой смены кулачков BSWS-M

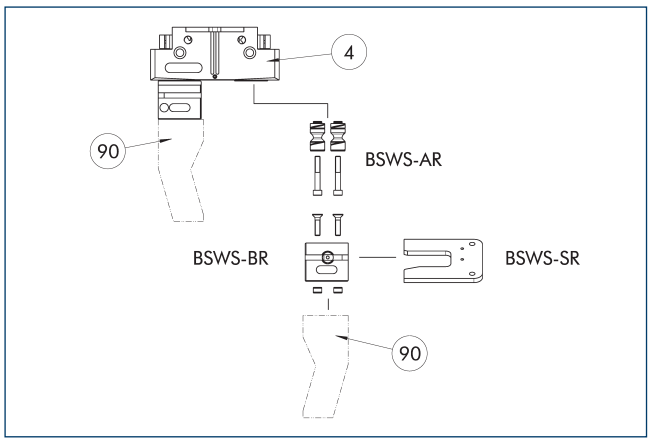

(4) Захваты

(90) Модифицированные захватные пальцы

На чертеже показана конструкция, а также обзор компонентов системы быстрой смены кулачков BSWS-R.

Штифт переходника BSWS-AR 125

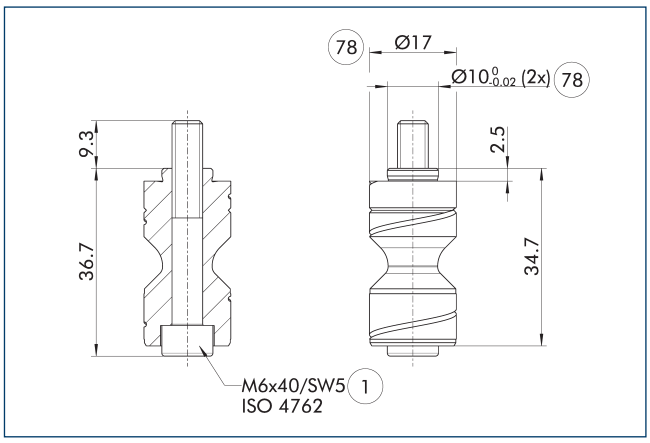

(1) Соединение с захватом

(78) Подготовка для центрирования

BSWS-AR не совместим с прецизионными версиями захватов 788864, поскольку соединения имеют разные размеры.

ⓘ Два переходных штифта BSWS-AR, в том числе винты входят в комплект поставки.

Штифт переходника BSWS-AR 20

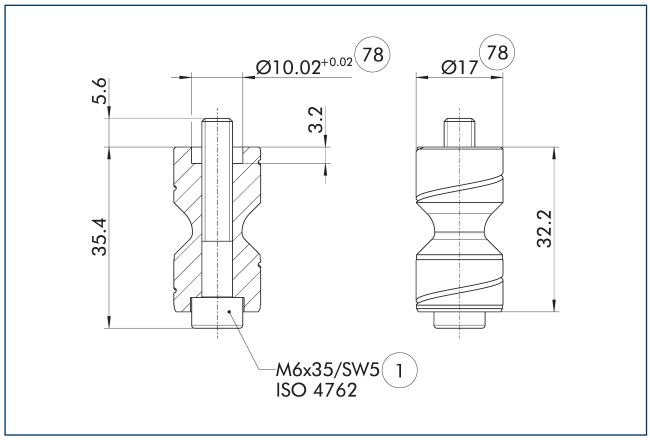

(1) Соединение с захватом

(78) Подготовка для центрирования

Эти болты BSWS-AR предназначены, в частности, для захватов серии PGL-plus-P, поскольку центрирующие гильзы вытачиваются на базовом кулачке захвата.

ⓘ Два переходных штифта BSWS-AR, в том числе винты входят в комплект поставки.

Система быстрой смены кулачков BSWS-BR 125

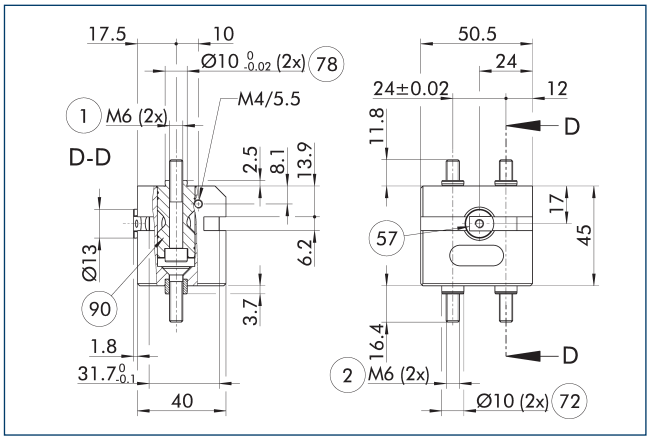

(1) Соединение с захватом

(2) Пальцевое соединение

(57) Фиксация

(72) Подготовка под центрирующие втулки

(78) Подготовка для центрирования

(90) Переходные штифты BSWS-AR (заказываются дополнительно)

На чертеже показана система автоматической быстрой смены кулачков BSWS-R.

ⓘ Переходные штифты BSWS-AR, показанные здесь, не входят в комплект поставки BSWS-BR и должны заказываться отдельно.

BSWS-R-PGZN-plus 125

Автоматическая система быстрой смены кулачков

Конструкция станции разгрузки

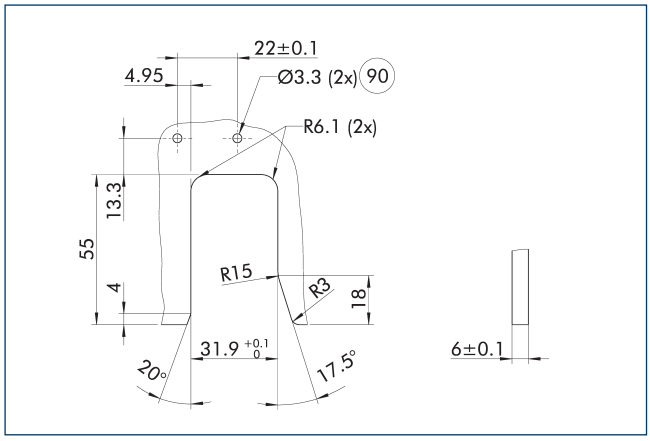

90 Сквозные отверстия для индуктивного контроля

На чертеже показаны технологические размеры контура для установки системы быстрой смены базовых кулачков BSWS-BR.

Станция разгрузки BSWS-SR

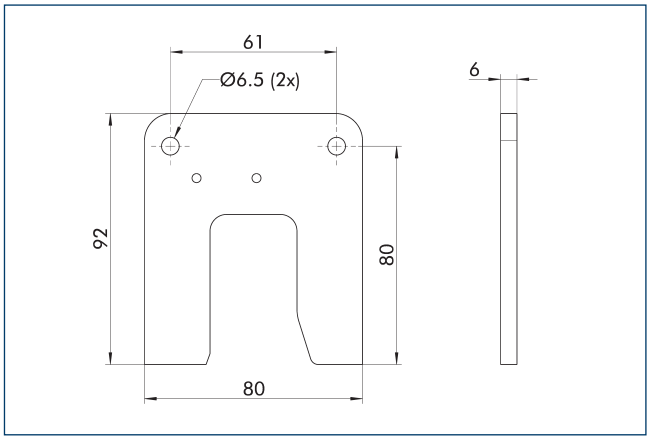

Описание	Идент. №	Комплект поставки
Система быстрой смены губок		
BSWS-SR 125	1555972	1

Монтажный комплект для бесконтактного выключателя IN 80

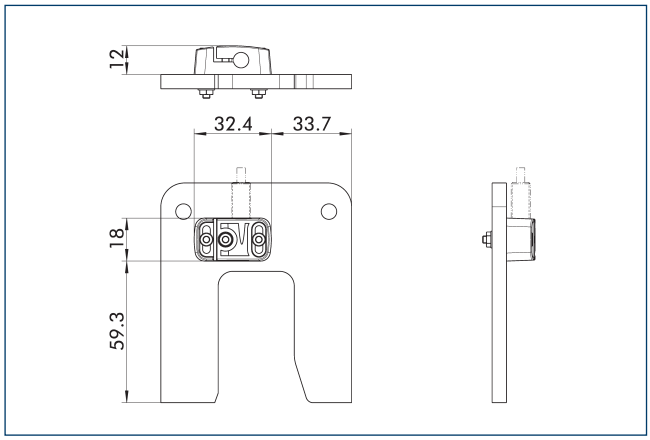

Система контроля конечного положения может быть смонтирована с помощью монтажного комплекта

Описание	Идент. №	Комплект поставки
Монтажный комплект для бесконтактного выключателя		
AS-IN80-BSWS-SR 125/160	1561467	1

ⓘ Этот монтажный комплект заказывается отдельно, как аксессуар.

Индуктивные бесконтактные выключатели IN 80

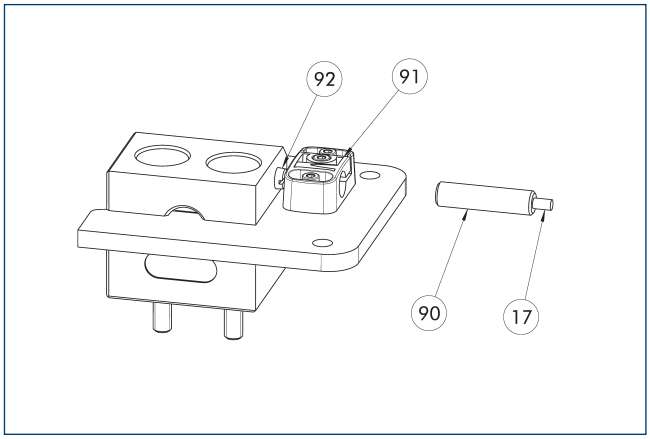

17 Кабельный выход
90 Датчик IN ...
91 Кронштейн датчика
92 Винт датчика

Система контроля конечного положения может быть смонтирована с помощью монтажного комплекта

Описание	Идент. №	Комплект поставки
Монтажный комплект для бесконтактного выключателя		
AS-IN80-BSWS-SR 125/160	1561467	1
Индуктивные бесконтактные выключатели		
IN 80-S-M12	0301578	
IN 80-S-M8	0301478	
INK 80-S	0301550	

ⓘ Для каждой станции разгрузки требуется один датчик (замыкатель/S) и удлинительный кабель (опция). Этот монтажный комплект заказывается отдельно, как аксессуар. Учитывайте требования по минимальному допустимому радиусу изгиба кабелей датчиков. Обычно эта величина составляет 35 мм.

BSWS-R-PGZN-plus 160

Автоматическая система быстрой смены кулачков

Нагрузочная диаграмма

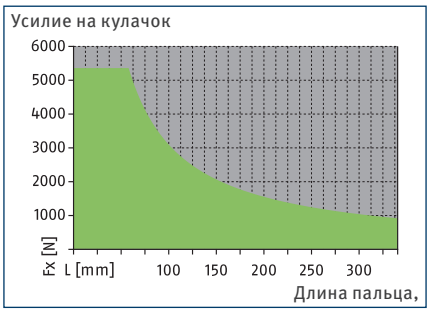

Допустимый диапазон

Недопустимый диапазон

Габариты и максимальные нагрузки

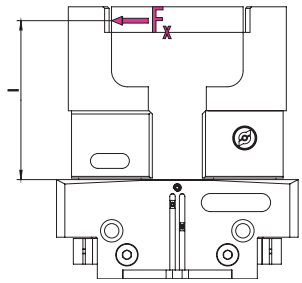

Значения указаны в таблице технических характеристик

ⓘ Указанные моменты и силы являются статическими значениями, относящимися к каждой базовой губке, и могут действовать одновременно.

Технические характеристики

Описание		BSWS-BR 160	BSWS-BR 160
Идент. №		1555940	1555940
Масса	[kg]	0.46	0.46
Номер согласно зав.№		1	1
Мин./макс. температура окружающей среды	[°C]	5/130	5/130
Предельные нагрузки			
Макс. допустимый нагрузочный момент	[Nm]	310	310
Макс. допустимая сила Fx	[N]	5360	5360
Штифт переходника			
Описание		BSWS-AR 160	BSWS-AR 25
Идент. №		0300096	1515477
Масса	[kg]	0.19	0.19
Номер согласно зав.№		2	2
Мин./макс. температура окружающей среды	[°C]	5/130	5/130

Система быстрой смены кулачков BSWS-M

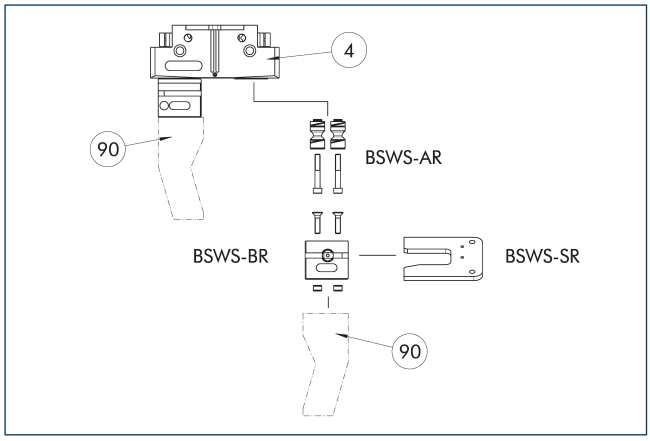

(4) Захваты

(90) Модифицированные захватные пальцы

На чертеже показана конструкция, а также обзор компонентов системы быстрой смены кулачков BSWS-R.

Штифт переходника BSWS-AR 160

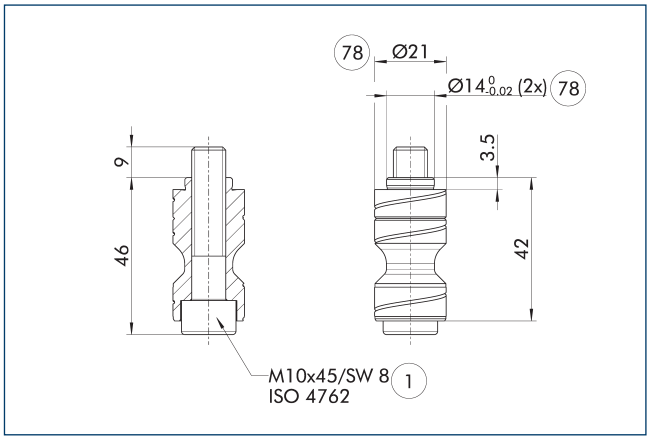

(1) Соединение с захватом

(78) Подготовка для центрирования

BSWS-AR не совместим с прецизионными версиями захватов 788864, поскольку соединения имеют разные размеры.

ⓘ Два переходных штифта BSWS-AR, в том числе винты входят в комплект поставки.

Штифт переходника BSWS-AR 25

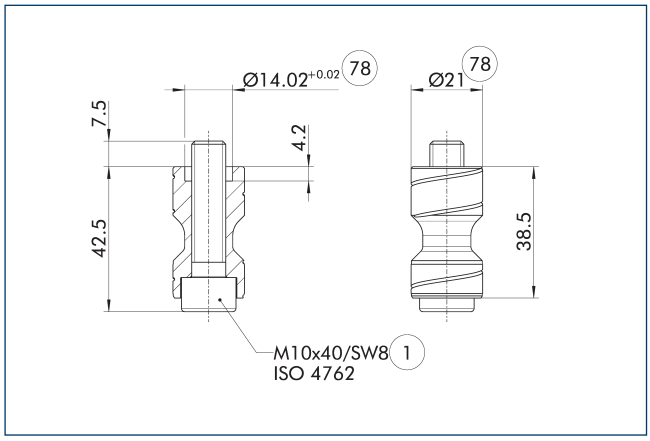

(1) Соединение с захватом

(78) Подготовка для центрирования

Эти болты BSWS-AR предназначены, в частности, для захватов серии PGL-plus-P, поскольку центрирующие гильзы вытачиваются на базовом кулачке захвата.

ⓘ Два переходных штифта BSWS-AR, в том числе винты входят в комплект поставки.

Система быстрой смены кулачков BSWS-BR 160

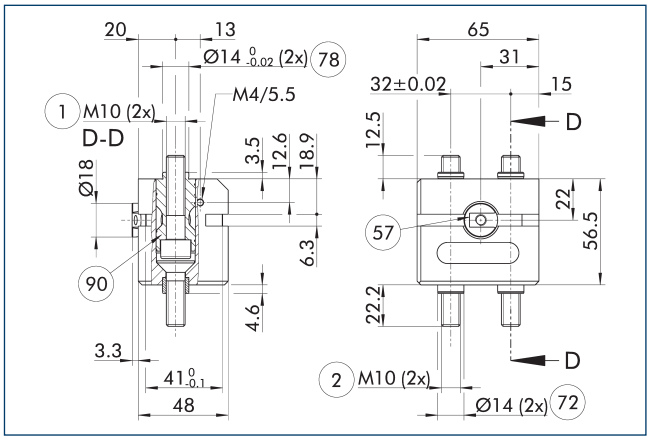

(1) Соединение с захватом

(2) Пальцевое соединение

(57) Фиксация

(72) Подготовка под центрирующие втулки

(78) Подготовка для центрирования

(90) Переходные штифты BSWS-AR (заказываются дополнительно)

На чертеже показана система автоматической быстрой смены кулачков BSWS-R.

ⓘ Переходные штифты BSWS-AR, показанные здесь, не входят в комплект поставки BSWS-BR и должны заказываться отдельно.

BSWS-R-PGZN-plus 160

Автоматическая система быстрой смены кулачков

Конструкция станции разгрузки

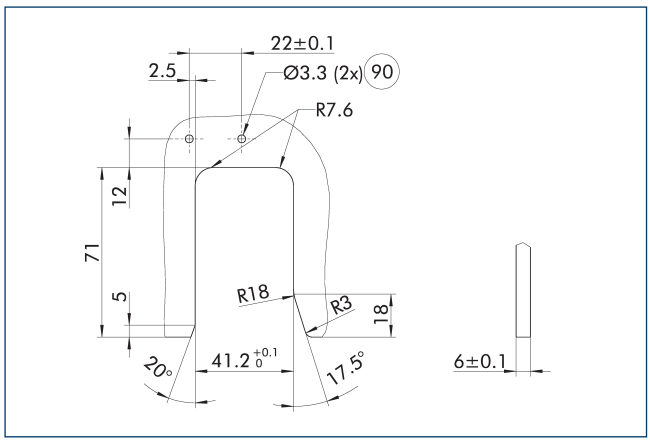

90 Сквозные отверстия для индуктивного контроля

На чертеже показаны технологические размеры контура для установки системы быстрой смены базовых кулачков BSWS-BR.

Станция разгрузки BSWS-SR

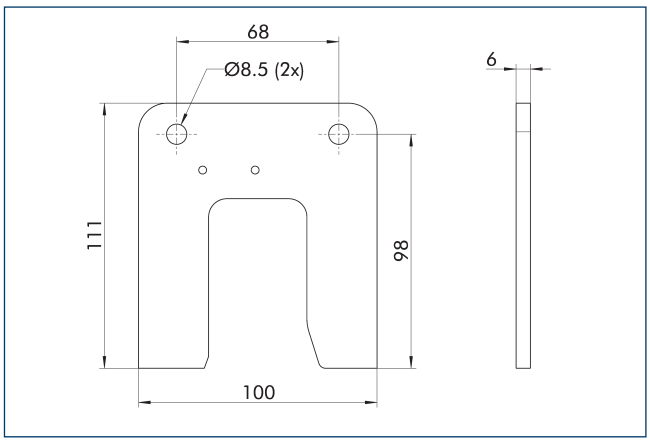

Описание	Идент. №	Комплект поставки
Система быстрой смены губок		
BSWS-SR 160	1555974	1

Монтажный комплект для бесконтактного выключателя IN 80

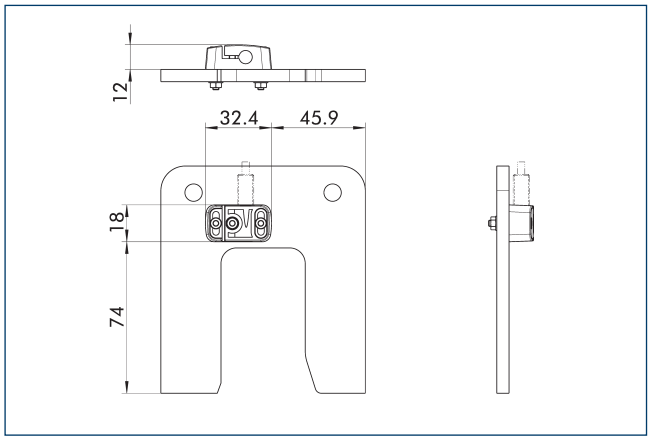

Система контроля конечного положения может быть смонтирована с помощью монтажного комплекта

Описание	Идент. №	Комплект поставки
Монтажный комплект для бесконтактного выключателя		
AS-IN80-BSWS-SR 125/160	1561467	1

ⓘ Этот монтажный комплект заказывается отдельно, как аксессуар.

Индуктивные бесконтактные выключатели IN 80

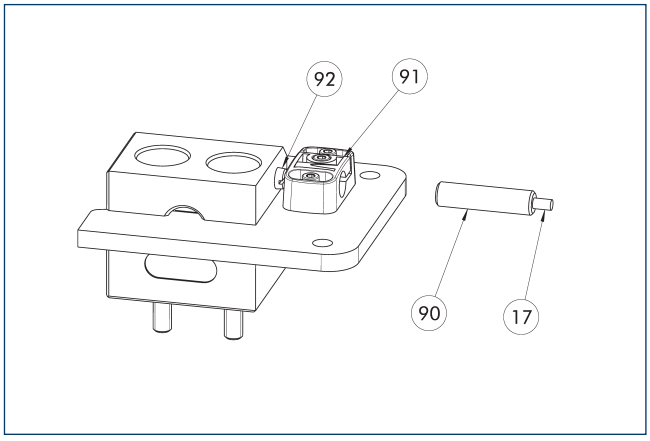

17 Кабельный выход
90 Датчик IN ...
91 Кронштейн датчика
92 Винт датчика

Система контроля конечного положения может быть смонтирована с помощью монтажного комплекта

Описание	Идент. №	Комплект поставки
Монтажный комплект для бесконтактного выключателя		
AS-IN80-BSWS-SR 125/160	1561467	1
Индуктивные бесконтактные выключатели		
IN 80-S-M12	0301578	
IN 80-S-M8	0301478	
INK 80-S	0301550	

ⓘ Для каждой станции разгрузки требуется один датчик (замыкатель/S) и удлинительный кабель (опция). Этот монтажный комплект заказывается отдельно, как аксессуар. Учитывайте требования по минимальному допустимому радиусу изгиба кабелей датчиков. Обычно эта величина составляет 35 мм.

BSWS-R-PGZN-plus 200

Автоматическая система быстрой смены кулачков

Нагрузочная диаграмма

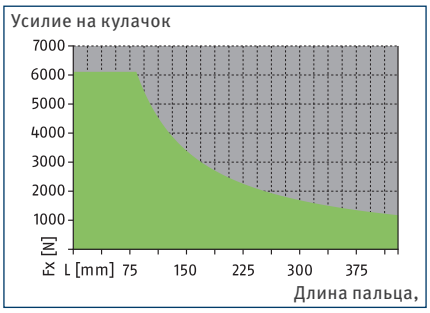

Допустимый диапазон

Недопустимый диапазон

Габариты и максимальные нагрузки

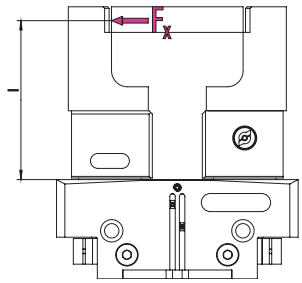

Значения указаны в таблице технических характеристик

ⓘ Указанные моменты и силы являются статическими значениями, относящимися к каждой базовой губке, и могут действовать одновременно.

Технические характеристики

Описание		BSWS-BR 200
Идент. №		1555942
Масса	[kg]	0.97
Номер согласно зав.№		1
Мин./макс. температура окружающей среды	[°C]	5/130
Предельные нагрузки		
Макс. допустимый нагрузочный момент	[Nm]	510
Макс. допустимая сила Fx	[N]	6110
Штифт переходника		
Описание		BSWS-AR 200
Идент. №		1453341
Масса	[kg]	0.45
Номер согласно зав.№		2
Мин./макс. температура окружающей среды	[°C]	5/130

Система быстрой смены кулачков BSWS-M

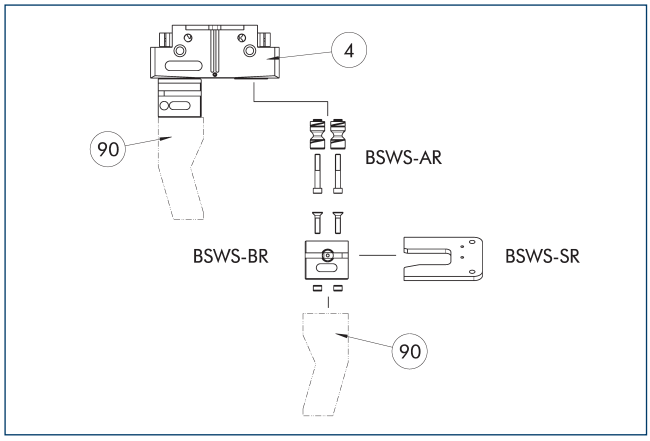

(4) Захваты

(90) Модифицированные захватные пальцы

На чертеже показана конструкция, а также обзор компонентов системы быстрой смены кулачков BSWS-R.

Штифт переходника BSWS-AR 200

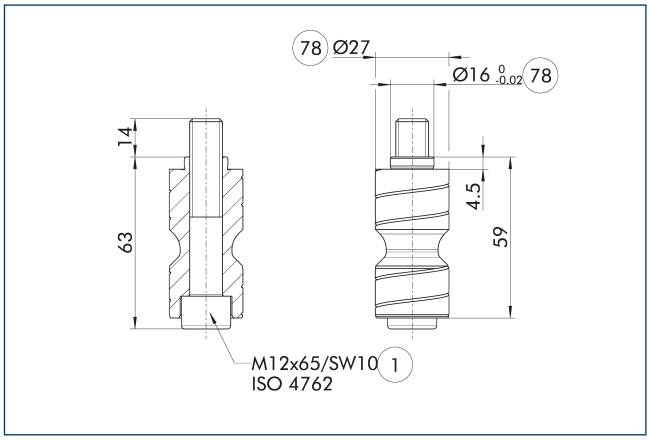

(1) Соединение с захватом

(78) Подготовка для центрирования

BSWS-AR не совместим с прецизионными версиями захватов 788864, поскольку соединения имеют разные размеры.

ⓘ Два переходных штифта BSWS-AR, в том числе винты входят в комплект поставки.

Система быстрой смены кулачков BSWS-BR 200

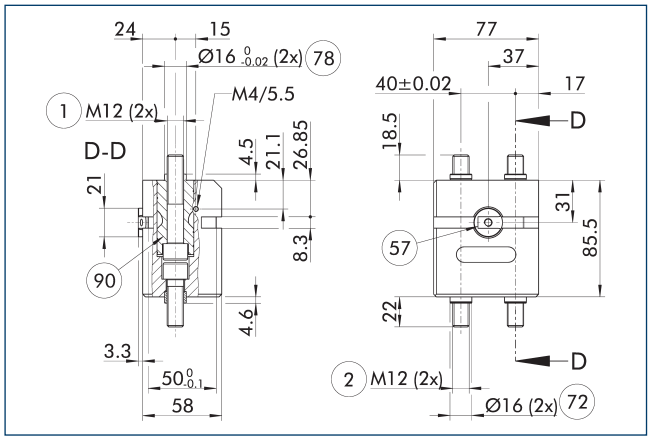

(1) Соединение с захватом

(2) Пальцевое соединение

(57) Фиксация

(72) Подготовка под центрирующие втулки

(78) Подготовка для центрирования

(90) Переходные штифты BSWS-AR (заказываются дополнительно)

На чертеже показана система автоматической быстрой смены кулачков BSWS-R.

ⓘ Переходные штифты BSWS-AR, показанные здесь, не входят в комплект поставки BSWS-BR и должны заказываться отдельно.

Система быстрой смены кулачков BSWS-UR 200

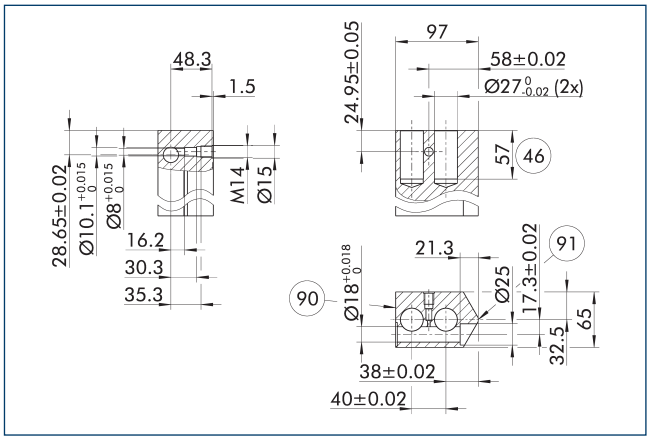

(90) Сторона блокировки

(91) Центр бокового захвата

Механизм блокировки для BSWS-AR должен устанавливаться только так, как показано на чертеже. Если, например, установить систему зеркально, она не будет работать. Трехмерный шаблон САпр для SCHUNK BSWS-UR доступен в Интернете.

ⓘ В комплект поставки входит только механизм фиксации. На чертеже показаны размеры, необходимые для изготовления нестандартных пальцев. Поверхности должны быть устойчивыми к износу, т. е. должны иметь твердое анодированное покрытие.

BSWS-R-PGZN-plus 200

Автоматическая система быстрой смены кулачков

Конструкция станции разгрузки

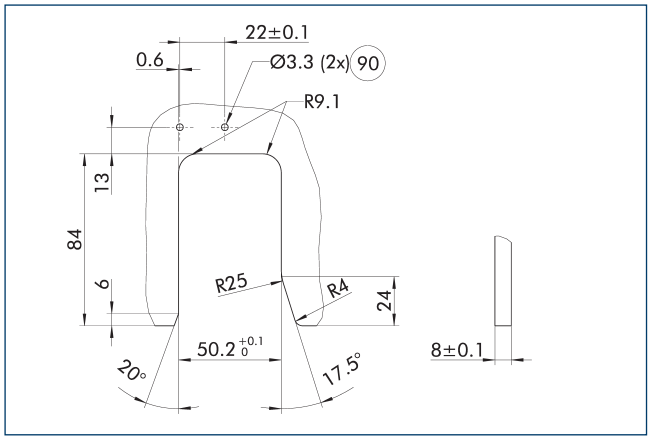

90 Сквозные отверстия для индуктивного контроля

На чертеже показаны технологические размеры контура для установки системы быстрой смены базовых кулачков BSWS-BR.

Станция разгрузки BSWS-SR

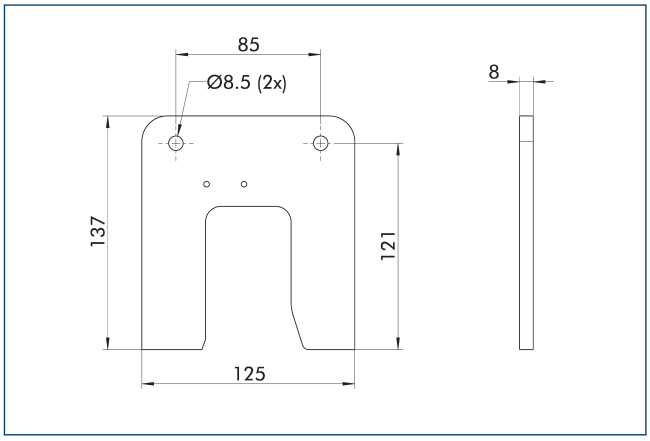

Описание	Идент. №	Комплект поставки
Система быстрой смены губок		
BSWS-SR 200	1555976	1

Монтажный комплект для бесконтактного выключателя IN 80

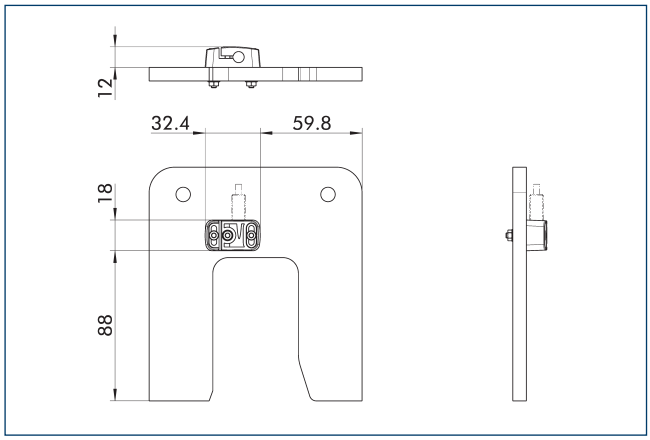

Система контроля конечного положения может быть смонтирована с помощью монтажного комплекта

Описание	Идент. №	Комплект поставки
Монтажный комплект для бесконтактного выключателя		
AS-IN80-BSWS-SR 200	1561469	1

ⓘ Этот монтажный комплект заказывается отдельно, как аксессуар.

Индуктивные бесконтактные выключатели IN 80

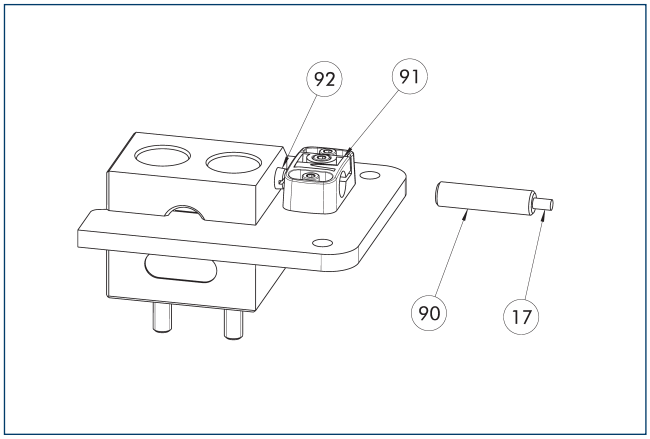

17 Кабельный выход
90 Датчик IN ...
91 Кронштейн датчика
92 Винт датчика

Система контроля конечного положения может быть смонтирована с помощью монтажного комплекта

Описание	Идент. №	Комплект поставки
Монтажный комплект для бесконтактного выключателя		
AS-IN80-BSWS-SR 200	1561469	1
Индуктивные бесконтактные выключатели		
IN 80-S-M12	0301578	
IN 80-S-M8	0301478	
INK 80-S	0301550	

ⓘ Для каждой станции разгрузки требуется один датчик (замыкатель/S) и удлинительный кабель (опция). Этот монтажный комплект заказывается отдельно, как аксессуар. Учитывайте требования по минимальному допустимому радиусу изгиба кабелей датчиков. Обычно эта величина составляет 35 мм.

BSWS-R-PGZN-plus 240

Автоматическая система быстрой смены кулачков

Нагрузочная диаграмма

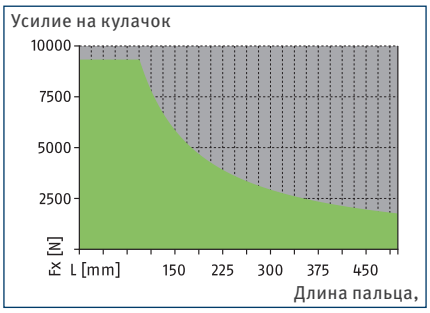

Допустимый диапазон

Недопустимый диапазон

Габариты и максимальные нагрузки

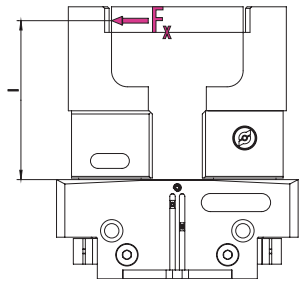

Значения указаны в таблице технических характеристик

ⓘ Указанные моменты и силы являются статическими значениями, относящимися к каждой базовой губке, и могут действовать одновременно.

Технические характеристики

Описание		BSWS-BR 240
Идент. №		1555943
Масса	[kg]	1.49
Номер согласно зав.№		1
Мин./макс. температура окружающей среды	[°C]	5/130
Предельные нагрузки		
Макс. допустимый нагрузочный момент	[Nm]	880
Макс. допустимая сила Fx	[N]	9330
Штифт переходника		
Описание		BSWS-AR 240
Идент. №		1453342
Масса	[kg]	0.71
Номер согласно зав.№		2
Мин./макс. температура окружающей среды	[°C]	5/130

Система быстрой смены кулачков BSWS-M

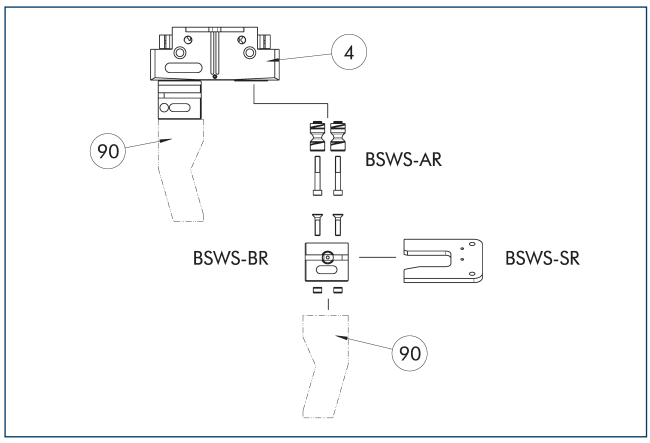

(4) Захваты

(90) Модифицированные захватные пальцы

На чертеже показана конструкция, а также обзор компонентов системы быстрой смены кулачков BSWS-R.

Штифт переходника BSWS-AR 240

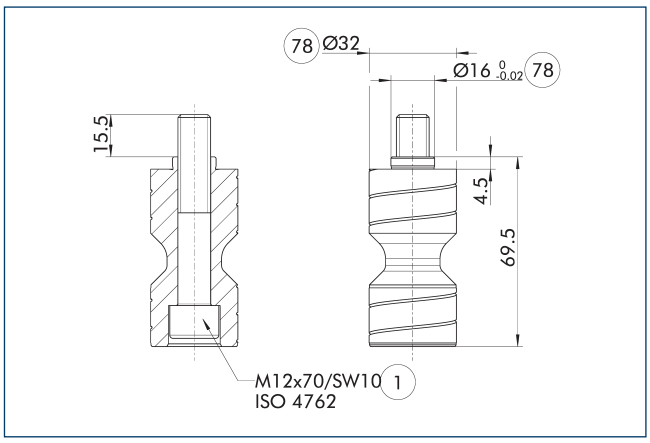

(1) Соединение с захватом

(78) Подготовка для центрирования

BSWS-AR не совместим с прецизионными версиями захватов 788864, поскольку соединения имеют разные размеры.

ⓘ Два переходных штифта BSWS-AR, в том числе винты входят в комплект поставки.

Система быстрой смены кулачков BSWS-BR 240

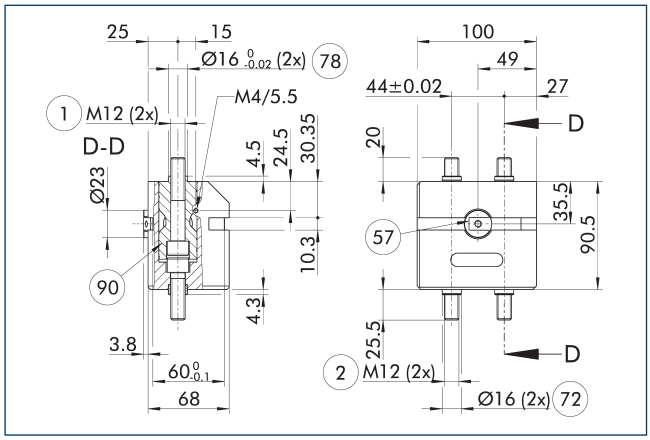

(1) Соединение с захватом
(2) Пальцевое соединение
(57) Фиксация
(72) Подготовка под центрирующие втулки
(78) Подготовка для центрирования
(90) Переходные штифты BSWS-AR (заказываются дополнительно)

На чертеже показана система автоматической быстрой смены кулачков BSWS-R.

ⓘ Переходные штифты BSWS-AR, показанные здесь, не входят в комплект поставки BSWS-BR и должны заказываться отдельно.

Система быстрой смены кулачков BSWS-UR 240

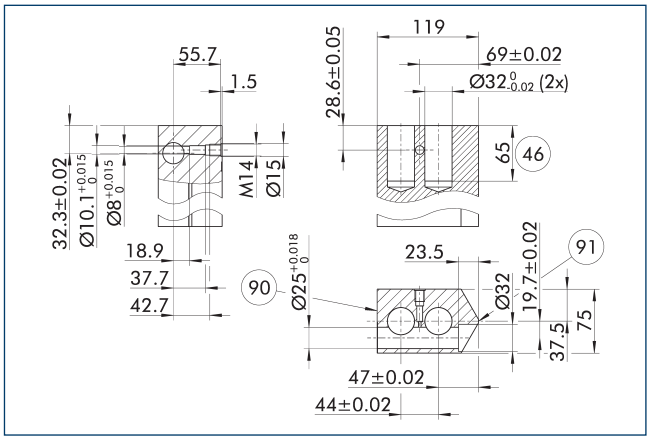

(90) Сторона блокировки

(91) Центр бокового захвата

Механизм блокировки для BSWS-AR должен устанавливаться только так, как показано на чертеже. Если, например, установить систему зеркально, она не будет работать. Трехмерный шаблон CAпр для SCHUNK BSWS-UR доступен в Интернете.

ⓘ В комплект поставки входит только механизм фиксации. На чертеже показаны размеры, необходимые для изготовления нестандартных пальцев. Поверхности должны быть устойчивыми к износу, т. е. должны иметь твердое анодированное покрытие.

BSWS-R-PGZN-plus 240

Автоматическая система быстрой смены кулачков

Конструкция станции разгрузки

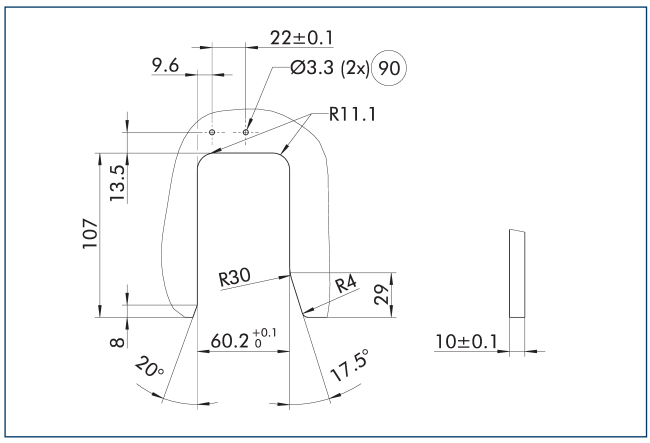

90 Сквозные отверстия для индуктивного контроля

На чертеже показаны технологические размеры контура для установки системы быстрой смены базовых кулачков BSWS-BR.

Станция разгрузки BSWS-SR

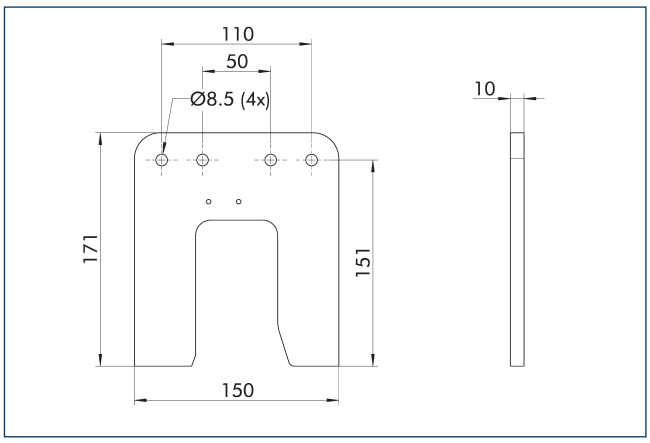

Описание	Идент. №	Комплект поставки
Система быстрой смены губок		
BSWS-SR 240	1555978	1

Монтажный комплект для бесконтактного выключателя IN 80

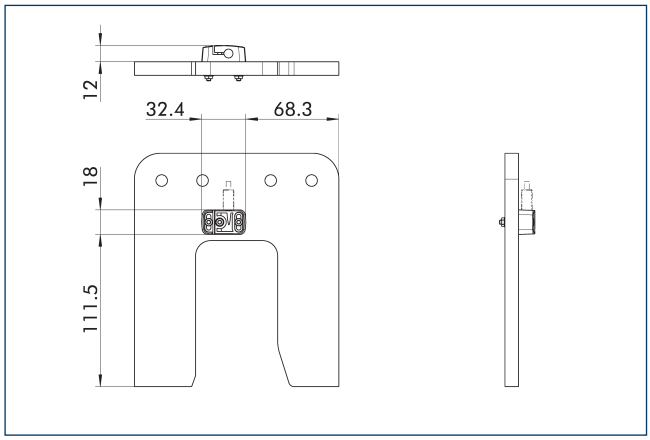

Система контроля конечного положения может быть смонтирована с помощью монтажного комплекта

Описание	Идент. №	
Монтажный комплект для бесконтактного выключателя		
AS-IN80-BSWS-SR 240/300	1561481	

ⓘ Этот монтажный комплект заказывается отдельно, как аксессуар.

Индуктивные бесконтактные выключатели IN 80

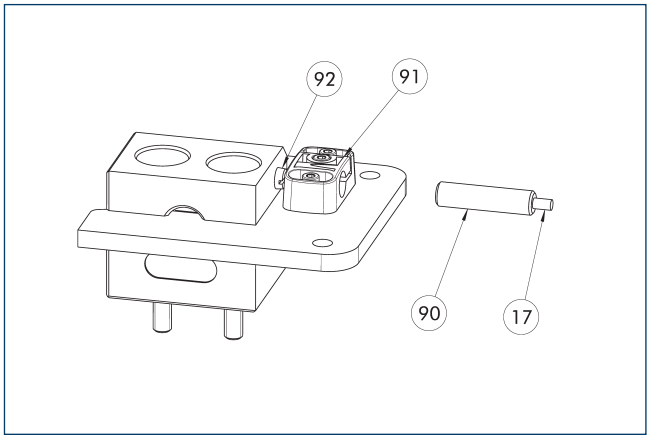

17 Кабельный выход
90 Датчик IN ...
91 Кронштейн датчика
92 Винт датчика

Система контроля конечного положения может быть смонтирована с помощью монтажного комплекта

Описание	Идент. №	
Монтажный комплект для бесконтактного выключателя		
AS-IN80-BSWS-SR 240/300	1561481	
Индуктивные бесконтактные выключатели		
IN 80-S-M12	0301578	
IN 80-S-M8	0301478	
INK 80-S	0301550	

ⓘ Для каждой станции разгрузки требуется один датчик (замыкатель/S) и удлинительный кабель (опция). Этот монтажный комплект заказывается отдельно, как аксессуар. Учитывайте требования по минимальному допустимому радиусу изгиба кабелей датчиков. Обычно эта величина составляет 35 мм.

BSWS-R-PGZN-plus 300

Автоматическая система быстрой смены кулачков

Нагрузочная диаграмма

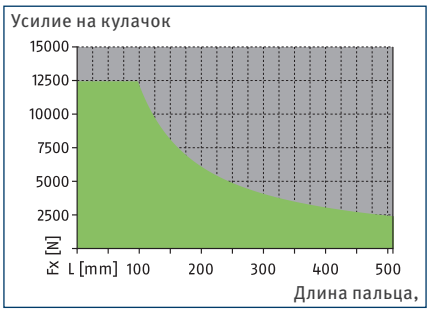

Допустимый диапазон

Недопустимый диапазон

Габариты и максимальные нагрузки

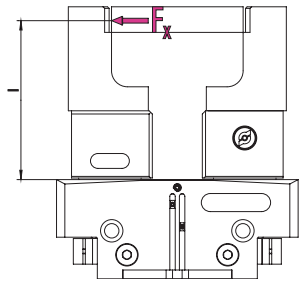

Значения указаны в таблице технических характеристик

ⓘ Указанные моменты и силы являются статическими значениями, относящимися к каждой базовой губке, и могут действовать одновременно.

Технические характеристики

Описание		BSWS-BR 300
Идент. №		1555944
Масса	[kg]	1.98
Номер согласно зав.№		1
Мин./макс. температура окружающей среды	[°C]	5/130
Предельные нагрузки		
Макс. допустимый нагрузочный момент	[Nm]	1220
Макс. допустимая сила Fx	[N]	12430
Штифт переходника		
Описание		BSWS-AR 300
Идент. №		1453343
Масса	[kg]	1.06
Номер согласно зав.№		2
Мин./макс. температура окружающей среды	[°C]	5/130

Система быстрой смены кулачков BSWS-M

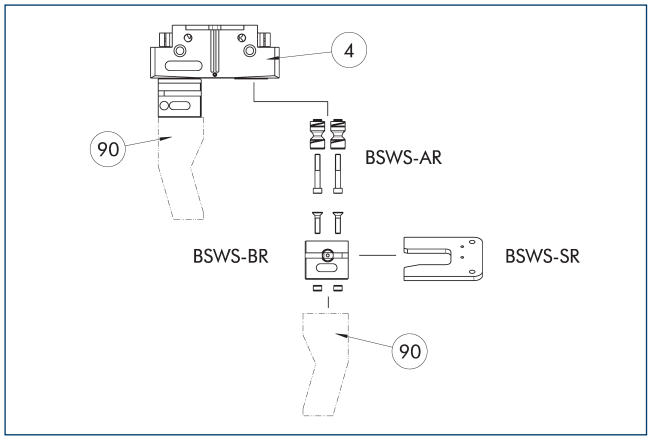

(4) Захваты

(90) Модифицированные захватные пальцы

На чертеже показана конструкция, а также обзор компонентов системы быстрой смены кулачков BSWS-R.

Система быстрой смены кулачков BSWS-BR 300

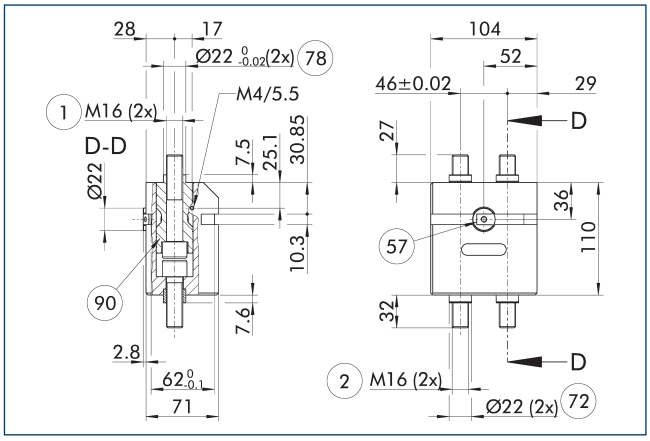

(1) Соединение с захватом

(2) Пальцевое соединение

(57) Фиксация

(72) Подготовка под центрирующие втулки

(78) Подготовка для центрирования

(90) Переходные штифты BSWS-AR (заказываются дополнительно)

На чертеже показана система автоматической быстрой смены кулачков BSWS-R.

ⓘ Переходные штифты BSWS-AR, показанные здесь, не входят в комплект поставки BSWS-BR и должны заказываться отдельно.

Заготовки пальцев BSWS-ABR-PGZN-plus 300

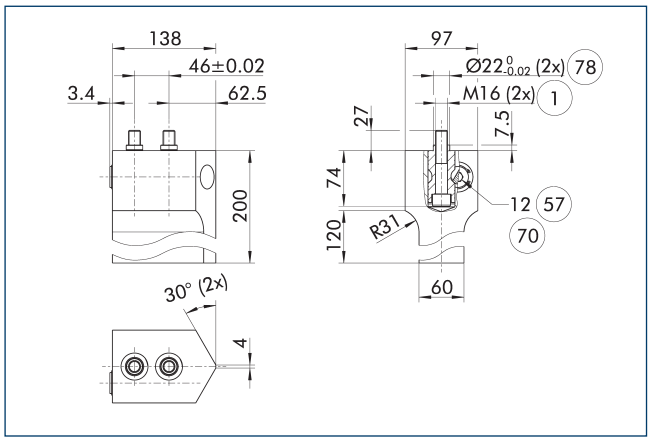

(1) Соединение с захватом

(57) Фиксация

(70) Размер гаечного ключа

(78) Подготовка для центрирования

На чертеже показана заготовка пальца с системой быстрой смены губок, предназначенная для доработки заказчиком.

ⓘ Переходные штифты BSWS-AR, показанные здесь, не входят в комплект поставки заготовок пальцев BSWS-ABR/SBR-PGZN-plus и должны заказываться отдельно.

Конструкция станции разгрузки

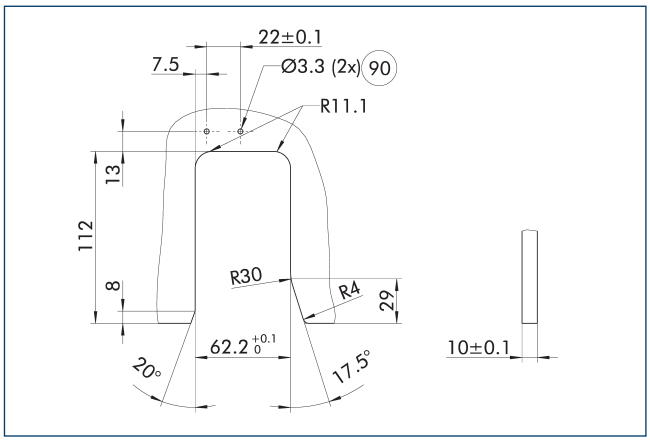

(90) Сквозные отверстия для индуктивного контроля

BSWS-R-PGZN-plus 300

Автоматическая система быстрой смены кулачков

Станция разгрузки BSWS-SR

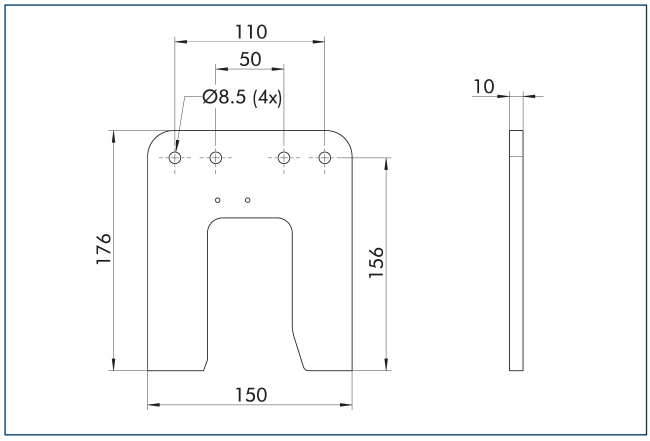

Описание	Идент. №	Комплект поставки
Система быстрой смены губок		
BSWS-SR 300	1555982	1

Монтажный комплект для бесконтактного выключателя IN 80

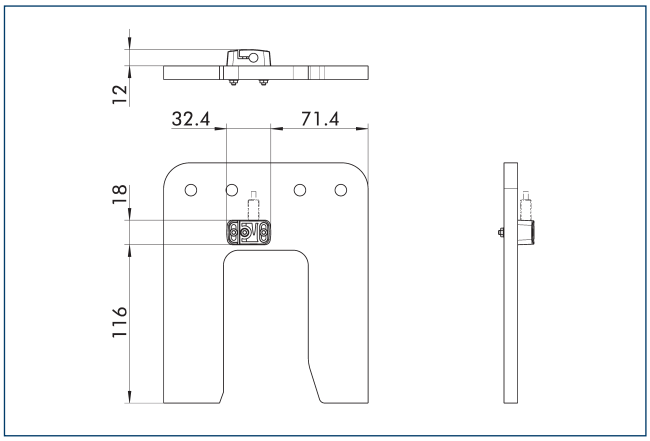

Система контроля конечного положения может быть смонтирована с помощью монтажного комплекта

Описание	Идент. №	
Монтажный комплект для бесконтактного выключателя		
AS-IN80-BSWS-SR 240/300	1561481	

ⓘ Этот монтажный комплект заказывается отдельно, как аксессуар.

Индуктивные бесконтактные выключатели IN 80

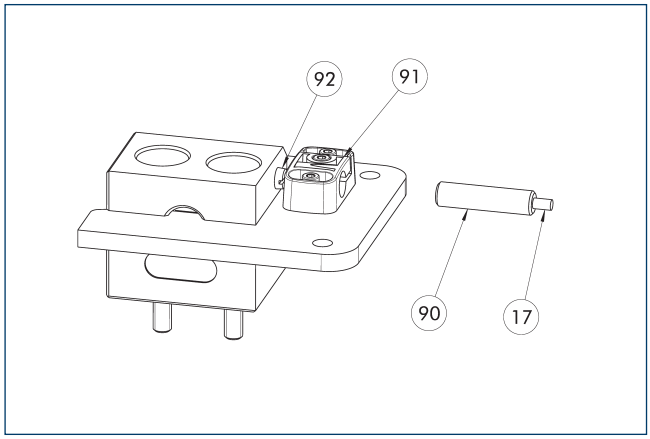

(17) Кабельный выход
(90) Датчик IN ...
(91) Кронштейн датчика
(92) Винт датчика

Система контроля конечного положения может быть смонтирована с помощью монтажного комплекта

Описание	Идент. №	
Монтажный комплект для бесконтактного выключателя		
AS-IN80-BSWS-SR 240/300	1561481	
Индуктивные бесконтактные выключатели		
IN 80-S-M12	0301578	
IN 80-S-M8	0301478	
INK 80-S	0301550	

ⓘ Для каждой станции разгрузки требуется один датчик (замыкатель/S) и удлинительный кабель (опция). Этот монтажный комплект заказывается отдельно, как аксессуар. Учитывайте требования по минимальному допустимому радиусу изгиба кабелей датчиков. Обычно эта величина составляет 35 мм.

SCHUNK GmbH & Co. KG
Spann- und Greiftechnik

Bahnhofstr. 106 - 134
D-74348 Lauffen/Neckar
Tel. +49-7133-103-0
Fax +49-7133-103-2399
info@de.schunk.com
schunk.com

Folgen Sie uns | *Follow us*

2024-02-19 © 2024 SCHUNK GmbH & Co. KG