Superior Clamping and Gripping

제품 데이터 시트

자동 퀵 죠 체인지 시스템 BSWS-R-PGZN-plus

속도. 유연성. 경제적.
자동 퀵 죠 체인지 시스템 BSWS-R

자동 퀵 죠 체인지 시스템 BSWS-R을 사용하면 그리퍼에서 상부 죠를 자동으로 빠르게 교체할 수 있습니다. 이를 통해 그리퍼의 유연성이 향상되고 동시에 무인 기계 가용성이 향상됩니다. BSWS-R을 사용하면 전체 그리퍼를 교체하는 것보다 공작물별 그리퍼 핑거를 비용 효율적으로 자동 교체할 수 있습니다.

적용분야

다양한 그리퍼 핑거를 사용하여 깨끗하거나 약간 더러운 환경에서 다양한 워크피스 또는 워크피스 형상을 처리할 수 있습니다. 수동 변경 절차가 불가능한 모든 프로세스에 적용됩니다.

귀사의 이점

그리퍼 죠 자동 교환 간단하고, 에너지나 수동 개입 없이, 순전히 로봇의 움직임을 통해

협동 로봇 작업에도 적합 탄성 장착을 통해 로봇의 과부하를 방지하는 보관 스테이션

PGN-plus-P 지문 다양한 그리퍼 시리즈에서 범용 사용 및 개조 가능

심플한 핑거 디자인 더 이상 맞춤형 그리퍼 핑거를 나사로 조일 필요가 없으며 손가락에 나사산만 만들면 됩니다.

공정 신뢰성 유도성 근접 스위치를 통해 보관 스테이션의 그리퍼 핑거 존재 여부를 모니터링합니다.

그리퍼 죠의 혼동 가능성 없음 RFID 데이터 캐리어를 사용한 핑거 코딩을 통해

크기
수량: 9

m
중량
0.01 .. 1.98 kg

기능 설명

BSWS-R은 교체할 공작물별 그리퍼 핑거에 단단히 조여지는 베이스와 그리퍼의 베이스 죠에 고정되는 두 개의 어댑터 핀으로 구성됩니다. 끼워맞춤식 잠금 장치는 그리퍼 핑거의 신속한 교체를 보장합니다. 그리퍼 핑거를 보관 스테이션으로 집어넣으면 잠금 장치가 활성화되어 그리퍼 핑거가 교체됩니다. 그 결과 그리퍼 핑거를 위로 펼쳤을 때 보관 스테이션에 남아 있습니다. 각 그리퍼 죠에는 어댑터 핀 2개(= BSWS-AR 1세트), 베이스(BSWS-BR) 및 보관 스테이션(BSWS-SR)이 필요합니다.

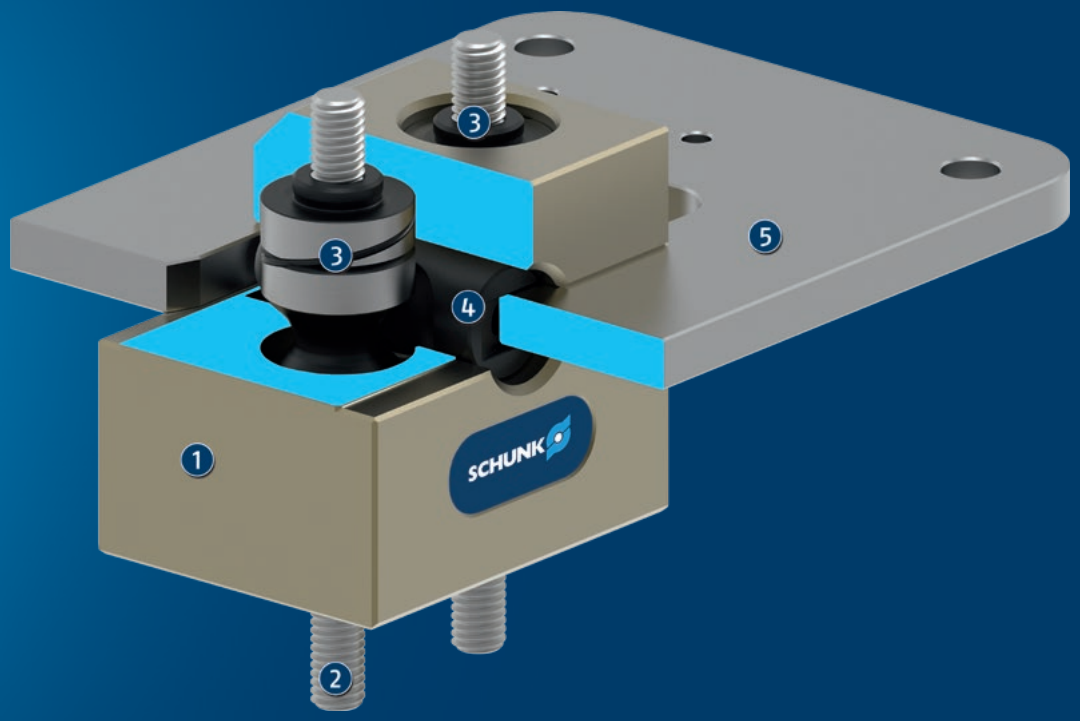

① **기본 퀵 죠 체인지 시스템 BSWS-BR**

② **워크피스별 그리퍼 핑거 고정**

③ **그리퍼 베이스 죠에 고정하기 위한 어댑터 핀 BSWS-AR**

④ **스프링 사전 장착 잠금 핀**

⑤ **워크피스별 그리퍼 핑거 포함을 보관하기 위한 보관 스테이션 BSWS-SR 기본 조 퀵 체인지 시스템 BSWS-BR**

자세한 기능 설명

자동 퀵 죠 체인지 시스템 BSWS-BR/BSWS-AR

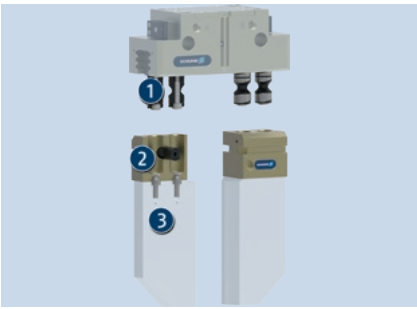

기본 BSWS-BR(작업물별 그리퍼 핑거에 단단히 고정됨)과 어댑터 핀 BSWS-AR(그리퍼 베이스 조에 단단히 고정됨)을 조합하면 그리퍼 죠의 자동 변경이 가능합니다.

1. BSWS-AR 죠 퀵 체인지 어댑터
2. 기본 퀵 죠 체인지 시스템 BSWS-BR
3. 워크피스별 그리퍼 핑거

어댑터 핀 BSWS-AR이 없는 잠금 상태의 BSWS-BR

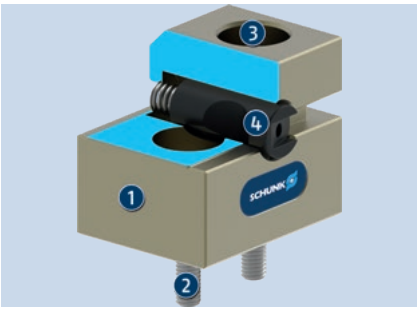

잠금 핀은 스프링이 미리 장착되어 있어 기본으로 잠긴 상태입니다. 그리퍼 핑거를 교체하려면 그리퍼 핑거를 디스펜서 스테이션 BSWS-SR에 집어넣어야 합니다.

1. 기본 퀵 죠 체인지 시스템 BSWS-BR
2. 워크피스별 그리퍼 핑거 고정용 맞춤 구멍
3. 퀵 죠 체인지 어댑터 BSWS-AR용 장착 구멍
4. 스프링 사전 장착 잠금 핀

보관 스테이션에서 잠금 해제된 상태의 BSWS-BR 어댑터 핀 BSWS-AR이 없는 BSWS-SR

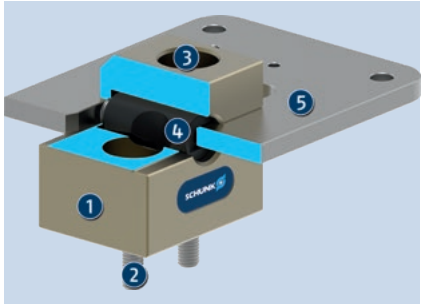

기본 BSWS-BR이 보관 스테이션 BSWS-SR로 이동하면 잠금 핀이 스프링에 눌려 잠금이 해제됩니다. 이제 어댑터 핀 BSWS-AR을 기본 BSWS-BR에 삽입/확장할 수 있습니다.

1. 기본 퀵 죠 체인지 시스템 BSWS-BR
2. 워크피스별 그리퍼 핑거 고정용 맞춤 구멍
3. 퀵 죠 체인지 어댑터 BSWS-AR용 장착 구멍
4. 스프링 사전 장착 잠금 핀
5. 보관 스테이션 BSWS-SR

보관 스테이션에서 잠금 해제된 상태의 BSWS-BR 어댑터 핀 BSWS-AR이 있는 BSWS-SR

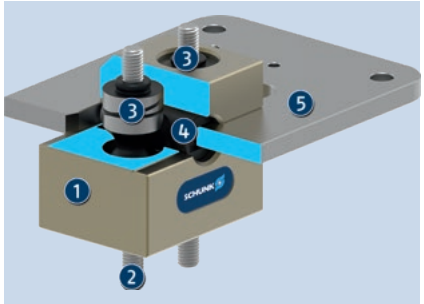

기본 BSWS-BR에서 어댑터 핀 BSWS-AR을 잠그려면 보관 스테이션 BSWS-SR에서 밖으로 이동하기만 하면 됩니다.

1. 기본 퀵 죠 체인지 시스템 BSWS-BR
2. 워크피스별 그리퍼 핑거 고정용 맞춤 구멍
3. BSWS-AR 죠 퀵 체인지 어댑터
4. 스프링 사전 장착 잠금 핀

어댑터 핀 BSWS-AR이 있는 잠금 상태의 BSWS-BR

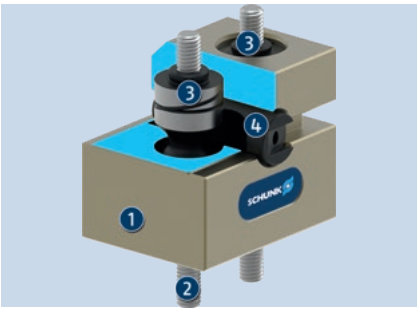

스프링이 미리 장착된 잠금 핀은 설치된 스프링에 의해 다시 잠금 상태로 눌려져 두 개의 어댑터 핀 BSWS-AR과 확실하게 맞물립니다. 그러면 탄성력이 그리퍼 핑거가 다시 떨어지는 것을 방지합니다.

1. 기본 퀵 죠 체인지 시스템 BSWS-BR
2. 워크피스별 그리퍼 핑거 고정용 맞춤 구멍
3. BSWS-AR 죠 퀵 체인지 어댑터
4. 스프링 사전 장착 잠금 핀

보관 스테이션 BSWS-SR

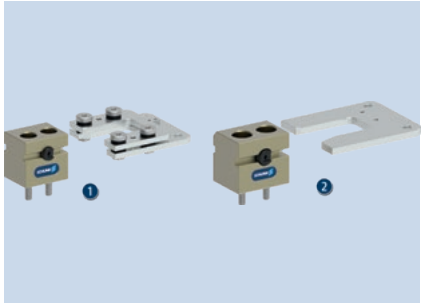

50~100 사이즈의 보관 스테이션은 탄성 마운팅이 통합되어 있어 협동 로봇에 과부하가 걸리지 않고 작동하기에 적합합니다. 사이즈 125 이상부터 보관 스테이션은 탄성 장착 없이 구성됩니다.

1. 사이즈 50 - 100
2. 크기 125 - 300

3단계 그리퍼 핑거 교환

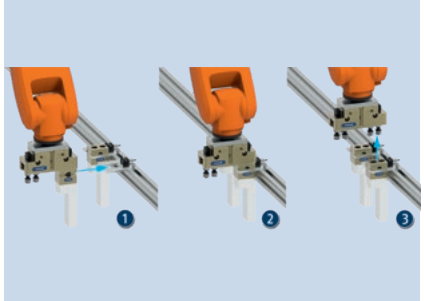

사전 위치 결정 후 실제 변경은 보관 스테이션으로 이동하여 이루어집니다. 후퇴하는 동안 잠금 장치가 작동합니다. 그 결과 그리퍼 핑거를 위로 펼쳤을 때 보관 스테이션에 남아 있습니다.

1. 사전 위치 설정
2. 보관 스테이션으로 이동하여 기본 퀵 죠 체인지 시스템 BSWS-BR 잠금 해제하기
3. 워크피스별 그리퍼 핑거 확장 및 배치

BSWS-SR에서 BSWS-R의 존재 여부에 대한 유도 모니터링

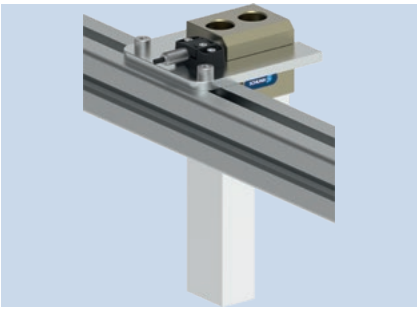

보관 스테이션 BSWS-SR에서 기본 BSWS-BR의 존재를 모니터링하기 위해 유도성 근접 스위치를 장착할 수 있습니다.

RFID 데이터 캐리어

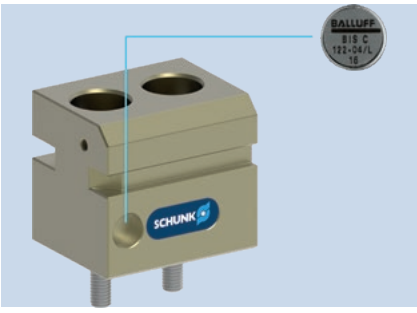

기본 BSWS-BR은 RFID 데이터 캐리어를 장착할 수 있도록 준비되어 있습니다. DIN 69873에 따른 RFID 데이터 캐리어를 장착하면 워프키스별 그리퍼 핑거를 코딩할 수 있습니다.

시리즈에 관한 일반 참고 사항

작동: 자동

보증: 24개월

제공 범위: 기본 퀵 죠 체인지 시스템 BSWS-BR(ID당 1개), 퀵 죠 체인지 어댑터 BSWS-AR(ID당 2개) 및 보관 스테이션 BSWS-SR(ID당 1개)은 별도로 주문해야 합니다.

로드 제한: 핑거 길이, 포스, 가속/토크로부터 발생하는 로드에서 기인하는 로드의 최대 허용 모멘트를 초과해서는 안 됩니다. 동일한 사항이 최대 허용 가능 포스 Fx에 적용됩니다. 이와 별개로, 사용된 그리퍼의 최대 허용 가능 핑거 길이와 허용 가능 로드 값에 주의를 기울여야 합니다.

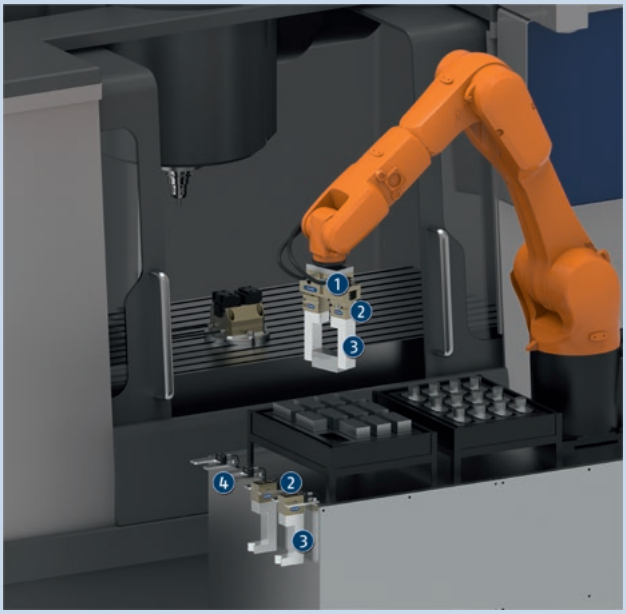

애플리케이션 예제

워크피스별 그리퍼 핑거의 자동 변경을 위한 퀵 죠 체인지 시스템이 있는 그리핑 유닛

1. 2조 평행 그리퍼 PGN-plus-P
2. 퀵 죠 체인지 시스템 BSWS-R
3. 워크피스별 그리퍼 핑거
4. 보관 스테이션

SCHUNK는 더 많은 것을 제공합니다...

다음 구성품은 제품을 더욱 더 생산적으로 만들어 줍니다 – 최고의 기능, 유연성, 신뢰성, 그리고 생산 제어를 위해 적합한 추가품입니다.

2조 평행 그리퍼

3조 중앙 그리퍼

중간 죠가 달린 그리퍼

2조 평행개폐형 전기 그리퍼

ⓘ 이들 제품에 대한 자세한 내용은 다음 제품 페이지나 schunk.com에서 확인할 수 있습니다.

옵션 및 특별 정보

BSWS-AR: "SD"(방진) 그리퍼 이형의 경우 제공된 나사가 너무 짧습니다. 따라서 더 긴 나사를 사용해야 합니다. 이는 제공 범위에 포함되지 않습니다.

BSWS-R-PGZN-plus 50

자동 퀵 죠 체인지 시스템

부하 다이어그램

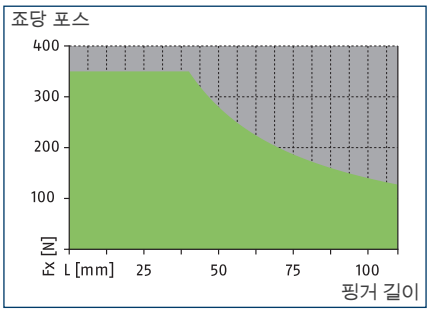

허용 범위

허용 불가 범위

치수 및 최대 로드

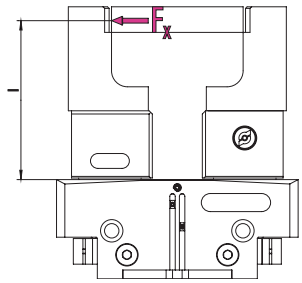

밸브에 대해서는 기술 데이터 표를 참조하십시오.

ⓘ 표시된 토크와 포스는 고정된 값이고 각 베이스 죠에 적용되며 동시에 발생할 수 있습니다.

기술 데이터

설명		BSWS-BR 50
ID		1555889
중량	[kg]	0.03
ID당 숫자		1
최소/최대 주위 온도	[°C]	5/130
로드 제한		
최대 허용 가능 로딩 토크	[Nm]	14
최대 허용 가능 포스 Fx	[N]	350
어댑터 핀		
설명		BSWS-AR 50
ID		0300091
중량	[kg]	0.01
ID당 숫자		2
최소/최대 주위 온도	[°C]	5/130

퀵 죠 체인지 시스템 BSWS-R

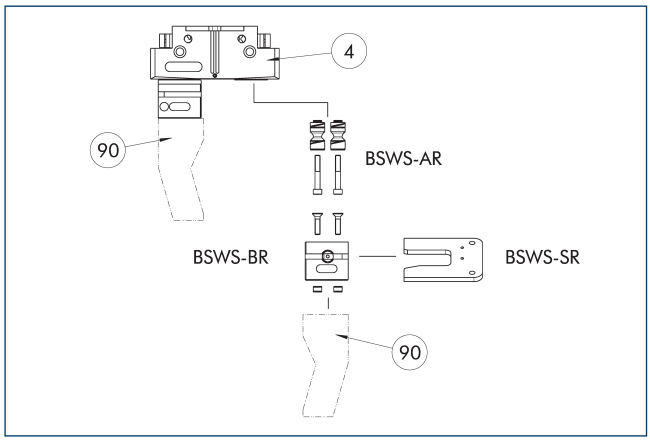

④ 그리퍼
⑨⓪ 고객맞춤식 그리퍼 핑거

해당 그림은 퀵 죠 체인지 시스템 BSWS-R의 부품에 대한 설계 및 개요를 보여줍니다.

어댑터 핀 BSWS-AR 50

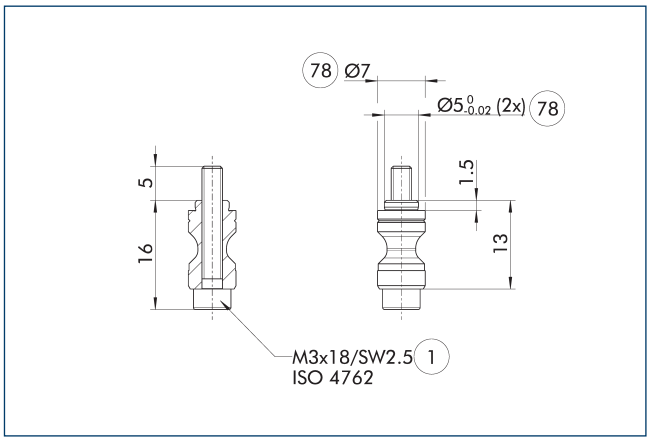

① 그리퍼 연결
⑦⑧ 센터링에 맞춤

BSWS-AR은 연결부 피팅의 크기가 다르기 때문에 그리퍼의 정밀 버전 788864와는 호환되지 않습니다.

ⓘ 두 개의 BSWS-AR(나사 포함) 어댑터 핀이 배송 범위에 포함되어 있습니다.

퀵 죠 체인지 시스템 BSWS-BR 50

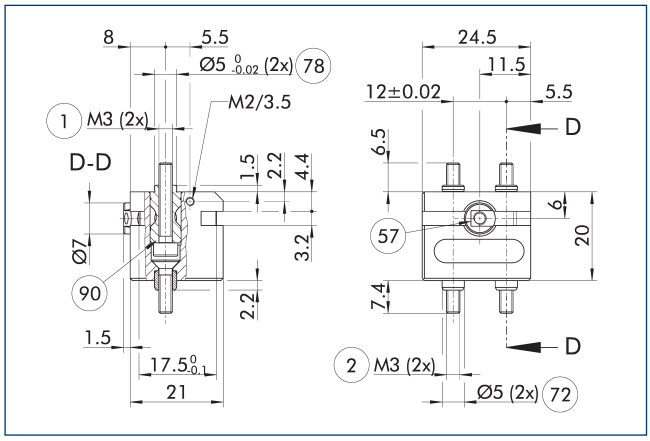

① 그리퍼 연결
② 핑거 연결
⑤⑦ 잠금
⑦② 센터링 슬리브에 맞춤
⑦⑧ 센터링에 맞춤
⑨⓪ BSWS-AR 어댑터 핀(옵션으로 주문 가능)

해당 도면은 자동 퀵 죠 체인지 시스템 BSWS-R을 보여줍니다.

ⓘ 표시된 BSWS-AR 어댑터 핀은 BSWS-BR의 배송 범위에 포함되지 않으며 별도로 주문해야 합니다.

보관 스테이션 설계

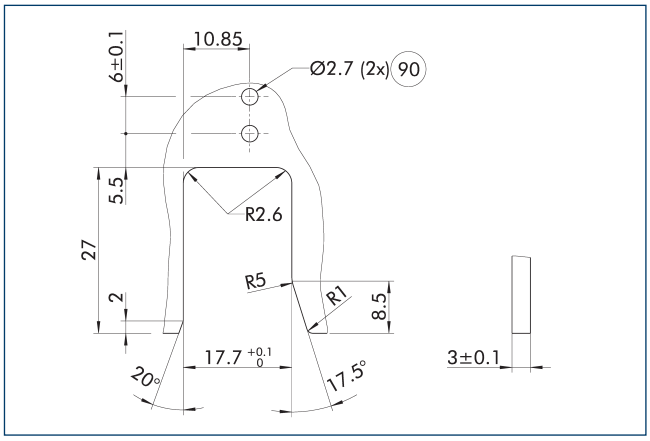

⑨⓪ 유도식 모니터링용 보어

도면은 기본 퀵 죠 체인지 시스템 BSWS-BR을 배치하기 위한 윤곽선의 제조 치수를 보여줍니다.

보관 스테이션 BSWS-SR

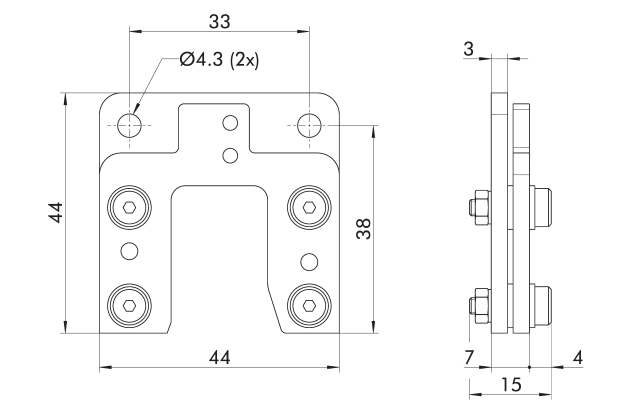

설명	ID	제공 범위
죠(Jaw) 퀵 체인지 시스템		
BSWS-SR 50	1555948	1

근접 스위치용 부속물 키트 IN 40

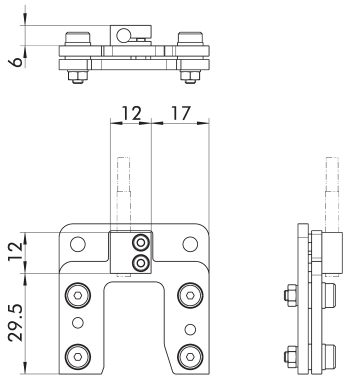

단부 위치 모니터링은 부속물 키트와 함께 설치 가능합니다.

설명	ID	제공 범위
근접 스위치용 부속물 키트		
AS-IN40-BSWS-SR 50/64	1561455	1

ⓘ 이 부속물 키트는 옵션으로 액세서리로 주문해야 합니다.

IN 40 근접 유도 스위치

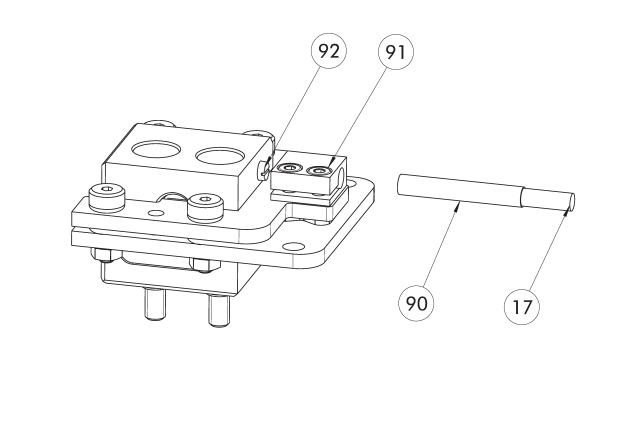

(17) 케이블 콘센트
(90) 센서 IN ...
(91) 센서 브라켓
(92) 센서 나사

단부 위치 모니터링은 부속물 키트와 함께 설치 가능합니다.

설명	ID	제공 범위
근접 스위치용 부속물 키트		
AS-IN40-BSWS-SR 50/64	1561455	1
근접 유도 스위치		
IN 40-S-M12	0301574	
IN 40-S-M8	0301474	
INK 40-S	0301555	

ⓘ 적재 스테이션당 하나의 센서(클로저/S)가 필요하며, 선택적으로 케이블 확장이 필요합니다. 이 부속물 키트는 옵션으로 액세서리로 주문해야 합니다. 센서 케이블의 경우 최소 허용 가능 휨 반경을 확인하시기 바랍니다. 보통은 35 mm입니다.

BSWS-R-PGZN-plus 64

자동 퀵 죠 체인지 시스템

부하 다이어그램

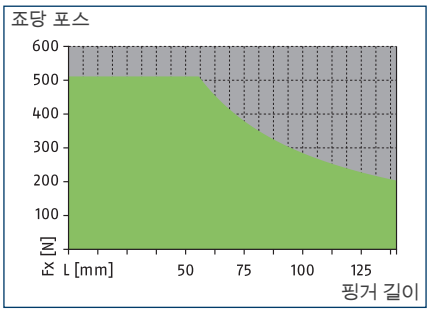

허용 범위

허용 불가 범위

치수 및 최대 로드

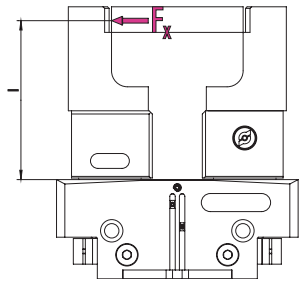

밸브에 대해서는 기술 데이터 표를 참조하십시오.

ⓘ 표시된 토크와 포스는 고정된 값이고 각 베이스 죠에 적용되며 동시에 발생할 수 있습니다.

기술 데이터

설명		BSWS-BR 64	BSWS-BR 64
ID		1555914	1555914
중량	[kg]	0.05	0.05
ID당 숫자		1	1
최소/최대 주위 온도	[°C]	5/130	5/130
로드 제한			
최대 허용 가능 로딩 토크	[Nm]	29	29
최대 허용 가능 포스 Fx	[N]	510	510
어댑터 핀			
설명		BSWS-AR 64	BSWS-AR 10
ID		0300092	1515447
중량	[kg]	0.015	0.015
ID당 숫자		2	2
최소/최대 주위 온도	[°C]	5/130	5/130

퀵 죠 체인지 시스템 BSWS-R

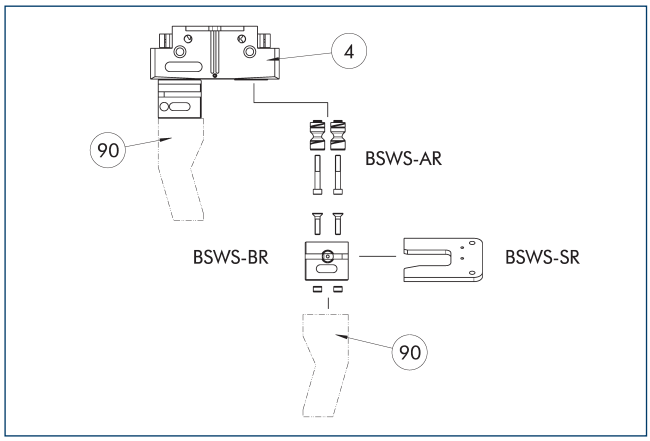

④ 그리퍼 ⑨⓪ 고객맞춤식 그리퍼 핑거

해당 그림은 퀵 죠 체인지 시스템 BSWS-R의 부품에 대한 설계 및 개요를 보여줍니다.

어댑터 핀 BSWS-AR 64

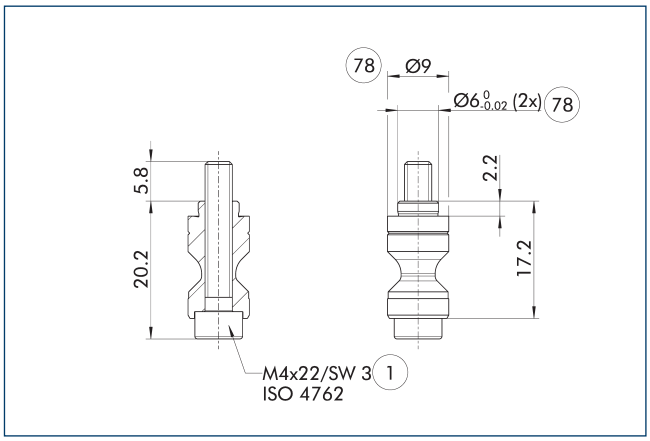

① 그리퍼 연결 ⑦⑧ 센터링에 맞춤

BSWS-AR은 연결부 피팅의 크기가 다르기 때문에 그리퍼의 정밀 버전 788864와는 호환되지 않습니다.

ⓘ 두 개의 BSWS-AR(나사 포함) 어댑터 핀이 배송 범위에 포함되어 있습니다.

어댑터 핀 BSWS-AR 10

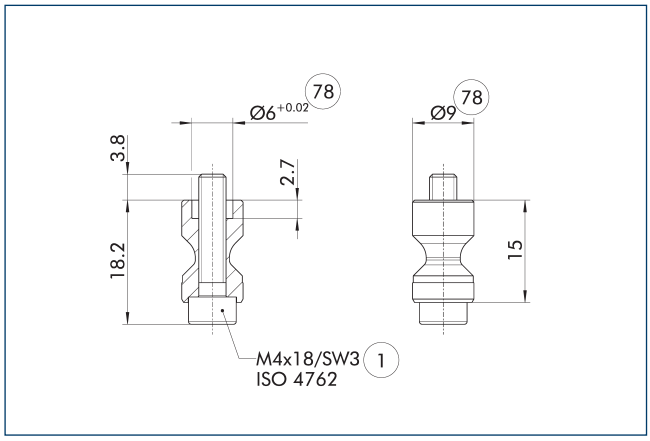

① 그리퍼 연결 ⑦⑧ 센터링에 맞춤

해당 BSWS-AR 볼트는 센터링 슬리브가 그리퍼의 베이스 죠를 통해 가공되는 그리퍼 시리즈인 PGL-plus-P에 특히 적합합니다.

ⓘ 두 개의 BSWS-AR(나사 포함) 어댑터 핀이 배송 범위에 포함되어 있습니다.

퀵 죠 체인지 시스템 BSWS-BR 64

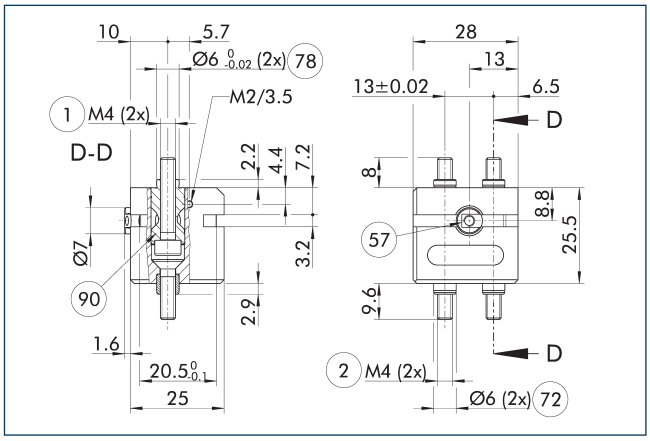

① 그리퍼 연결
② 핑거 연결
⑤⑦ 잠금
⑦② 센터링 슬리브에 맞춤
⑦⑧ 센터링에 맞춤
⑨⓪ BSWS-AR 어댑터 핀(옵션으로 주문 가능)

해당 도면은 자동 퀵 죠 체인지 시스템 BSWS-R을 보여줍니다.

ⓘ 표시된 BSWS-AR 어댑터 핀은 BSWS-BR의 배송 범위에 포함되지 않으며 별도로 주문해야 합니다.

보관 스테이션 설계

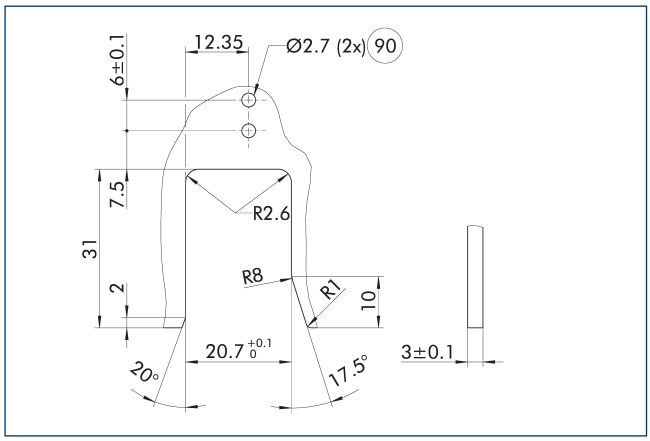

90 유도식 모니터링용 보어

도면은 기본 퀵 죠 체인지 시스템 BSWS-BR을 배치하기 위한 윤곽선의 제조 치수를 보여줍니다.

보관 스테이션 BSWS-SR

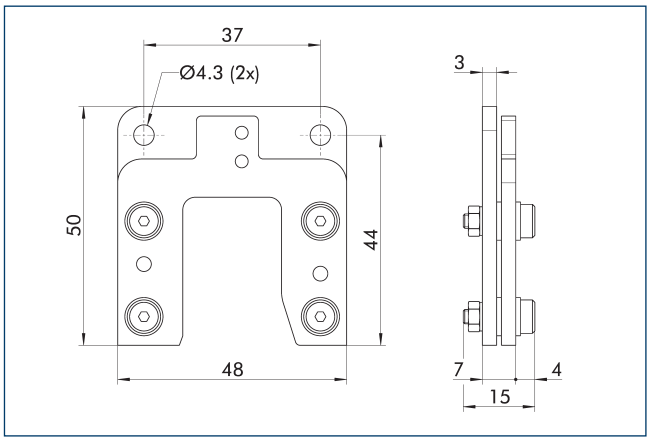

설명	ID	제공 범위
죠(Jaw) 퀵 체인지 시스템		
BSWS-SR 64	1555950	1

근접 스위치용 부속물 키트 IN 40

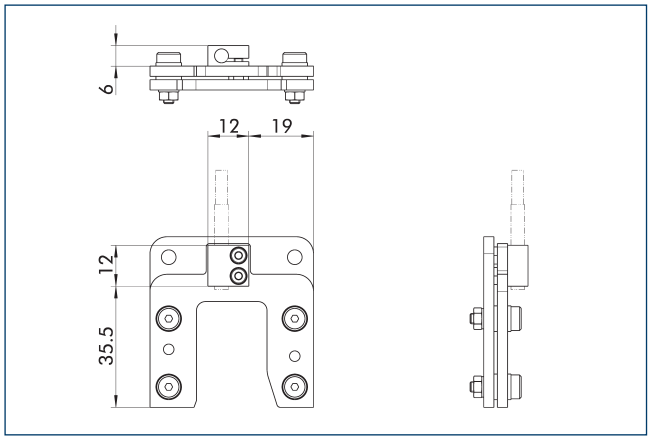

단부 위치 모니터링은 부속물 키트와 함께 설치 가능합니다.

설명	ID	제공 범위
근접 스위치용 부속물 키트		
AS-IN40-BSWS-SR 50/64	1561455	1

ⓘ 이 부속물 키트는 옵션으로 액세서리로 주문해야 합니다.

IN 40 근접 유도 스위치

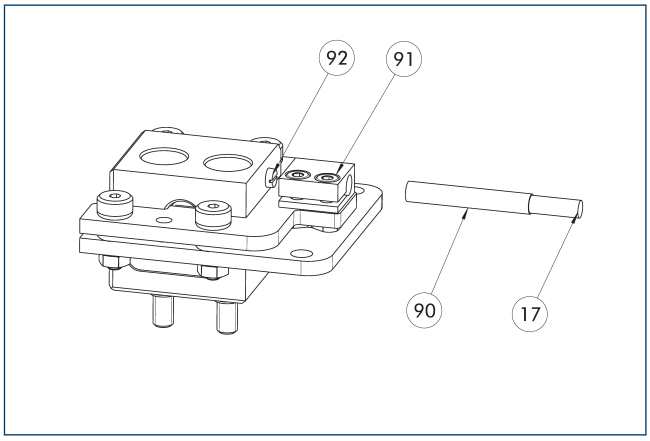

17 케이블 콘센트
91 센서 브라켓
90 센서 IN ...
92 센서 나사

단부 위치 모니터링은 부속물 키트와 함께 설치 가능합니다.

설명	ID	제공 범위
근접 스위치용 부속물 키트		
AS-IN40-BSWS-SR 50/64	1561455	1
근접 유도 스위치		
IN 40-S-M12	0301574	
IN 40-S-M8	0301474	
INK 40-S	0301555	

ⓘ 적재 스테이션당 하나의 센서(클로저/S)가 필요하며, 선택적으로 케이블 확장이 필요합니다. 이 부속물 키트는 옵션으로 액세서리로 주문해야 합니다. 센서 케이블의 경우 최소 허용 가능 휨 반경을 확인하시기 바랍니다. 보통은 35 mm입니다.

BSWS-R-PGZN-plus 80

자동 퀵 죠 체인지 시스템

부하 다이어그램

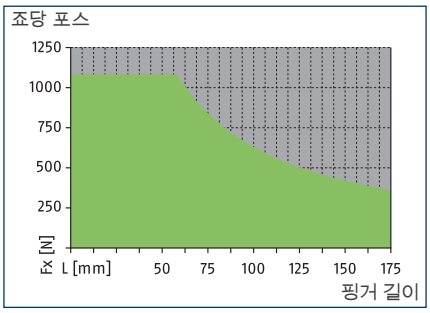

허용 범위

허용 불가 범위

치수 및 최대 로드

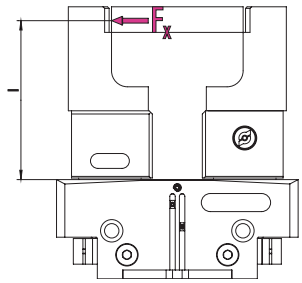

밸브에 대해서는 기술 데이터 표를 참조하십시오.

ⓘ 표시된 토크와 포스는 고정된 값이고 각 베이스 죠에 적용되며 동시에 발생할 수 있습니다.

기술 데이터

설명		BSWS-BR 80	BSWS-BR 80
ID		1555917	1555917
중량	[kg]	0.07	0.07
ID당 숫자		1	1
최소/최대 주위 온도	[°C]	5/130	5/130
로드 제한			
최대 허용 가능 로딩 토크	[Nm]	63	63
최대 허용 가능 포스 Fx	[N]	1080	1080
어댑터 핀			
설명		BSWS-AR 80	BSWS-AR 13
ID		0300093	1515448
중량	[kg]	0.03	0.03
ID당 숫자		2	2
최소/최대 주위 온도	[°C]	5/130	5/130

퀵 죠 체인지 시스템 BSWS-R

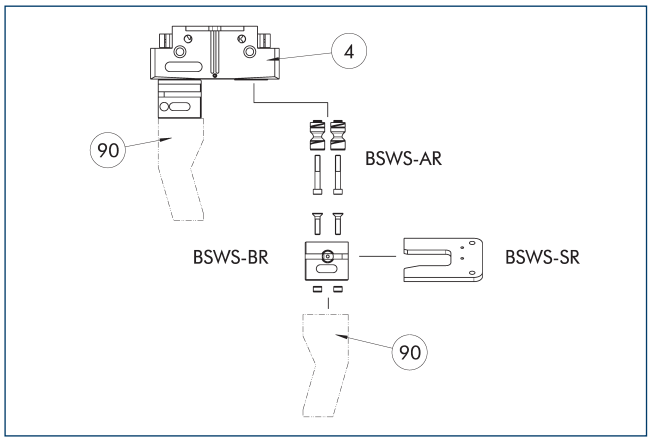

④ 그리퍼 ⑨⓪ 고객맞춤식 그리퍼 핑거

해당 그림은 퀵 죠 체인지 시스템 BSWS-R의 부품에 대한 설계 및 개요를 보여줍니다.

어댑터 핀 BSWS-AR 80

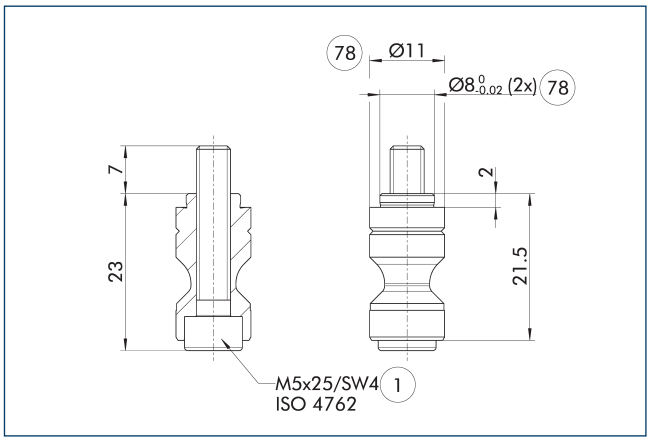

① 그리퍼 연결 ⑦⑧ 센터링에 맞춤

BSWS-AR은 연결부 피팅의 크기가 다르기 때문에 그리퍼의 정밀 버전 788864와는 호환되지 않습니다.

ⓘ 두 개의 BSWS-AR(나사 포함) 어댑터 핀이 배송 범위에 포함되어 있습니다.

어댑터 핀 BSWS-AR 13

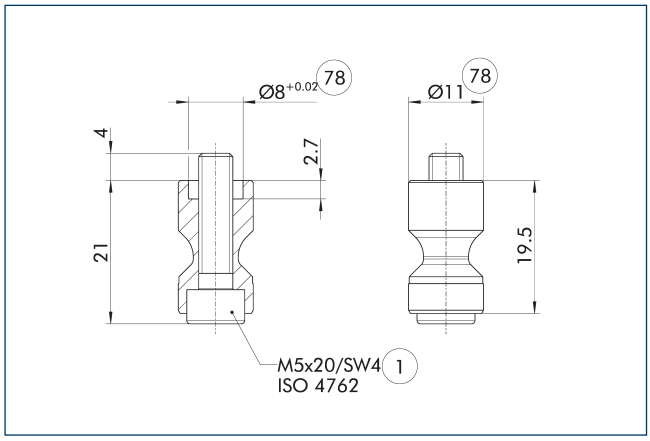

① 그리퍼 연결 ⑦⑧ 센터링에 맞춤

해당 BSWS-AR 볼트는 센터링 슬리브가 그리퍼의 베이스 죠를 통해 가공되는 그리퍼 시리즈인 PGL-plus-P에 특히 적합합니다.

ⓘ 두 개의 BSWS-AR(나사 포함) 어댑터 핀이 배송 범위에 포함되어 있습니다.

퀵 죠 체인지 시스템 죠 BSWS-BR 80

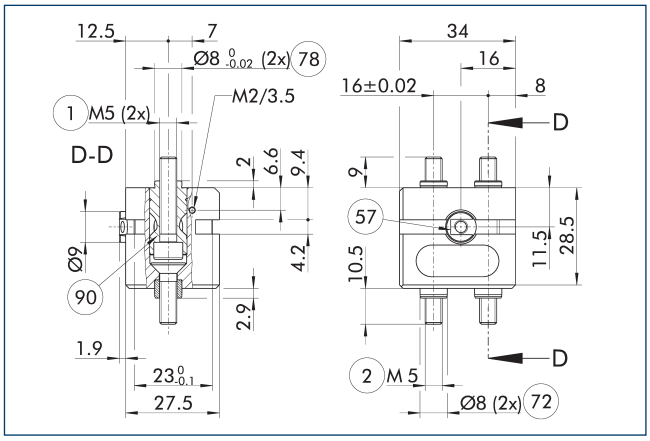

① 그리퍼 연결
② 핑거 연결
⑤⑦ 잠금
⑦② 센터링 슬리브에 맞춤
⑦⑧ 센터링에 맞춤
⑨⓪ BSWS-AR 어댑터 핀(옵션으로 주문 가능)

해당 도면은 자동 퀵 죠 체인지 시스템 BSWS-R을 보여줍니다.

ⓘ 표시된 BSWS-AR 어댑터 핀은 BSWS-BR의 배송 범위에 포함되지 않으며 별도로 주문해야 합니다.

보관 스테이션 설계

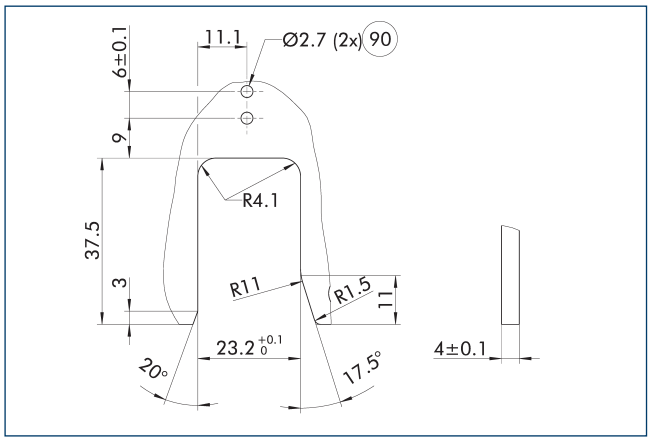

(90) 유도식 모니터링용 보어

도면은 기본 퀵 죠 체인지 시스템 BSWS-BR을 배치하기 위한 윤곽선의 제조 치수를 보여줍니다.

보관 스테이션 BSWS-SR

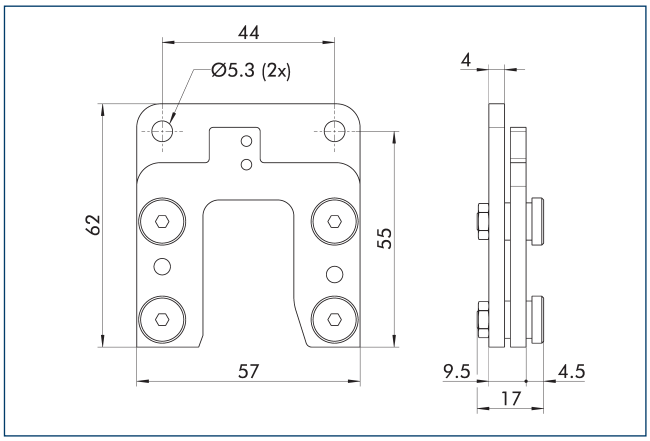

설명	ID	제공 범위
죠(Jaw) 퀵 체인지 시스템		
BSWS-SR 80	1555951	1

근접 스위치용 부속물 키트 IN 40

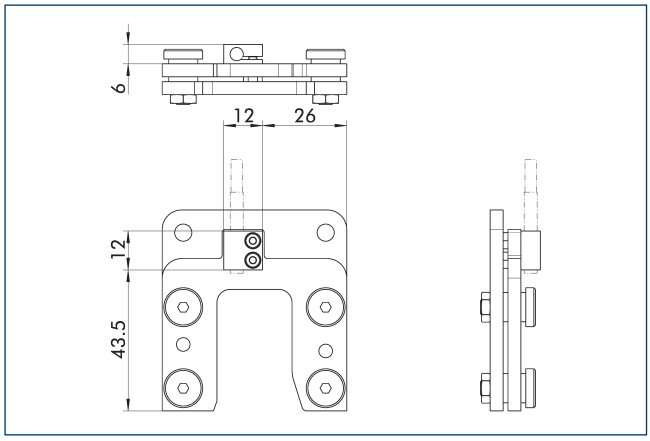

단부 위치 모니터링은 부속물 키트와 함께 설치 가능합니다.

설명	ID	제공 범위
근접 스위치용 부속물 키트		
AS-IN40-BSWS-SR 80/100	1561458	1

ⓘ 이 부속물 키트는 옵션으로 액세서리로 주문해야 합니다.

IN 40 근접 유도 스위치

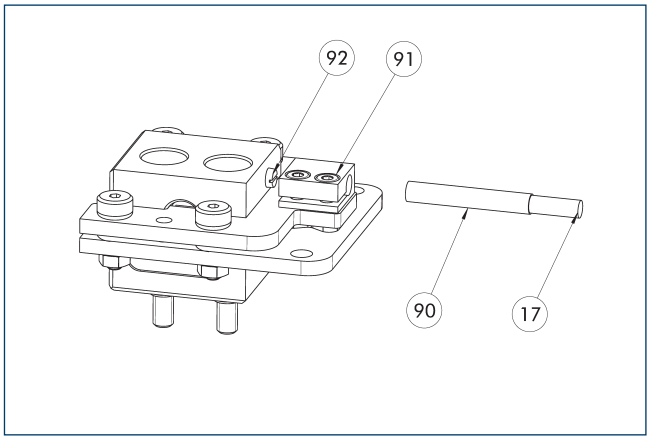

(17) 케이블 콘센트
(90) 센서 IN ...
(91) 센서 브라켓
(92) 센서 나사

단부 위치 모니터링은 부속물 키트와 함께 설치 가능합니다.

설명	ID	제공 범위
근접 스위치용 부속물 키트		
AS-IN40-BSWS-SR 80/100	1561458	1
근접 유도 스위치		
IN 40-S-M12	0301574	
IN 40-S-M8	0301474	
INK 40-S	0301555	

ⓘ 적재 스테이션당 하나의 센서(클로저/S)가 필요하며, 선택적으로 케이블 확장이 필요합니다. 이 부속물 키트는 옵션으로 액세서리로 주문해야 합니다. 센서 케이블의 경우 최소 허용 가능 휨 반경을 확인하시기 바랍니다. 보통은 35 mm입니다.

BSWS-R-PGZN-plus 100

자동 퀵 죠 체인지 시스템

부하 다이어그램

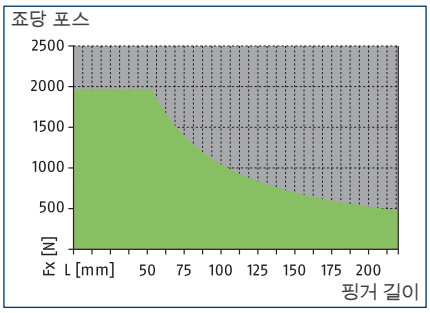

허용 범위

허용 불가 범위

치수 및 최대 로드

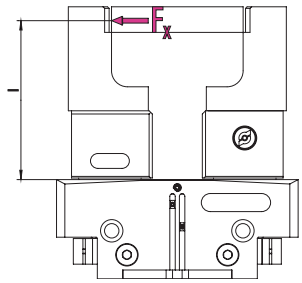

밸브에 대해서는 기술 데이터 표를 참조하십시오.

ⓘ 표시된 토크와 포스는 고정된 값이고 각 베이스 죠에 적용되며 동시에 발생할 수 있습니다.

기술 데이터

설명		BSWS-BR 100	BSWS-BR 100
ID		1555933	1555933
중량	[kg]	0.15	0.15
ID당 숫자		1	1
최소/최대 주위 온도	[°C]	5/130	5/130
로드 제한			
최대 허용 가능 로딩 토크	[Nm]	105	105
최대 허용 가능 포스 Fx	[N]	1960	1960
어댑터 핀			
설명		BSWS-AR 100	BSWS-AR 16
ID		0300094	1515470
중량	[kg]	0.15	0.06
ID당 숫자		2	2
최소/최대 주위 온도	[°C]	5/130	5/130

퀵 죠 체인지 시스템 BSWS-R

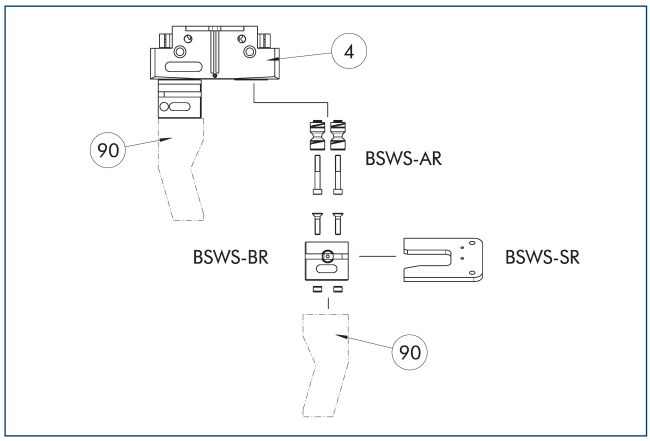

④ 그리퍼
⑨⓪ 고객맞춤식 그리퍼 핑거

해당 그림은 퀵 죠 체인지 시스템 BSWS-R의 부품에 대한 설계 및 개요를 보여줍니다.

어댑터 핀 BSWS-AR 100

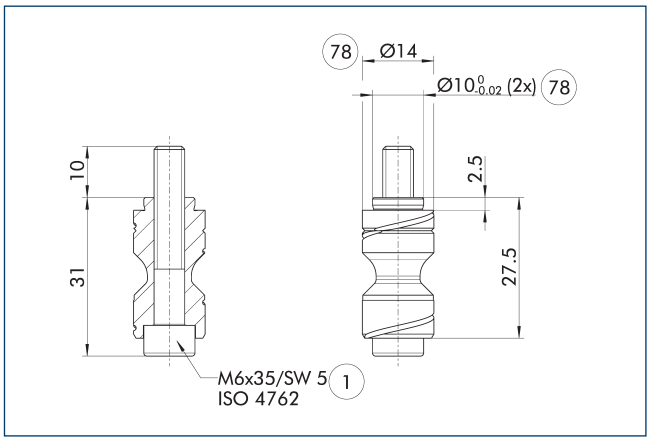

① 그리퍼 연결
⑦⑧ 센터링에 맞춤

BSWS-AR은 연결부 피팅의 크기가 다르기 때문에 그리퍼의 정밀 버전 788864와는 호환되지 않습니다.

ⓘ 두 개의 BSWS-AR(나사 포함) 어댑터 핀이 배송 범위에 포함되어 있습니다.

어댑터 핀 BSWS-AR 16

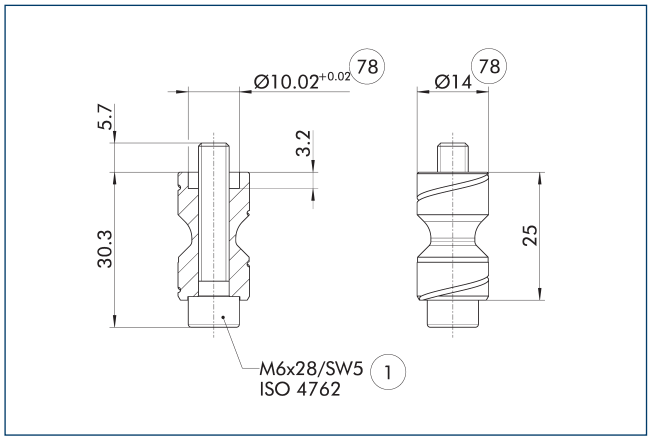

① 그리퍼 연결
⑦⑧ 센터링에 맞춤

해당 BSWS-AR 볼트는 센터링 슬리브가 그리퍼의 베이스 죠를 통해 가공되는 그리퍼 시리즈인 PGL-plus-P에 특히 적합합니다.

ⓘ 두 개의 BSWS-AR(나사 포함) 어댑터 핀이 배송 범위에 포함되어 있습니다.

퀵 죠 체인지 시스템 BSWS-BR-100

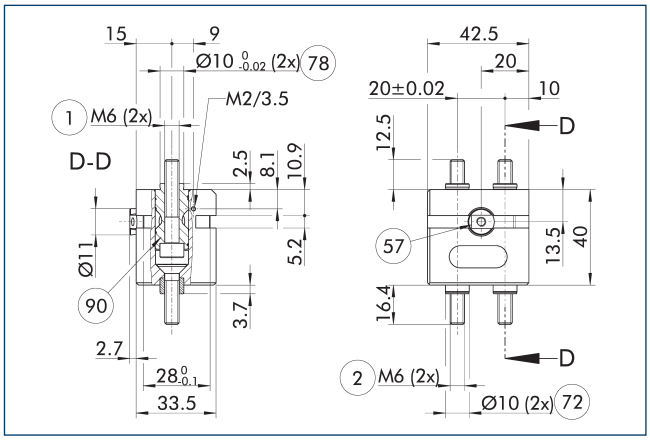

① 그리퍼 연결
② 핑거 연결
⑤⑦ 잠금
⑦⑫ 센터링 슬리브에 맞춤
⑦⑧ 센터링에 맞춤
⑨⓪ BSWS-AR 어댑터 핀(옵션으로 주문 가능)

해당 도면은 자동 퀵 죠 체인지 시스템 BSWS-R을 보여줍니다.

ⓘ 표시된 BSWS-AR 어댑터 핀은 BSWS-BR의 배송 범위에 포함되지 않으며 별도로 주문해야 합니다.

BSWS-R-PGZN-plus 100

자동 퀵 죠 체인지 시스템

보관 스테이션 설계

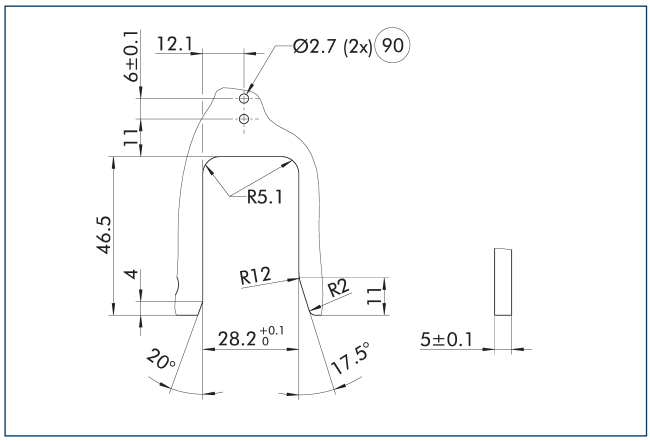

90 유도식 모니터링용 보어

도면은 기본 퀵 죠 체인지 시스템 BSWS-BR을 배치하기 위한 윤곽선의 제조 치수를 보여줍니다.

보관 스테이션 BSWS-SR

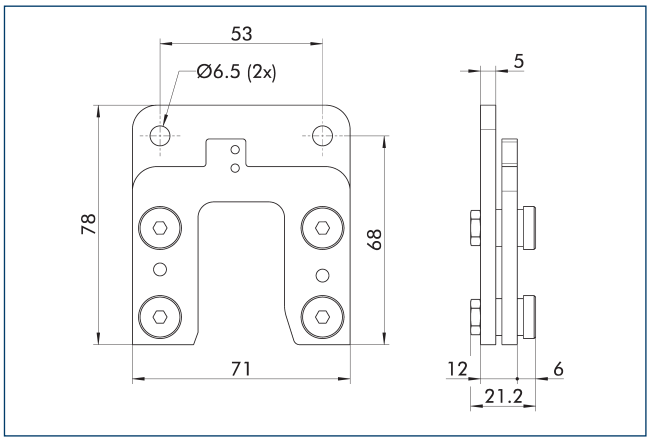

설명	ID	제공 범위
죠(Jaw) 퀵 체인지 시스템		
BSWS-SR 100	1555959	1

근접 스위치용 부속물 키트 IN 40

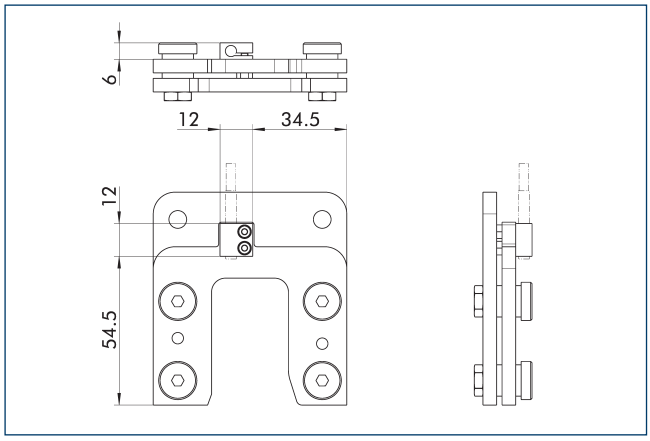

단부 위치 모니터링은 부속물 키트와 함께 설치 가능합니다.

설명	ID	제공 범위
근접 스위치용 부속물 키트		
AS-IN40-BSWS-SR 80/100	1561458	1

ⓘ 이 부속물 키트는 옵션으로 액세서리로 주문해야 합니다.

IN 40 근접 유도 스위치

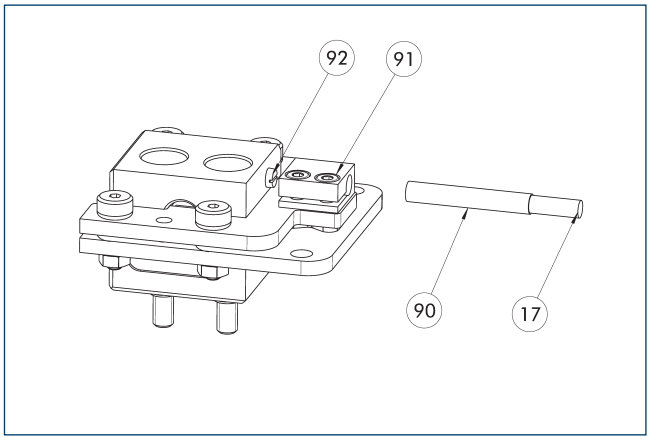

17 케이블 콘센트
90 센서 IN ...
91 센서 브라켓
92 센서 나사

단부 위치 모니터링은 부속물 키트와 함께 설치 가능합니다.

설명	ID	제공 범위
근접 스위치용 부속물 키트		
AS-IN40-BSWS-SR 80/100	1561458	1
근접 유도 스위치		
IN 40-S-M12	0301574	
IN 40-S-M8	0301474	
INK 40-S	0301555	

ⓘ 적재 스테이션당 하나의 센서(클로저/S)가 필요하며, 선택적으로 케이블 확장이 필요합니다. 이 부속물 키트는 옵션으로 액세서리로 주문해야 합니다. 센서 케이블의 경우 최소 허용 가능 휨 반경을 확인하시기 바랍니다. 보통은 35 mm입니다.

BSWS-R-PGZN-plus 125

자동 퀵 죠 체인지 시스템

부하 다이어그램

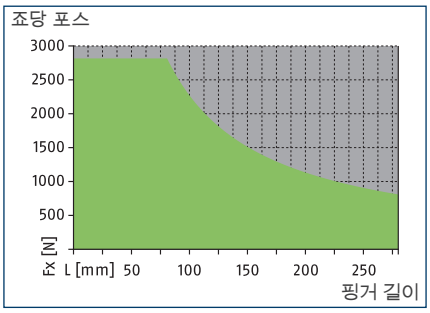

허용 범위

허용 불가 범위

치수 및 최대 로드

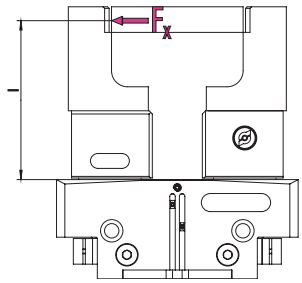

밸브에 대해서는 기술 데이터 표를 참조하십시오.

ⓘ 표시된 토크와 포스는 고정된 값이고 각 베이스 죠에 적용되며 동시에 발생할 수 있습니다.

기술 데이터

설명		BSWS-BR 125	BSWS-BR 125
ID		1555937	1555937
중량	[kg]	0.22	0.22
ID당 숫자		1	1
최소/최대 주위 온도	[°C]	5/130	5/130
로드 제한			
최대 허용 가능 로딩 토크	[Nm]	225	225
최대 허용 가능 포스 Fx	[N]	2815	2815
어댑터 핀			
설명		BSWS-AR 125	BSWS-AR 20
ID		0300095	1515474
중량	[kg]	0.1	0.1
ID당 숫자		2	2
최소/최대 주위 온도	[°C]	5/130	5/130

퀵 죠 체인지 시스템 BSWS-R

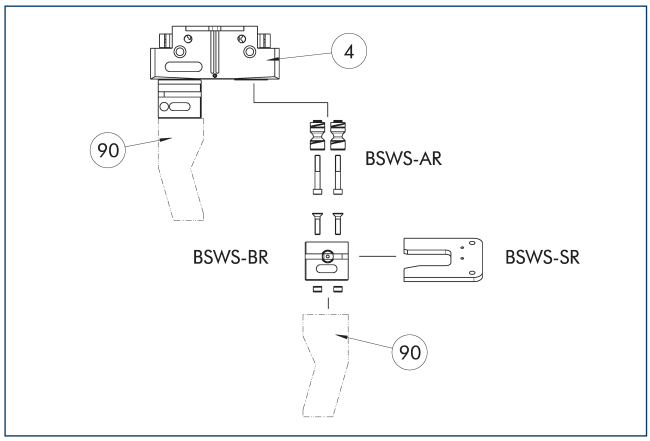

④ 그리퍼
⑨⓪ 고객맞춤식 그리퍼 핑거

해당 그림은 퀵 죠 체인지 시스템 BSWS-R의 부품에 대한 설계 및 개요를 보여줍니다.

어댑터 핀 BSWS-AR 125

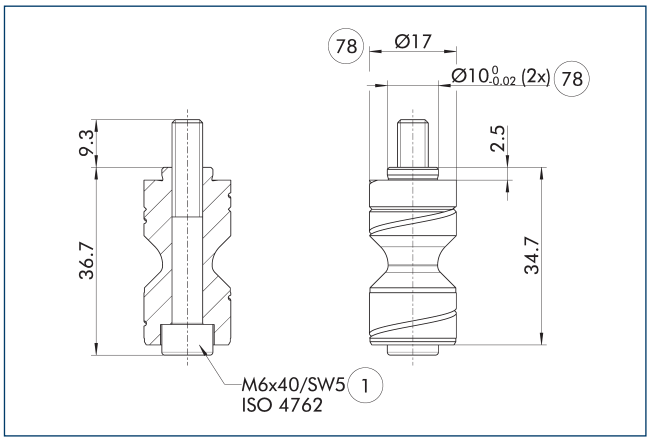

① 그리퍼 연결
⑦⑧ 센터링에 맞춤

BSWS-AR은 연결부 피팅의 크기가 다르기 때문에 그리퍼의 정밀 버전 788864와는 호환되지 않습니다.

ⓘ 두 개의 BSWS-AR(나사 포함) 어댑터 핀이 배송 범위에 포함되어 있습니다.

어댑터 핀 BSWS-AR 20

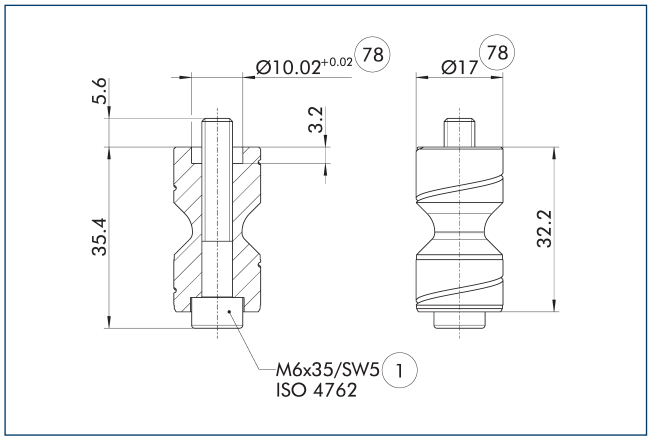

① 그리퍼 연결
⑦⑧ 센터링에 맞춤

해당 BSWS-AR 볼트는 센터링 슬리브가 그리퍼의 베이스 죠를 통해 가공되는 그리퍼 시리즈인 PGL-plus-P에 특히 적합합니다.

ⓘ 두 개의 BSWS-AR(나사 포함) 어댑터 핀이 배송 범위에 포함되어 있습니다.

퀵 죠 체인지 시스템 BSWS-BR 125

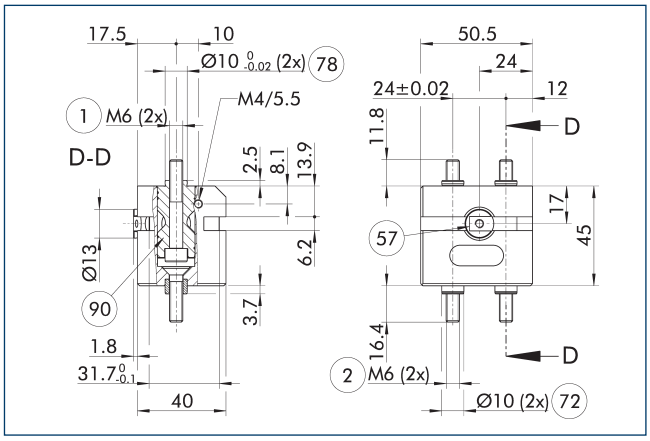

① 그리퍼 연결
② 핑거 연결
⑤⑦ 잠금
⑦⑫ 센터링 슬리브에 맞춤
⑦⑧ 센터링에 맞춤
⑨⓪ BSWS-AR 어댑터 핀(옵션으로 주문 가능)

해당 도면은 자동 퀵 죠 체인지 시스템 BSWS-R을 보여줍니다.

ⓘ 표시된 BSWS-AR 어댑터 핀은 BSWS-BR의 배송 범위에 포함되지 않으며 별도로 주문해야 합니다.

BSWS-R-PGZN-plus 125

자동 퀵 죠 체인지 시스템

보관 스테이션 설계

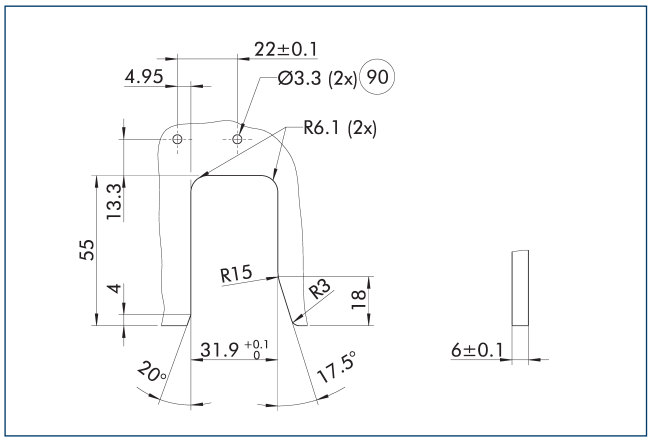

90 유도식 모니터링용 보어

도면은 기본 퀵 죠 체인지 시스템 BSWS-BR을 배치하기 위한 윤곽선의 제조 치수를 보여줍니다.

보관 스테이션 BSWS-SR

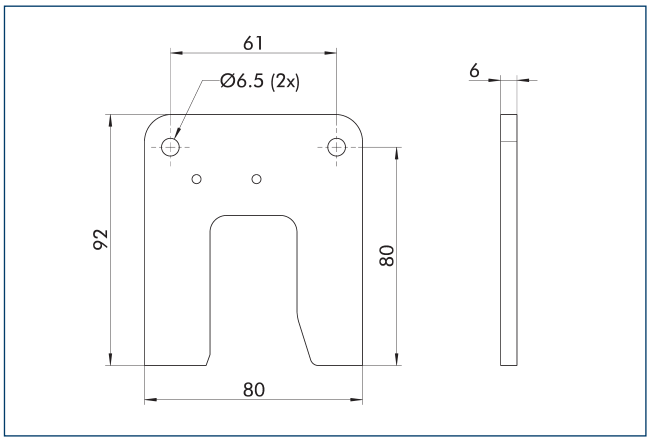

설명	ID	제공 범위
죠(Jaw) 퀵 체인지 시스템		
BSWS-SR 125	1555972	1

근접 스위치용 부속물 키트 IN 80

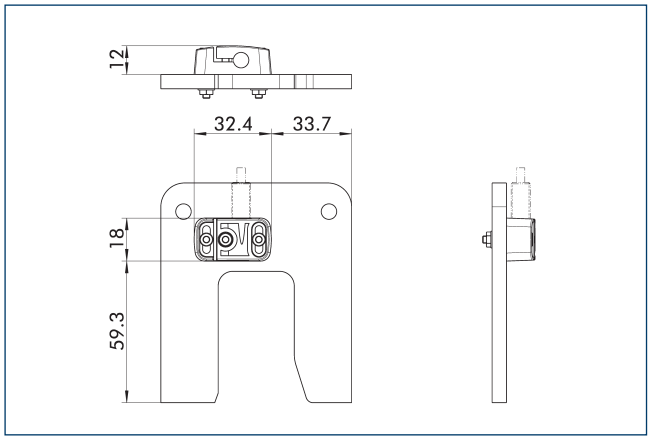

단부 위치 모니터링은 부속물 키트와 함께 설치 가능합니다.

설명	ID	제공 범위
근접 스위치용 부속물 키트		
AS-IN80-BSWS-SR 125/160	1561467	1

ⓘ 이 부속물 키트는 옵션으로 액세서리로 주문해야 합니다.

IN 80 근접 유도 스위치

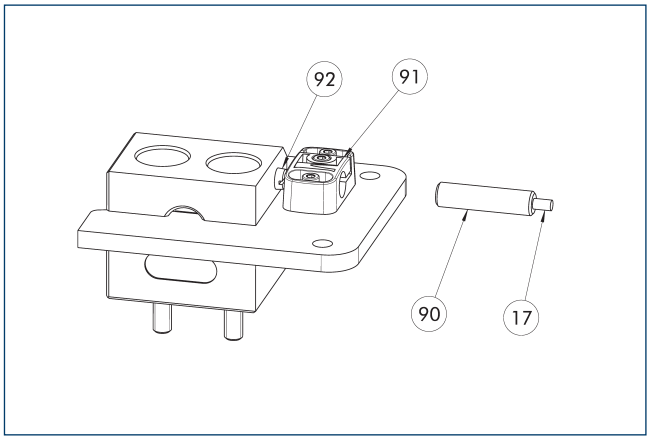

17 케이블 콘센트
90 센서 IN ...
91 센서 브라켓
92 센서 나사

단부 위치 모니터링은 부속물 키트와 함께 설치 가능합니다.

설명	ID	제공 범위
근접 스위치용 부속물 키트		
AS-IN80-BSWS-SR 125/160	1561467	1
근접 유도 스위치		
IN 80-S-M12	0301578	
IN 80-S-M8	0301478	
INK 80-S	0301550	

ⓘ 적재 스테이션당 하나의 센서(클로저/S)가 필요하며, 선택적으로 케이블 확장이 필요합니다. 이 부속물 키트는 옵션으로 액세서리로 주문해야 합니다. 센서 케이블의 경우 최소 허용 가능 휨 반경을 확인하시기 바랍니다. 보통은 35 mm입니다.

BSWS-R-PGZN-plus 160

자동 퀵 죠 체인지 시스템

부하 다이어그램

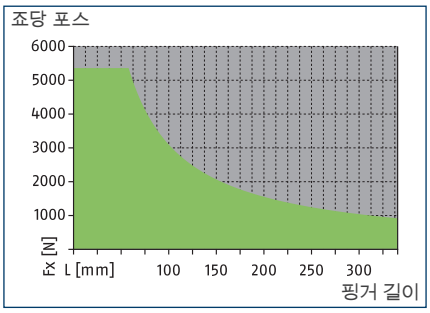

허용 범위

허용 불가 범위

치수 및 최대 로드

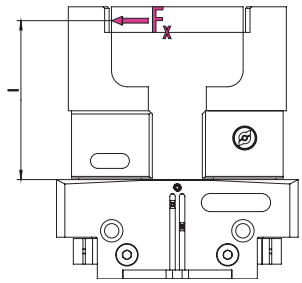

밸브에 대해서는 기술 데이터 표를 참조하십시오.

ⓘ 표시된 토크와 포스는 고정된 값이고 각 베이스 죠에 적용되며 동시에 발생할 수 있습니다.

기술 데이터

설명		BSWS-BR 160	BSWS-BR 160
ID		1555940	1555940
중량	[kg]	0.46	0.46
ID당 숫자		1	1
최소/최대 주위 온도	[°C]	5/130	5/130
로드 제한			
최대 허용 가능 로딩 토크	[Nm]	310	310
최대 허용 가능 포스 Fx	[N]	5360	5360
어댑터 핀			
설명		BSWS-AR 160	BSWS-AR 25
ID		0300096	1515477
중량	[kg]	0.19	0.19
ID당 숫자		2	2
최소/최대 주위 온도	[°C]	5/130	5/130

퀵 죠 체인지 시스템 BSWS-R

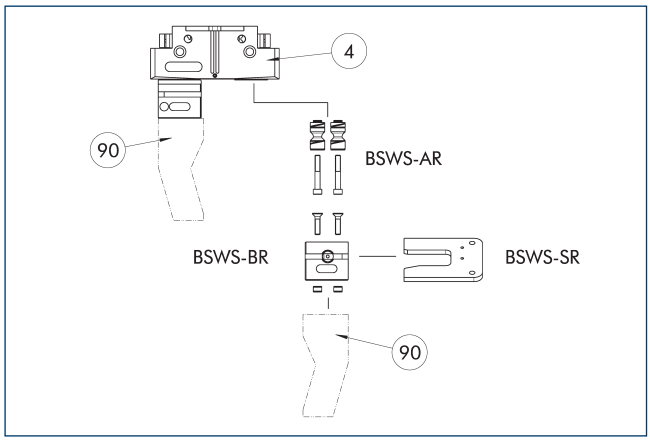

④ 그리퍼
⑨⓪ 고객맞춤식 그리퍼 핑거

해당 그림은 퀵 죠 체인지 시스템 BSWS-R의 부품에 대한 설계 및 개요를 보여줍니다.

어댑터 핀 BSWS-AR 160

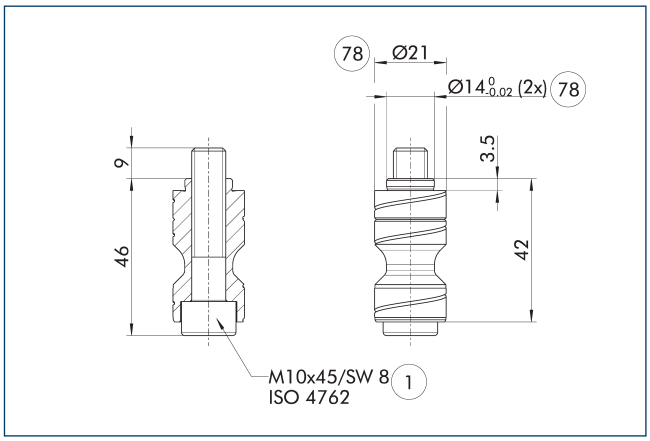

① 그리퍼 연결
⑦⑧ 센터링에 맞춤

BSWS-AR은 연결부 피팅의 크기가 다르기 때문에 그리퍼의 정밀 버전 788864와는 호환되지 않습니다.

ⓘ 두 개의 BSWS-AR(나사 포함) 어댑터 핀이 배송 범위에 포함되어 있습니다.

어댑터 핀 BSWS-AR 25

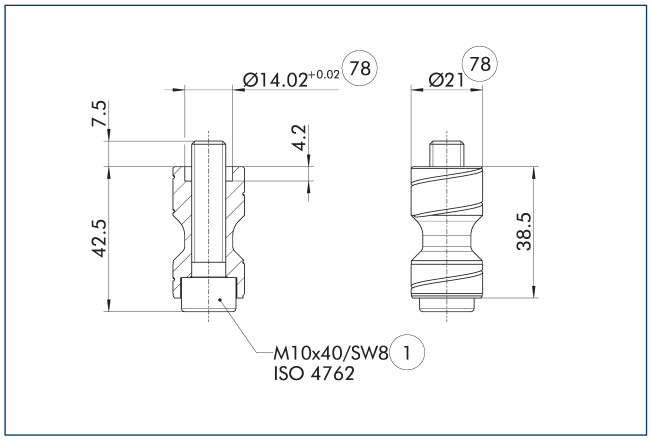

① 그리퍼 연결
⑦⑧ 센터링에 맞춤

해당 BSWS-AR 볼트는 센터링 슬리브가 그리퍼의 베이스 죠를 통해 가공되는 그리퍼 시리즈인 PGL-plus-P에 특히 적합합니다.

ⓘ 두 개의 BSWS-AR(나사 포함) 어댑터 핀이 배송 범위에 포함되어 있습니다.

퀵 죠 체인지 시스템 BSWS-BR 160

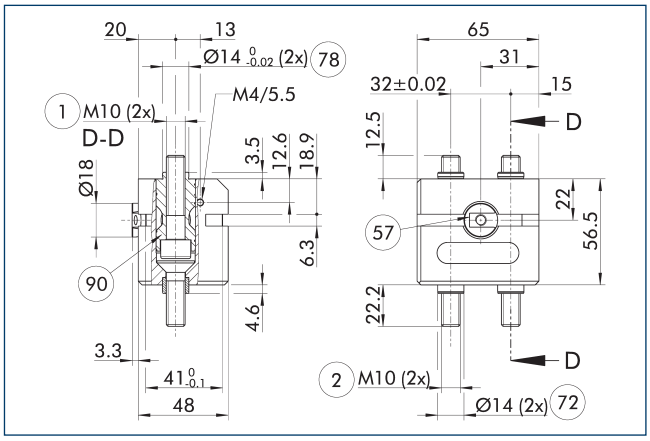

① 그리퍼 연결
② 핑거 연결
⑤⑦ 잠금
⑦⑫ 센터링 슬리브에 맞춤
⑦⑧ 센터링에 맞춤
⑨⓪ BSWS-AR 어댑터 핀(옵션으로 주문 가능)

해당 도면은 자동 퀵 죠 체인지 시스템 BSWS-R을 보여줍니다.

ⓘ 표시된 BSWS-AR 어댑터 핀은 BSWS-BR의 배송 범위에 포함되지 않으며 별도로 주문해야 합니다.

BSWS-R-PGZN-plus 160

자동 퀵 죠 체인지 시스템

보관 스테이션 설계

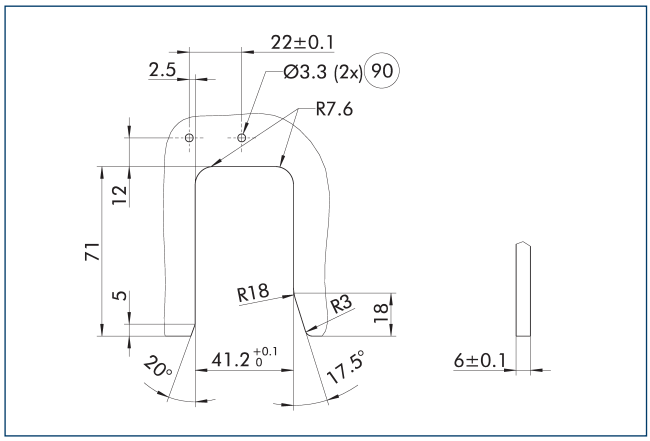

90 유도식 모니터링용 보어

도면은 기본 퀵 죠 체인지 시스템 BSWS-BR을 배치하기 위한 윤곽선의 제조 치수를 보여줍니다.

보관 스테이션 BSWS-SR

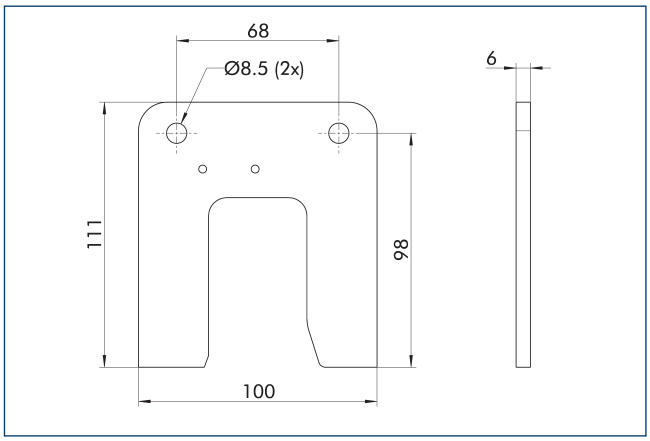

설명	ID	제공 범위
죠(Jaw) 퀵 체인지 시스템		
BSWS-SR 160	1555974	1

근접 스위치용 부속물 키트 IN 80

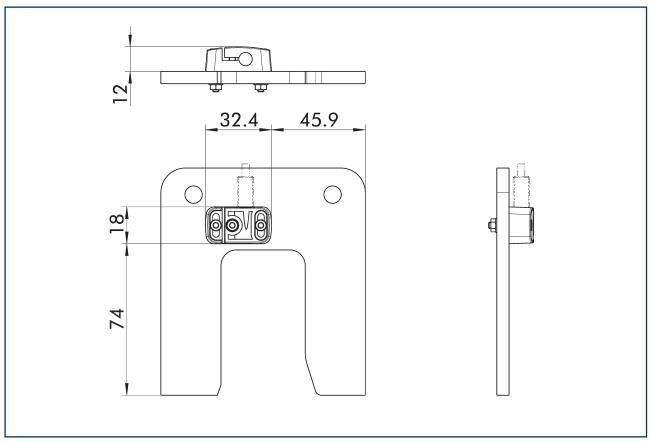

단부 위치 모니터링은 부속물 키트와 함께 설치 가능합니다.

설명	ID	제공 범위
근접 스위치용 부속물 키트		
AS-IN80-BSWS-SR 125/160	1561467	1

ⓘ 이 부속물 키트는 옵션으로 액세서리로 주문해야 합니다.

IN 80 근접 유도 스위치

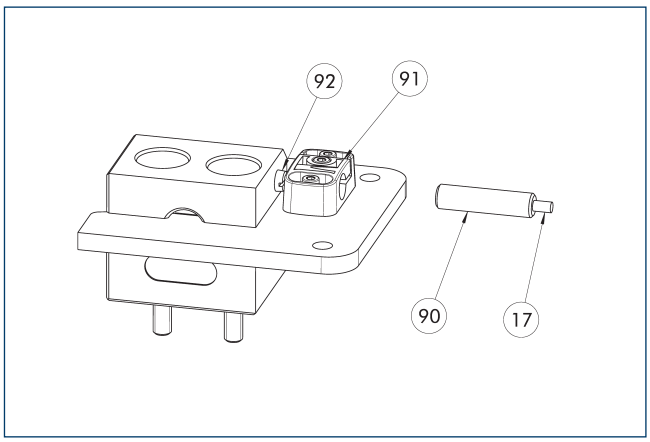

17 케이블 콘센트
90 센서 IN ...
91 센서 브라켓
92 센서 나사

단부 위치 모니터링은 부속물 키트와 함께 설치 가능합니다.

설명	ID	제공 범위
근접 스위치용 부속물 키트		
AS-IN80-BSWS-SR 125/160	1561467	1
근접 유도 스위치		
IN 80-S-M12	0301578	
IN 80-S-M8	0301478	
INK 80-S	0301550	

ⓘ 적재 스테이션당 하나의 센서(클로저/S)가 필요하며, 선택적으로 케이블 확장이 필요합니다. 이 부속물 키트는 옵션으로 액세서리로 주문해야 합니다. 센서 케이블의 경우 최소 허용 가능 휨 반경을 확인하시기 바랍니다. 보통은 35 mm입니다.

BSWS-R-PGZN-plus 200

자동 퀵 죠 체인지 시스템

부하 다이어그램

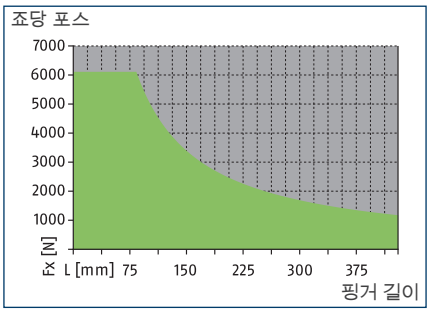

허용 범위

허용 불가 범위

치수 및 최대 로드

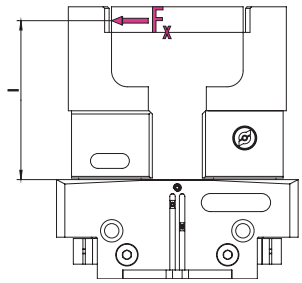

밸브에 대해서는 기술 데이터 표를 참조하십시오.

ⓘ 표시된 토크와 포스는 고정된 값이고 각 베이스 죠에 적용되며 동시에 발생할 수 있습니다.

기술 데이터

설명		BSWS-BR 200
ID		1555942
중량	[kg]	0.97
ID당 숫자		1
최소/최대 주위 온도	[°C]	5/130
로드 제한		
최대 허용 가능 로딩 토크	[Nm]	510
최대 허용 가능 포스 Fx	[N]	6110
어댑터 핀		
설명		BSWS-AR 200
ID		1453341
중량	[kg]	0.45
ID당 숫자		2
최소/최대 주위 온도	[°C]	5/130

퀵 죠 체인지 시스템 BSWS-R

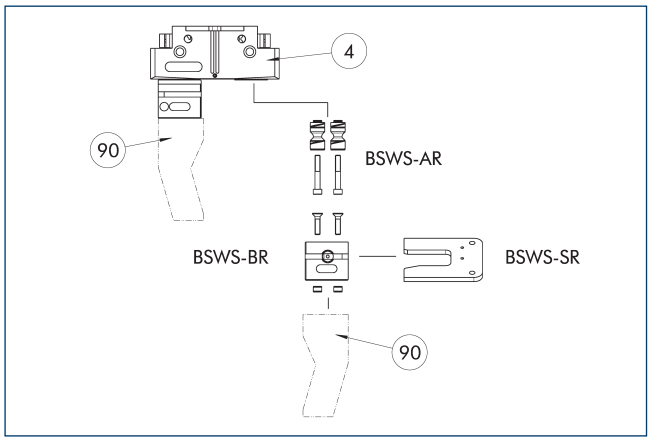

④ 그리퍼

⑨⓪ 고객맞춤식 그리퍼 핑거

해당 그림은 퀵 죠 체인지 시스템 BSWS-R의 부품에 대한 설계 및 개요를 보여줍니다.

어댑터 핀 BSWS-AR 200

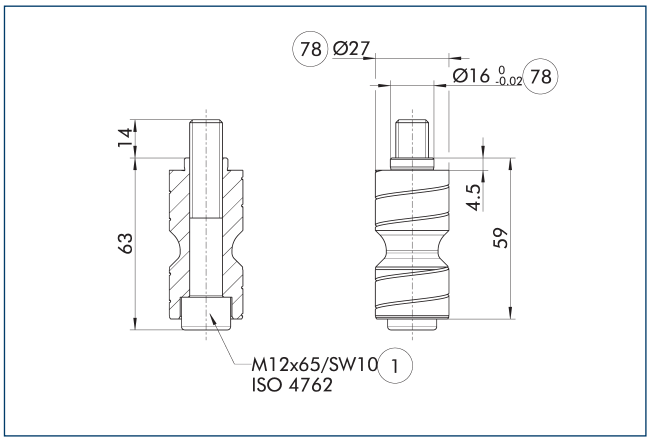

① 그리퍼 연결

⑦⑧ 센터링에 맞춤

BSWS-AR은 연결부 피팅의 크기가 다르기 때문에 그리퍼의 정밀 버전 788864와는 호환되지 않습니다.

ⓘ 두 개의 BSWS-AR(나사 포함) 어댑터 핀이 배송 범위에 포함되어 있습니다.

퀵 죠 체인지 시스템 BSWS-BR 200

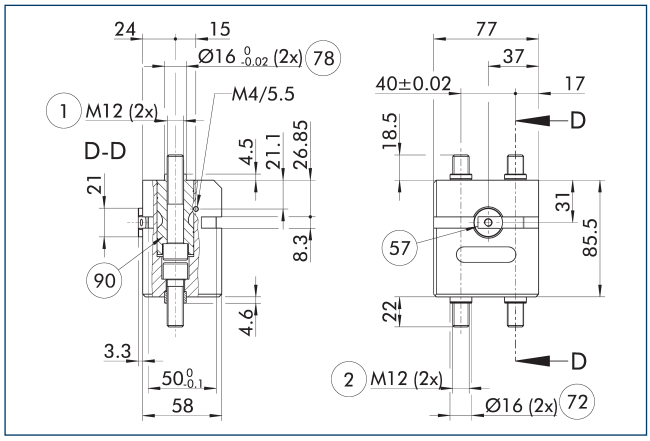

① 그리퍼 연결
② 핑거 연결
⑤⑦ 잠금

⑦② 센터링 슬리브에 맞춤
⑦⑧ 센터링에 맞춤
⑨⓪ BSWS-AR 어댑터 핀(옵션으로 주문 가능)

해당 도면은 자동 퀵 죠 체인지 시스템 BSWS-R을 보여줍니다.

ⓘ 표시된 BSWS-AR 어댑터 핀은 BSWS-BR의 배송 범위에 포함되지 않으며 별도로 주문해야 합니다.

퀵 죠 체인지 시스템 BSWS-UR 200

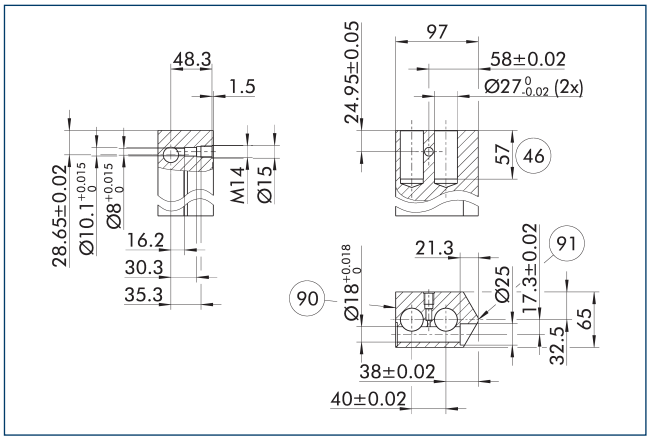

⑨⓪ 잠금 측

⑨① 측면 그리퍼 센터

BSWS-AR의 잠금 메커니즘은 그림에 보여지는 그대로 설치되어야 합니다. 예를 들어, 미러로 반전된 설치는 작동하지 않습니다. SCHUNK BSWS-UR의 3D CAD 템플릿을 온라인으로 이용할 수 있습니다.

ⓘ 잠금 메커니즘만이 납품 범위에 포함됩니다. 그림은 고객맞춤형 핑거의 제조 치수를 보여줍니다. 표면은 내마모성이어야 합니다. 예: 경질 알루미늄.

보관 스테이션 설계

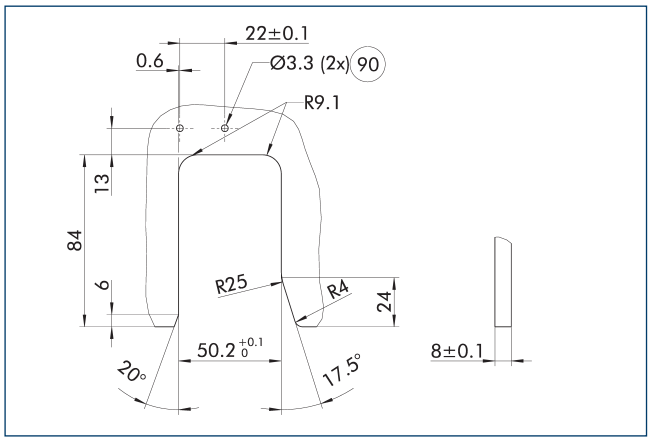

(90) 유도식 모니터링용 보어

도면은 기본 퀵 죠 체인지 시스템 BSWS-BR을 배치하기 위한 윤곽선의 제조 치수를 보여줍니다.

보관 스테이션 BSWS-SR

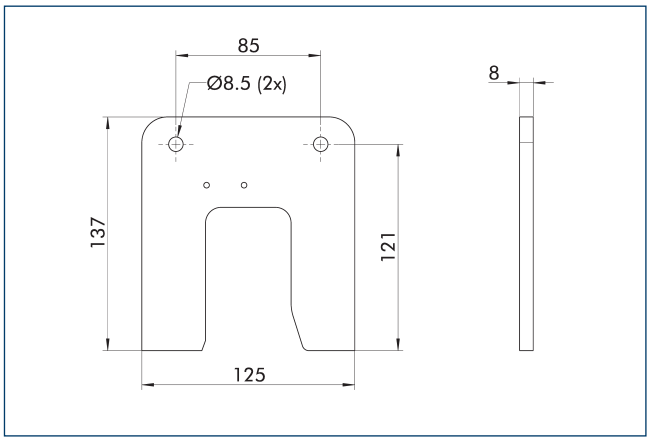

설명	ID	제공 범위
죠(Jaw) 퀵 체인지 시스템		
BSWS-SR 200	1555976	1

근접 스위치용 부속물 키트 IN 80

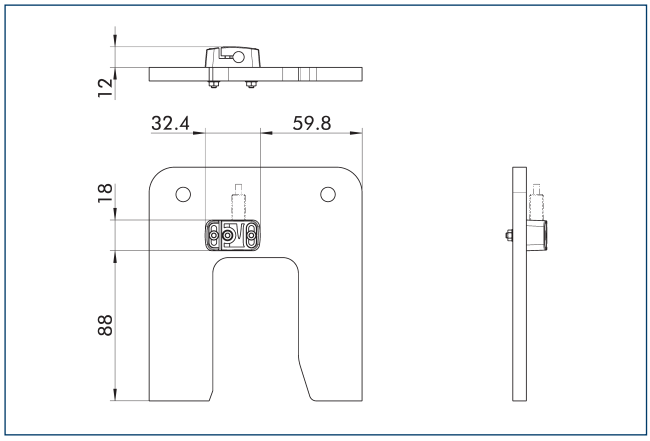

단부 위치 모니터링은 부속물 키트와 함께 설치 가능합니다.

설명	ID	제공 범위
근접 스위치용 부속물 키트		
AS-IN80-BSWS-SR 200	1561469	1

ⓘ 이 부속물 키트는 옵션으로 액세서리로 주문해야 합니다.

IN 80 근접 유도 스위치

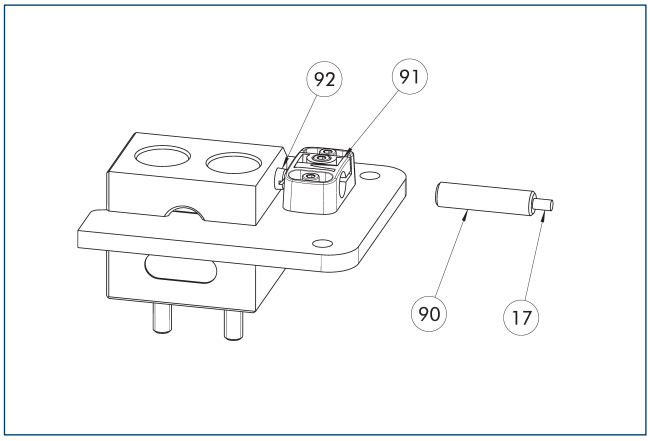

(17) 케이블 콘센트
(91) 센서 브라켓
(90) 센서 IN ...
(92) 센서 나사

단부 위치 모니터링은 부속물 키트와 함께 설치 가능합니다.

설명	ID	제공 범위
근접 스위치용 부속물 키트		
AS-IN80-BSWS-SR 200	1561469	1
근접 유도 스위치		
IN 80-S-M12	0301578	
IN 80-S-M8	0301478	
INK 80-S	0301550	

ⓘ 적재 스테이션당 하나의 센서(클로저/S)가 필요하며, 선택적으로 케이블 확장이 필요합니다. 이 부속물 키트는 옵션으로 액세서리로 주문해야 합니다. 센서 케이블의 경우 최소 허용 가능 휨 반경을 확인하시기 바랍니다. 보통은 35 mm입니다.

BSWS-R-PGZN-plus 240

자동 퀵 죠 체인지 시스템

부하 다이어그램

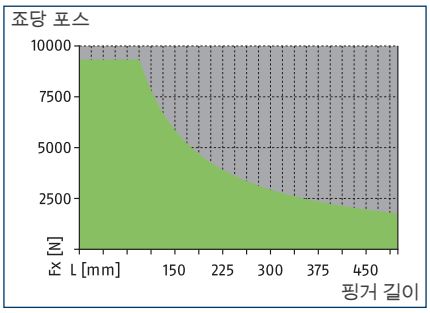

허용 범위

허용 불가 범위

치수 및 최대 로드

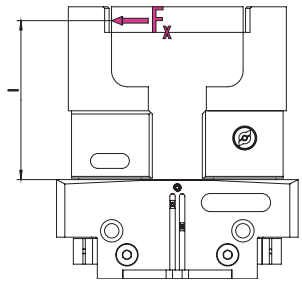

밸브에 대해서는 기술 데이터 표를 참조하십시오.

ⓘ 표시된 토크와 포스는 고정된 값이고 각 베이스 죠에 적용되며 동시에 발생할 수 있습니다.

기술 데이터

설명		BSWS-BR 240
ID		1555943
중량	[kg]	1.49
ID당 숫자		1
최소/최대 주위 온도	[°C]	5/130
로드 제한		
최대 허용 가능 로딩 토크	[Nm]	880
최대 허용 가능 포스 Fx	[N]	9330
어댑터 핀		
설명		BSWS-AR 240
ID		1453342
중량	[kg]	0.71
ID당 숫자		2
최소/최대 주위 온도	[°C]	5/130

퀵 죠 체인지 시스템 BSWS-R

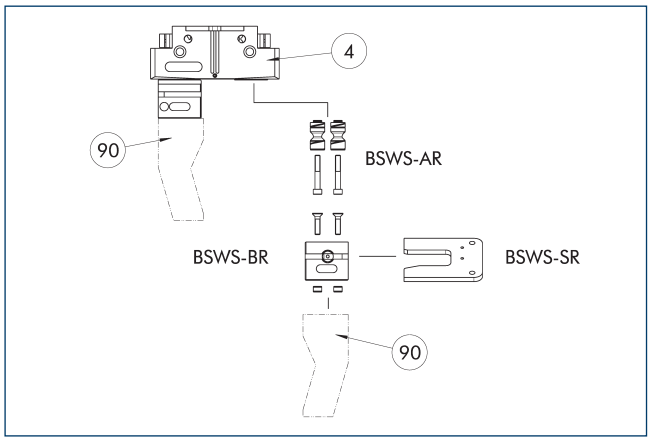

④ 그리퍼
⑨⓪ 고객맞춤식 그리퍼 핑거

해당 그림은 퀵 죠 체인지 시스템 BSWS-R의 부품에 대한 설계 및 개요를 보여줍니다.

어댑터 핀 BSWS-AR 240

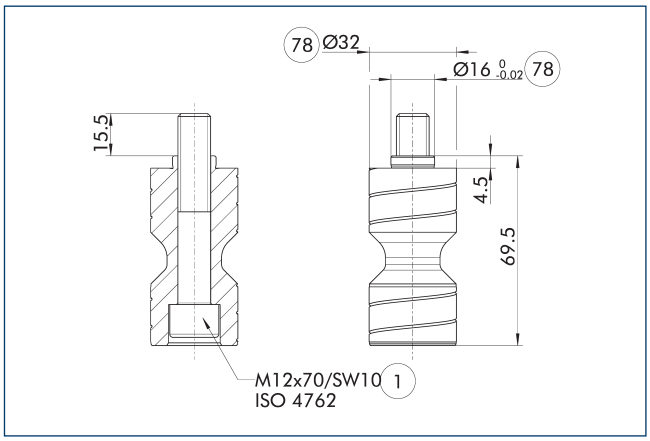

① 그리퍼 연결
⑦⑧ 센터링에 맞춤

BSWS-AR은 연결부 피팅의 크기가 다르기 때문에 그리퍼의 정밀 버전 788864와는 호환되지 않습니다.

ⓘ 두 개의 BSWS-AR(나사 포함) 어댑터 핀이 배송 범위에 포함되어 있습니다.

퀵 죠 체인지 시스템 BSWS-BR 240

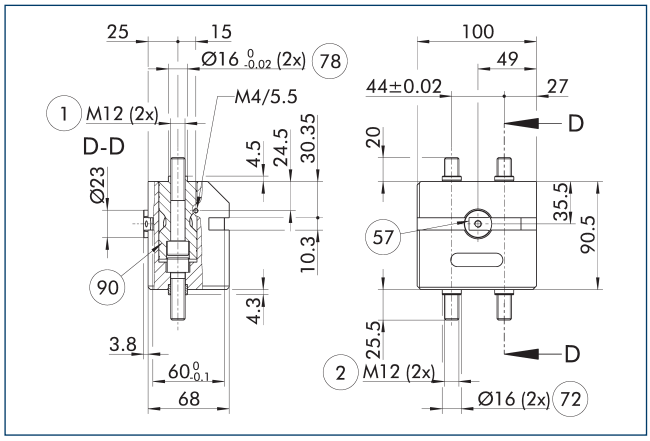

① 그리퍼 연결
② 핑거 연결
⑤⑦ 잠금
⑦② 센터링 슬리브에 맞춤
⑦⑧ 센터링에 맞춤
⑨⓪ BSWS-AR 어댑터 핀(옵션으로 주문 가능)

해당 도면은 자동 퀵 죠 체인지 시스템 BSWS-R을 보여줍니다.

ⓘ 표시된 BSWS-AR 어댑터 핀은 BSWS-BR의 배송 범위에 포함되지 않으며 별도로 주문해야 합니다.

퀵 죠 체인지 시스템 BSWS-UR 240

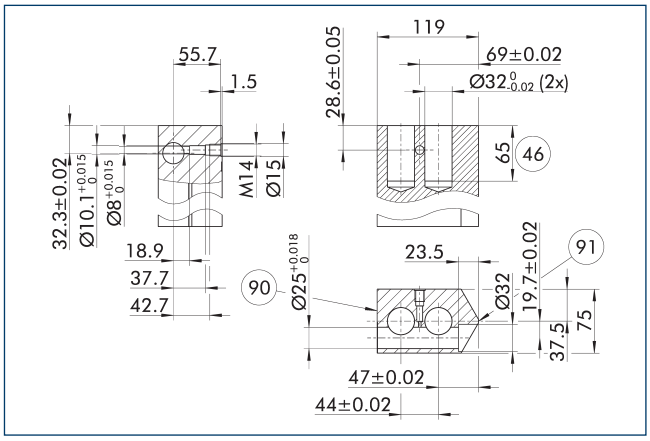

⑨⓪ 잠금 측
⑨① 측면 그리퍼 센터

BSWS-AR의 잠금 메커니즘은 그림에 보여지는 그대로 설치되어야 합니다. 예를 들어, 미러로 반전된 설치는 작동하지 않습니다. SCHUNK BSWS-UR의 3D CAD 템플릿을 온라인으로 이용할 수 있습니다.

ⓘ 잠금 메커니즘만이 납품 범위에 포함됩니다. 그림은 고객맞춤형 핑거의 제조 치수를 보여줍니다. 표면은 내마모성이어야 합니다. 예: 경질 알루미늄.

BSWS-R-PGZN-plus 240

자동 퀵 죠 체인지 시스템

보관 스테이션 설계

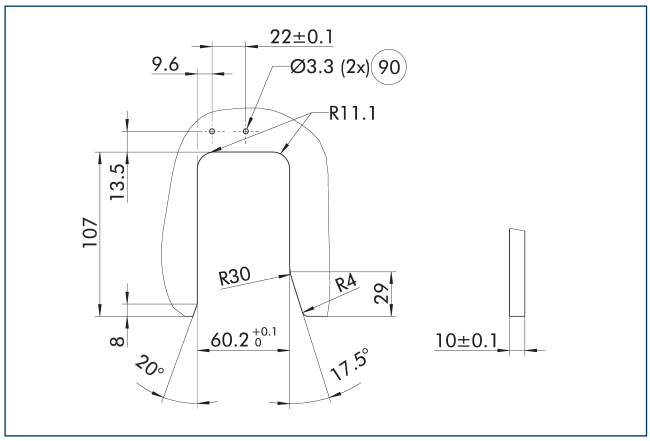

90 유도식 모니터링용 보어

도면은 기본 퀵 죠 체인지 시스템 BSWS-BR을 배치하기 위한 윤곽선의 제조 치수를 보여줍니다.

보관 스테이션 BSWS-SR

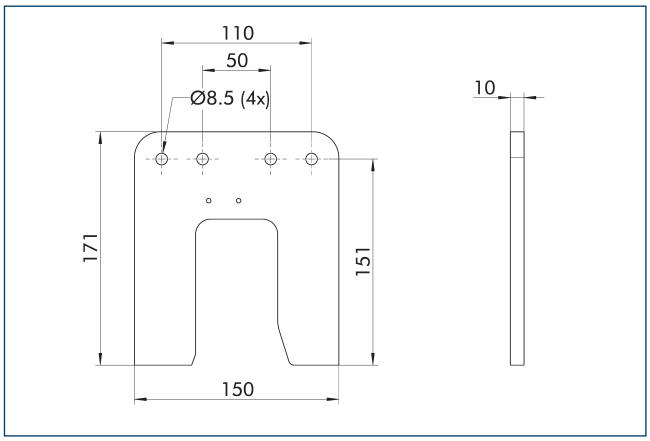

설명	ID	제공 범위
죠(Jaw) 퀵 체인지 시스템		
BSWS-SR 240	1555978	1

근접 스위치용 부속물 키트 IN 80

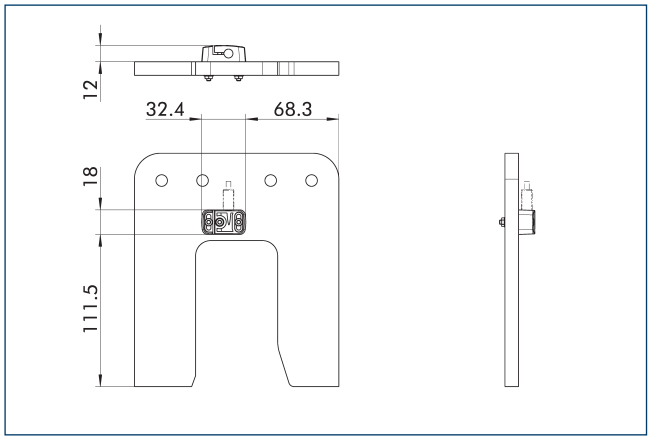

단부 위치 모니터링은 부속물 키트와 함께 설치 가능합니다.

설명	ID	
근접 스위치용 부속물 키트		
AS-IN80-BSWS-SR 240/300	1561481	

ⓘ 이 부속물 키트는 옵션으로 액세서리로 주문해야 합니다.

IN 80 근접 유도 스위치

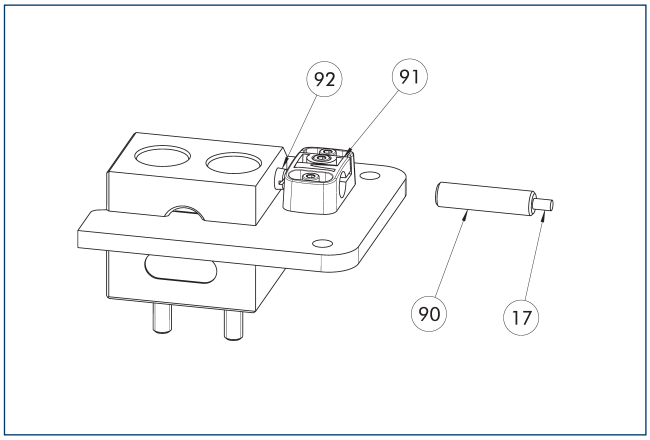

17 케이블 콘센트
91 센서 브라켓
90 센서 IN ...
92 센서 나사

단부 위치 모니터링은 부속물 키트와 함께 설치 가능합니다.

설명	ID	
근접 스위치용 부속물 키트		
AS-IN80-BSWS-SR 240/300	1561481	
근접 유도 스위치		
IN 80-S-M12	0301578	
IN 80-S-M8	0301478	
INK 80-S	0301550	

ⓘ 적재 스테이션당 하나의 센서(클로저/S)가 필요하며, 선택적으로 케이블 확장이 필요합니다. 이 부속물 키트는 옵션으로 액세서리로 주문해야 합니다. 센서 케이블의 경우 최소 허용 가능 휨 반경을 확인하시기 바랍니다. 보통은 35 mm입니다.

BSWS-R-PGZN-plus 300

자동 퀵 죠 체인지 시스템

부하 다이어그램

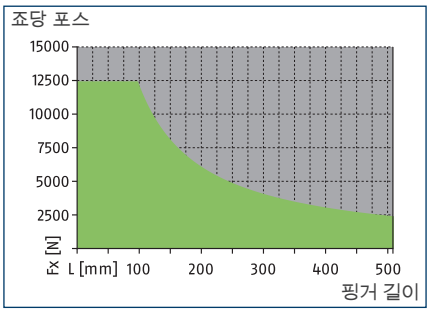

허용 범위

허용 불가 범위

치수 및 최대 로드

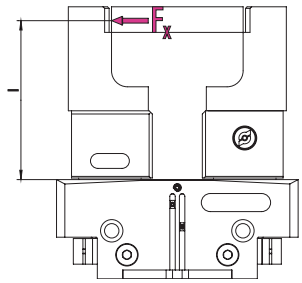

밸브에 대해서는 기술 데이터 표를 참조하십시오.

ⓘ 표시된 토크와 포스는 고정된 값이고 각 베이스 죠에 적용되며 동시에 발생할 수 있습니다.

기술 데이터

설명		BSWS-BR 300
ID		1555944
중량	[kg]	1.98
ID당 숫자		1
최소/최대 주위 온도	[°C]	5/130
로드 제한		
최대 허용 가능 로딩 토크	[Nm]	1220
최대 허용 가능 포스 Fx	[N]	12430
어댑터 핀		
설명		BSWS-AR 300
ID		1453343
중량	[kg]	1.06
ID당 숫자		2
최소/최대 주위 온도	[°C]	5/130

퀵 죠 체인지 시스템 BSWS-R

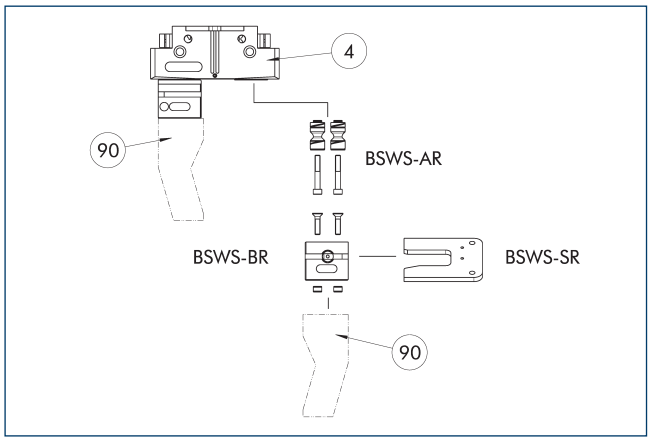

④ 그리퍼
⑨⓪ 고객맞춤식 그리퍼 핑거

해당 그림은 퀵 죠 체인지 시스템 BSWS-R의 부품에 대한 설계 및 개요를 보여줍니다.

퀵 죠 체인지 시스템 BSWS-BR 300

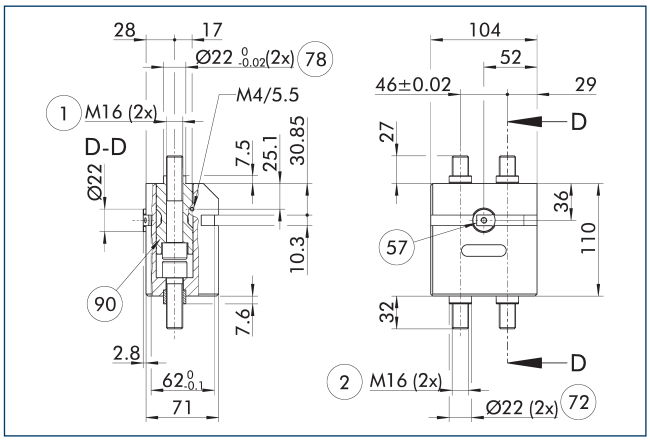

① 그리퍼 연결
② 핑거 연결
⑤⑦ 잠금
⑦② 센터링 슬리브에 맞춤
⑦⑧ 센터링에 맞춤
⑨⓪ BSWS-AR 어댑터 핀(옵션으로 주문 가능)

해당 도면은 자동 퀵 죠 체인지 시스템 BSWS-R을 보여줍니다.

ⓘ 표시된 BSWS-AR 어댑터 핀은 BSWS-BR의 배송 범위에 포함되지 않으며 별도로 주문해야 합니다.

핑거 블랭크 BSWS-ABR-PGZN-plus 300

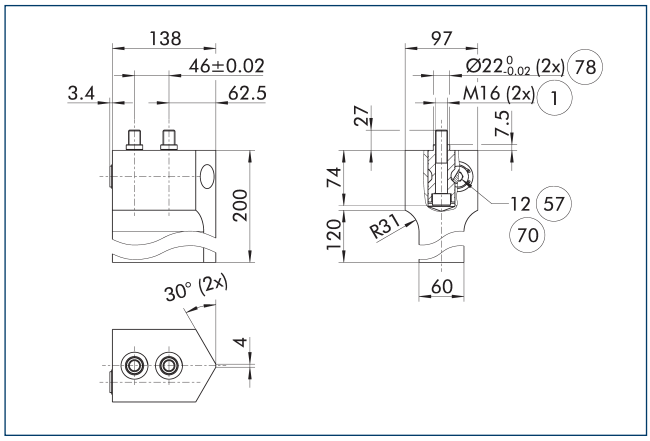

① 그리퍼 연결
⑤⑦ 잠금
⑦⓪ 렌치 크기
⑦⑧ 센터링에 맞춤

그림은 고객이 재작업할 수 있는 죠 퀵 체인지 시스템이 있는 핑거 블랭크를 보여줍니다.

ⓘ 표시된 BSWS-AR 어댑터 핀은 핑거 블랭크 BSWS-ABR/SBR-PGZN-plus의 배송 범위에 포함되지 않으며 별도로 주문해야 합니다.

보관 스테이션 설계

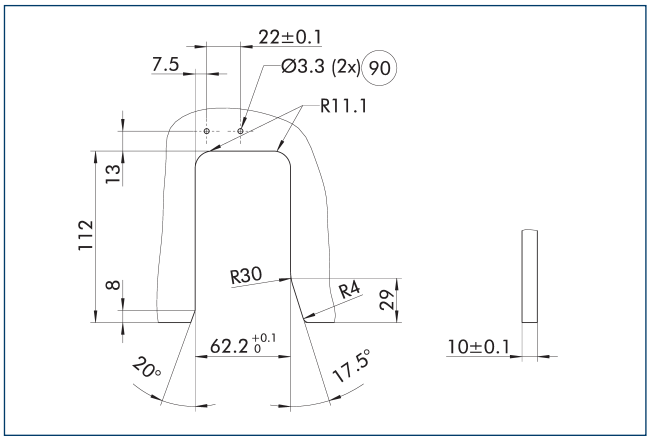

⑨⓪ 유도식 모니터링용 보어

보관 스테이션 BSWS-SR

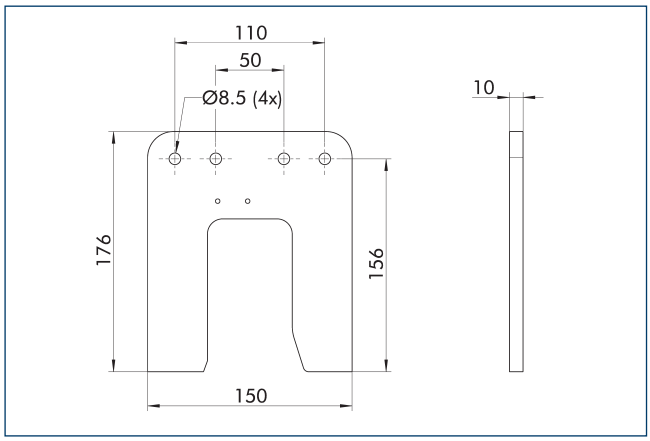

설명	ID	제공 범위
죠(Jaw) 퀵 체인지 시스템		
BSWS-SR 300	1555982	1

근접 스위치용 부속물 키트 IN 80

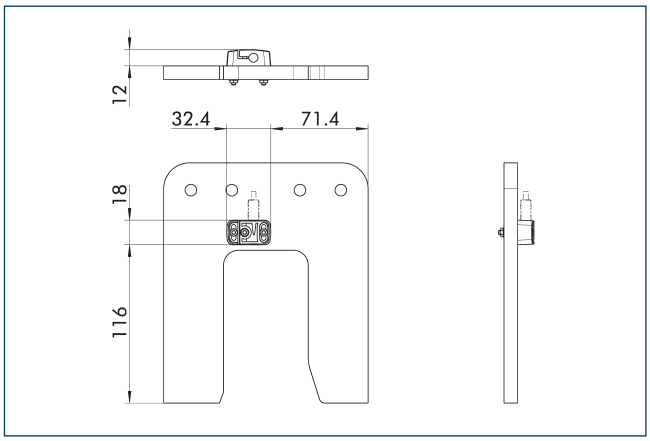

단부 위치 모니터링은 부속물 키트와 함께 설치 가능합니다.

설명	ID	
근접 스위치용 부속물 키트		
AS-IN80-BSWS-SR 240/300	1561481	

ⓘ 이 부속물 키트는 옵션으로 액세서리로 주문해야 합니다.

IN 80 근접 유도 스위치

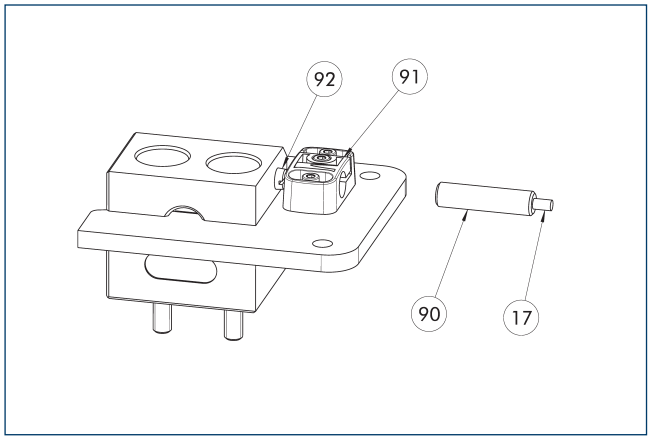

(17) 케이블 콘센트
(90) 센서 IN ...
(91) 센서 브라켓
(92) 센서 나사

단부 위치 모니터링은 부속물 키트와 함께 설치 가능합니다.

설명	ID	
근접 스위치용 부속물 키트		
AS-IN80-BSWS-SR 240/300	1561481	
근접 유도 스위치		
IN 80-S-M12	0301578	
IN 80-S-M8	0301478	
INK 80-S	0301550	

ⓘ 적재 스테이션당 하나의 센서(클로저/S)가 필요하며, 선택적으로 케이블 확장이 필요합니다. 이 부속물 키트는 옵션으로 액세서리로 주문해야 합니다. 센서 케이블의 경우 최소 허용 가능 휨 반경을 확인하시기 바랍니다. 보통은 35 mm입니다.

SCHUNK GmbH & Co. KG
Spann- und Greiftechnik

Bahnhofstr. 106 - 134
D-74348 Lauffen/Neckar
Tel. +49-7133-103-0
Fax +49-7133-103-2399
info@de.schunk.com
schunk.com

Folgen Sie uns | *Follow us*

2024-02-19 © 2024 SCHUNK GmbH & Co. KG