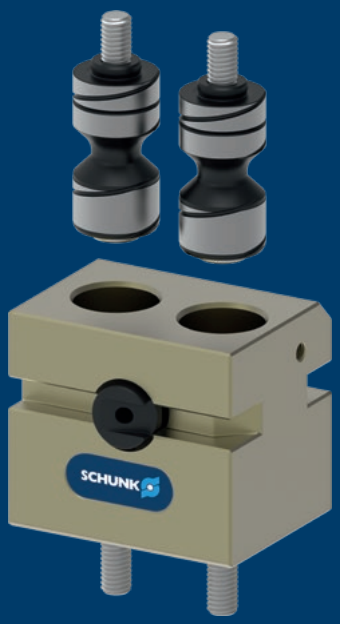

Superior Clamping and Gripping

产品参数表

自动化卡爪快换系统 BSWS-R-PGZN-plus

快速。 灵活 成本效益。
自动手爪快换系统 BSWS-R

通过 BSWS-R 自动快速换爪系统可自动快速更换机械手手指。这提高了机械手的灵活性，同时实现了机器无人值守运行。与更换整个机械手相比，BSWS-R 可以经济高效地自动更换工件专用的机械手手指。

应用领域

用于使用各种机械手手指在干净或略微脏污的环境中搬运不同形状的各种工件。适用于所有无法进行手动更换的流程。

优点 – 为您带来的益处

自动更换机械手夹爪 简单，无需耗能，无需人工干预，完全由机器人完成

同时适用于协作机器人 储存站借助弹性安装防止机器人超载

PGN-plus-P 指纹 可普遍应用于各种机械手系列中并进行改装

简单的手指设计 无需再用螺丝拧开定制的机械手手指，只需要在机械指上刻上螺纹即可

工艺可靠性 通过感应式接近开关监控储存站中机械手手指是否到位

无需担心混淆机械手夹爪 使用 RFID 数据采集器对手指编码

规格
数量: 9

m
重量
0.01 .. 1.98 kg

功能描述

BSWS-R 由一个底座和两个连接销钉组成，前者紧固在要更换的工件专用手指上，后者则固定在机械手的基爪上。适形锁定机构保证快速更换机械手手指。通过收回储存站来更换机械手，从而激活锁定机构。因此，当向上伸出时，机械手手指仍留在储存站中。每个机械手夹爪均需要两个连接销（= 一套 BSWS-AR），一个底座（BSWS-BR）和一个储存站（= BSWS-SR）。

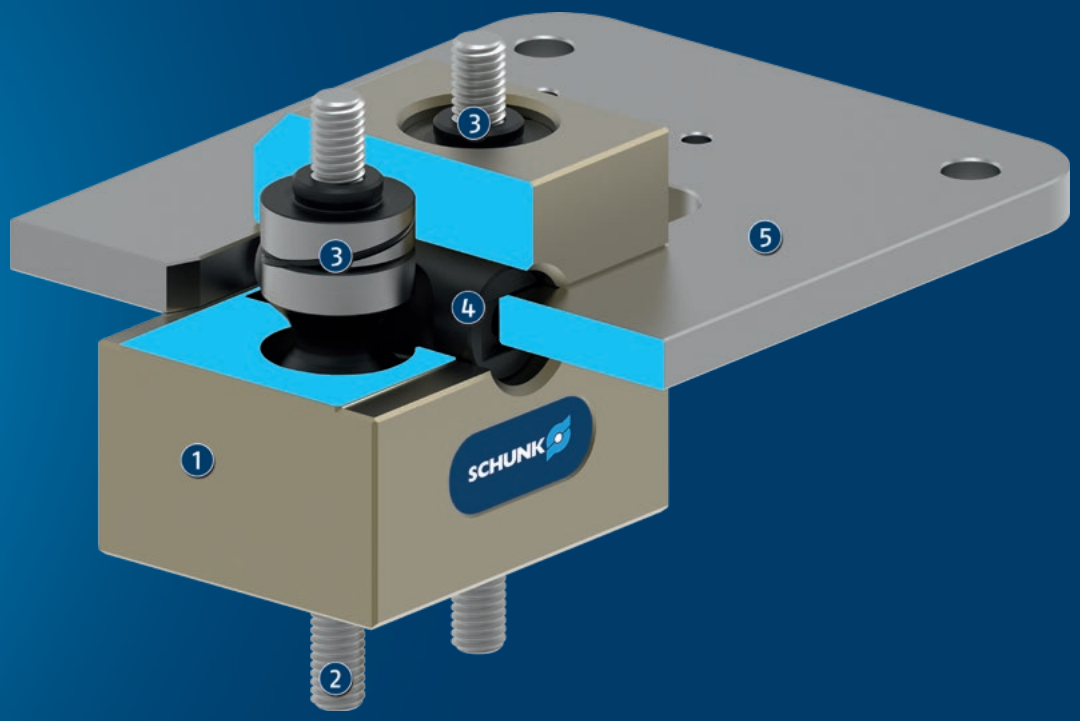

① BSWS-BR 基础快速换爪系统

② 工件专用机械手手指的固定

③ 连接销 BSWS-AR 用于固定在机械手基爪上

④ 弹簧预装锁销

⑤ 储存站 BSWS-SR 用于存放工件专用机械手手指，包括基础夹爪快换系统 BSWS-BR

详细功能说明

自动快速换爪系统 BSWS-BR/BSWS-AR

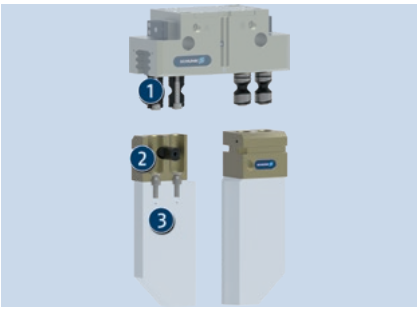

将基础的 BSWS-BR（牢固地拧紧在工件专用机械手手指上）和连接销 BSWS-AR（牢固地拧紧在机械手的基爪上）组合使用，可以自动更换机械手夹爪。

1. 夹爪快换连接 BSWS-AR
2. BSWS-BR 基础快速换爪系统
3. 工件专用机械手手指

没有 BSWS-AR 连接销时，BSWS-BR 将处于锁定状态

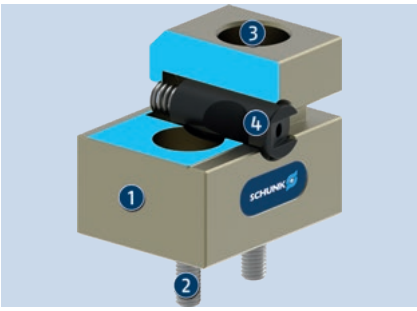

锁定销预装有弹簧，标准为锁定状态。机械手必须收回储存站 BSWS-SR 后才能进行更换。

1. BSWS-BR 基础快速换爪系统
2. 用于固定工件专用机械手手指的连接件
3. 夹爪快换连接 BSWS-AR 的安装孔
4. 弹簧预装锁销

没有 BSWS-AR 连接销时，储存站 BSWS-SR 中的 BSWS-BR 将处于解锁状态

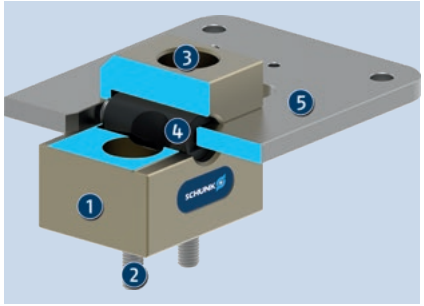

当基础的 BSWS-BR 移动到储存站 BSWS-SR 时，锁定销将压在弹簧上并解锁。现在可以将连接销 BSWS-AR 收回/伸展到基础的 BSWS-BR 中。

1. BSWS-BR 基础快速换爪系统
2. 用于固定工件专用机械手手指的连接件
3. 夹爪快换连接 BSWS-AR 的安装孔
4. 弹簧预装锁销
5. 储存站 BSWS-SR

有 BSWS-AR 连接销时，储存站 BSWS-SR 中的 BSWS-BR 将处于解锁状态

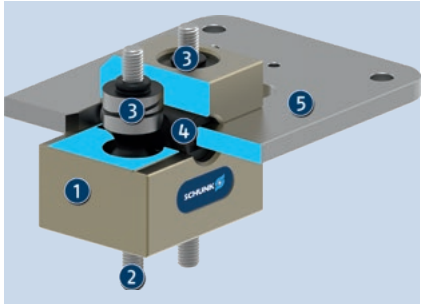

如需锁定基础 BSWS-BR 中的连接销 BSWS-AR，只需移出储存站 BSWS-SR 即可。

1. BSWS-BR 基础快速换爪系统
2. 用于固定工件专用机械手手指的连接件
3. 夹爪快换连接 BSWS-AR
4. 弹簧预装锁销

有 BSWS-AR 连接销时，BSWS-BR 将处于锁定状态

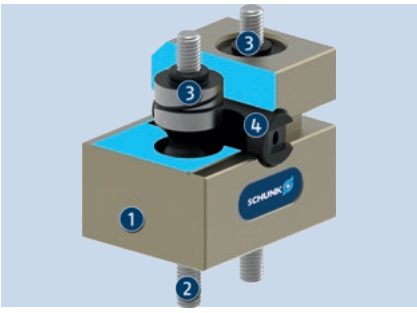

已安装的弹簧将预装弹簧的锁定销压回锁定状态，与两个连接销 BSWS-AR 相互配合。弹簧力将可以防止机械手的手指再次脱落。

1. BSWS-BR 基础快速换爪系统
2. 用于固定工件专用机械手手指的连接件
3. 夹爪快换连接 BSWS-AR
4. 弹簧预装锁销

储存站 BSWS-SR

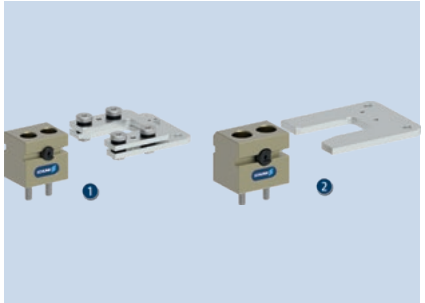

由于集成了弹性支架，尺寸为 50 – 100 的储存站也适用于协作机器人操作，无需担心过载。从 125 规格开始，储存站不再配备弹性支架。

1. 规格 50 – 100
2. 规格 125 – 300

只需三步即可更换机械手手指

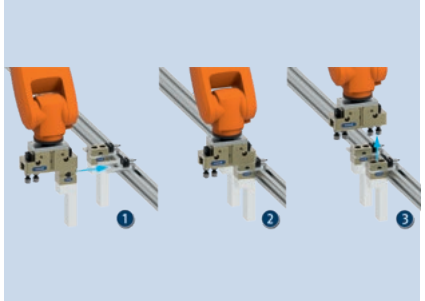

预定位后，实际更换时需要将机械手移动到储存站。在收回期间，锁定机构被激活。因此，当向上伸出时，机械手手指仍留在储存站中。

1. 预定位
2. 移入储存站并解锁基础夹爪快换系统 BSWS-BR
3. 伸展和存放工件专用机械手手指

感应式监控 BSWS-R 在 BSWS-SR 中的到位状态

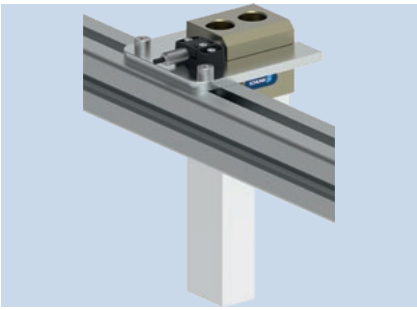

如需监控储存站 BSWS-SR 中基础 BSWS-BR 的到位状态，可配备感应式接近开关。

RFID 芯片

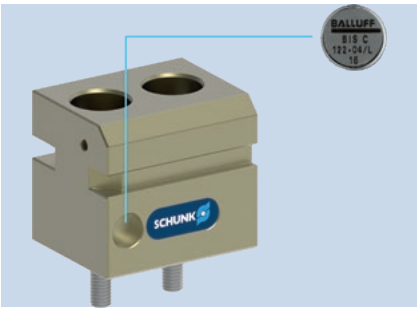

基础 BSWS-BR 可安装 RFID 芯片。安装符合 DIN 69873 的 RFID 芯片可以对工件专用的机械手手指进行编码。

产品系列的常规说明

启动: 自动

保修期: 24 个月

标配范围: 基础夹爪快换系统 BSWS-BR(每个 ID 1 件)、夹爪快换连接 BSWS-AR(每个 ID 2 件)和储存站 BSWS-SR(每个 ID 1 件)必须单独订购。

荷载极限: 不得超过根据机械手指长度和力计算得出的最大允许负载力矩,以及根据加速度/转矩计算得出的负载。这同样适用于最大允许力 Fx。除了该因素,还需注意所使用机械手的最大允许手指长度和允许的载荷值。

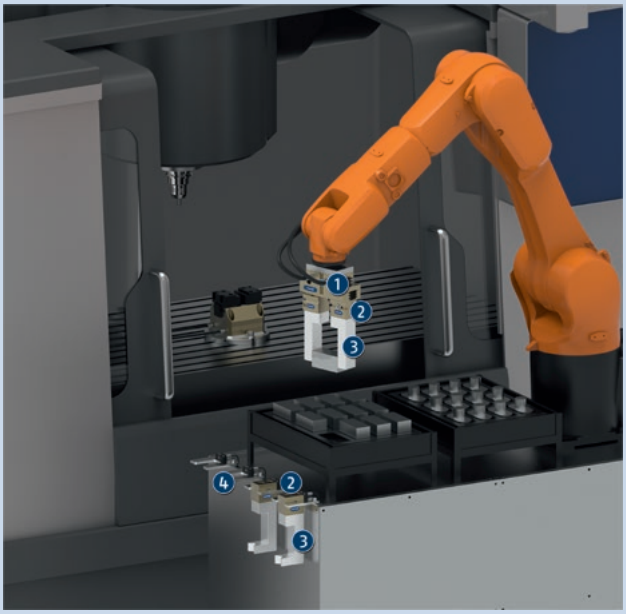

应用示例

配备有夹爪快换系统的抓取单元,用于自动更换工件专用的机械手指

1. 二指平动机械手 PGN-plus-P
2. BSWS-R 快速换爪系统
3. 工件专用机械手手指
4. 储存站

雄克提供更多产品...

以下部件使得产品的生产效率更高 – 更大程度地实现功能性、灵活性、可靠性以及受控生产。

二指平动机械手

三指定心机械手

带中间过渡爪的机械手

电动二指平动机械手

ⓘ 在以下产品页上或者 schunk.com 可查找到有关这些产品的更多信息。

选件和特殊信息

BSWS-AR: 对于 “SD”（防尘）机械手型式，提供的螺钉太短。因此，必须使用更长的螺丝。这些不包括在交货范围内。

BSWS-R-PGZN-plus 50

自动化卡爪快换系统

荷载图

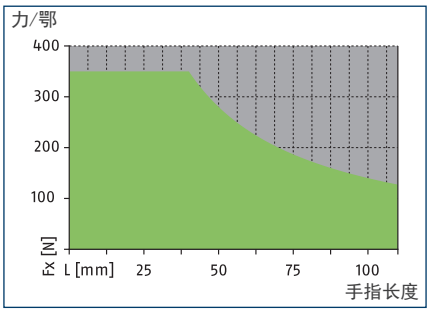

允许的范围

不允许的范围

尺寸和最大载荷

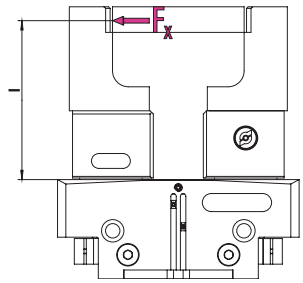

具体数值见技术数据表

ⓘ 所示力矩和力为静态值，作用于每个基爪，不能同时存在。

技术参数

描述		BSWS-BR 50
ID		1555889
重量	[kg]	0.03
每个 ID 号的编号		1
最低/最高环境温度	[° C]	5/130
荷载极限		
最大允许载荷扭矩	[Nm]	14
最大允许力 Fx	[N]	350
适配器销		
描述		BSWS-AR 50
ID		0300091
重量	[kg]	0.01
每个 ID 号的编号		2
最低/最高环境温度	[° C]	5/130

BSWS-R 快速换爪系统

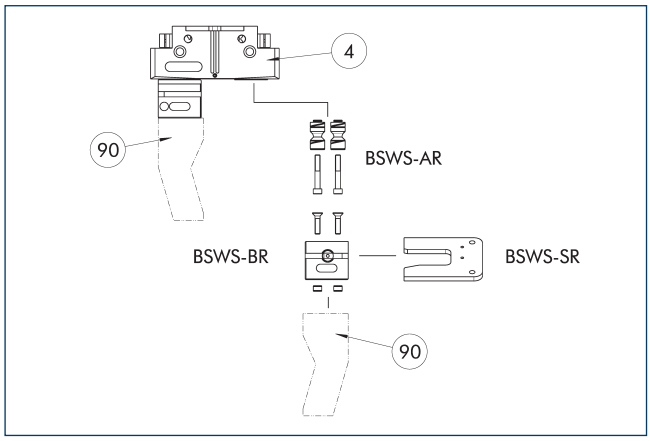

④ 机械手　　⑨⓪ 定制机械手手指

该图展示了 BSWS-R 快速换爪系统的设计和组件概览。

适配器销 BSWS-AR 50

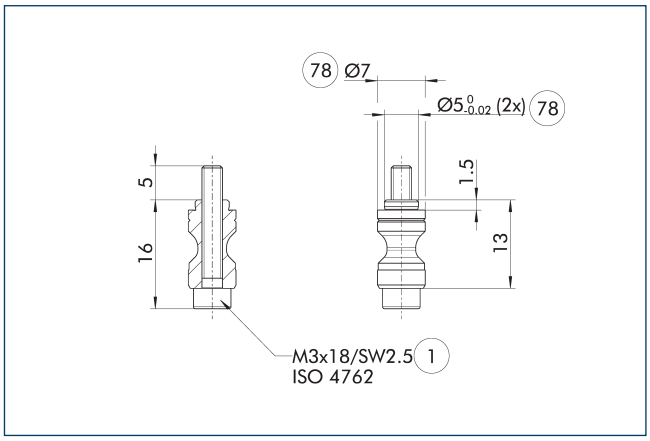

① 机械手连接　　⑦⑧ 适合定心

BSWS-AR 与精密型 788864 的机械手不兼容，因为连接配合件尺寸不同。
ⓘ 交付范围内包含两个适配器销 BSWS-AR （含螺丝）。

BSWS-BR 50 快速换爪系统

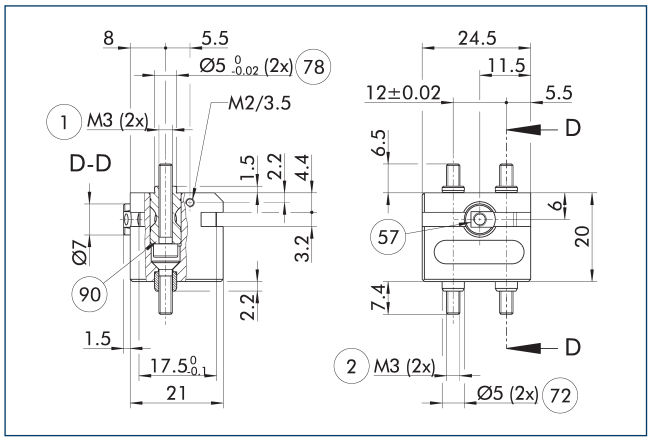

① 机械手连接
② 手指连接
⑤⑦ 锁紧
⑦② 适合定心套
⑦⑧ 适合定心
⑨⓪ 适配器销 BSWS-AR（可选择订购）

图纸所示为自动化夹爪快换系统 BSWS-R。
ⓘ 所示的连接销 BSWS-AR 不包括在手指坯件 BSWS-BR 的交付范围内，必须另行订购。

储存站设计

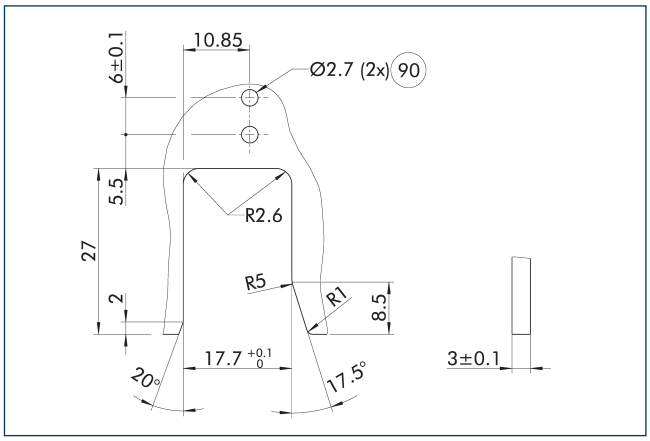

⑨⓪ 用于感应监测的通孔

图纸展示了用于存放基础夹爪快换系统 BSWS-BR 的轮廓制造尺寸。

储存站 BSWS-SR

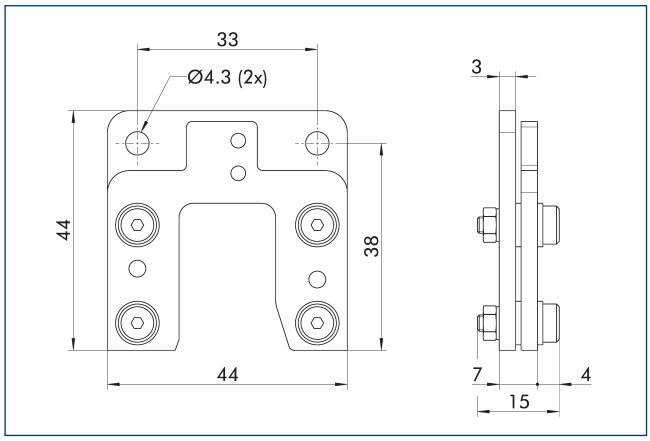

描述	ID	标配范围
卡爪快换系统		
BSWS-SR 50	1555948	1

接近式传感器 IN 40 安装套件

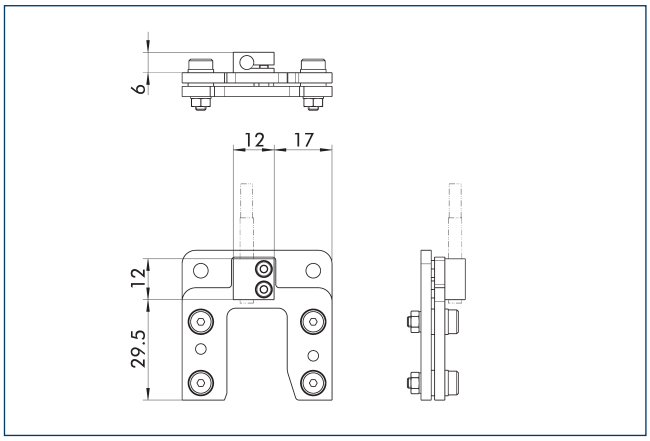

可采用安装套件安装终端位置监控器。

描述	ID	标配范围
接近式传感器安装套件		
AS-IN40-BSWS-SR 50/64	1561455	1

ⓘ 此安装套件需作为附件选择另行订购。

IN 40 感应接近传感器

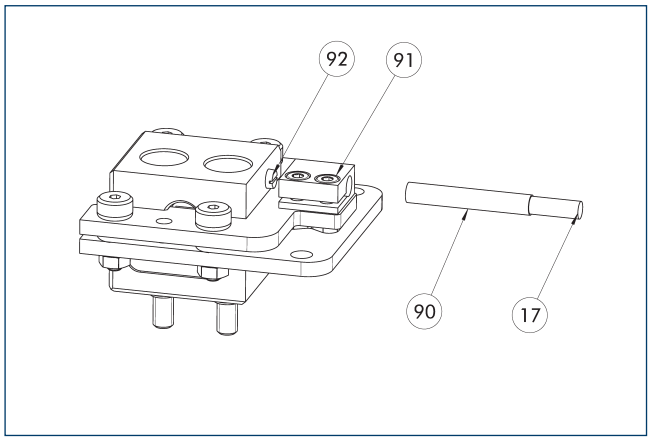

(17) 电缆出口
(90) 传感器 IN ...
(91) 传感器支架
(92) 传感器螺钉

可采用安装套件安装终端位置监控器。

描述	ID	标配范围
接近式传感器安装套件		
AS-IN40-BSWS-SR 50/64	1561455	1
感应接近式传感器		
IN 40-S-M12	0301574	
IN 40-S-M8	0301474	
INK 40-S	0301555	

ⓘ 每个储存站需要一个传感器（闭合器/S），选配电缆延长线。此安装套件是可选附件，需另行订购。请注意传感器电缆的最小允许弯曲半径。一般是 35 mm。

BSWS-R-PGZN-plus 64

自动化卡爪快换系统

荷载图

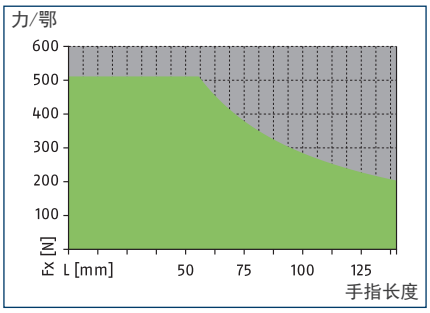

允许的范围

不允许的范围

尺寸和最大载荷

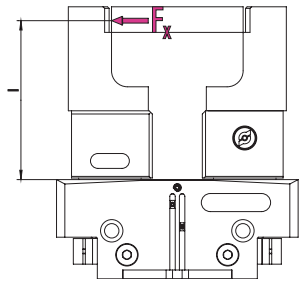

具体数值见技术数据表

ⓘ 所示力矩和力为静态值，作用于每个基爪，不能同时存在。

技术参数

描述		BSWS-BR 64	BSWS-BR 64
ID		1555914	1555914
重量	[kg]	0.05	0.05
每个 ID 号的编号		1	1
最低/最高环境温度	[° C]	5/130	5/130
荷载极限			
最大允许载荷扭矩	[Nm]	29	29
最大允许力 Fx	[N]	510	510
适配器销			
描述		BSWS-AR 64	BSWS-AR 10
ID		0300092	1515447
重量	[kg]	0.015	0.015
每个 ID 号的编号		2	2
最低/最高环境温度	[° C]	5/130	5/130

BSWS-R 快速换爪系统

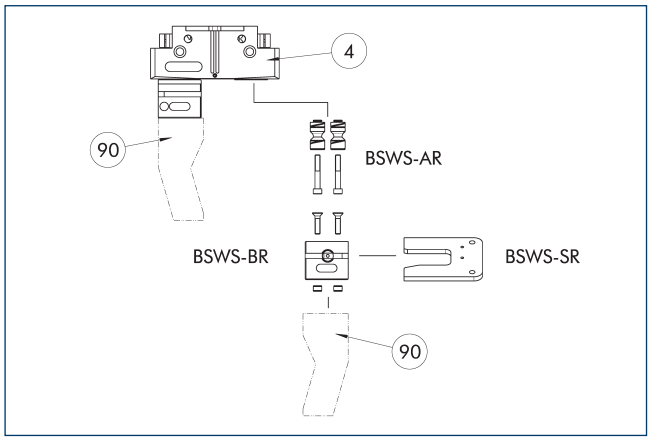

(4) 机械手　　(90) 定制机械手手指

该图展示了 BSWS-R 快速换爪系统的设计和组件概览。

适配器销 BSWS-AR 64

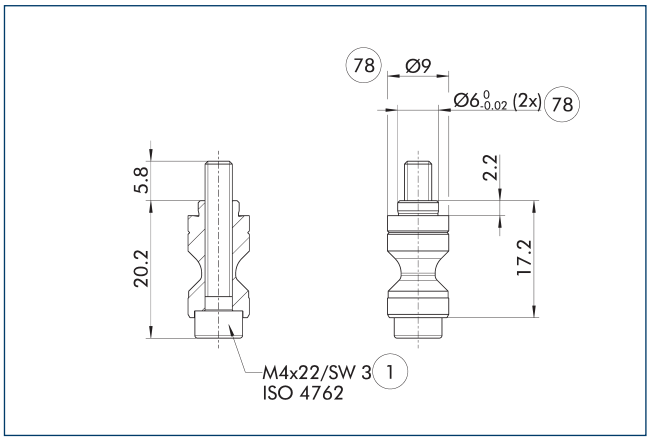

(1) 机械手连接　　(78) 适合定心

BSWS-AR 与精密型 788864 的机械手不兼容，因为连接配合件尺寸不同。

ⓘ 交付范围内包含两个适配器销 BSWS-AR （含螺丝）。

适配器销 BSWS-AR 10

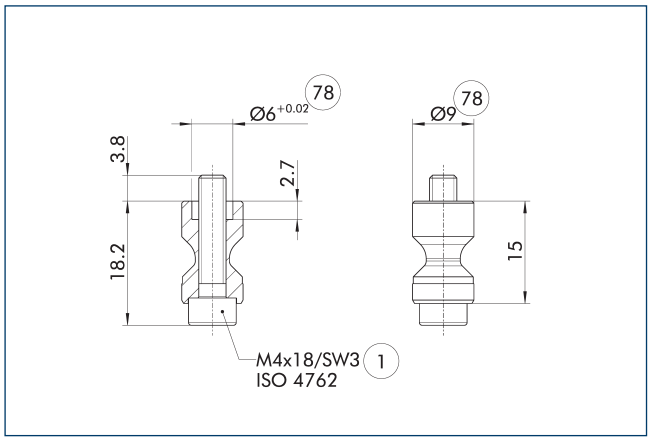

(1) 机械手连接　　(78) 适合定心

这些 BSWS-AR 螺栓适用于机械手系列 PGL-plus-P，该系列的定心套在机械手的基爪上铣削。

ⓘ 交付范围内包含两个适配器销 BSWS-AR （含螺丝）。

BSWS-BR 64 快速换爪系统

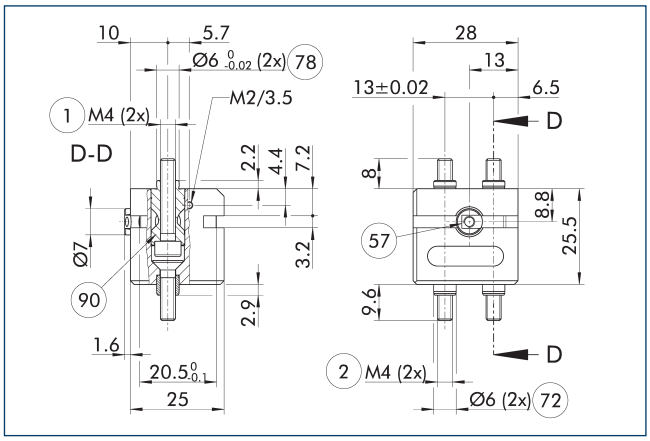

(1) 机械手连接
(2) 手指连接
(57) 锁紧
(72) 适合定心套
(78) 适合定心
(90) 适配器销 BSWS-AR（可选择订购）

图纸所示为自动化夹爪快换系统 BSWS-R。

ⓘ 所示的连接销 BSWS-AR 不包括在手指坯件 BSWS-BR 的交付范围内，必须另行订购。

储存站设计

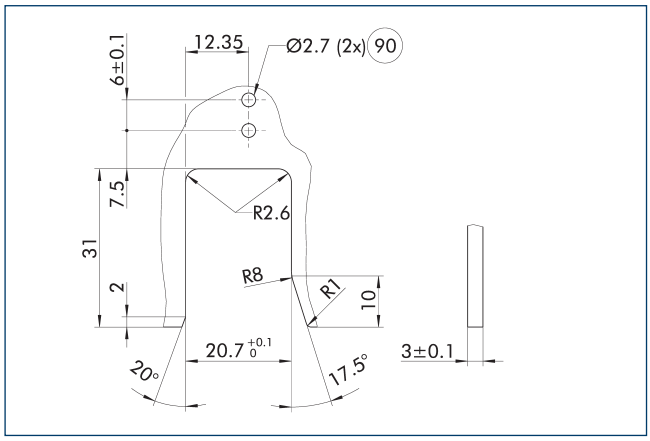

(90) 用于感应监测的通孔

图纸展示了用于存放基础夹爪快换系统 BSWS-BR 的轮廓制造尺寸。

储存站 BSWS-SR

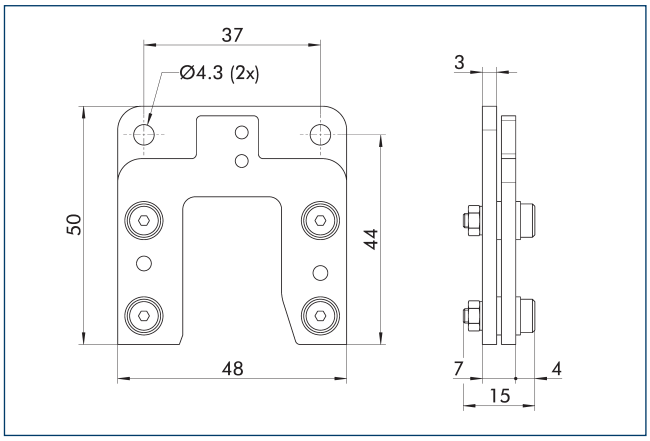

描述	ID	标配范围
卡爪快换系统		
BSWS-SR 64	1555950	1

接近式传感器 IN 40 安装套件

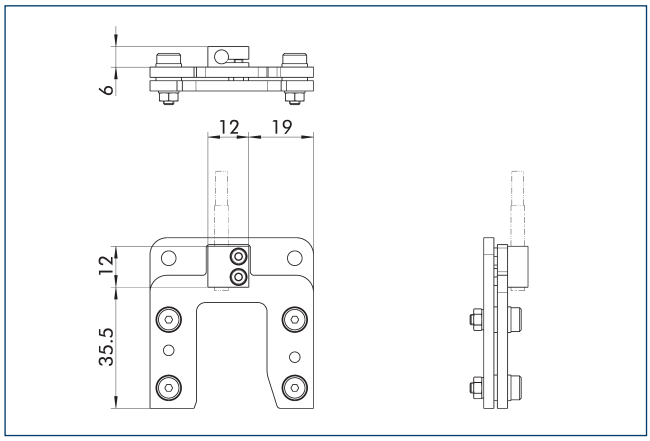

可采用安装套件安装终端位置监控器。

描述	ID	标配范围
接近式传感器安装套件		
AS-IN40-BSWS-SR 50/64	1561455	1

ⓘ 此安装套件需作为附件选择另行订购。

IN 40 感应接近传感器

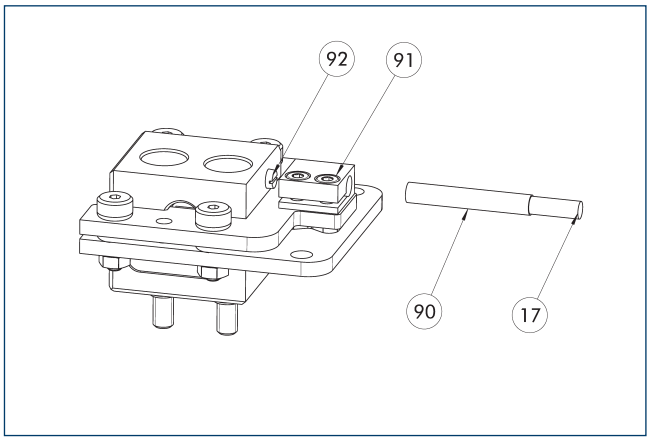

(17) 电缆出口
(90) 传感器 IN ...
(91) 传感器支架
(92) 传感器螺钉

可采用安装套件安装终端位置监控器。

描述	ID	标配范围
接近式传感器安装套件		
AS-IN40-BSWS-SR 50/64	1561455	1
感应接近式传感器		
IN 40-S-M12	0301574	
IN 40-S-M8	0301474	
INK 40-S	0301555	

ⓘ 每个储存站需要一个传感器（闭合器/S），选配电缆延长线。此安装套件是可选附件，需另行订购。请注意传感器电缆的最小允许弯曲半径。一般是 35 mm。

BSWS-R-PGZN-plus 80

自动化卡爪快换系统

荷载图

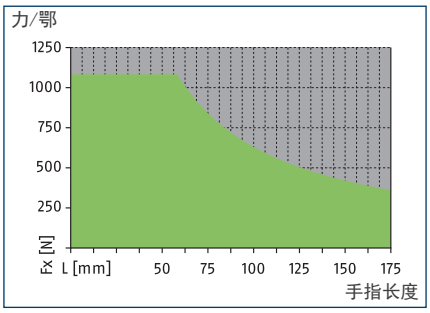

允许的范围

不允许的范围

尺寸和最大载荷

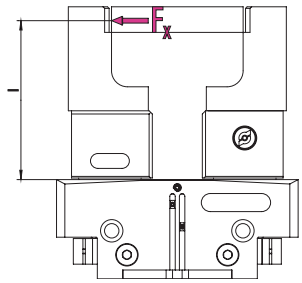

具体数值见技术数据表

ⓘ 所示力矩和力为静态值，作用于每个基爪，不能同时存在。

技术参数

描述		BSWS-BR 80	BSWS-BR 80
ID		1555917	1555917
重量	[kg]	0.07	0.07
每个 ID 号的编号		1	1
最低/最高环境温度	[° C]	5/130	5/130
荷载极限			
最大允许载荷扭矩	[Nm]	63	63
最大允许力 Fx	[N]	1080	1080
适配器销			
描述		BSWS-AR 80	BSWS-AR 13
ID		0300093	1515448
重量	[kg]	0.03	0.03
每个 ID 号的编号		2	2
最低/最高环境温度	[° C]	5/130	5/130

BSWS-R 快速换爪系统

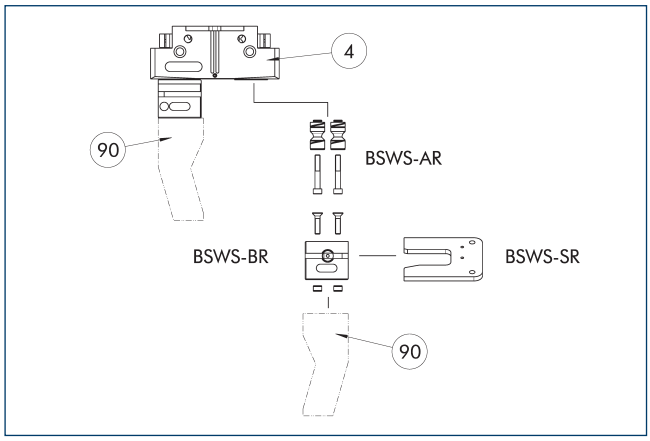

(4) 机械手　　(90) 定制机械手手指

该图展示了 BSWS-R 快速换爪系统的设计和组件概览。

适配器销 BSWS-AR 80

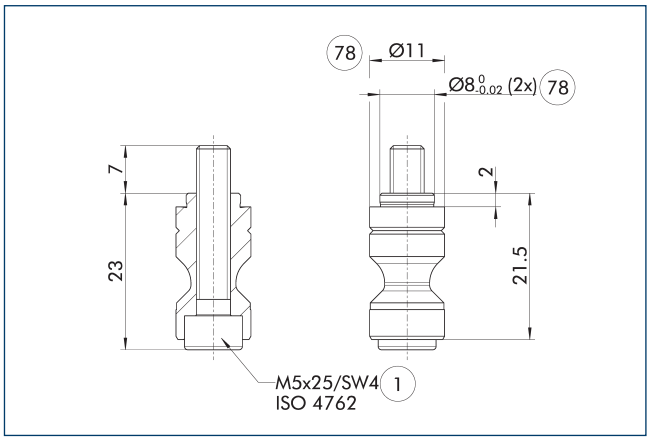

(1) 机械手连接　　(78) 适合定心

BSWS-AR 与精密型 788864 的机械手不兼容，因为连接配合件尺寸不同。

ⓘ 交付范围内包含两个适配器销 BSWS-AR （含螺丝）。

适配器销 BSWS-AR 13

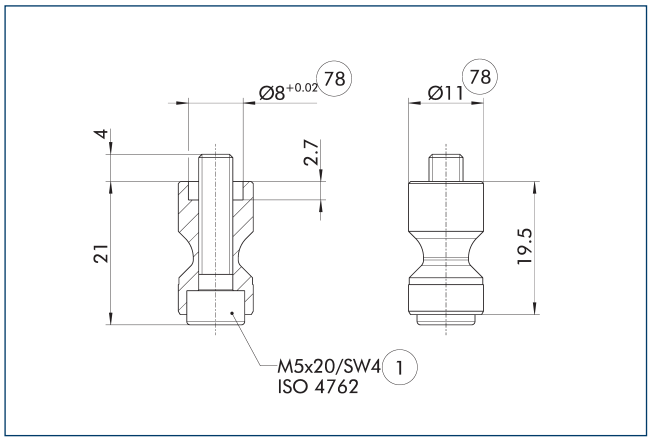

(1) 机械手连接　　(78) 适合定心

这些 BSWS-AR 螺栓适用于机械手系列 PGL-plus-P，该系列的定心套在机械手的基爪上铣削。

ⓘ 交付范围内包含两个适配器销 BSWS-AR （含螺丝）。

BSWS-BR 80 快速换爪系统

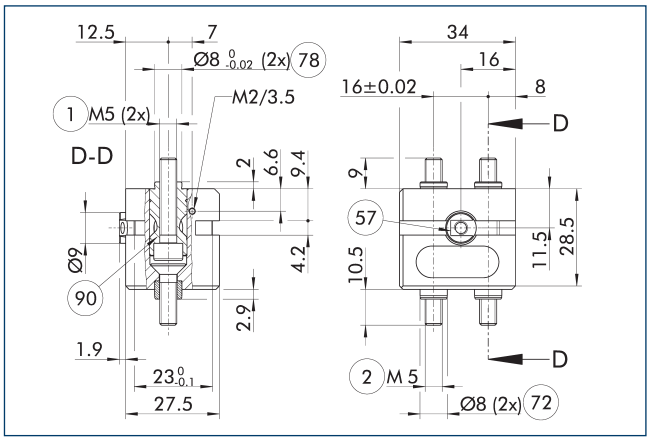

(1) 机械手连接
(2) 手指连接
(57) 锁紧
(72) 适合定心套
(78) 适合定心
(90) 适配器销 BSWS-AR（可选择订购）

图纸所示为自动化夹爪快换系统 BSWS-R。

ⓘ 所示的连接销 BSWS-AR 不包括在手指坯件 BSWS-BR 的交付范围内，必须另行订购。

储存站设计

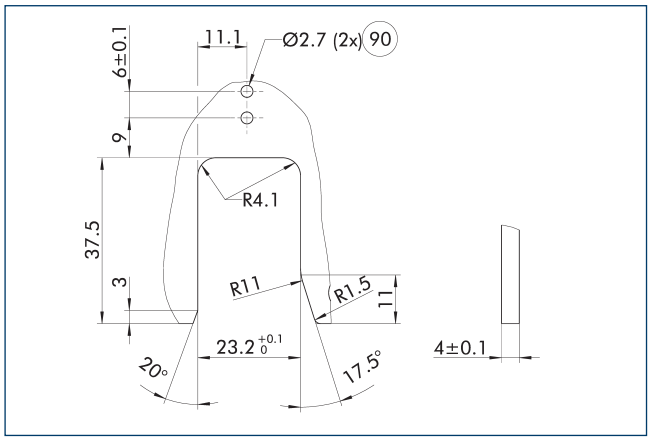

(90) 用于感应监测的通孔

图纸展示了用于存放基础夹爪快换系统 BSWS-BR 的轮廓制造尺寸。

储存站 BSWS-SR

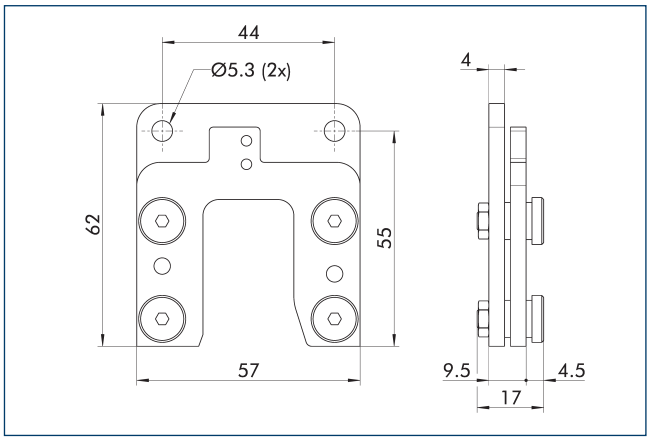

描述	ID	标配范围
卡爪快换系统		
BSWS-SR 80	1555951	1

接近式传感器 IN 40 安装套件

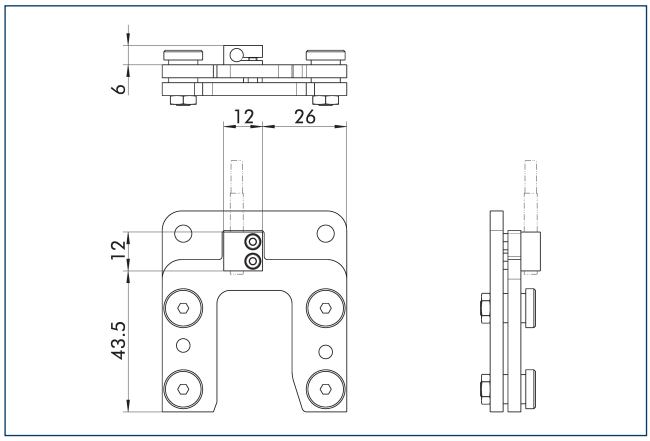

可采用安装套件安装终端位置监控器。

描述	ID	标配范围
接近式传感器安装套件		
AS-IN40-BSWS-SR 80/100	1561458	1

ⓘ 此安装套件需作为附件选择另行订购。

IN 40 感应接近传感器

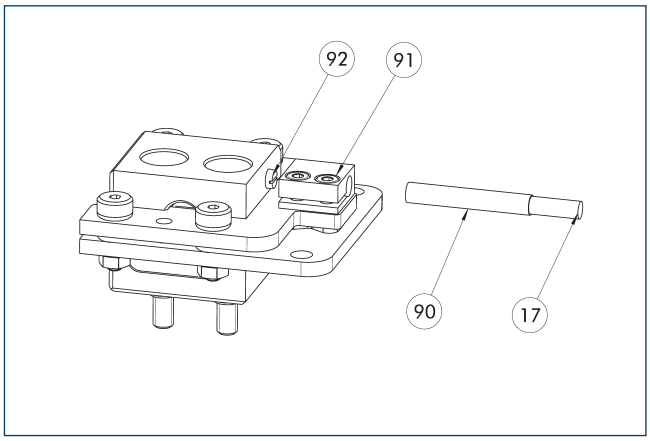

(17) 电缆出口
(90) 传感器 IN ...
(91) 传感器支架
(92) 传感器螺钉

可采用安装套件安装终端位置监控器。

描述	ID	标配范围
接近式传感器安装套件		
AS-IN40-BSWS-SR 80/100	1561458	1
感应接近式传感器		
IN 40-S-M12	0301574	
IN 40-S-M8	0301474	
INK 40-S	0301555	

ⓘ 每个储存站需要一个传感器（闭合器/S），选配电缆延长线。此安装套件是可选附件，需另行订购。请注意传感器电缆的最小允许弯曲半径。一般是 35 mm。

BSWS-R-PGZN-plus 100

自动化卡爪快换系统

荷载图

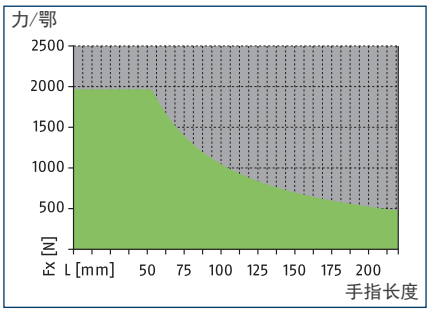

允许的范围

不允许的范围

尺寸和最大载荷

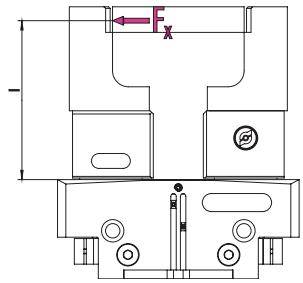

具体数值见技术数据表

ⓘ 所示力矩和力为静态值，作用于每个基爪，不能同时存在。

技术参数

描述		BSWS-BR 100	BSWS-BR 100
ID		1555933	1555933
重量	[kg]	0.15	0.15
每个 ID 号的编号		1	1
最低/最高环境温度	[° C]	5/130	5/130
荷载极限			
最大允许载荷扭矩	[Nm]	105	105
最大允许力 Fx	[N]	1960	1960
适配器销			
描述		BSWS-AR 100	BSWS-AR 16
ID		0300094	1515470
重量	[kg]	0.15	0.06
每个 ID 号的编号		2	2
最低/最高环境温度	[° C]	5/130	5/130

BSWS-R 快速换爪系统

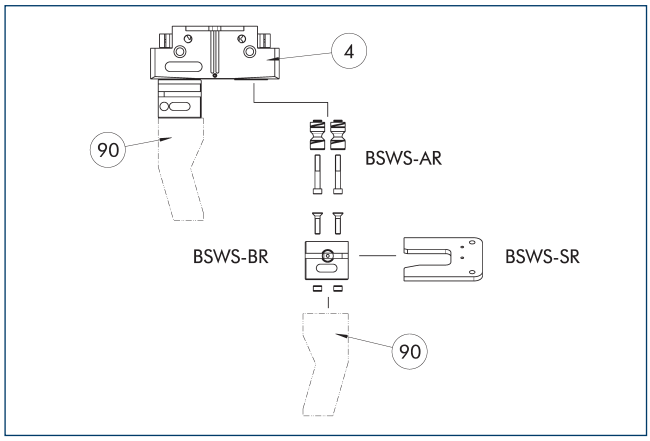

(4) 机械手　　(90) 定制机械手手指

该图展示了 BSWS-R 快速换爪系统的设计和组件概览。

适配器销 BSWS-AR 100

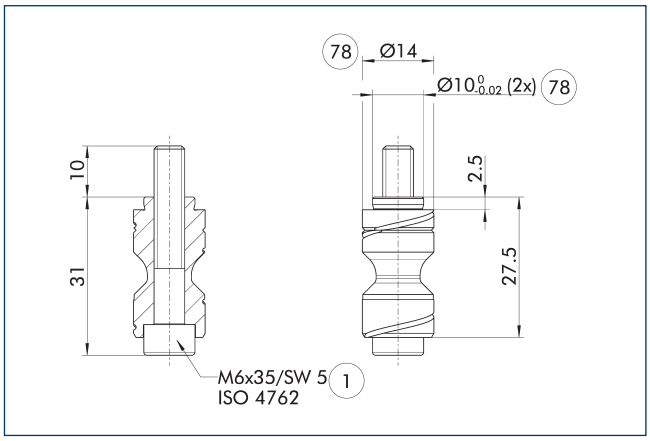

(1) 机械手连接　　(78) 适合定心

BSWS-AR 与精密型 788864 的机械手不兼容，因为连接配合件尺寸不同。

ⓘ 交付范围内包含两个适配器销 BSWS-AR （含螺丝）。

适配器销 BSWS-AR 16

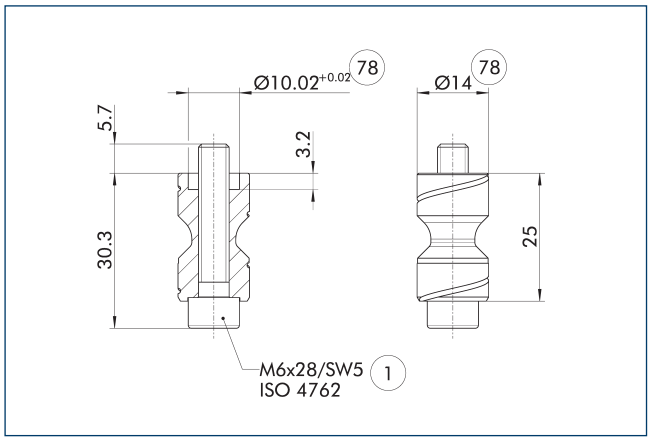

(1) 机械手连接　　(78) 适合定心

这些 BSWS-AR 螺栓适用于机械手系列 PGL-plus-P，该系列的定心套在机械手的基爪上铣削。

ⓘ 交付范围内包含两个适配器销 BSWS-AR （含螺丝）。

BSWS-BR-100 快速换爪系统

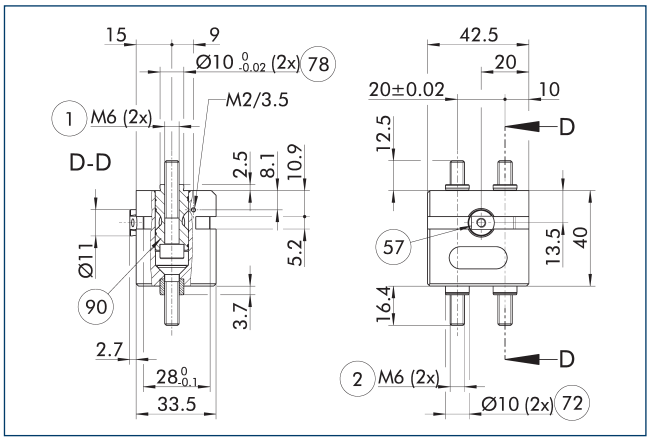

(1) 机械手连接
(2) 手指连接
(57) 锁紧
(72) 适合定心套
(78) 适合定心
(90) 适配器销 BSWS-AR（可选择订购）

图纸所示为自动化夹爪快换系统 BSWS-R。

ⓘ 所示的连接销 BSWS-AR 不包括在手指坯件 BSWS-BR 的交付范围内，必须另行订购。

储存站设计

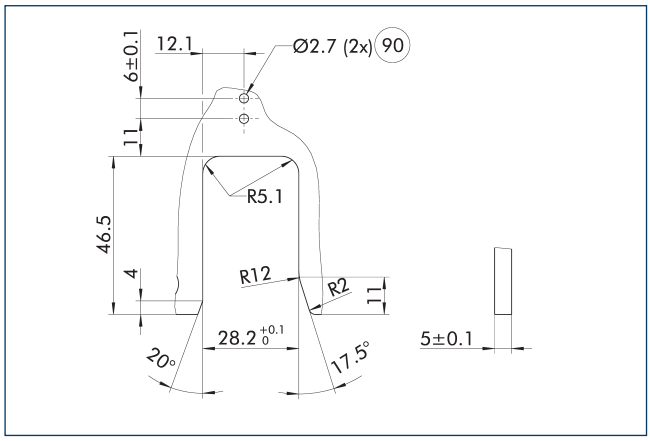

90 用于感应监测的通孔

图纸展示了用于存放基础夹爪快换系统 BSWS-BR 的轮廓制造尺寸。

储存站 BSWS-SR

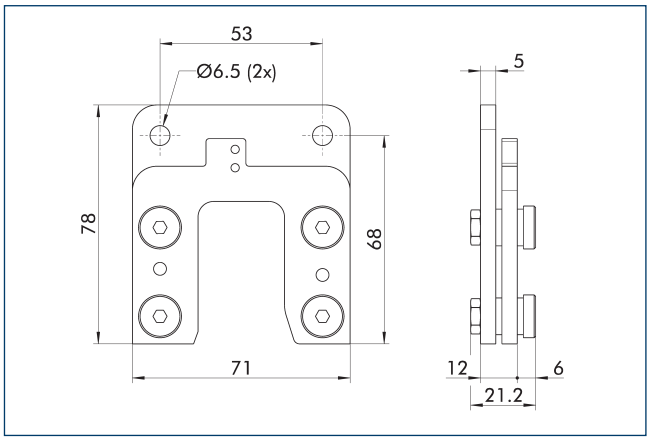

描述	ID	标配范围
卡爪快换系统		
BSWS-SR 100	1555959	1

接近式传感器 IN 40 安装套件

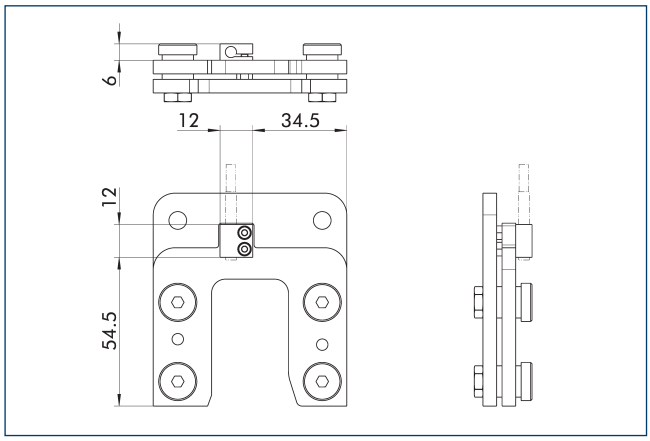

可采用安装套件安装终端位置监控器。

描述	ID	标配范围
接近式传感器安装套件		
AS-IN40-BSWS-SR 80/100	1561458	1

ⓘ 此安装套件需作为附件选择另行订购。

IN 40 感应接近传感器

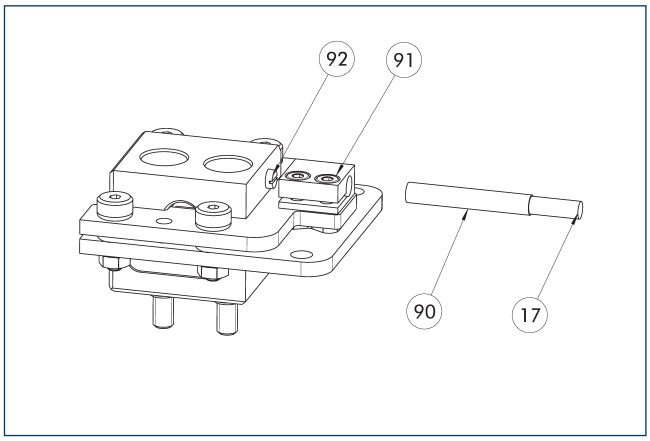

17 电缆出口
90 传感器 IN ...
91 传感器支架
92 传感器螺钉

可采用安装套件安装终端位置监控器。

描述	ID	标配范围
接近式传感器安装套件		
AS-IN40-BSWS-SR 80/100	1561458	1
感应接近式传感器		
IN 40-S-M12	0301574	
IN 40-S-M8	0301474	
INK 40-S	0301555	

ⓘ 每个储存站需要一个传感器（闭合器/S），选配电缆延长线。此安装套件是可选附件，需另行订购。请注意传感器电缆的最小允许弯曲半径。一般是 35 mm。

BSWS-R-PGZN-plus 125

自动化卡爪快换系统

荷载图

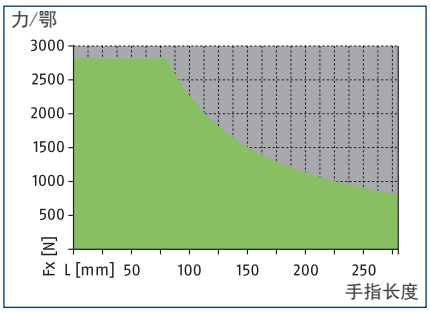

允许的范围

不允许的范围

尺寸和最大载荷

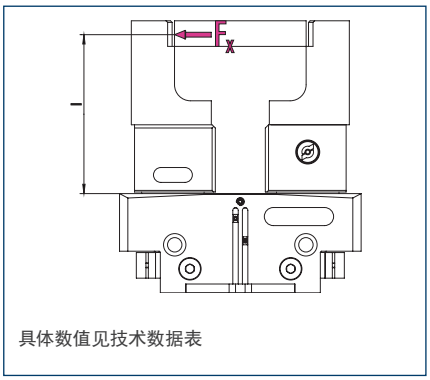

具体数值见技术数据表

ⓘ 所示力矩和力为静态值，作用于每个基爪，不能同时存在。

技术参数

描述		BSWS-BR 125	BSWS-BR 125
ID		1555937	1555937
重量	[kg]	0.22	0.22
每个 ID 号的编号		1	1
最低/最高环境温度	[° C]	5/130	5/130
荷载极限			
最大允许载荷扭矩	[Nm]	225	225
最大允许力 Fx	[N]	2815	2815
适配器销			
描述		BSWS-AR 125	BSWS-AR 20
ID		0300095	1515474
重量	[kg]	0.1	0.1
每个 ID 号的编号		2	2
最低/最高环境温度	[° C]	5/130	5/130

BSWS-R 快速换爪系统

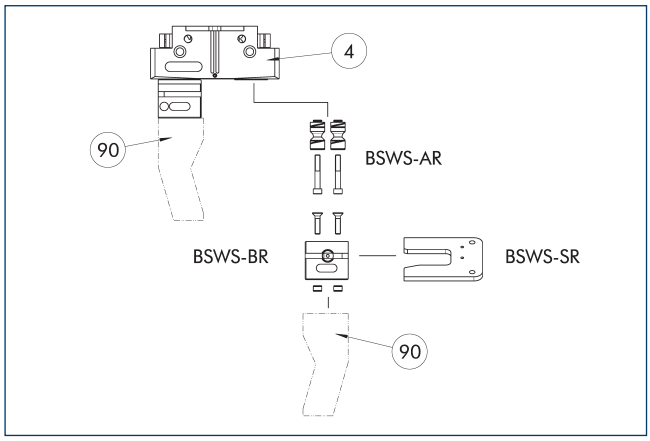

(4) 机械手　　(90) 定制机械手手指

该图展示了 BSWS-R 快速换爪系统的设计和组件概览。

适配器销 BSWS-AR 125

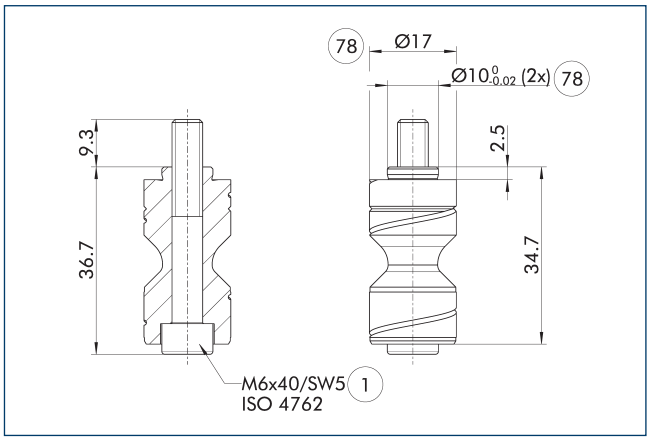

(1) 机械手连接　　(78) 适合定心

BSWS-AR 与精密型 788864 的机械手不兼容，因为连接配合件尺寸不同。

ⓘ 交付范围内包含两个适配器销 BSWS-AR （含螺丝）。

适配器销 BSWS-AR 20

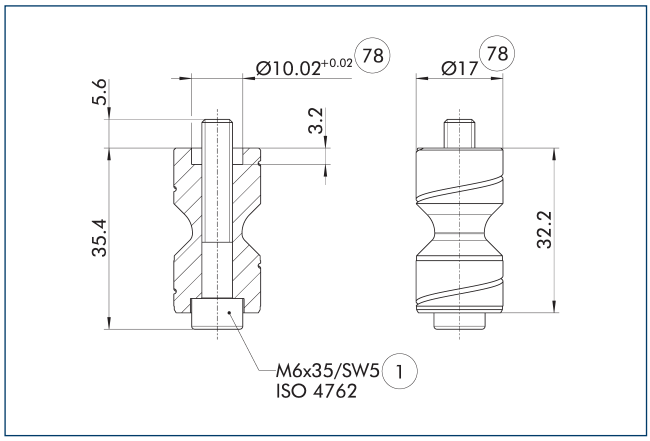

(1) 机械手连接　　(78) 适合定心

这些 BSWS-AR 螺栓适用于机械手系列 PGL-plus-P，该系列的定心套在机械手的基爪上铣削。

ⓘ 交付范围内包含两个适配器销 BSWS-AR （含螺丝）。

BSWS-BR 125 快速换爪系统

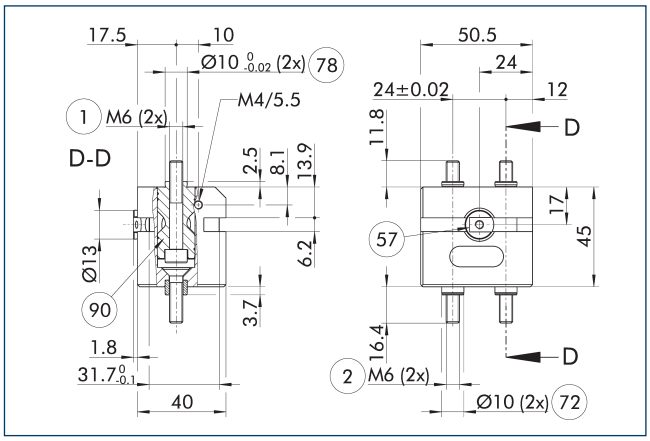

(1) 机械手连接
(2) 手指连接
(57) 锁紧
(72) 适合定心套
(78) 适合定心
(90) 适配器销 BSWS-AR（可选择订购）

图纸所示为自动化夹爪快换系统 BSWS-R。

ⓘ 所示的连接销 BSWS-AR 不包括在手指坯件 BSWS-BR 的交付范围内，必须另行订购。

储存站设计

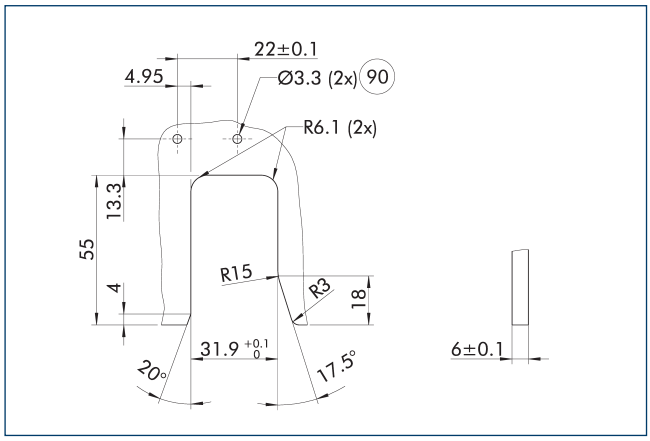

90 用于感应监测的通孔

图纸展示了用于存放基础夹爪快换系统 BSWS-BR 的轮廓制造尺寸。

储存站 BSWS-SR

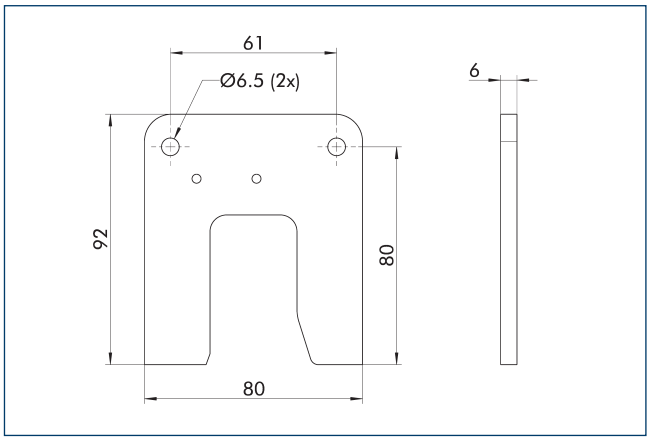

描述	ID	标配范围
卡爪快换系统		
BSWS-SR 125	1555972	1

接近开关 IN 80 安装套件

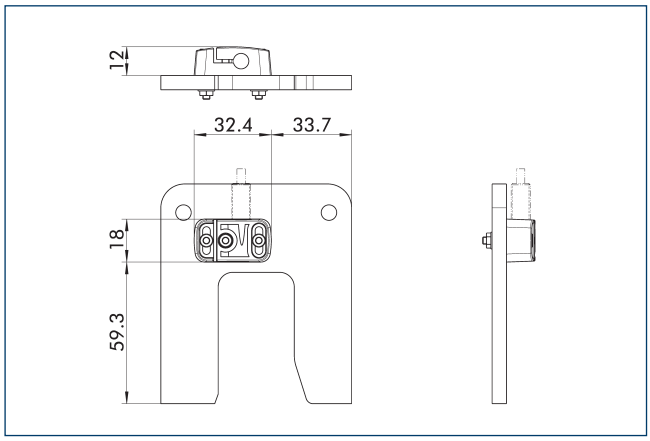

可采用安装套件安装终端位置监控器。

描述	ID	标配范围
接近式传感器安装套件		
AS-IN80-BSWS-SR 125/160	1561467	1

ⓘ 此安装套件需作为附件选择另行订购。

感应接近式传感器 IN 80

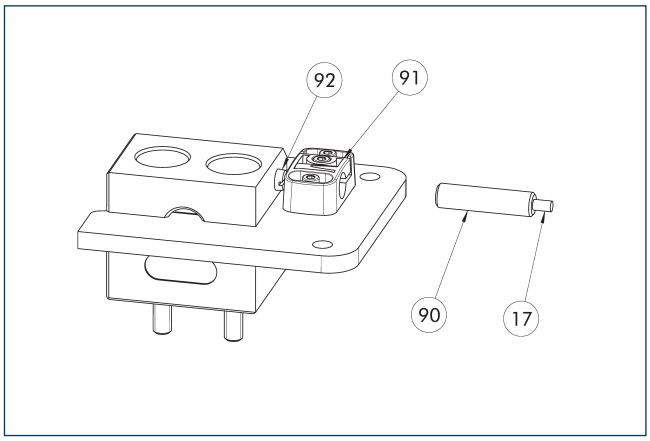

17 电缆出口
90 传感器 IN ...
91 传感器支架
92 传感器螺钉

可采用安装套件安装终端位置监控器。

描述	ID	标配范围
接近式传感器安装套件		
AS-IN80-BSWS-SR 125/160	1561467	1
感应接近式传感器		
IN 80-S-M12	0301578	
IN 80-S-M8	0301478	
INK 80-S	0301550	

ⓘ 每个储存站需要一个传感器（闭合器/S），选配电缆延长线。此安装套件是可选附件，需另行订购。请注意传感器电缆的最小允许弯曲半径。一般是 35 mm。

BSWS-R-PGZN-plus 160

自动化卡爪快换系统

荷载图

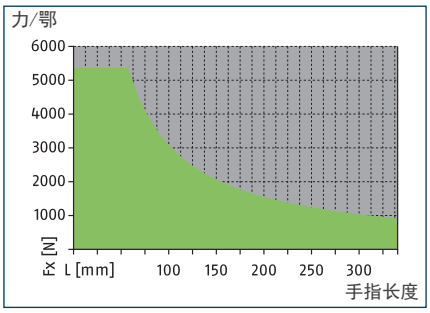

允许的范围

不允许的范围

尺寸和最大载荷

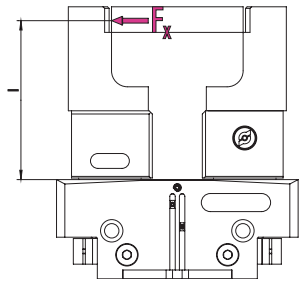

具体数值见技术数据表

ⓘ 所示力矩和力为静态值，作用于每个基爪，不能同时存在。

技术参数

描述		BSWS-BR 160	BSWS-BR 160
ID		1555940	1555940
重量	[kg]	0.46	0.46
每个 ID 号的编号		1	1
最低/最高环境温度	[° C]	5/130	5/130
荷载极限			
最大允许载荷扭矩	[Nm]	310	310
最大允许力 Fx	[N]	5360	5360
适配器销			
描述		BSWS-AR 160	BSWS-AR 25
ID		0300096	1515477
重量	[kg]	0.19	0.19
每个 ID 号的编号		2	2
最低/最高环境温度	[° C]	5/130	5/130

BSWS-R 快速换爪系统

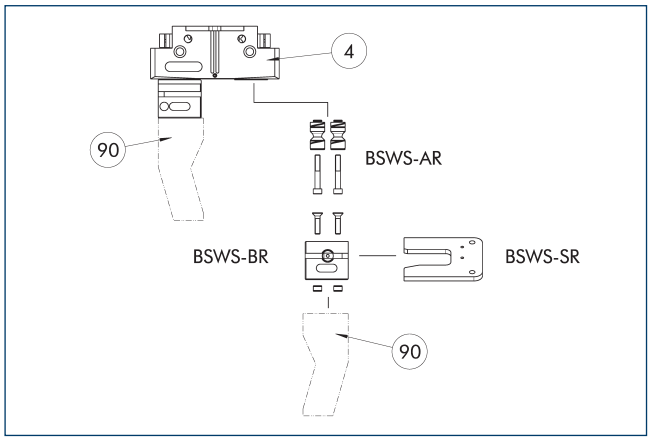

(4) 机械手　　(90) 定制机械手手指

该图展示了 BSWS-R 快速换爪系统的设计和组件概览。

适配器销 BSWS-AR 160

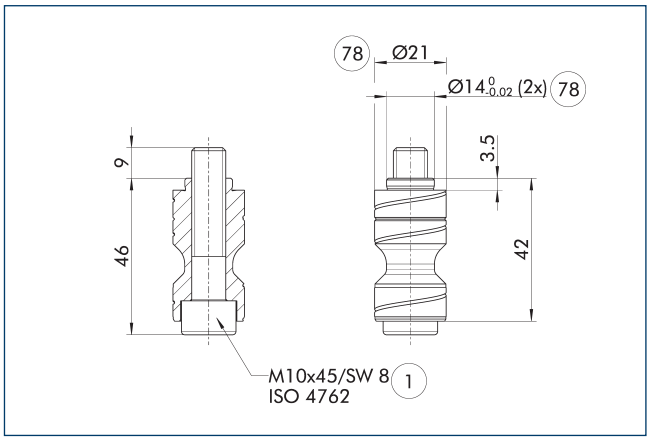

(1) 机械手连接　　(78) 适合定心

BSWS-AR 与精密型 788864 的机械手不兼容，因为连接配合件尺寸不同。

ⓘ 交付范围内包含两个适配器销 BSWS-AR （含螺丝）。

适配器销 BSWS-AR 25

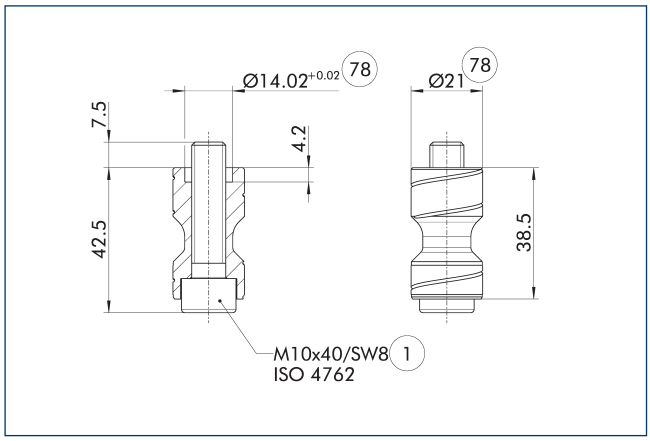

(1) 机械手连接　　(78) 适合定心

这些 BSWS-AR 螺栓适用于机械手系列 PGL-plus-P，该系列的定心套在机械手的基爪上铣削。

ⓘ 交付范围内包含两个适配器销 BSWS-AR （含螺丝）。

BSWS-BR 160 快速换爪系统

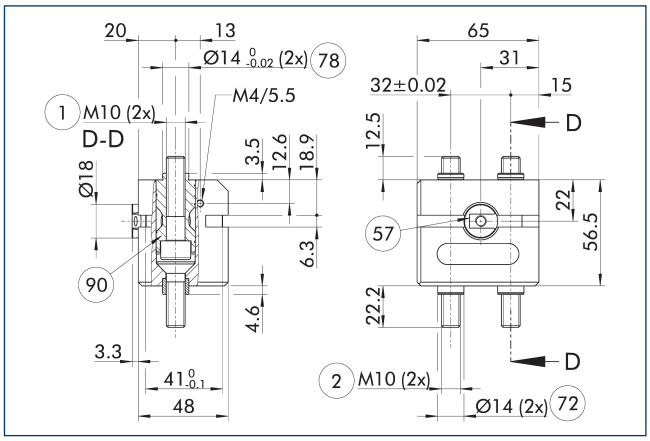

(1) 机械手连接
(2) 手指连接
(57) 锁紧
(72) 适合定心套
(78) 适合定心
(90) 适配器销 BSWS-AR（可选择订购）

图纸所示为自动化夹爪快换系统 BSWS-R。

ⓘ 所示的连接销 BSWS-AR 不包括在手指坯件 BSWS-BR 的交付范围内，必须另行订购。

储存站设计

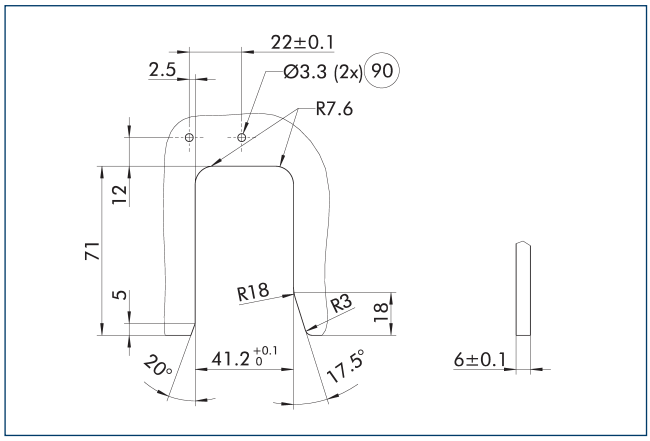

(90) 用于感应监测的通孔

图纸展示了用于存放基础夹爪快换系统 BSWS-BR 的轮廓制造尺寸。

储存站 BSWS-SR

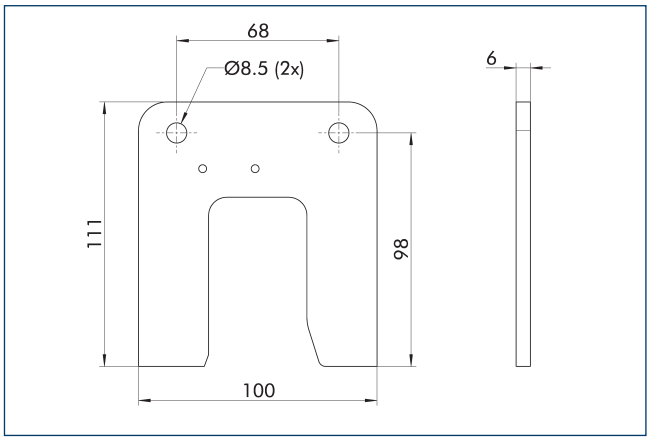

描述	ID	标配范围
卡爪快换系统		
BSWS-SR 160	1555974	1

接近开关 IN 80 安装套件

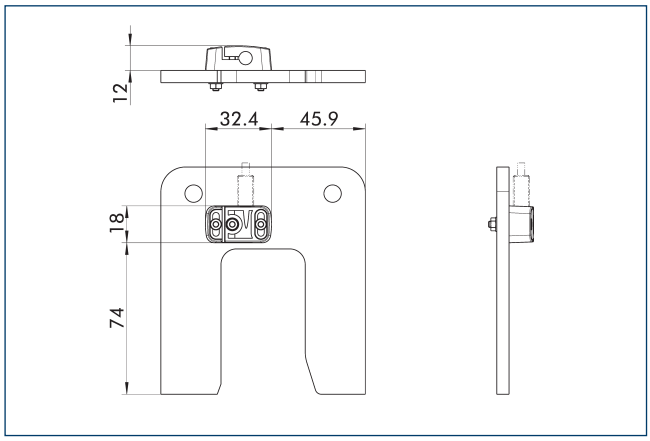

可采用安装套件安装终端位置监控器。

描述	ID	标配范围
接近式传感器安装套件		
AS-IN80-BSWS-SR 125/160	1561467	1

ⓘ 此安装套件需作为附件选择另行订购。

感应接近式传感器 IN 80

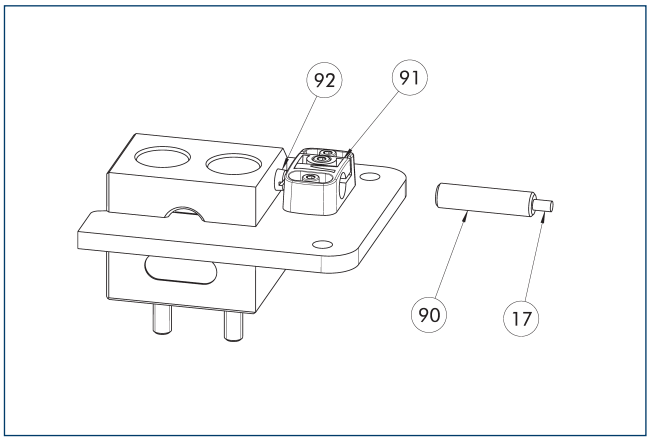

(17) 电缆出口
(90) 传感器 IN ...
(91) 传感器支架
(92) 传感器螺钉

可采用安装套件安装终端位置监控器。

描述	ID	标配范围
接近式传感器安装套件		
AS-IN80-BSWS-SR 125/160	1561467	1
感应接近式传感器		
IN 80-S-M12	0301578	
IN 80-S-M8	0301478	
INK 80-S	0301550	

ⓘ 每个储存站需要一个传感器（闭合器/S），选配电缆延长线。此安装套件是可选附件，需另行订购。请注意传感器电缆的最小允许弯曲半径。一般是 35 mm。

BSWS-R-PGZN-plus 200

自动化卡爪快换系统

荷载图

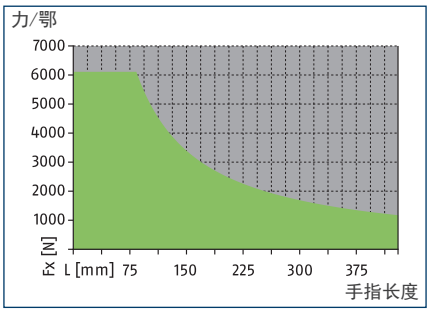

允许的范围

不允许的范围

尺寸和最大载荷

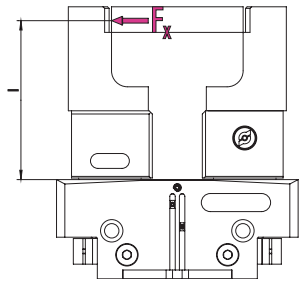

具体数值见技术数据表

ⓘ 所示力矩和力为静态值，作用于每个基爪，不能同时存在。

技术参数

描述		BSWS-BR 200
ID		1555942
重量	[kg]	0.97
每个 ID 号的编号		1
最低/最高环境温度	[° C]	5/130
荷载极限		
最大允许载荷扭矩	[Nm]	510
最大允许力 Fx	[N]	6110
适配器销		
描述		BSWS-AR 200
ID		1453341
重量	[kg]	0.45
每个 ID 号的编号		2
最低/最高环境温度	[° C]	5/130

BSWS-R 快速换爪系统

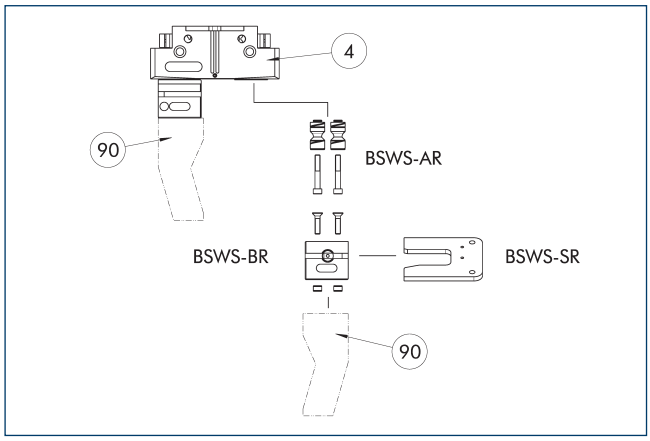

④ 机械手　　⑨⓪ 定制机械手手指

该图展示了 BSWS-R 快速换爪系统的设计和组件概览。

适配器销 BSWS-AR 200

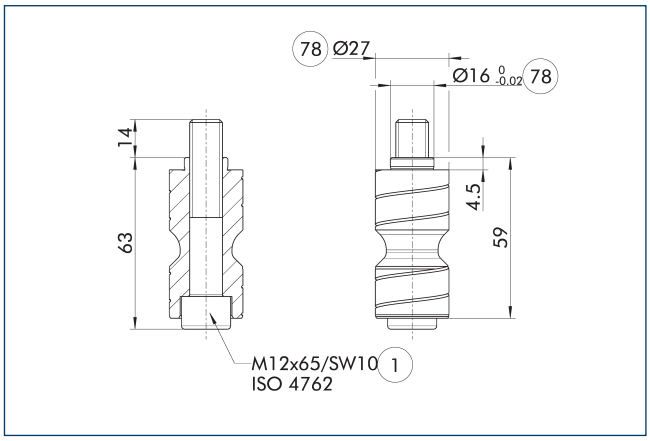

① 机械手连接　　⑦⑧ 适合定心

BSWS-AR 与精密型 788864 的机械手不兼容，因为连接配合件尺寸不同。

ⓘ 交付范围内包含两个适配器销 BSWS-AR （含螺丝）。

BSWS-BR 200 快速换爪系统

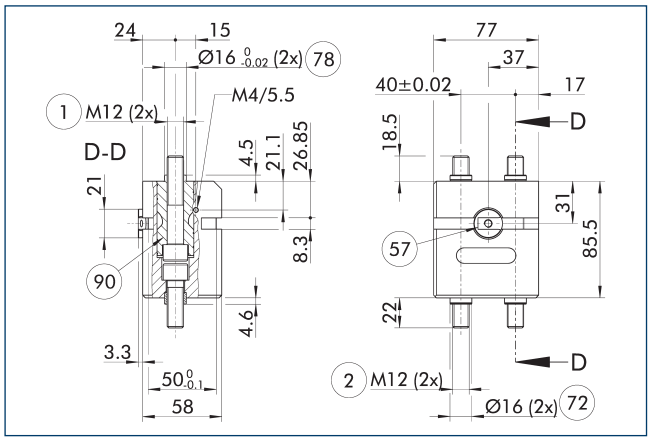

① 机械手连接
② 手指连接
⑤⑦ 锁紧
⑦② 适合定心套
⑦⑧ 适合定心
⑨⓪ 适配器销 BSWS-AR（可选择订购）

图纸所示为自动化夹爪快换系统 BSWS-R。

ⓘ 所示的连接销 BSWS-AR 不包括在手指坯件 BSWS-BR 的交付范围内，必须另行订购。

BSWS-UR 200 快速换爪系统

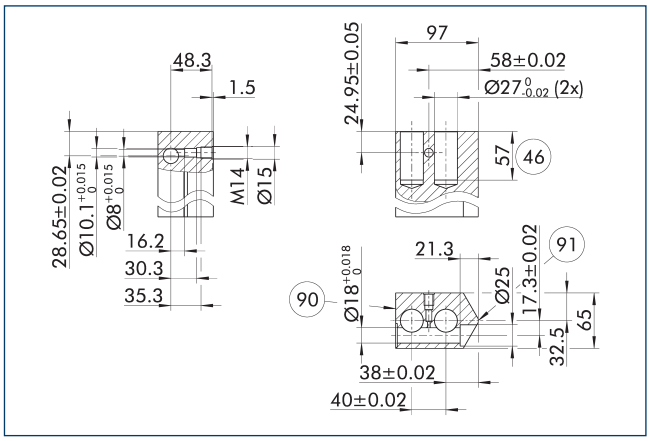

⑨⓪ 锁定侧　　⑨① 侧面机械手中心

BSWS-AR 的锁定机构只能按图中所述安装。镜像反转安装时将不工作。可从网上获取 SCHUNK BSWS-UR 的 3D CAD 模板。

ⓘ 只有锁定机构是在供货范围内。图纸显示了定制棘爪的制造尺寸。表面应当耐腐蚀，例如硬质阳极氧化。

储存站设计

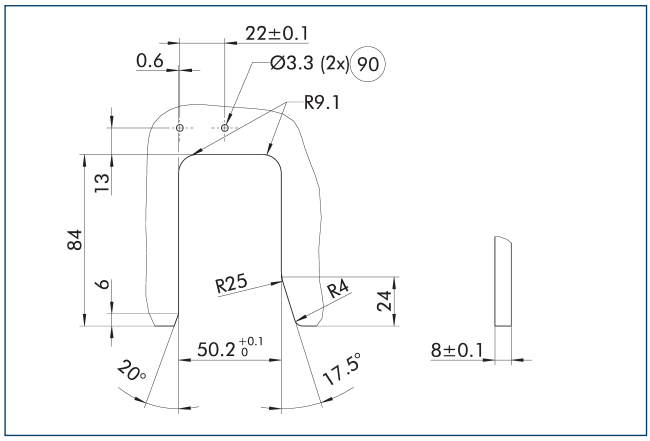

(90) 用于感应监测的通孔

图纸展示了用于存放基础夹爪快换系统 BSWS-BR 的轮廓制造尺寸。

储存站 BSWS-SR

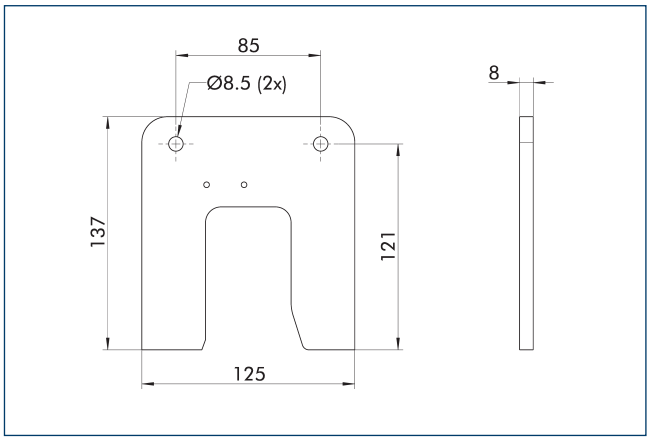

描述	ID	标配范围
卡爪快换系统		
BSWS-SR 200	1555976	1

接近开关 IN 80 安装套件

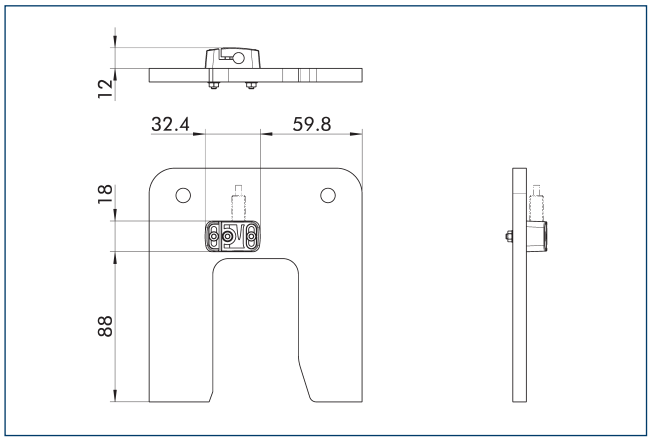

可采用安装套件安装终端位置监控器。

描述	ID	标配范围
接近式传感器安装套件		
AS-IN80-BSWS-SR 200	1561469	1

ⓘ 此安装套件需作为附件选择另行订购。

感应接近式传感器 IN 80

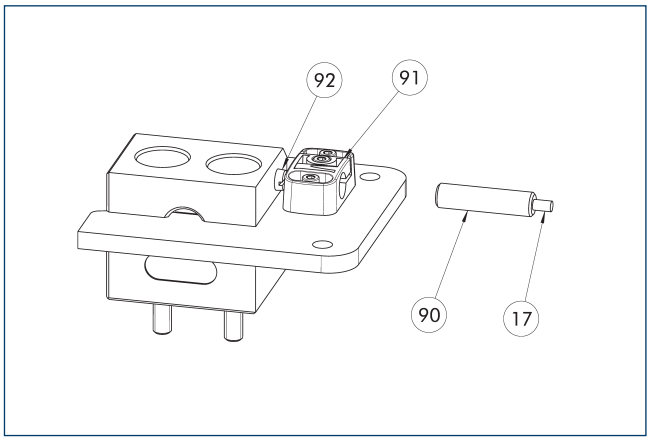

(17) 电缆出口
(90) 传感器 IN ...
(91) 传感器支架
(92) 传感器螺钉

可采用安装套件安装终端位置监控器。

描述	ID	标配范围
接近式传感器安装套件		
AS-IN80-BSWS-SR 200	1561469	1
感应接近式传感器		
IN 80-S-M12	0301578	
IN 80-S-M8	0301478	
INK 80-S	0301550	

ⓘ 每个储存站需要一个传感器（闭合器/S），选配电缆延长线。此安装套件是可选附件，需另行订购。请注意传感器电缆的最小允许弯曲半径。一般是 35 mm。

BSWS-R-PGZN-plus 240

自动化卡爪快换系统

荷载图

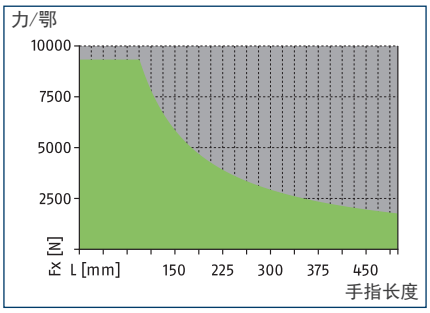

允许的范围

不允许的范围

尺寸和最大载荷

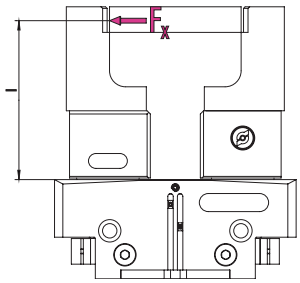

具体数值见技术数据表

ⓘ 所示力矩和力为静态值，作用于每个基爪，不能同时存在。

技术参数

描述		BSWS-BR 240
ID		1555943
重量	[kg]	1.49
每个 ID 号的编号		1
最低/最高环境温度	[° C]	5/130
荷载极限		
最大允许载荷扭矩	[Nm]	880
最大允许力 Fx	[N]	9330
适配器销		
描述		BSWS-AR 240
ID		1453342
重量	[kg]	0.71
每个 ID 号的编号		2
最低/最高环境温度	[° C]	5/130

BSWS-R 快速换爪系统

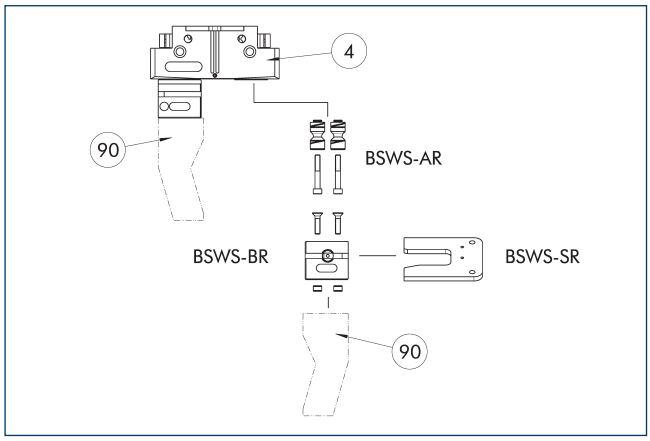

④ 机械手　　⑨⓪ 定制机械手手指

该图展示了 BSWS-R 快速换爪系统的设计和组件概览。

适配器销 BSWS-AR 240

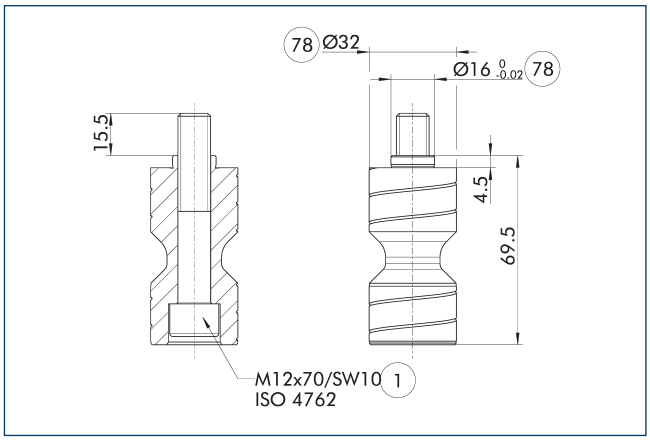

① 机械手连接　　⑦⑧ 适合定心

BSWS-AR 与精密型 788864 的机械手不兼容，因为连接配合件尺寸不同。

ⓘ 交付范围内包含两个适配器销 BSWS-AR （含螺丝）。

BSWS-BR 240 快速换爪系统

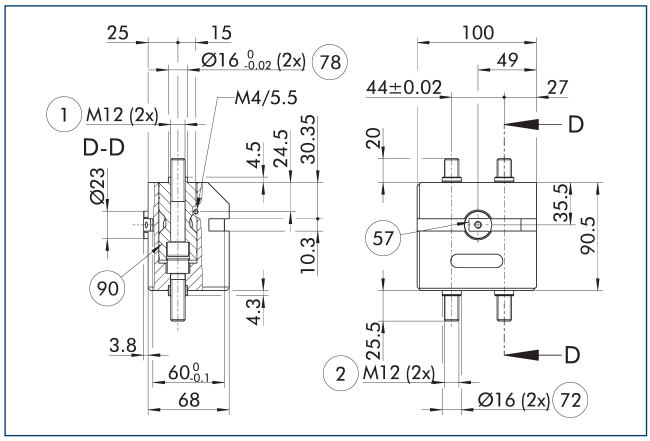

① 机械手连接
② 手指连接
⑤⑦ 锁紧
⑦② 适合定心套
⑦⑧ 适合定心
⑨⓪ 适配器销 BSWS-AR（可选择订购）

图纸所示为自动化夹爪快换系统 BSWS-R。

ⓘ 所示的连接销 BSWS-AR 不包括在手指坯件 BSWS-BR 的交付范围内，必须另行订购。

BSWS-UR 240 快速换爪系统

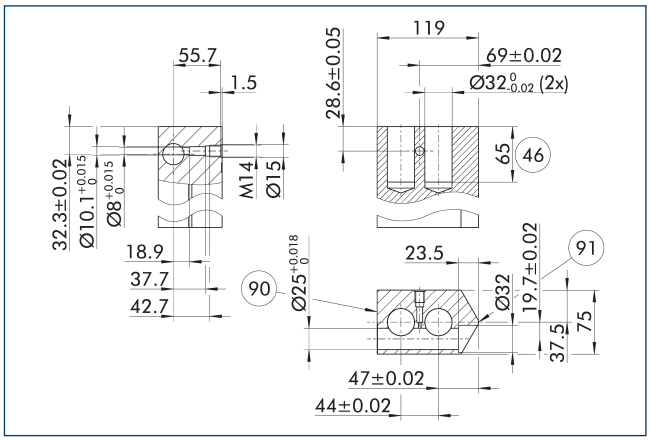

⑨⓪ 锁定侧　　⑨① 侧面机械手中心

BSWS-AR 的锁定机构只能按图中所述安装。镜像反转安装时将不工作。可从网上获取 SCHUNK BSWS-UR 的 3D CAD 模板。

ⓘ 只有锁定机构是在供货范围内。图纸显示了定制棘爪的制造尺寸。表面应当耐腐蚀，例如硬质阳极氧化。

储存站设计

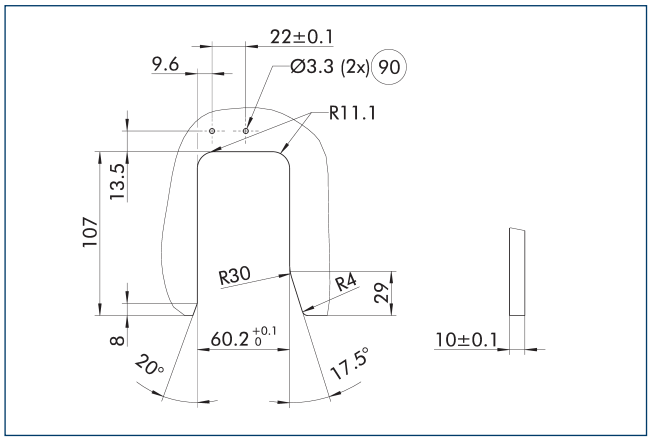

90 用于感应监测的通孔

图纸展示了用于存放基础夹爪快换系统 BSWS-BR 的轮廓制造尺寸。

储存站 BSWS-SR

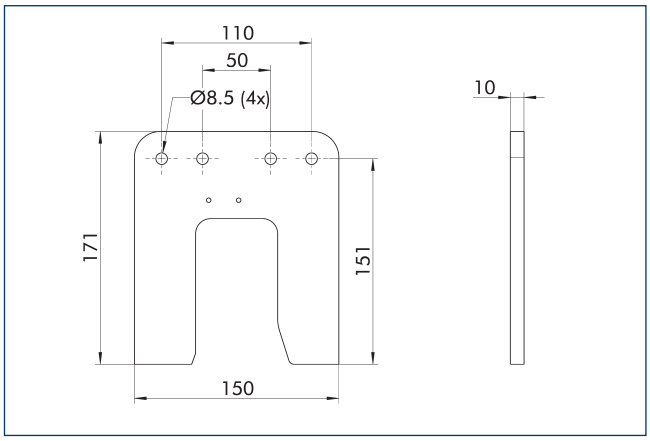

描述	ID	标配范围
卡爪快换系统		
BSWS-SR 240	1555978	1

接近开关 IN 80 安装套件

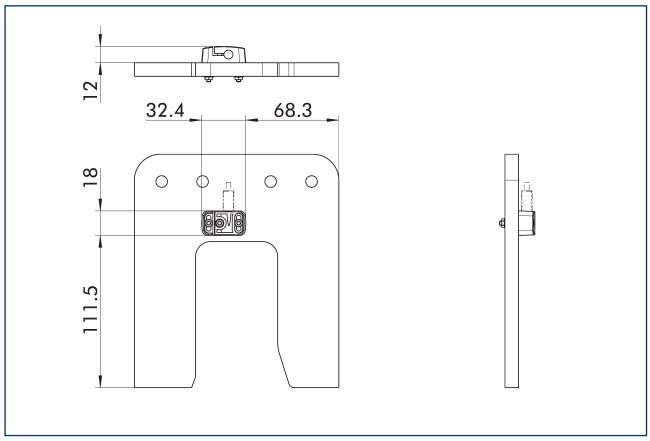

可采用安装套件安装终端位置监控器。

描述	ID	
接近式传感器安装套件		
AS-IN80-BSWS-SR 240/300	1561481	

ⓘ 此安装套件需作为附件选择另行订购。

感应接近式传感器 IN 80

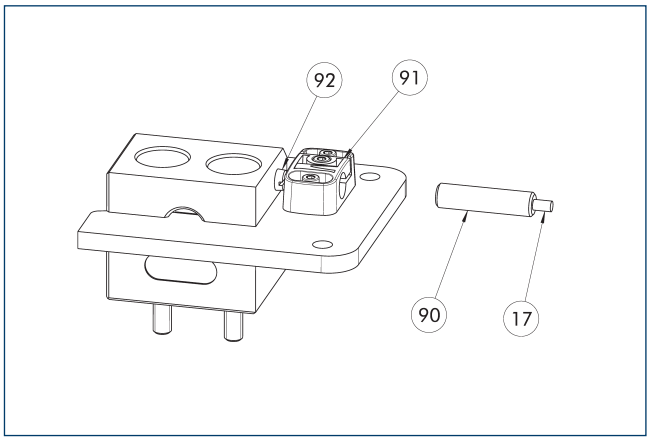

17 电缆出口
90 传感器 IN ...
91 传感器支架
92 传感器螺钉

可采用安装套件安装终端位置监控器。

描述	ID	
接近式传感器安装套件		
AS-IN80-BSWS-SR 240/300	1561481	
感应接近式传感器		
IN 80-S-M12	0301578	
IN 80-S-M8	0301478	
INK 80-S	0301550	

ⓘ 每个储存站需要一个传感器（闭合器/S），选配电缆延长线。此安装套件是可选附件，需另行订购。请注意传感器电缆的最小允许弯曲半径。一般是 35 mm。

BSWS-R-PGZN-plus 300

自动化卡爪快换系统

荷载图

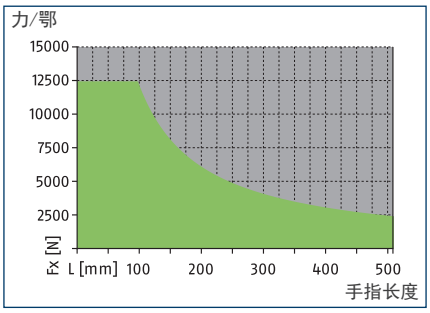

允许的范围

不允许的范围

尺寸和最大载荷

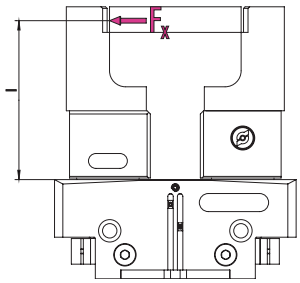

具体数值见技术数据表

ⓘ 所示力矩和力为静态值，作用于每个基爪，不能同时存在。

技术参数

描述		BSWS-BR 300
ID		1555944
重量	[kg]	1.98
每个 ID 号的编号		1
最低/最高环境温度	[° C]	5/130
荷载极限		
最大允许载荷扭矩	[Nm]	1220
最大允许力 Fx	[N]	12430
适配器销		
描述		BSWS-AR 300
ID		1453343
重量	[kg]	1.06
每个 ID 号的编号		2
最低/最高环境温度	[° C]	5/130

BSWS-R 快速换爪系统

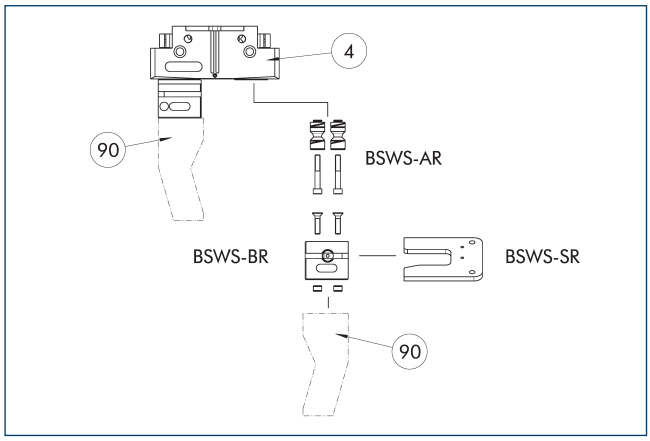

④ 机械手
⑨⓪ 定制机械手手指

该图展示了 BSWS-R 快速换爪系统的设计和组件概览。

BSWS-BR 300 快速换爪系统

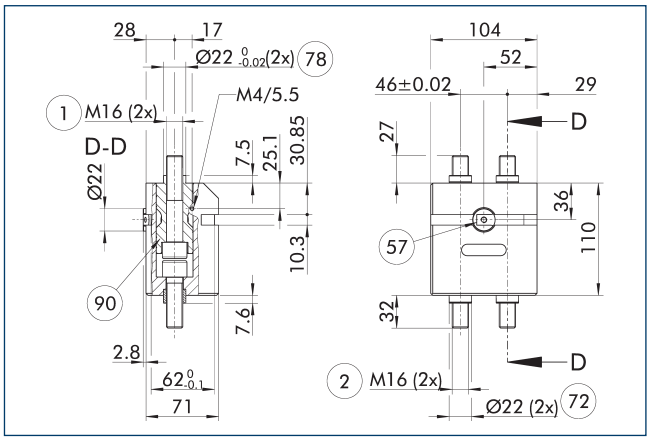

① 机械手连接
② 手指连接
⑤⑦ 锁紧
⑦② 适合定心套
⑦⑧ 适合定心
⑨⓪ 适配器销 BSWS-AR（可选择订购）

图纸所示为自动化夹爪快换系统 BSWS-R。

ⓘ 所示的连接销 BSWS-AR 不包括在手指坯件 BSWS-BR 的交付范围内，必须另行订购。

毛坯手指 BSWS-ABR-PGZN-plus 300

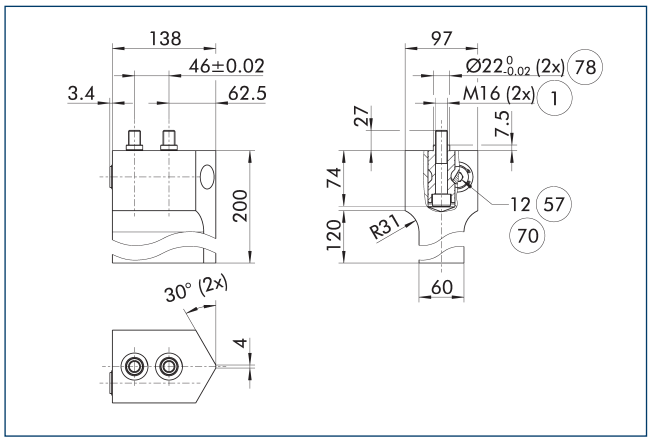

① 机械手连接
⑤⑦ 锁紧
⑦⓪ 扳手尺寸
⑦⑧ 适合定心

图纸显示带卡爪快换系统的手指坯件，可由客户再加工。

ⓘ 所示的适配器销 BSWS-AR 不包括在手指坯件 BSWS-ABR/SBR-PGZN-plus 的交付范围内，必须另行订购。

储存站设计

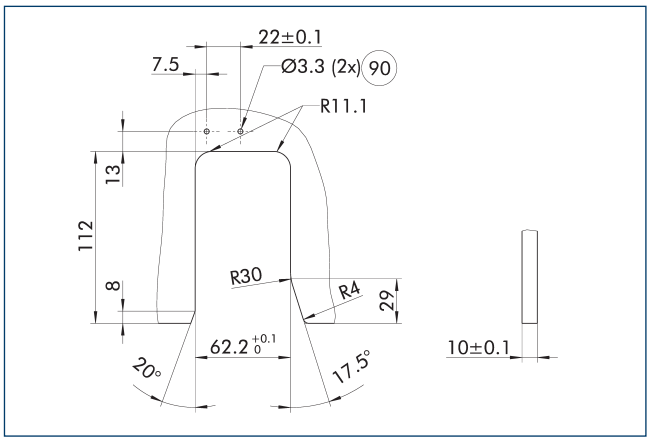

⑨⓪ 用于感应监测的通孔

储存站 BSWS-SR

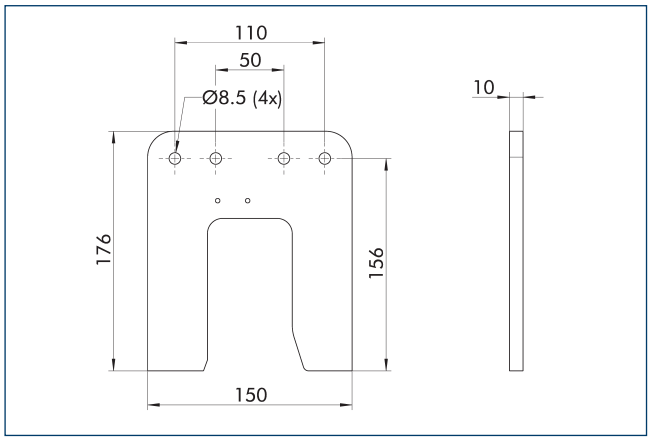

描述	ID	标配范围
卡爪快换系统		
BSWS-SR 300	1555982	1

接近开关 IN 80 安装套件

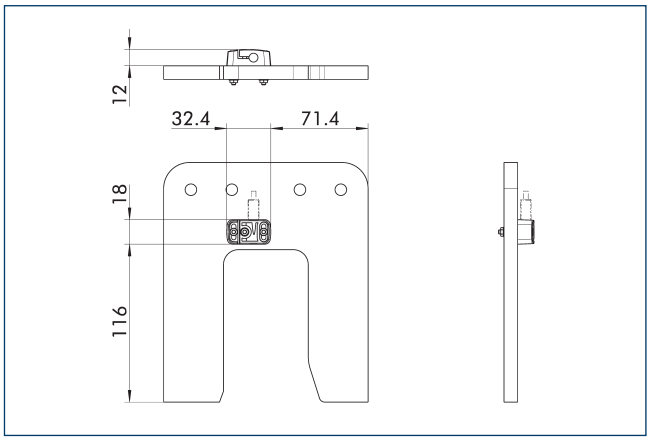

可采用安装套件安装终端位置监控器。

描述	ID	
接近式传感器安装套件		
AS-IN80-BSWS-SR 240/300	1561481	

ⓘ 此安装套件需作为附件选择另行订购。

感应接近式传感器 IN 80

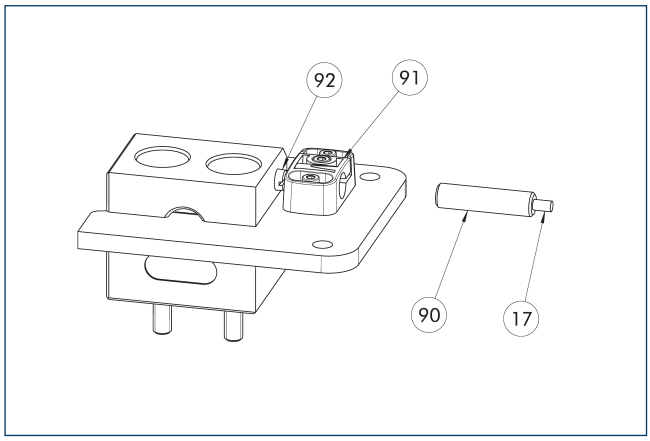

(17) 电缆出口
(90) 传感器 IN ...
(91) 传感器支架
(92) 传感器螺钉

可采用安装套件安装终端位置监控器。

描述	ID	
接近式传感器安装套件		
AS-IN80-BSWS-SR 240/300	1561481	
感应接近式传感器		
IN 80-S-M12	0301578	
IN 80-S-M8	0301478	
INK 80-S	0301550	

ⓘ 每个储存站需要一个传感器（闭合器/S），选配电缆延长线。此安装套件是可选附件，需另行订购。请注意传感器电缆的最小允许弯曲半径。一般是 35 mm。

SCHUNK GmbH & Co. KG
Spann- und Greiftechnik

Bahnhofstr. 106 - 134
D-74348 Lauffen/Neckar
Tel. +49-7133-103-0
Fax +49-7133-103-2399
info@de.schunk.com
schunk.com

Folgen Sie uns | *Follow us*

2024-02-19 □ 2024 SCHUNK GmbH & Co. KG