Hand in hand for tomorrow

Produktový dátový list

Systém rýchlej výmeny čeľustí BSWS-M-PGZN-plus

Produktívny. Flexibilný. Cenovo výhodný.

Systém na rýchlu výmenu čeľustí bez použitia nástrojov BSWS-M

Systém pre rýchlu výmenu čeľustí BSWS-M, pri ktorom nie je nutné používať náradie, umožňuje rýchlu a manuálnu výmenu vrchných čeľustí na uchopovači. Pre každú čeľusť uchopovača sú potrebné dva adaptérové čapy (= jedna sada BSWS-A) a základňa (BSWS-BM). V prípade reverznej montáže bez výškovej nadstavby sú pre každú uchopovaciu čeľusť potrebné dva adaptérové čapy (= jedna sada BSWS-AR) a jedna montážna sada (BSWS-URM). Ďalším priaznivým efektom je to, že v prípade BSWS-URM už v obryse prstov nie sú prítomné žiadne rušivé upevňovacie otvory.

Oblasť použitia

Určené sú na manipuláciu s rôznymi súčasťami alebo častú zmenu automatizovaných výrobných liniek v čistom a znečistenom prostredí.

Výhody – Vaše benefity

Možnosti univerzálneho použitia vďaka BSWS-M možno jeden jediný uchopovač univerzálne používať v rámci rôznych aplikácií

Výmena čeľustí bez použitia náradia pomocou odisťovacieho tlačidla jednoduchá a rýchla pre veľkú flexibilitu uchopovača

Úspora času pri konverzii aplikácií Vďaka výmene prstov uchopovača možno manipulovať s rôznymi obrobkami

Veľkosti
Kvantita: 9

Hmotnosť
0.002 .. 1.67 kg

Popis funkcií

BSWS-M pozostáva zo základu, ktorý je pevne zoskrutkovaný s uchopovačom, a dvoch adaptérových čapov, ktoré sa upevňujú k vymieňaným prstom uchopovača. Zaisťovací mechanizmus s tvarovým stykom zaručuje rýchlu výmenu prstov uchopovača. Na zrealizovanie výmeny nie sú potrebné žiadne nástroje. Pre každú čeľusť uchopovača sú potrebné dva adaptérové čapy (= jedna sada BSWS-A) a základňa (BSWS-BM).

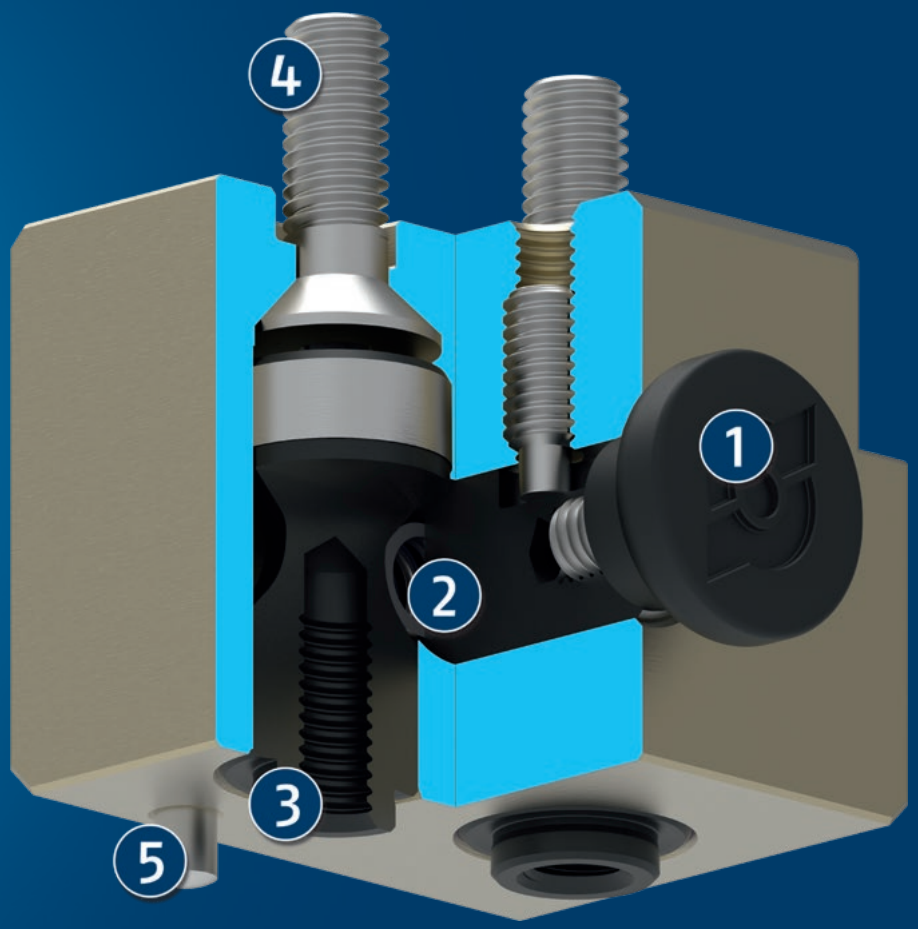

① **Odisťovacie tlačidlo**

② **Pružinou predopnutý zaisťovací čap**

③ **Adaptérový čap BSWS-A na upevnenie vymieňaného prsta uchopovača**

④ **Spojenie pomocou skrutiek pre montáž na uchopovač**

⑤ **Voliteľný lícovaný kolík na zabránenie chybám pri rôznych prstoch uchopovača (Poka Yoke)**

Podrobný popis funkcií

BSWS-BM v zaistenom stave bez adaptérového čapu BSWS-A

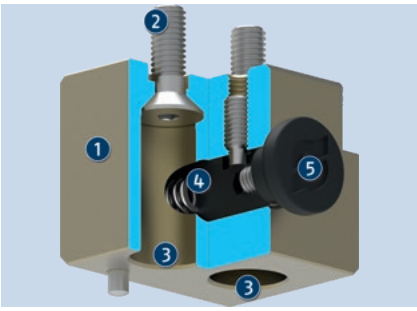

Zaisťovací čap je predopnutý pružinou, a preto je štandardne zaistený. Pre montáž/demontáž prsta uchopovača s adaptérovými čapmi BSWS-A je nutné stlačiť odisťovacie tlačidlo.

1. Základňa BSWS-BM
2. Spojenie pomocou skrutiek pre montáž na uchopovač
3. Upevňovací otvor adaptérový čap BSWS-A
4. Pružinou predopnutý zaisťovací čap
5. Odisťovacie tlačidlo

BSWS-BM v odistenom stave (stlačené odisťovacie tlačidlo)

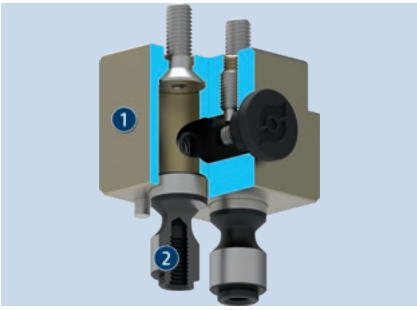

Zavedenie dvoch adaptérových čapov BSWS-A, ktoré sú priskrutkované k prstom uchopovača, do oboch upevňovacích otvorov základne BSWS-BM.

1. Základňa BSWS-BM
2. Adaptérový čap BSWS-A

BSWS-BM v zaistenom stave s adaptérovým čapom BSWS-A

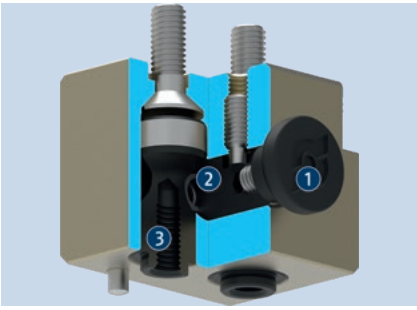

Na zaistenie adaptérových čapov BSWS-A v základni nie je potrebné žiadne náradie. Stačí jednoducho uvoľniť odisťovacie tlačidlo. Medzi pružinou predopnutým zaisťovacím čapom a obomi adaptérovými čapmi BSWS-A vzniká tvarový styk. Sila pružiny potom zabraňuje opätovnému vypadnutiu prstov uchopovača.

1. Odisťovacie tlačidlo
2. Pružinou predopnutý zaisťovací čap
3. Adaptérový čap BSWS-A

Voliteľný lícovaný kolík na zabránenie chybám (Poka Yoke)

Základňa BSWS-BM je vybavená lícovaním, aby bolo v prípade potreby možné zalisovať lícovaný kolík. Tento lícovaný kolík možno voliteľne použiť napríklad na vylúčenie nesprávnej montáže prstov uchopovača, ak sú ľavá a pravá čeľusť uchopovača odlišné, a preto nesmie dôjsť k ich zámene (Poka Yoke).

1. Základňa BSWS-BM (bez lícovaného kolíka)
2. Základňa BSWS-BM (so zalisovaným lícovaným kolíkom)
3. Prst uchopovača 1 (bez otvoru pre lícovaný kolík)
4. Prst uchopovača 2 (s otvorom pre lícovaný kolík)

Systémy pre rýchlu výmenu čeľustí BSWS-A/-BM

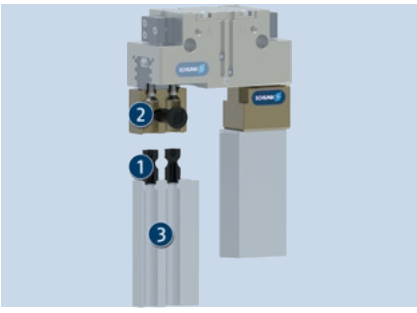

Kombináciou BSWS-A a polotvaru prsta je možná jednoduchá výmena prstov uchopovača. Základňa BSWS-BM so zaisťovacím mechanizmom zostáva počas výmeny čeľuste na uchopovači. Vymieňajú sa len prsty uchopovača.

1. Adaptérový čap BSWS-A
2. Základňa BSWS-BM
3. Polotovary prstov ABR/SBR

Systémy pre rýchlu výmenu čeľustí BSWS-AR s BSWS-ABRM

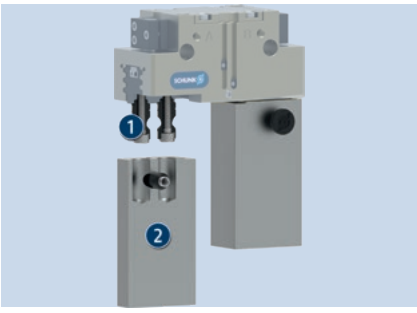

Pri tomto vyhotovení sa adaptérové čapy BSWS-AR priamo naskrutkujú na základnú čeľusť uchopovača a zostávajú počas výmeny prsta tam. Zaisťovací mechanizmus je integrovaný v polotovare prsta BSWS-ABRM. Vďaka tomu možno pre upínací obrys špecifický pre obrobok využiť celú dĺžku prsta. Upínací obrys špecifický pre obrobok možno prispôsobiť trieskovým obrábaním polotovaru prsta.

1. Adaptérový čap BSWS-AR
2. Polotovar prsta BSWS-ABRM

Systémy pre rýchlu výmenu čeľustí BSWS-AR s BSWS-URM

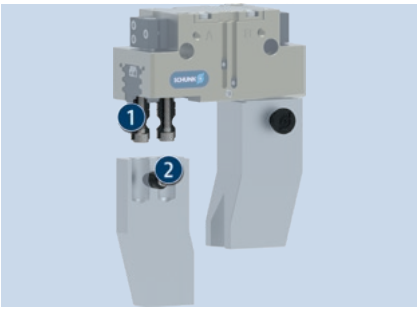

Sada BSWS-URM je určená na inštaláciu do prstov uchopovača špecifických pre konkrétne obrobky, ktoré nemožno vyrobiť obrábaním polotovaru prsta BSWS-ABRM. Sada BSWS-URM obsahuje jednotlivé diely zaisťovacieho mechanizmu (bez polotovaru prsta) na inštaláciu do prstov uchopovača špecifických pre obrobok.

1. Adaptérový čap BSWS-AR
2. BSWS-URM

Odisťovacie tlačidlo možno v prípade potreby odstrániť

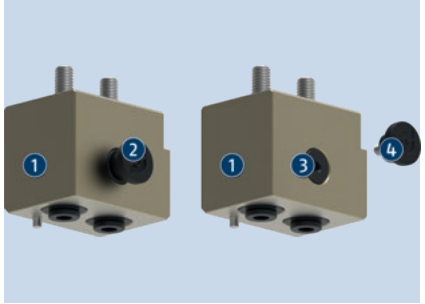

Odisťovacie tlačidlo na systémoch pre rýchlu výmenu čeľustí BSWS-M umožňuje manuálnu výmenu prstov uchopovača bez použitia náradia. Ak by bolo prečnievanie tohto odisťovacieho tlačidla v rámci aplikácie z dôvodu veľmi stiesnených priestorových pomerov rušivé, tak ho možno voliteľne odskrutkovať. Odskrutkovaním možno navyše zabrániť neúmyselnému stlačeniu tohto tlačidla, keďže zaisťovací čap s pružinovým predopnutím potom tesne prilieha a neprečnieva.

1. Základňa BSWS-BM
2. Odisťovacie tlačidlo (štandardne vopred namontované)
3. Pružinou predopnutý zaisťovací čap
4. Odisťovacie tlačidlo (možno v prípade potreby odskrutkovať)

Možnosti montáže BSWS-BM

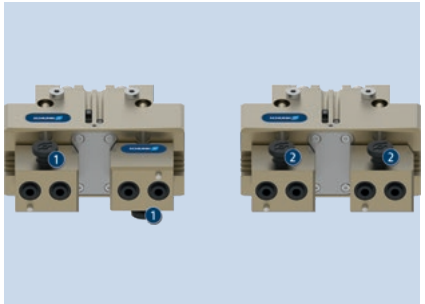

Dva základné moduly BSWS-BM sú namontované na základných čeľustiach uchopovača. Dve uvoľňovacie tlačidlá na BSWS-BM ukazujú opačným smerom. Alternatívne môžu byť dva základné moduly BSWS-BM namontované na základné čeľuste uchopovača tak, aby obe uvoľňovacie tlačidlá smerovali na rovnakú stranu. Je potrebné poznamenať, že základné moduly BSWS-BM nie sú symetricky orientované smerom k stredu uchopovača. Príslušná poloha prstov uchopovača je však vždy symetrická.

1. Uvoľňovacie tlačidlá na BSWS-BM ukazujú opačným smerom.
2. Obidve uvoľňovacie tlačidlá na BSWS-BM smerujú na rovnakú stranu a dajú sa ovládať z jednej strany.

Všeobecné poznámky o sérii

Materiál kolíka adaptéra: Oceľ

Pohon: Bez použitia nástrojov, ručne

Záruka: 24 mesiacov

Rozsah dodávky: Základňa a adaptér samostatne v rôznych množstvách, bezpečnostné informácie (pokyny špecifické pre daný produkt sú dostupné online)

Limity zaťaženia: Nesmie dôjsť k prekročeniu max. povoleného momentu zaťaženia vyplývajúceho z dĺžky prsta, sily a zaťažení, ktoré sú výsledkom zrýchlení/momentov. To isté platí aj pre maximálnu povolenú silu Fx. Nezávisle od toho je nutné dodržiavať max. povolenú dĺžku prsta a povolené hodnoty zaťaženia použitého uchopovača.

Príklad aplikácie

Uchopovacia jednotka so systémom pre rýchlu výmenu čeľustí na výmenu prstov uchopovača špecifických pre konkrétny obrobok bez použitia náradia

1. 2-prstový paralelný uchopovač PGN-plus-P
2. Systémy pre rýchlu výmenu čeľustí BSWS-M
3. Polotovary prstov ABR/SBR

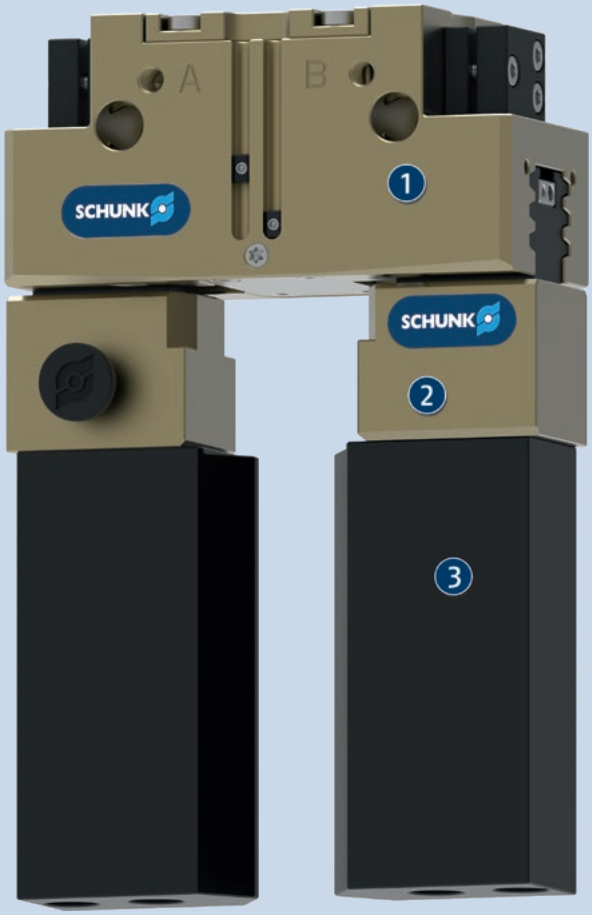

Spoločnosť SCHUNK ponúka viac...

Nasledujúce komponenty ešte viac zvyšujú produktivitu výrobku – vhodné doplnenie pre maximálnu funkčnosť, flexibilitu, spoľahlivosť a riadenú výrobu.

2-prstový paralelný uchopovač

3-prstový centrický uchopovač

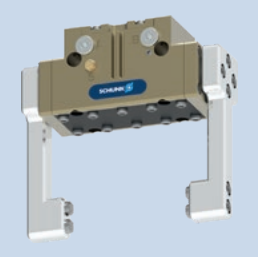

Utesnený univerzálny uchopovač

Polotovar prsta

ⓘ Viac informácií o týchto produktoch nájdete na nasledovných produktových stránkach alebo na stránke www.schunk.com.

Možnosti a špeciálne informácie

BSWS-BM s adaptérovým čapom BSWS-A: Systém pozostávajúci zo základu a adaptérového čapu.
BSWS-ABRM s adaptérovým čapom BSWS-AR: Systém pozostávajúci z polotovaru vrchnej čeľuste s integrovaným systémom pre rýchlu výmenu čeľustí a adaptérovým čapom. Ak by mala dodatočná nadstavbová výška spôsobená systémom BSWS so základom negatívny vplyv, tak adaptérové čapy BSWS-AR systému pre rýchlu výmenu čeľustí možno zaskrutkovať do základnej čeľuste uchopovača. Potom má výmenný systém kompaktnejšiu výšku. Uzamykací mechanizmus bude integrovaný do hornej čeľuste. Ďalším priaznivým efektom je to, že v obryse prstov už nie sú prítomné žiadne rušivé upevňovacie otvory.
BSWS-URM s adaptérovým čapom BSWS-AR: Systém pozostávajúci z jednotlivých komponentov zaisťovacieho mechanizmu a adaptérového čapu. Ak by mala dodatočná nadstavbová výška spôsobená systémom BSWS so základom negatívny vplyv a z polotovaru prsta BSWS-ABRM by nebolo možné vyrobiť obrys prsta, tak je možné si samostatne zakúpiť zaisťovací mechanizmus BSWS-ABRM a na mieste používania ho integrovať do vlastných konštrukcií prstov.
BSWS-AR: V prípade vyhotovenia uchopovača vo variante "SD" (prachotesné) sú dodané skrutky príliš krátke. Preto je nutné použiť príslušné dlhšie skrutky. Tieto skrutky nie sú súčasťou rozsahu dodávky.
Mazanie mazivami potravinárskej kvality: Produkt štandardne obsahuje mazivá kompatibilné s potravinami. Požiadavky normy EN 1672-2:2020 nie sú splnené v celom rozsahu. Príslušné certifikáty NSF možno pomocou údajov o mazive uvedených v návode na obsluhu vyvolať na adrese https://info.nsf.org/USDA/Listings.asp.

BSWS-M-PGZN-plus 50

Systém rýchlej výmeny čeľustí

Schéma zaťaženia

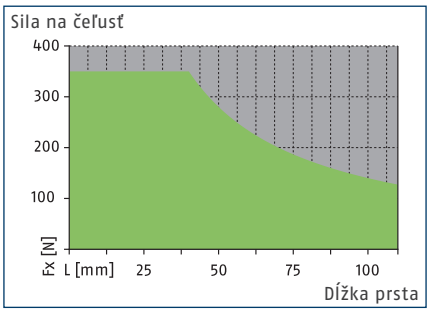

Povolený rozsah

Nepovolený rozsah

Max. zaťaženia

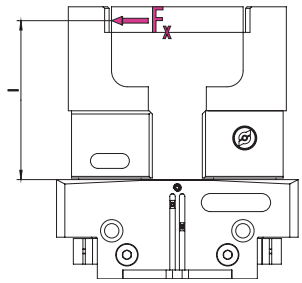

Hodnoty pozri v tabuľke s technickými údajmi

ⓘ Nesmie dôjsť k prekročeniu max. povoleného momentu zaťaženia ($M=F_x*l$) vyplývajúceho z dĺžky prsta (l), sily (F_x) a zaťažení vyskytujúcich sa počas aplikácie, ktoré sú výsledkom zrýchlení/momentov. To isté platí aj pre maximálnu povolenú silu F_x. Nezávisle od toho je nutné dodržiavať max. povolenú dĺžku prsta a povolené hodnoty zaťaženia použitého uchopovača.

Technické údaje

Opis		BSWS-BM 50	BSWS-AR 50	BSWS-AR 50
Ident. č.		1313899	0300091	0300091
Hmotnosť	[kg]	0.02	0.01	0.01
Počet podľa ID		1	2	2
Min./max. teplota okolia	[°C]	5/130	5/130	5/130
Limity zaťaženia				
Max. prípustný moment zaťaženia	[Nm]	14	14	14
Max. povol. sila Fx	[N]	350	350	350
Systém rýchlej výmeny čeľustí				
Opis		BSWS-A 50	BSWS-URM 50	BSWS-ABRM-PGZN-plus 50
Ident. č.		0303020	1380614	1420850
Hmotnosť	[kg]	0.002	0.006	0.08
Počet podľa ID		2	1	1
Materiál adaptéra BSWS		42CrMo4+QT		
Min./max. teplota okolia	[°C]	5/130	5/130	5/130

ⓘ Výšková rovnosť BSWS-BM je ±0.05 mm a presnosť výmeny hornej čeľuste v spojení s BSWS-A je ±0.02 mm.

Systémy pre rýchlu výmenu čeľustí BSWS-M

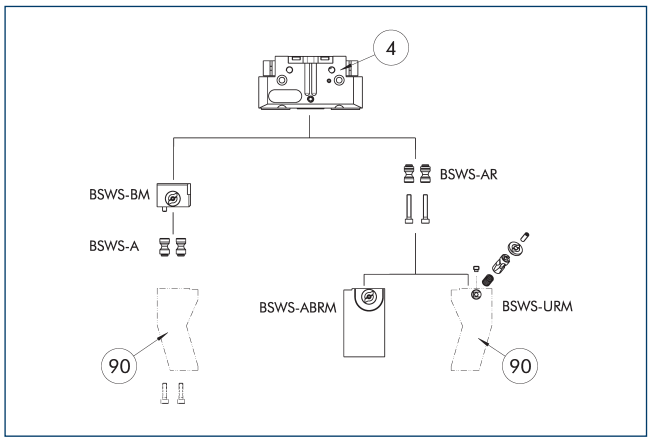

(4) Uchopovače

(90) Prsty uchopovačov na mieru

Na výkrese je znázornený prehľad možností systému pre rýchlu výmenu čeľustí BSWS-M.

Adaptérový čap BSWS-A

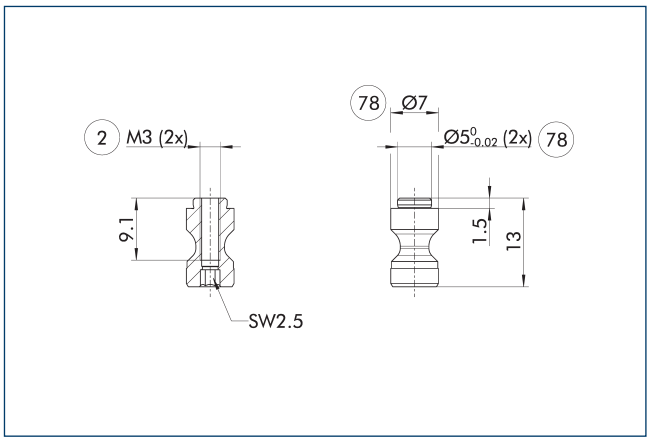

(2) Prípojka prsta

(78) Vhodné pre centrovanie

ⓘ Súčasťou dodávky sú dva adaptérové čapy BSWS-A.

Adaptérový čap BSWS-AR 50

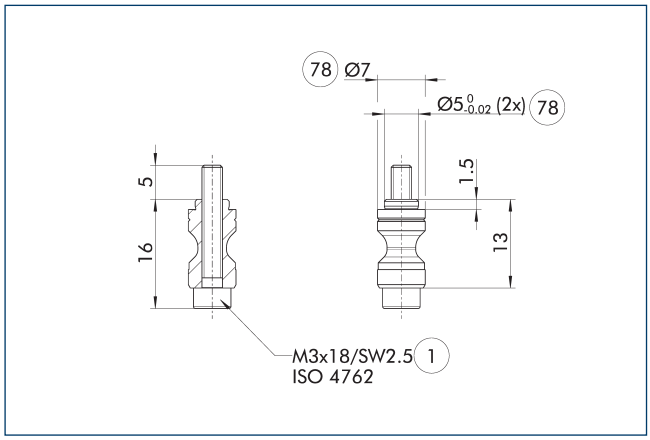

(1) Prípojka uchopovača

(78) Vhodné pre centrovanie

BSWS-AR nie je kompatibilný s presnými verziami 788864 uchopovačov, pretože pripojenia majú rôznu veľkosť

ⓘ Súčasťou dodávky sú dva adaptérové čapy BSWS-AR vrátane skrutiek.

Polotovary prstov BSWS-ABRM-PGZN-plus 50

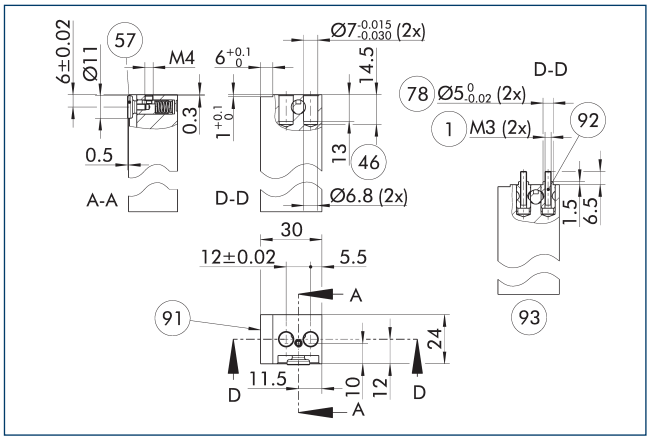

(1) Prípojka uchopovača

(46) Montážna hĺbka

(57) Zaistenie

(78) Vhodné pre centrovanie

(91) Stred bočného uchopovača

(92) Adaptérové čapy BSWS-AR (s možnosťou voliteľného objednania)

(93) Pohľad so zabudovanými adaptérovými čapmi (s možnosťou voliteľného objednania)

Výkres znázorňuje polotovar prsta so systémom rýchlej výmeny čeľustí, ktorý môže zákazník prepracovať.

ⓘ Znázornené adaptérové čapy BSWS-AR nie sú súčasťou dodávky polotovaru prsta BSWS-ABRM-PGZN-plus a je nutné ich objednať zvlášť.

BSWS-M-PGZN-plus 50

Systém rýchlej výmeny čeľustí

Systém pre rýchlu výmenu čeľustí BSWS-URM 50

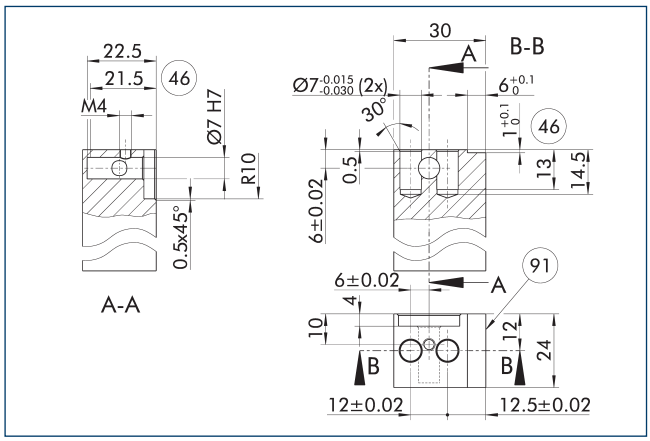

46 Montážna hĺbka

91 Stred bočného uchopovača

Uzamykací mechanizmus pre BSWS-AR sa musí nainštalovať len tak, ako je to znázornené na výkrese. Napríklad montáž v opačnom slede nebude fungovať. Online je k dispozícii 3D CAD predloha pre SCHUNK BSWS-UR.

ⓘ Do rozsahu dodávky je zahrnutý len uzamykací mechanizmus. Výkres znázorňuje výrobné rozmery prispôsobených prstov. Povrchy musia byť odolné voči opotrebovaniu, napríklad hliník spracovaný tvrdým anodizovaním.

Systém pre rýchlu výmenu čeľustí BSWS-BM 50

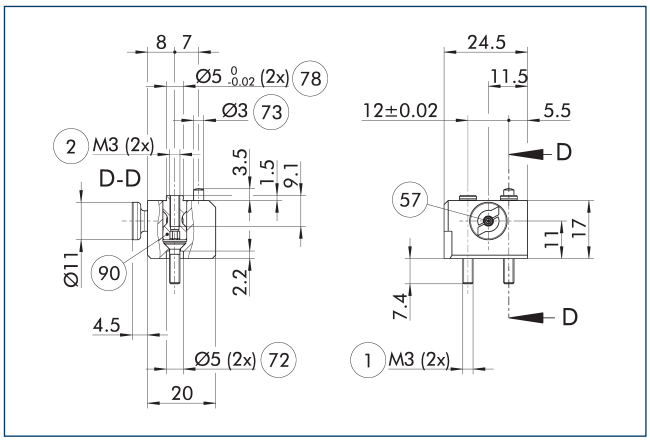

1 Prípojka uchopovača

2 Prípojka prsta

57 Zaistenie

72 Vhodné pre centrovacie puzdrá

73 Vhodné pre centrovanie

78 Vhodné pre centrovanie

90 Adaptérové čapy BSWS-A (s možnosťou voliteľného objednania)

Výkres znázorňuje základnú konštrukciu systému rýchlej výmeny čeľustí.

ⓘ Znázornené adaptérové čapy BSWS-A nie sú súčasťou dodávky BSWS-BM a je nutné ich objednať zvlášť.

BSWS-M-PGZN-plus 64

Systém rýchlej výmeny čeľustí

Schéma zaťaženia

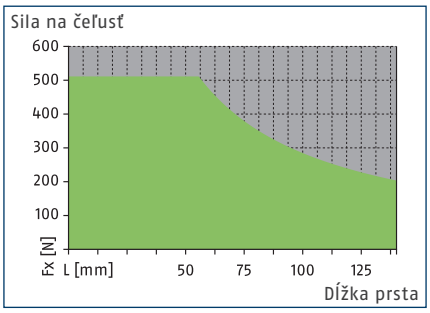

Povolený rozsah

Nepovolený rozsah

Max. zaťaženia

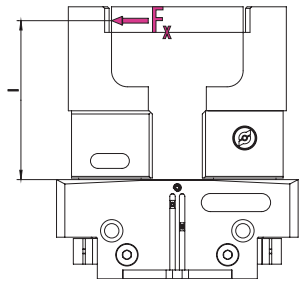

Hodnoty pozri v tabuľke s technickými údajmi

ⓘ Nesmie dôjsť k prekročeniu max. povoleného momentu zaťaženia ($M=F_x*l$) vyplývajúceho z dĺžky prsta (l), sily (F_x) a zaťažení vyskytujúcich sa počas aplikácie, ktoré sú výsledkom zrýchlení/momentov. To isté platí aj pre maximálnu povolenú silu F_x. Nezávisle od toho je nutné dodržiavať max. povolenú dĺžku prsta a povolené hodnoty zaťaženia použitého uchopovača.

Technické údaje

Opis		BSWS-BM 64	BSWS-AR 64	BSWS-AR 64	BSWS-AR 10	BSWS-AR 10
Ident. č.		1313900	0300092	0300092	1515447	1515447
Hmotnosť	[kg]	0.04	0.015	0.015	0.015	0.015
Počet podľa ID		1	2	2	2	2
Min./max. teplota okolia	[°C]	5/130	5/130	5/130	5/130	5/130
Limity zaťaženia						
Max. prípustný moment zaťaženia	[Nm]	29	29	29		
Max. povol. sila Fx	[N]	510	510	510		
Systém rýchlej výmeny čeľustí						
Opis		BSWS-A 64	BSWS-URM 64	BSWS-ABRM-PGZN-plus 64	BSWS-URM 64	BSWS-ABRM-PGZN-plus 64
Ident. č.		0303022	1398401	1420851	1398401	1420851
Hmotnosť	[kg]	0.005	0.011	0.14	0.011	0.14
Počet podľa ID		2	1	1	1	1
Materiál adaptéra BSWS		42CrMo4+QT				
Min./max. teplota okolia	[°C]	5/130	5/130	5/130	5/130	5/130

ⓘ Výšková rovnosť BSWS-BM je ±0.05 mm a presnosť výmeny hornej čeľuste v spojení s BSWS-A je ±0.02 mm.

Systémy pre rýchlu výmenu čeľustí BSWS-M

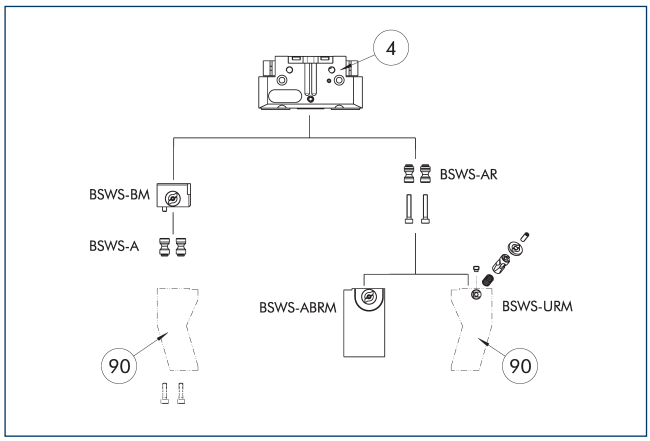

(4) Uchopovače (90) Prsty uchopovačov na mieru

Na výkrese je znázornený prehľad možností systému pre rýchlu výmenu čeľustí BSWS-M.

Adaptérový čap BSWS-A

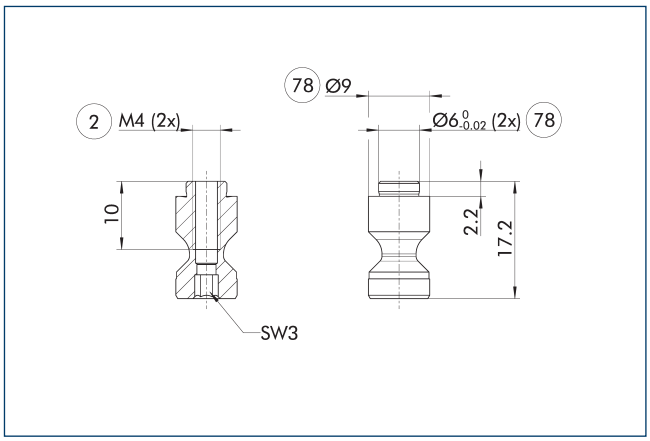

(2) Prípojka prsta (78) Vhodné pre centrovanie

ⓘ Súčasťou dodávky sú dva adaptérové čapy BSWS-A.

Adaptérový čap BSWS-AR 64

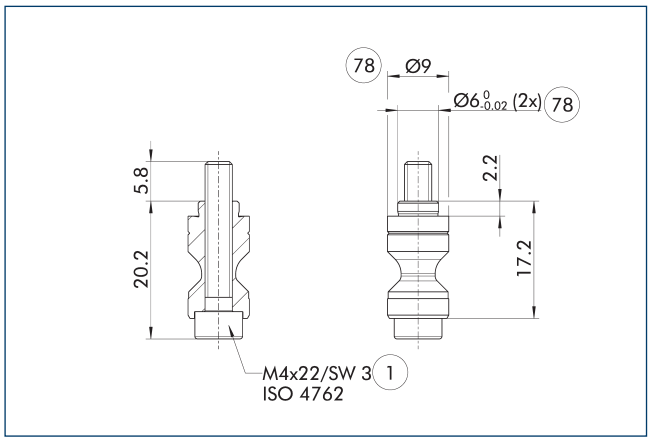

(1) Prípojka uchopovača (78) Vhodné pre centrovanie

BSWS-AR nie je kompatibilný s presnými verziami 788864 uchopovačov, pretože pripojenia majú rôznu veľkosť

ⓘ Súčasťou dodávky sú dva adaptérové čapy BSWS-AR vrátane skrutiek.

Adaptérový čap BSWS-AR 10

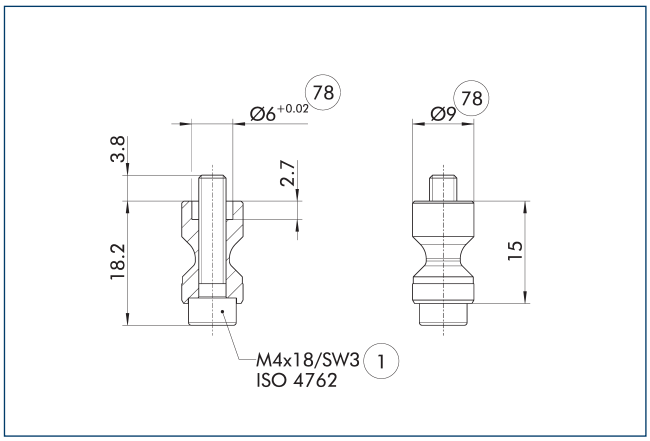

(1) Prípojka uchopovača (78) Vhodné pre centrovanie

Tieto čapy BSWS-AR sú vhodné najmä pre konštrukčný rad uchopovačov PGL-plus-P, v prípade ktorého sú centrovacie puzdrá na základnej čeľusti uchopovača predfrézované.

ⓘ Súčasťou dodávky sú dva adaptérové čapy BSWS-AR vrátane skrutiek.

BSWS-M-PGZN-plus 64

Systém rýchlej výmeny čeľustí

Polotovary prstov BSWS-ABRM-PGZN-plus 64

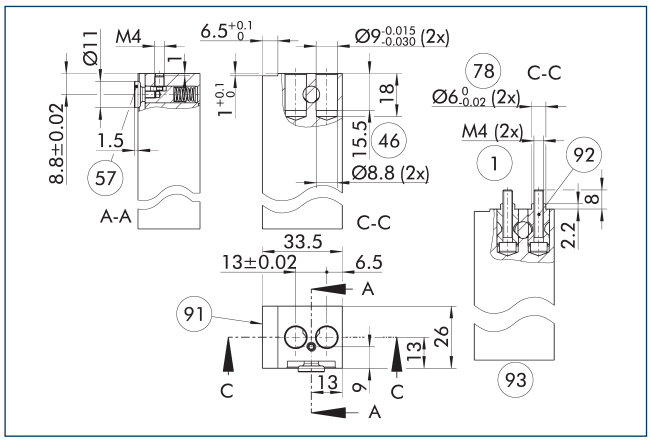

1 Prípojka uchopovača
46 Montážna hĺbka
57 Zaistenie
78 Vhodné pre centrovanie
91 Stred bočného uchopovača
92 Adaptérové čapy BSWS-AR (s možnosťou voliteľného objednania)
93 Pohľad so zabudovanými adaptérovými čapmi (s možnosťou voliteľného objednania)

Výkres znázorňuje polotovar prsta so systémom rýchlej výmeny čeľustí, ktorý môže zákazník prepracovať.

ⓘ Znázornené adaptérové čapy BSWS-AR nie sú súčasťou dodávky polotovaru prsta BSWS-ABRM-PGZN-plus a je nutné ich objednať zvlášť.

Systém pre rýchlu výmenu čeľustí BSWS-BM 64

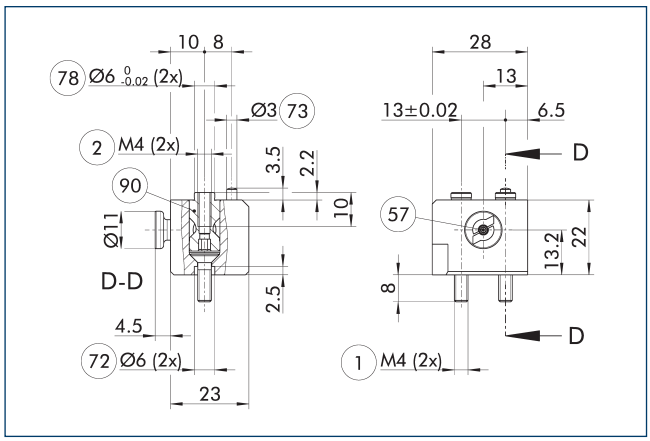

1 Prípojka uchopovača
2 Prípojka prsta
57 Zaistenie
72 Vhodné pre centrovacie puzdrá
73 Vhodné pre centrovacie kolíky
78 Vhodné pre centrovanie
90 Adaptérové čapy BSWS-A (s možnosťou voliteľného objednania)

Výkres znázorňuje základnú konštrukciu systému rýchlej výmeny čeľustí.

ⓘ Znázornené adaptérové čapy BSWS-A nie sú súčasťou dodávky BSWS-BM a je nutné ich objednať zvlášť.

Systém pre rýchlu výmenu čeľustí BSWS-URM 64

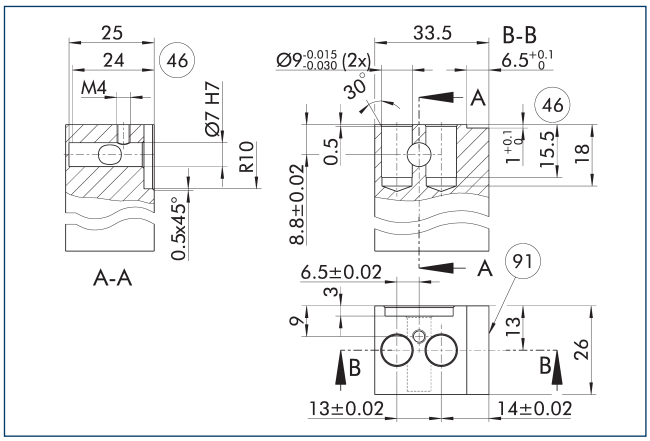

46 Montážna hĺbka
91 Stred bočného uchopovača

Uzamykací mechanizmus pre BSWS-AR sa musí nainštalovať len tak, ako je to znázornené na výkrese. Napríklad montáž v opačnom slede nebude fungovať. Online je k dispozícii 3D CAD predloha pre SCHUNK BSWS-UR.

ⓘ Do rozsahu dodávky je zahrnutý len uzamykací mechanizmus. Výkres znázorňuje výrobné rozmery prispôsobených prstov. Povrchy musia byť odolné voči opotrebovaniu, napríklad hliník spracovaný tvrdým anodizovaním.

BSWS-M-PGZN-plus 80

Systém rýchlej výmeny čeľustí

Schéma zaťaženia

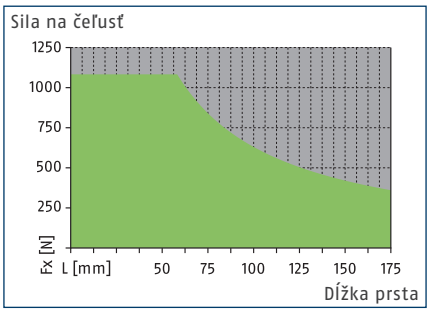

Povolený rozsah

Nepovolený rozsah

Max. zaťaženia

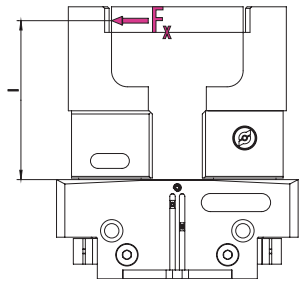

Hodnoty pozri v tabuľke s technickými údajmi

ⓘ Nesmie dôjsť k prekročeniu max. povoleného momentu zaťaženia ($M=F_x*l$) vyplývajúceho z dĺžky prsta (l), sily (F_x) a zaťažení vyskytujúcich sa počas aplikácie, ktoré sú výsledkom zrýchlení/momentov. To isté platí aj pre maximálnu povolenú silu F_x. Nezávisle od toho je nutné dodržiavať max. povolenú dĺžku prsta a povolené hodnoty zaťaženia použitého uchopovača.

Technické údaje

Opis		BSWS-BM 80	BSWS-AR 80	BSWS-AR 80	BSWS-AR 13	BSWS-AR 13
Ident. č.		1313901	0300093	0300093	1515448	1515448
Hmotnosť	[kg]	0.07	0.03	0.03	0.03	0.03
Počet podľa ID		1	2	2	2	2
Min./max. teplota okolia	[°C]	5/130	5/130	5/130	5/130	5/130
Limity zaťaženia						
Max. prípustný moment zaťaženia	[Nm]	63	63	63		
Max. povol. sila Fx	[N]	1080	1080	1080		
Systém rýchlej výmeny čeľustí						
Opis		BSWS-A 80	BSWS-URM 80	BSWS-ABRM-PGZN-plus 80	BSWS-URM 80	BSWS-ABRM-PGZN-plus 80
Ident. č.		0303024	1398402	1420852	1398402	1420852
Hmotnosť	[kg]	0.011	0.021	0.25	0.021	0.25
Počet podľa ID		2	1	1	1	1
Materiál adaptéra BSWS		42CrMo4+QT				
Min./max. teplota okolia	[°C]	5/130	5/130	5/130	5/130	5/130

ⓘ Výšková rovnosť BSWS-BM je ±0.05 mm a presnosť výmeny hornej čeľuste v spojení s BSWS-A je ±0.02 mm.

Systémy pre rýchlu výmenu čeľustí BSWS-M

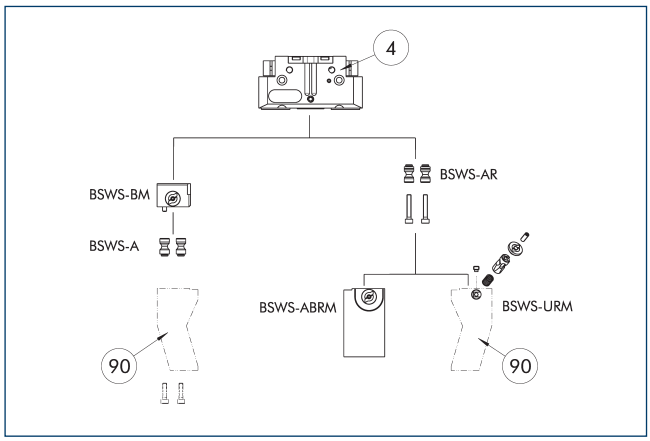

(4) Uchopovače (90) Prsty uchopovačov na mieru

Na výkrese je znázornený prehľad možností systému pre rýchlu výmenu čeľustí BSWS-M.

Adaptérový čap BSWS-A

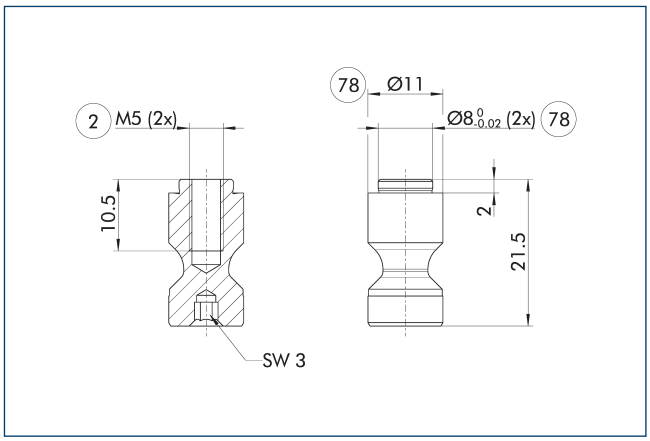

(2) Prípojka prsta (78) Vhodné pre centrovanie

ⓘ Súčasťou dodávky sú dva adaptérové čapy BSWS-A.

Adaptérový čap BSWS-AR 80

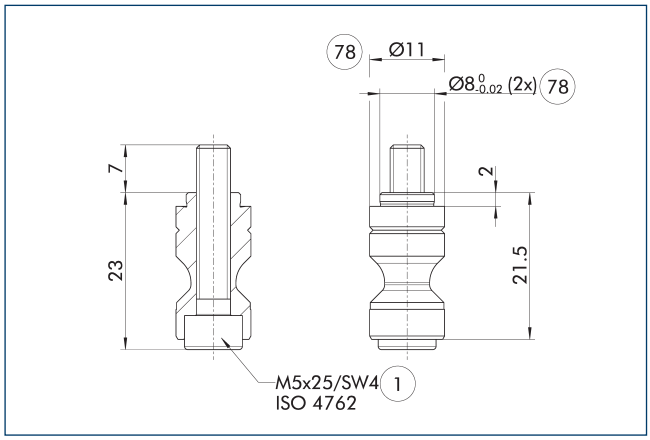

(1) Prípojka uchopovača (78) Vhodné pre centrovanie

BSWS-AR nie je kompatibilný s presnými verziami 788864 uchopovačov, pretože pripojenia majú rôznu veľkosť

ⓘ Súčasťou dodávky sú dva adaptérové čapy BSWS-AR vrátane skrutiek.

Adaptérový čap BSWS-AR 13

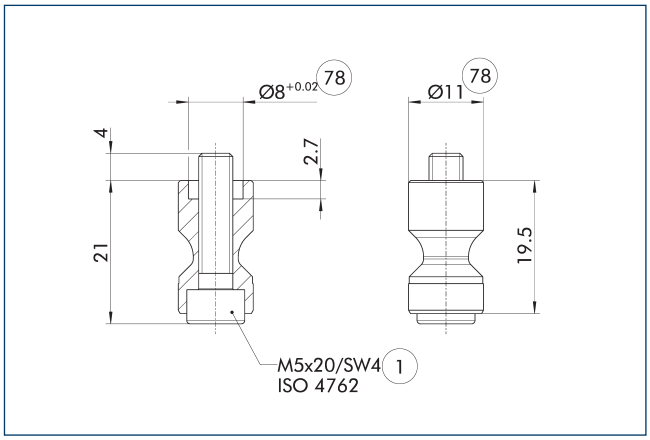

(1) Prípojka uchopovača (78) Vhodné pre centrovanie

Tieto čapy BSWS-AR sú vhodné najmä pre konštrukčný rad uchopovačov PGL-plus-P, v prípade ktorého sú centrovacie puzdrá na základnej čeľusti uchopovača predfrézované.

ⓘ Súčasťou dodávky sú dva adaptérové čapy BSWS-AR vrátane skrutiek.

BSWS-M-PGZN-plus 80

Systém rýchlej výmeny čeľustí

Polotovary prstov BSWS-ABRM-PGZN-plus 80

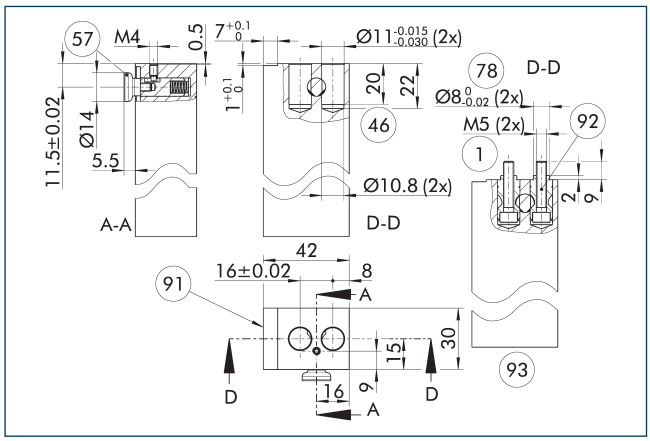

1 Prípojka uchopovača
46 Montážna hĺbka
57 Zaistenie
78 Vhodné pre centrovanie
91 Stred bočného uchopovača
92 Adaptérové čapy BSWS-AR (s možnosťou voliteľného objednania)
93 Pohľad so zabudovanými adaptérovými čapmi (s možnosťou voliteľného objednania)

Výkres znázorňuje polotovar prsta, ktorý môže zákazník prepracovať.

ⓘ Znázornené adaptérové čapy BSWS-AR nie sú súčasťou dodávky polotovaru prsta BSWS-ABRM-PGZN-plus a je nutné ich objednať zvlášť.

Systém pre rýchlu výmenu čeľustí BSWS-URM 80

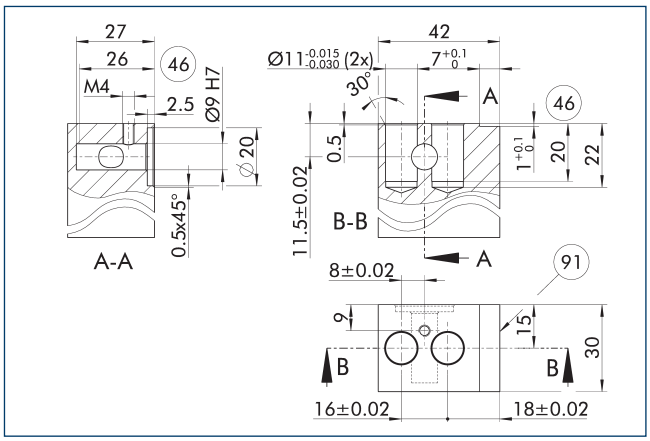

46 Montážna hĺbka
91 Stred bočného uchopovača

Uzamykací mechanizmus pre BSWS-AR sa musí nainštalovať len tak, ako je to znázornené na výkrese. Napríklad montáž v opačnom slede nebude fungovať. Online je k dispozícii 3D CAD predloha pre SCHUNK BSWS-UR.

ⓘ Do rozsahu dodávky je zahrnutý len uzamykací mechanizmus. Výkres znázorňuje výrobné rozmery prispôsobených prstov. Povrchy musia byť odolné voči opotrebovaniu, napríklad hliník spracovaný tvrdým anodizovaním.

Systém pre rýchlu výmenu čeľustí BSWS-BM 80

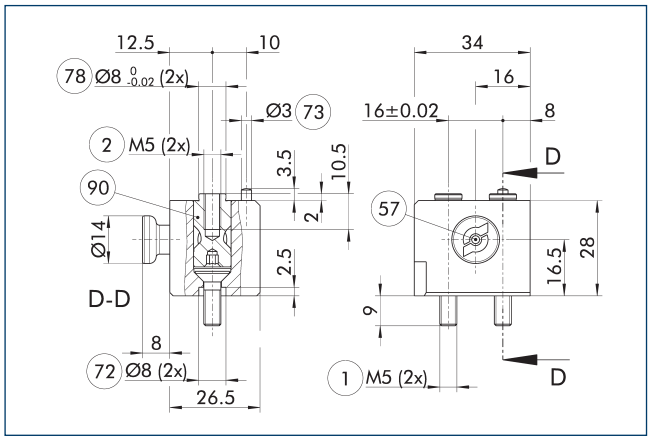

1 Prípojka uchopovača
2 Prípojka prsta
57 Zaistenie
72 Vhodné pre centrovacie puzdrá
73 Vhodné pre centrovacie kolíky
78 Vhodné pre centrovanie
90 Adaptérové čapy BSWS-A (s možnosťou voliteľného objednania)

Výkres znázorňuje základnú konštrukciu systému rýchlej výmeny čeľustí.

ⓘ Znázornené adaptérové čapy BSWS-A nie sú súčasťou dodávky BSWS-BM a je nutné ich objednať zvlášť.

BSWS-M-PGZN-plus 100

Systém rýchlej výmeny čeľustí

Schéma zaťaženia

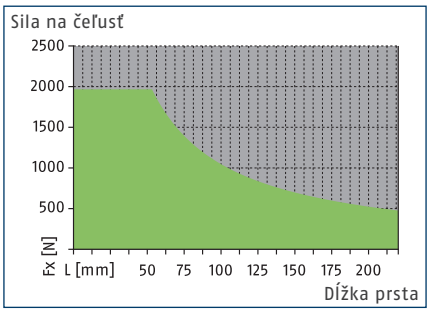

Povolený rozsah

Nepovolený rozsah

Max. zaťaženia

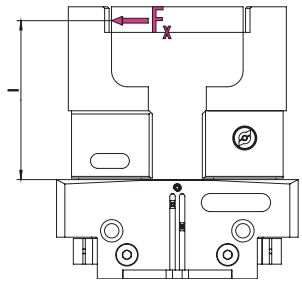

Hodnoty pozri v tabuľke s technickými údajmi

ⓘ Nesmie dôjsť k prekročeniu max. povoleného momentu zaťaženia ($M=F_x*l$) vyplývajúceho z dĺžky prsta (l), sily (F_x) a zaťažení vyskytujúcich sa počas aplikácie, ktoré sú výsledkom zrýchlení/momentov. To isté platí aj pre maximálnu povolenú silu F_x. Nezávisle od toho je nutné dodržiavať max. povolenú dĺžku prsta a povolené hodnoty zaťaženia použitého uchopovača.

Technické údaje

Opis		BSWS-BM 100	BSWS-AR 100	BSWS-AR 100	BSWS-AR 16	BSWS-AR 16
Ident. č.		1313902	0300094	0300094	1515470	1515470
Hmotnosť	[kg]	0.13	0.06	0.06	0.06	0.06
Počet podľa ID		1	2	2	2	2
Min./max. teplota okolia	[°C]	5/130	5/130	5/130	5/130	5/130
Limity zaťaženia						
Max. prípustný moment zaťaženia	[Nm]	105	105	105		
Max. povol. sila Fx	[N]	1960	1960	1960		
Systém rýchlej výmeny čeľustí						
Opis		BSWS-A 100	BSWS-URM 100	BSWS-ABRM-PGZN-plus 100	BSWS-URM 100	BSWS-ABRM-PGZN-plus 100
Ident. č.		0303026	1398403	1420853	1398403	1420853
Hmotnosť	[kg]	0.024	0.038	0.47	0.038	0.47
Počet podľa ID		2	1	1	1	1
Materiál adaptéra BSWS		42CrMo4+QT				
Min./max. teplota okolia	[°C]	5/130	5/130	5/130	5/130	5/130

ⓘ Výšková rovnosť BSWS-BM je ±0.05 mm a presnosť výmeny hornej čeľuste v spojení s BSWS-A je ±0.02 mm.

Systémy pre rýchlu výmenu čeľustí BSWS-M

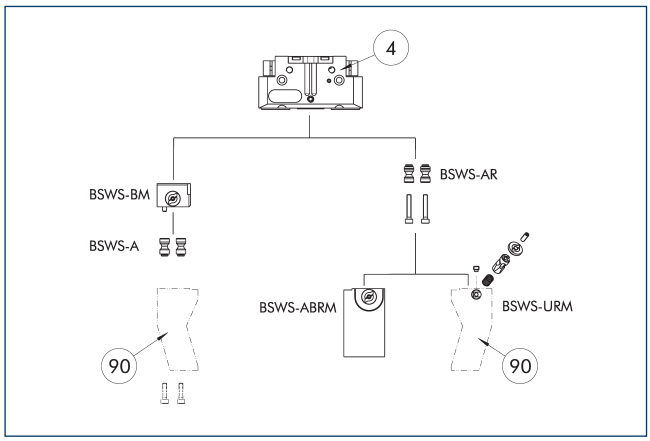

(4) Uchopovače (90) Prsty uchopovačov na mieru

Na výkrese je znázornený prehľad možností systému pre rýchlu výmenu čeľustí BSWS-M.

Adaptérový čap BSWS-A

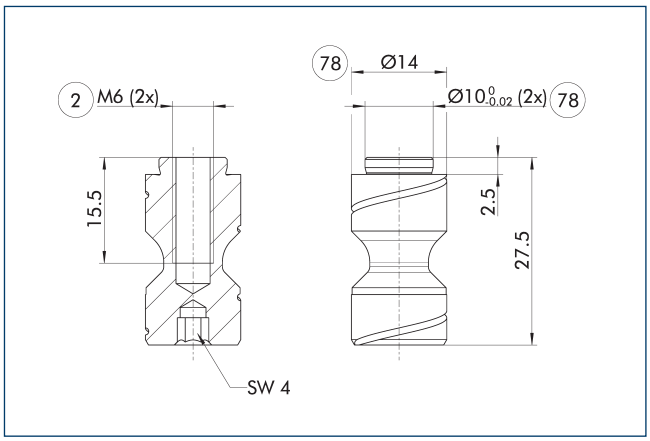

(2) Prípojka prsta (78) Vhodné pre centrovanie

ⓘ Súčasťou dodávky sú dva adaptérové čapy BSWS-A.

Adaptérový čap BSWS-AR 100

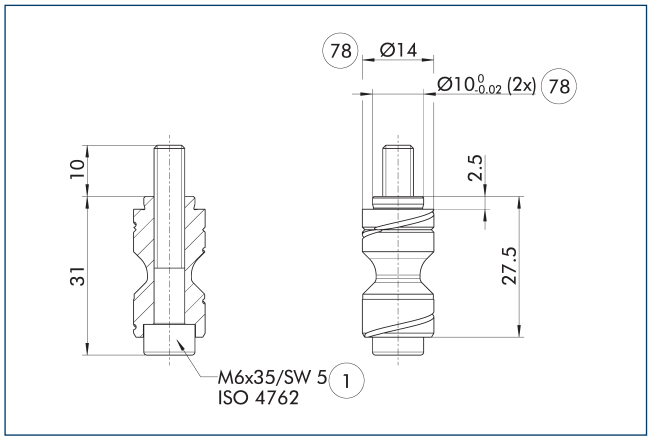

(1) Prípojka uchopovača (78) Vhodné pre centrovanie

BSWS-AR nie je kompatibilný s presnými verziami 788864 uchopovačov, pretože pripojenia majú rôznu veľkosť

ⓘ Súčasťou dodávky sú dva adaptérové čapy BSWS-AR vrátane skrutiek.

Adaptérový čap BSWS-AR 16

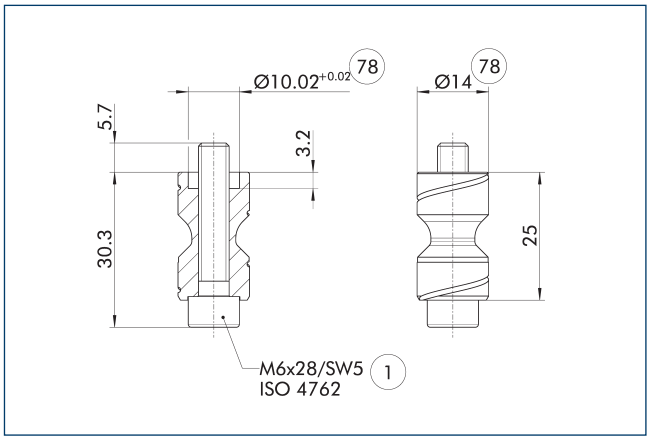

(1) Prípojka uchopovača (78) Vhodné pre centrovanie

Tieto čapy BSWS-AR sú vhodné najmä pre konštrukčný rad uchopovačov PGL-plus-P, v prípade ktorého sú centrovacie puzdrá na základnej čeľusti uchopovača predfrézované.

ⓘ Súčasťou dodávky sú dva adaptérové čapy BSWS-AR vrátane skrutiek.

BSWS-M-PGZN-plus 100

Systém rýchlej výmeny čeľustí

Polotovary prstov BSWS-ABRM-PGZN-plus 100

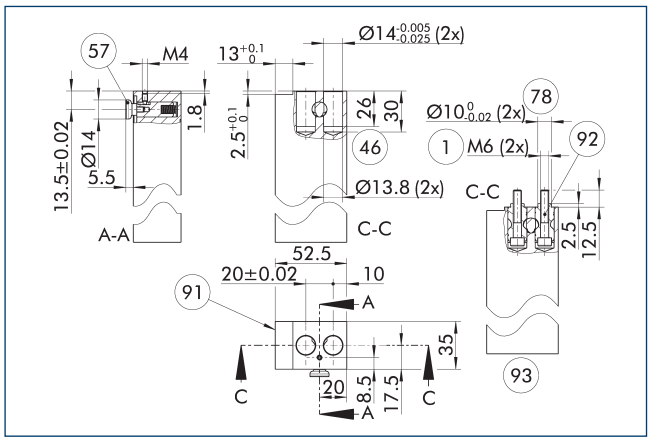

1 Prípojka uchopovača
46 Montážna hĺbka
57 Zaistenie
78 Vhodné pre centrovanie
91 Stred bočného uchopovača
92 Adaptérové čapy BSWS-AR (s možnosťou voliteľného objednania)
93 Pohľad so zabudovanými adaptérovými čapmi (s možnosťou voliteľného objednania)

Výkres znázorňuje polotovar prsta so systémom rýchlej výmeny čeľustí, ktorý môže zákazník prepracovať.

ⓘ Znázornené adaptérové čapy BSWS-AR nie sú súčasťou dodávky polotovaru prsta BSWS-ABRM-PGZN-plus a je nutné ich objednať zvlášť.

Systém pre rýchlu výmenu čeľustí BSWS-URM 100

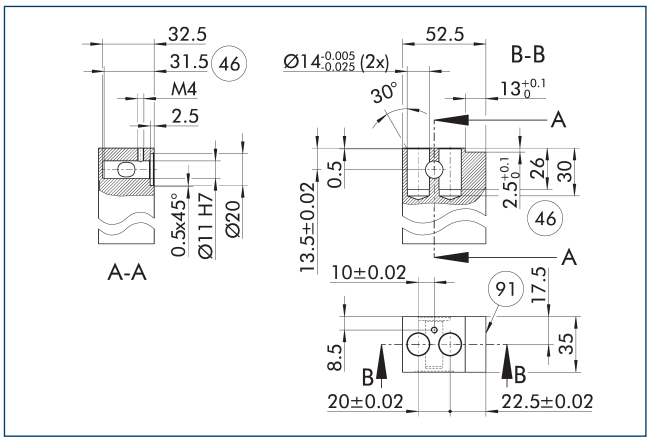

46 Montážna hĺbka
91 Stred bočného uchopovača

Uzamykací mechanizmus pre BSWS-AR sa musí nainštalovať len tak, ako je to znázornené na výkrese. Napríklad montáž v opačnom slede nebude fungovať. Online je k dispozícii 3D CAD predloha pre SCHUNK BSWS-UR.

ⓘ Do rozsahu dodávky je zahrnutý len uzamykací mechanizmus. Výkres znázorňuje výrobné rozmery prispôsobených prstov. Povrchy musia byť odolné voči opotrebovaniu, napríklad hliník spracovaný tvrdým anodizovaním.

Systém pre rýchlu výmenu čeľustí BSWS-BM 100

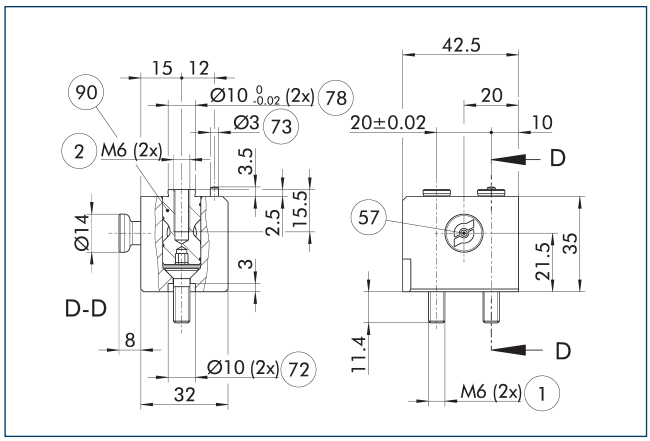

1 Prípojka uchopovača
2 Prípojka prsta
57 Zaistenie
72 Vhodné pre centrovacie puzdrá
73 Vhodné pre centrovacie kolíky
78 Vhodné pre centrovanie
90 Adaptérové čapy BSWS-A (s možnosťou voliteľného objednania)

Výkres znázorňuje základnú konštrukciu systému rýchlej výmeny čeľustí.

ⓘ Znázornené adaptérové čapy BSWS-A nie sú súčasťou dodávky BSWS-BM a je nutné ich objednať zvlášť.

BSWS-M-PGZN-plus 125

Systém rýchlej výmeny čeľustí

Schéma zaťaženia

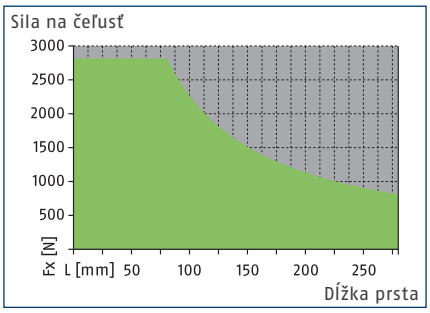

Povolený rozsah

Nepovolený rozsah

Max. zaťaženia

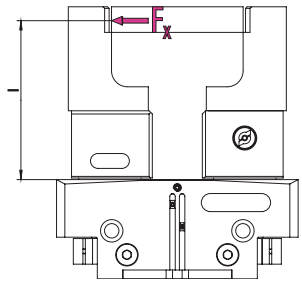

Hodnoty pozri v tabuľke s technickými údajmi

ⓘ Nesmie dôjsť k prekročeniu max. povoleného momentu zaťaženia ($M=F_x*l$) vyplývajúceho z dĺžky prsta (l), sily (F_x) a zaťažení vyskytujúcich sa počas aplikácie, ktoré sú výsledkom zrýchlení/momentov. To isté platí aj pre maximálnu povolenú silu F_x. Nezávisle od toho je nutné dodržiavať max. povolenú dĺžku prsta a povolené hodnoty zaťaženia použitého uchopovača.

Technické údaje

Opis		BSWS-BM 125	BSWS-AR 125	BSWS-AR 125	BSWS-AR 20	BSWS-AR 20
Ident. č.		1302006	0300095	0300095	1515474	1515474
Hmotnosť	[kg]	0.2	0.1	0.1	0.1	0.1
Počet podľa ID		1	2	2	2	2
Min./max. teplota okolia	[°C]	5/130	5/130	5/130	5/130	5/130
Limity zaťaženia						
Max. prípustný moment zaťaženia	[Nm]	225	225	225		
Max. povol. sila Fx	[N]	2815	2815	2815		
Systém rýchlej výmeny čeľustí						
Opis		BSWS-A 125	BSWS-URM 125	BSWS-ABRM-PGZN-plus 125	BSWS-URM 125	BSWS-ABRM-PGZN-plus 125
Ident. č.		0303028	1398404	1420854	1398404	1420854
Hmotnosť	[kg]	0.046	0.048	0.86	0.048	0.86
Počet podľa ID		2	1	1	1	1
Materiál adaptéra BSWS		42CrMo4+QT				
Min./max. teplota okolia	[°C]	5/130	5/130	5/130	5/130	5/130

ⓘ Výšková rovnosť BSWS-BM je ±0.05 mm a presnosť výmeny hornej čeľuste v spojení s BSWS-A je ±0.02 mm.

Systémy pre rýchlu výmenu čeľustí BSWS-M

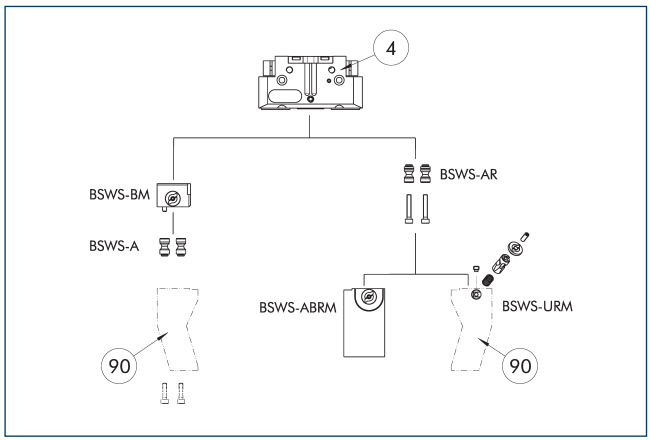

(4) Uchopovače (90) Prsty uchopovačov na mieru

Na výkrese je znázornený prehľad možností systému pre rýchlu výmenu čeľustí BSWS-M.

Adaptérový čap BSWS-A

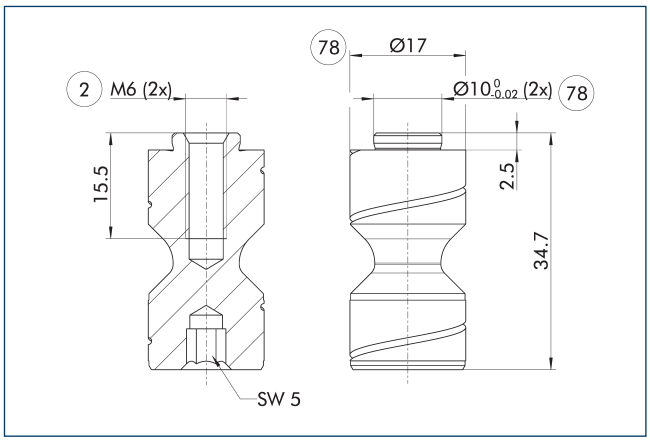

(2) Prípojka prsta (78) Vhodné pre centrovanie

ⓘ Súčasťou dodávky sú dva adaptérové čapy BSWS-A.

Adaptérový čap BSWS-AR 125

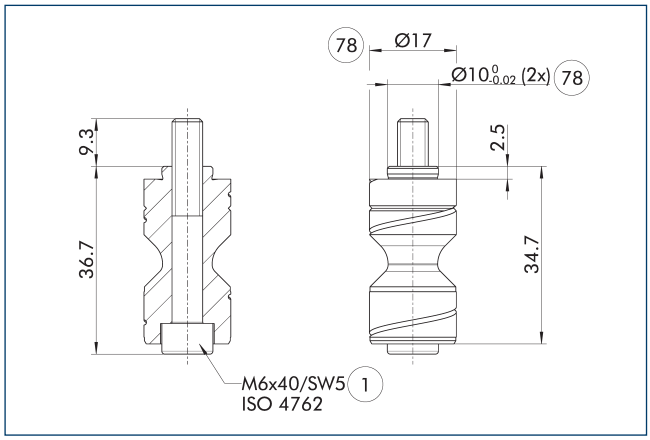

(1) Prípojka uchopovača (78) Vhodné pre centrovanie

BSWS-AR nie je kompatibilný s presnými verziami 788864 uchopovačov, pretože pripojenia majú rôznu veľkosť

ⓘ Súčasťou dodávky sú dva adaptérové čapy BSWS-AR vrátane skrutiek.

Adaptérový čap BSWS-AR 20

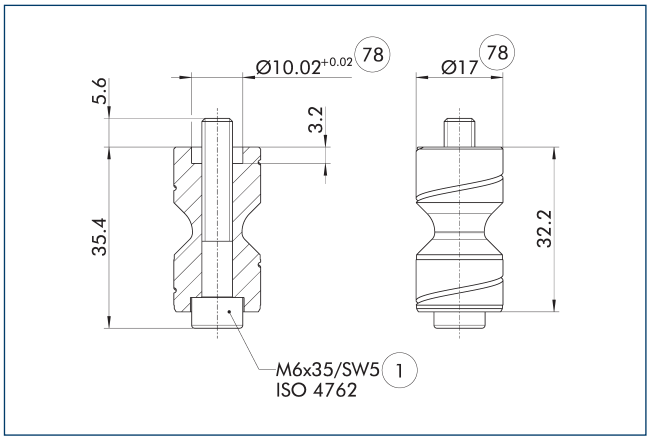

(1) Prípojka uchopovača (78) Vhodné pre centrovanie

Tieto čapy BSWS-AR sú vhodné najmä pre konštrukčný rad uchopovačov PGL-plus-P, v prípade ktorého sú centrovacie puzdrá na základnej čeľusti uchopovača predfrézované.

ⓘ Súčasťou dodávky sú dva adaptérové čapy BSWS-AR vrátane skrutiek.

BSWS-M-PGZN-plus 125

Systém rýchlej výmeny čeľustí

Polotovary prstov BSWS-ABRM-PGZN-plus 125

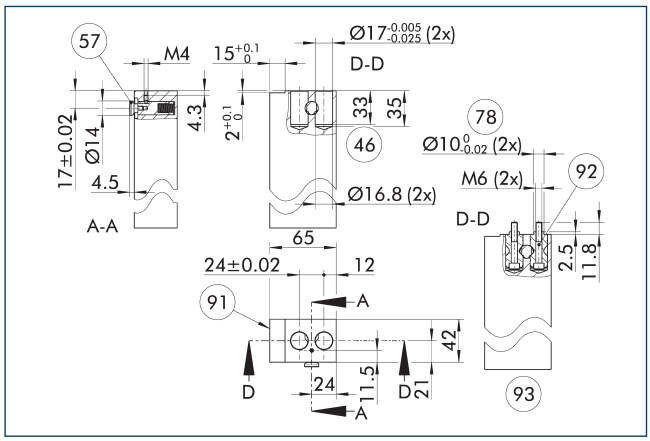

1 Prípojka uchopovača
46 Montážna hĺbka
57 Zaistenie
78 Vhodné pre centrovanie
91 Stred bočného uchopovača
92 Adaptérové čapy BSWS-AR (s možnosťou voliteľného objednania)
93 Pohľad so zabudovanými adaptérovými čapmi (s možnosťou voliteľného objednania)

Výkres znázorňuje polotovar prsta so systémom rýchlej výmeny čeľustí, ktorý môže zákazník prepracovať.

ⓘ Znázornené adaptérové čapy BSWS-AR nie sú súčasťou dodávky polotovaru prsta BSWS-ABRM-PGZN-plus a je nutné ich objednať zvlášť.

Systém pre rýchlu výmenu čeľustí BSWS-URM 125

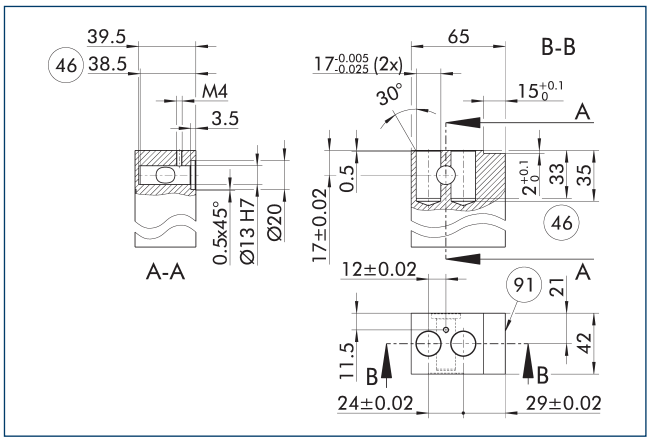

46 Montážna hĺbka
91 Stred bočného uchopovača

Uzamykací mechanizmus pre BSWS-AR sa musí nainštalovať len tak, ako je to znázornené na výkrese. Napríklad montáž v opačnom slede nebude fungovať. Online je k dispozícii 3D CAD predloha pre SCHUNK BSWS-UR.

ⓘ Do rozsahu dodávky je zahrnutý len uzamykací mechanizmus. Výkres znázorňuje výrobné rozmery prispôsobených prstov. Povrchy musia byť odolné voči opotrebovaniu, napríklad hliník spracovaný tvrdým anodizovaním.

Systém pre rýchlu výmenu čeľustí BSWS-BM 125

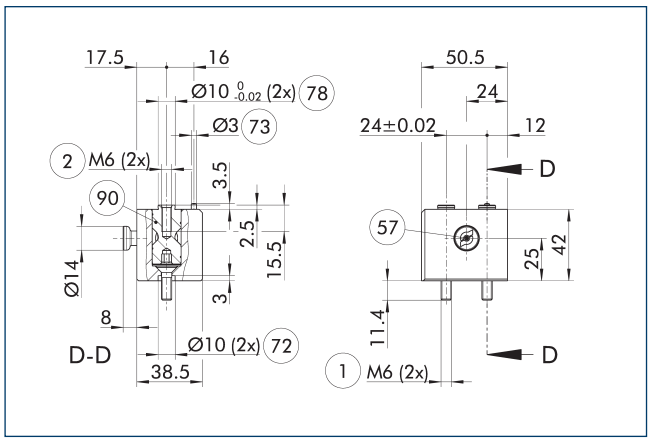

1 Prípojka uchopovača
2 Prípojka prsta
57 Zaistenie
72 Vhodné pre centrovacie puzdrá
73 Vhodné pre centrovacie kolíky
78 Vhodné pre centrovanie
90 Adaptérové čapy BSWS-A (s možnosťou voliteľného objednania)

Výkres znázorňuje základnú konštrukciu systému rýchlej výmeny čeľustí.

ⓘ Znázornené adaptérové čapy BSWS-A nie sú súčasťou dodávky BSWS-BM a je nutné ich objednať zvlášť.

BSWS-M-PGZN-plus 160

Systém rýchlej výmeny čeľustí

Schéma zaťaženia

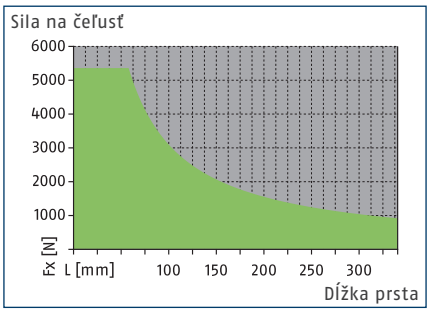

Povolený rozsah

Nepovolený rozsah

Max. zaťaženia

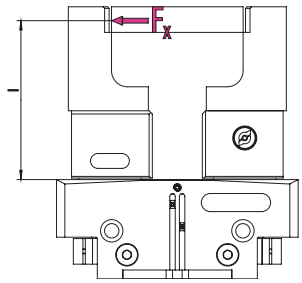

Hodnoty pozri v tabuľke s technickými údajmi

ⓘ Nesmie dôjsť k prekročeniu max. povoleného momentu zaťaženia ($M=F_x*l$) vyplývajúceho z dĺžky prsta (l), sily (F_x) a zaťažení vyskytujúcich sa počas aplikácie, ktoré sú výsledkom zrýchlení/momentov. To isté platí aj pre maximálnu povolenú silu F_x. Nezávisle od toho je nutné dodržiavať max. povolenú dĺžku prsta a povolené hodnoty zaťaženia použitého uchopovača.

Technické údaje

Opis		BSWS-BM 160	BSWS-AR 160	BSWS-AR 160	BSWS-AR 25	BSWS-AR 25
Ident. č.		1418962	0300096	0300096	1515477	1515477
Hmotnosť	[kg]	0.42	0.19	0.19	0.19	0.19
Počet podľa ID		1	2	2	2	2
Min./max. teplota okolia	[°C]	5/130	5/130	5/130	5/130	5/130
Limity zaťaženia						
Max. prípustný moment zaťaženia	[Nm]	310	310	310		
Max. povol. sila Fx	[N]	5360	5360	5360		
Systém rýchlej výmeny čeľustí						
Opis		BSWS-A 160	BSWS-URM 160	BSWS-ABRM-PGZN-plus 160	BSWS-URM 160	BSWS-ABRM-PGZN-plus 160
Ident. č.		0303030	1420541	1420855	1420541	1420855
Hmotnosť	[kg]	0.077	0.146	1.67	0.146	1.67
Počet podľa ID		2	1	1	1	1
Materiál adaptéra BSWS		42CrMo4+QT				
Min./max. teplota okolia	[°C]	5/130	5/130	5/130	5/130	5/130

ⓘ Výšková rovnosť BSWS-BM je ±0.05 mm a presnosť výmeny hornej čeľuste v spojení s BSWS-A je ±0.02 mm.

Systémy pre rýchlu výmenu čeľustí BSWS-M

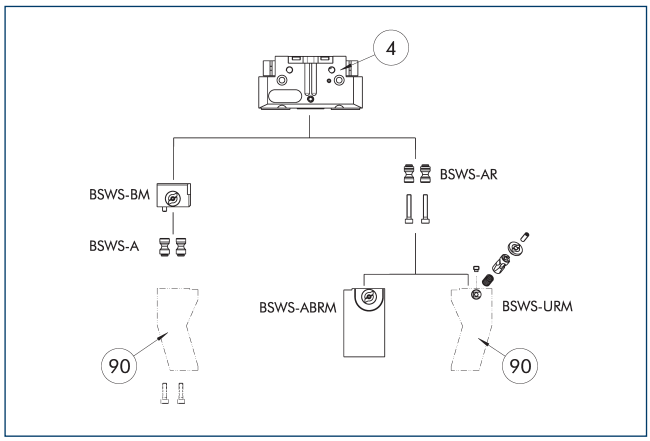

(4) Uchopovače (90) Prsty uchopovačov na mieru

Na výkrese je znázornený prehľad možností systému pre rýchlu výmenu čeľustí BSWS-M.

Adaptérový čap BSWS-A

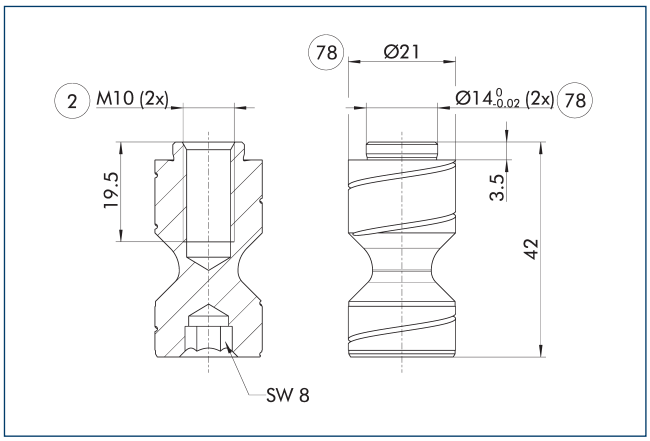

(2) Prípojka prsta (78) Vhodné pre centrovanie

ⓘ Súčasťou dodávky sú dva adaptérové čapy BSWS-A.

Adaptérový čap BSWS-AR 160

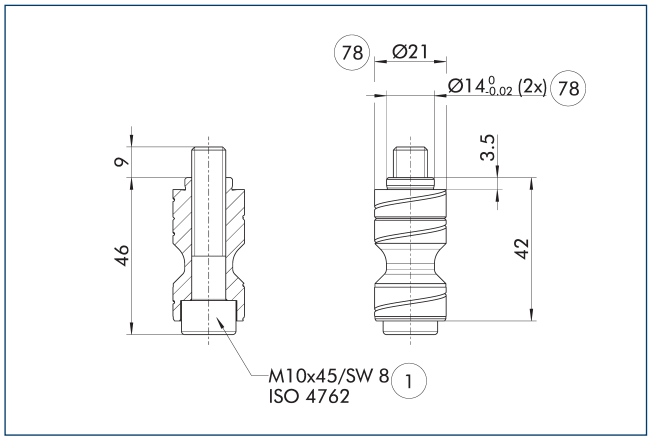

(1) Prípojka uchopovača (78) Vhodné pre centrovanie

BSWS-AR nie je kompatibilný s presnými verziami 788864 uchopovačov, pretože pripojenia majú rôznu veľkosť

ⓘ Súčasťou dodávky sú dva adaptérové čapy BSWS-AR vrátane skrutiek.

Adaptérový čap BSWS-AR 25

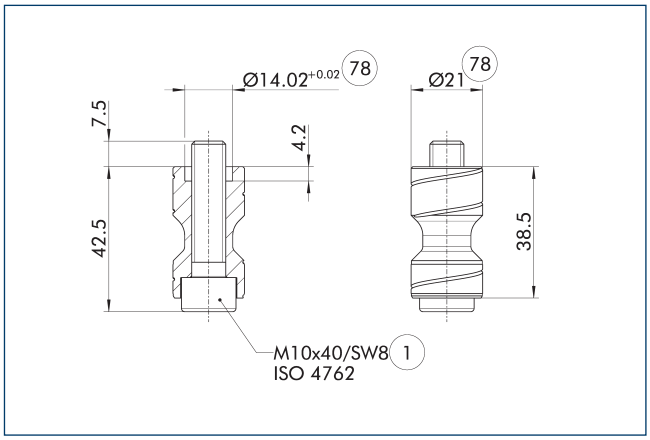

(1) Prípojka uchopovača (78) Vhodné pre centrovanie

Tieto čapy BSWS-AR sú vhodné najmä pre konštrukčný rad uchopovačov PGL-plus-P, v prípade ktorého sú centrovacie puzdrá na základnej čeľusti uchopovača predfrézované.

ⓘ Súčasťou dodávky sú dva adaptérové čapy BSWS-AR vrátane skrutiek.

BSWS-M-PGZN-plus 160

Systém rýchlej výmeny čeľustí

Polotovary prstov BSWS-ABRM-PGZN-plus 160

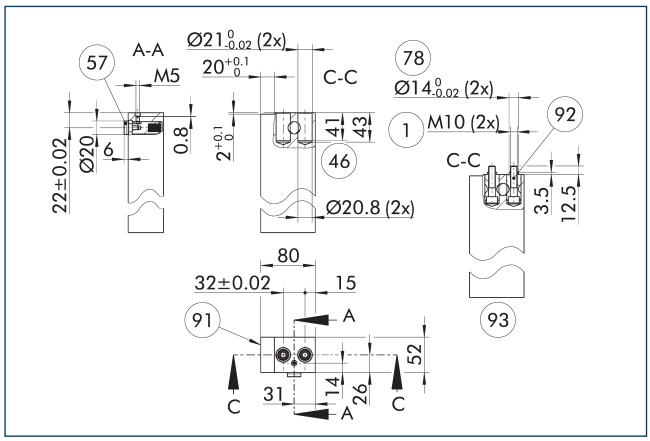

1 Prípojka uchopovača
46 Montážna hĺbka
57 Zaistenie
78 Vhodné pre centrovanie
91 Stred bočného uchopovača
92 Adaptérové čapy BSWS-AR (s možnosťou voliteľného objednania)
93 Pohľad so zabudovanými adaptérovými čapmi (s možnosťou voliteľného objednania)

Výkres znázorňuje polotovar prsta, ktorý môže zákazník prepracovať.

ⓘ Znázornené adaptérové čapy BSWS-AR nie sú súčasťou dodávky polotovaru prsta BSWS-ABRM-PGZN-plus a je nutné ich objednať zvlášť.

Systém pre rýchlu výmenu čeľustí BSWS-URM 160

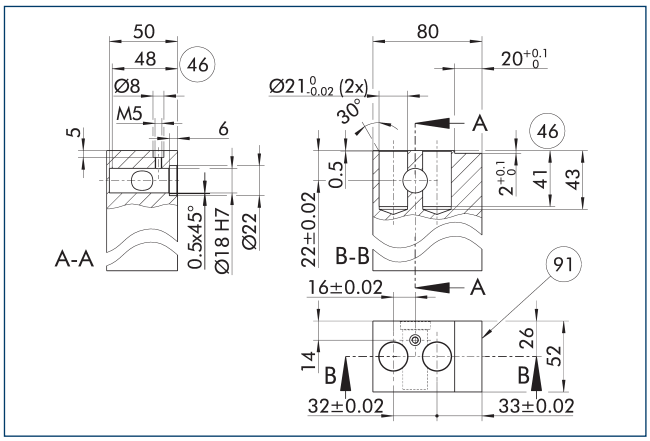

46 Montážna hĺbka
91 Stred bočného uchopovača

Uzamykací mechanizmus pre BSWS-AR sa musí nainštalovať len tak, ako je to znázornené na výkrese. Napríklad montáž v opačnom slede nebude fungovať. Online je k dispozícii 3D CAD predloha pre SCHUNK BSWS-UR.

ⓘ Do rozsahu dodávky je zahrnutý len uzamykací mechanizmus. Výkres znázorňuje výrobné rozmery prispôsobených prstov. Povrchy musia byť odolné voči opotrebovaniu, napríklad hliník spracovaný tvrdým anodizovaním.

Systém pre rýchlu výmenu čeľustí BSWS-BM 160

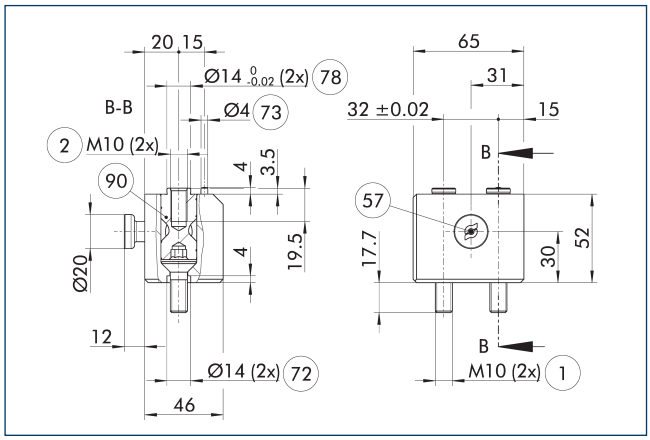

1 Prípojka uchopovača
2 Prípojka prsta
57 Zaistenie
72 Vhodné pre centrovacie puzdrá
73 Vhodné pre centrovacie kolíky
78 Vhodné pre centrovanie
90 Adaptérové čapy BSWS-A (s možnosťou voliteľného objednania)

Výkres znázorňuje základnú konštrukciu systému rýchlej výmeny čeľustí.

ⓘ Znázornené adaptérové čapy BSWS-A nie sú súčasťou dodávky BSWS-BM a je nutné ich objednať zvlášť.

BSWS-M-PGZN-plus 200

Systém rýchlej výmeny čeľustí

Schéma zaťaženia

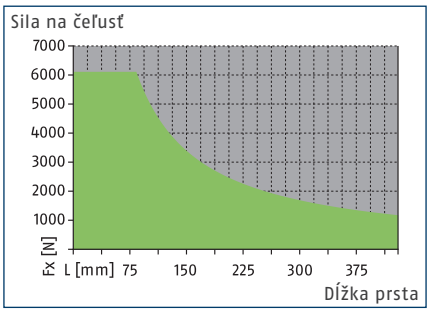

Povolený rozsah

Nepovolený rozsah

Max. zaťaženia

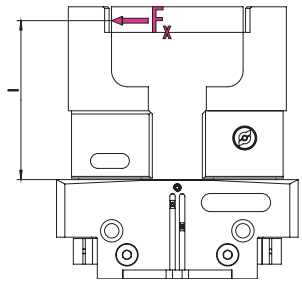

Hodnoty pozri v tabuľke s technickými údajmi

ⓘ Nesmie dôjsť k prekročeniu max. povoleného momentu zaťaženia ($M=F_x*l$) vyplývajúceho z dĺžky prsta (l), sily (F_x) a zaťažení vyskytujúcich sa počas aplikácie, ktoré sú výsledkom zrýchlení/momentov. To isté platí aj pre maximálnu povolenú silu F_x. Nezávisle od toho je nutné dodržiavať max. povolenú dĺžku prsta a povolené hodnoty zaťaženia použitého uchopovača.

Technické údaje

Opis		BSWS-BM 200
Ident. č.		1419306
Hmotnosť	[kg]	0.85
Počet podľa ID		1
Min./max. teplota okolia	[°C]	5/130
Limity zaťaženia		
Max. prípustný moment zaťaženia	[Nm]	510
Max. povol. sila Fx	[N]	6110
Systém rýchlej výmeny čeľustí		
Opis		BSWS-A 200
Ident. č.		0303032
Hmotnosť	[kg]	0.16
Počet podľa ID		2
Materiál adaptéra BSWS		42CrMo4+QT
Min./max. teplota okolia	[°C]	5/130

ⓘ Výšková rovnosť BSWS-BM je ±0.05 mm a presnosť výmeny hornej čeľuste v spojení s BSWS-A je ±0.02 mm.

Systémy pre rýchlu výmenu čeľustí BSWS-M

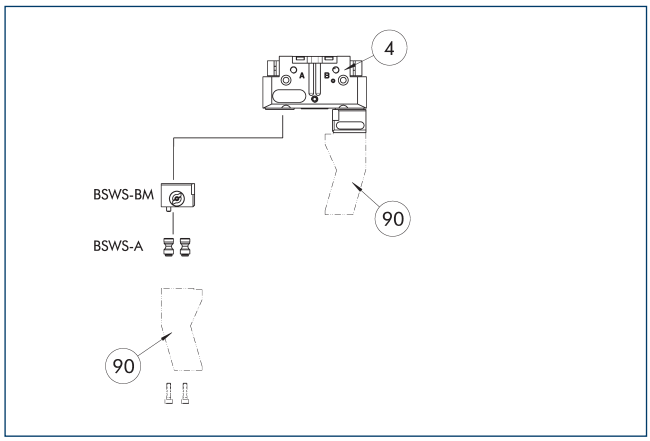

(4) Uchopovače
(90) Prsty uchopovačov na mieru

Na výkrese je znázornený prehľad možností systému pre rýchlu výmenu čeľustí BSWS-M.

Systém pre rýchlu výmenu čeľustí BSWS-BM 200

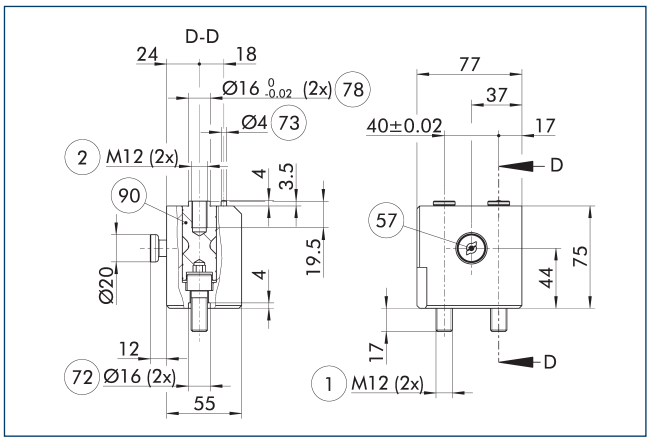

(1) Prípojka uchopovača
(2) Prípojka prsta
(57) Zaistenie
(72) Vhodné pre centrovacie puzdrá
(73) Vhodné pre centrovacie kolíky
(78) Vhodné pre centrovanie
(90) Adaptérové čapy BSWS-A (s možnosťou voliteľného objednania)

Výkres znázorňuje základnú konštrukciu systému rýchlej výmeny čeľustí.

ⓘ Znázornené adaptérové čapy BSWS-A nie sú súčasťou dodávky BSWS-BM a je nutné ich objednať zvlášť.

Adaptérový čap BSWS-A

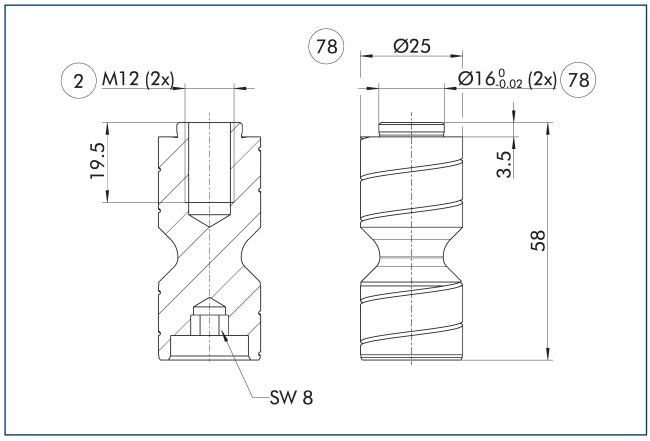

(2) Prípojka prsta
(78) Vhodné pre centrovanie

ⓘ Súčasťou dodávky sú dva adaptérové čapy BSWS-A.

BSWS-M-PGZN-plus 240

Systém rýchlej výmeny čeľustí

Schéma zaťaženia

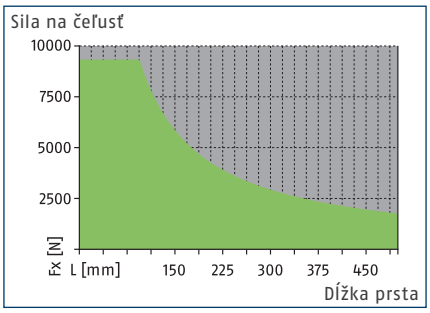

Povolený rozsah

Nepovolený rozsah

Max. zaťaženia

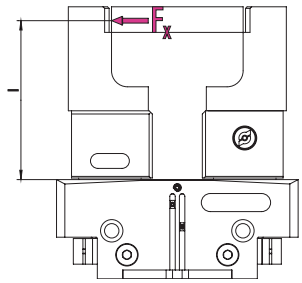

Hodnoty pozri v tabuľke s technickými údajmi

ⓘ Nesmie dôjsť k prekročeniu max. povoleného momentu zaťaženia ($M=F_x*l$) vyplývajúceho z dĺžky prsta (l), sily (F_x) a zaťažení vyskytujúcich sa počas aplikácie, ktoré sú výsledkom zrýchlení/momentov. To isté platí aj pre maximálnu povolenú silu F_x. Nezávisle od toho je nutné dodržiavať max. povolenú dĺžku prsta a povolené hodnoty zaťaženia použitého uchopovača.

Technické údaje

Opis		BSWS-BM 240
Ident. č.		1470901
Hmotnosť	[kg]	1.3
Počet podľa ID		1
Min./max. teplota okolia	[°C]	5/130
Limity zaťaženia		
Max. prípustný moment zaťaženia	[Nm]	880
Max. povol. sila Fx	[N]	9330
Systém rýchlej výmeny čeľustí		
Opis		BSWS-A 240
Ident. č.		0303034
Hmotnosť	[kg]	0.3
Počet podľa ID		2
Materiál adaptéra BSWS		42CrMo4+QT
Min./max. teplota okolia	[°C]	5/130

ⓘ Výšková rovnosť BSWS-BM je ±0.05 mm a presnosť výmeny hornej čeľuste v spojení s BSWS-A je ±0.02 mm.

Systémy pre rýchlu výmenu čeľustí BSWS-M

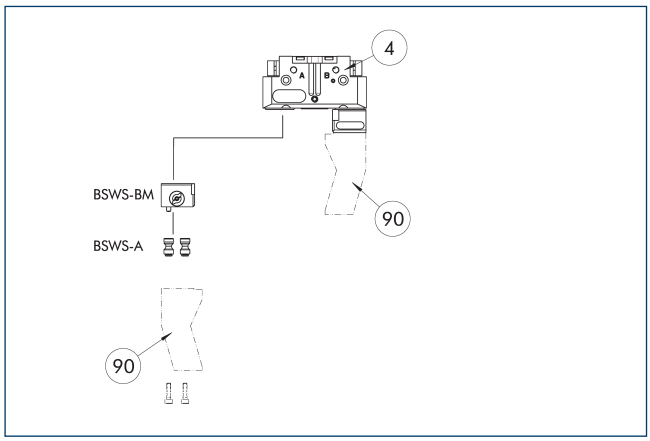

(4) Uchopovače

(90) Prsty uchopovačov na mieru

Na výkrese je znázornený prehľad možností systému pre rýchlu výmenu čeľustí BSWS-M.

Systém pre rýchlu výmenu čeľustí BSWS-BM 240

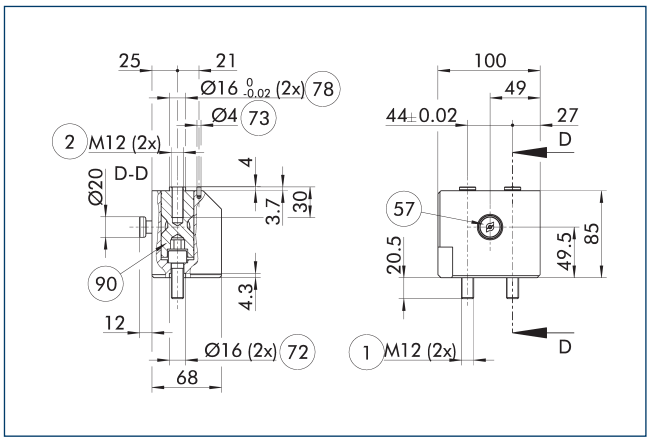

(1) Prípojka uchopovača

(2) Prípojka prsta

(57) Zaistenie

(72) Vhodné pre centrovacie puzdrá

(73) Vhodné pre centrovacie kolíky

(78) Vhodné pre centrovanie

(90) Adaptérové čapy BSWS-A (s možnosťou voliteľného objednania)

Výkres znázorňuje základnú konštrukciu systému rýchlej výmeny čeľustí.

ⓘ Znázornené adaptérové čapy BSWS-A nie sú súčasťou dodávky BSWS-BM a je nutné ich objednať zvlášť.

Adaptérový čap BSWS-A

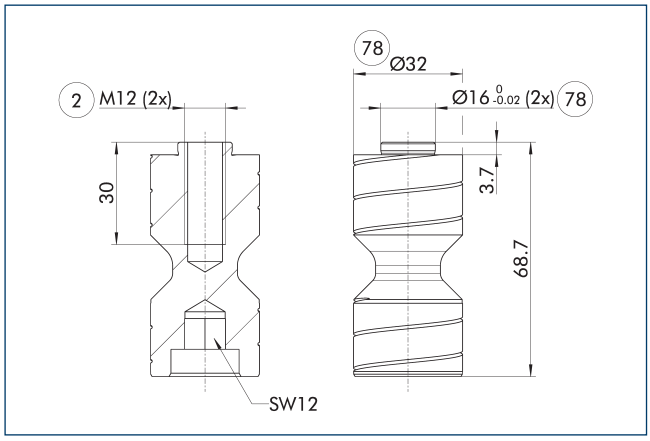

(2) Prípojka prsta

(78) Vhodné pre centrovanie

ⓘ Súčasťou dodávky sú dva adaptérové čapy BSWS-A.

BSWS-M-PGZN-plus 300

Systém rýchlej výmeny čeľustí

Schéma zaťaženia

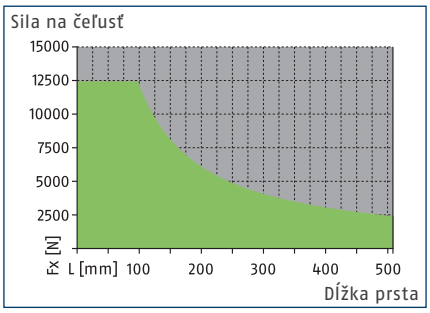

Povolený rozsah

Nepovolený rozsah

Max. zaťaženia

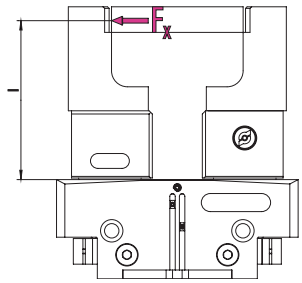

Hodnoty pozri v tabuľke s technickými údajmi

ⓘ Nesmie dôjsť k prekročeniu max. povoleného momentu zaťaženia ($M=F_x*l$) vyplývajúceho z dĺžky prsta (l), sily (F_x) a zaťažení vyskytujúcich sa počas aplikácie, ktoré sú výsledkom zrýchlení/momentov. To isté platí aj pre maximálnu povolenú silu F_x. Nezávisle od toho je nutné dodržiavať max. povolenú dĺžku prsta a povolené hodnoty zaťaženia použitého uchopovača.

Technické údaje

Opis		BSWS-BM 300
Ident. č.		1462015
Hmotnosť	[kg]	1.52
Počet podľa ID		1
Min./max. teplota okolia	[°C]	5/130
Limity zaťaženia		
Max. prípustný moment zaťaženia	[Nm]	1220
Max. povol. sila Fx	[N]	12430
Systém rýchlej výmeny čeľustí		
Opis		BSWS-A 300
Ident. č.		0303036
Hmotnosť	[kg]	0.41
Počet podľa ID		2
Materiál adaptéra BSWS		42CrMo4+QT
Min./max. teplota okolia	[°C]	5/130

ⓘ Výšková rovnosť BSWS-BM je ±0.05 mm a presnosť výmeny hornej čeľuste v spojení s BSWS-A je ±0.02 mm.

Systémy pre rýchlu výmenu čeľustí BSWS-M

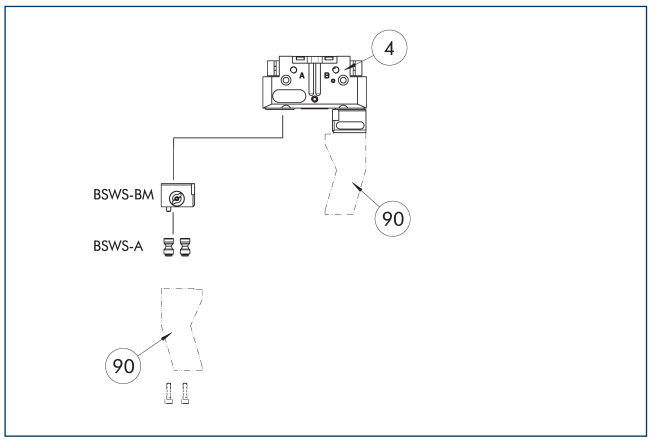

(4) Uchopovače
(90) Prsty uchopovačov na mieru

Na výkrese je znázornený prehľad možností systému pre rýchlu výmenu čeľustí BSWS-M.

Systém pre rýchlu výmenu čeľustí BSWS-BM 300

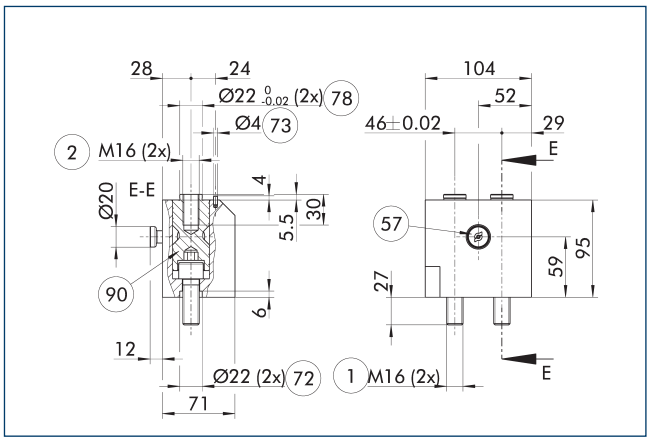

(1) Prípojka uchopovača
(2) Prípojka prsta
(57) Zaistenie
(72) Vhodné pre centrovacie puzdrá
(73) Vhodné pre centrovacie kolíky
(78) Vhodné pre centrovanie
(90) Adaptérové čapy BSWS-A (s možnosťou voliteľného objednania)

Výkres znázorňuje základnú konštrukciu systému rýchlej výmeny čeľustí.

ⓘ Znázornené adaptérové čapy BSWS-A nie sú súčasťou dodávky BSWS-BM a je nutné ich objednať zvlášť.

Adaptérový čap BSWS-A

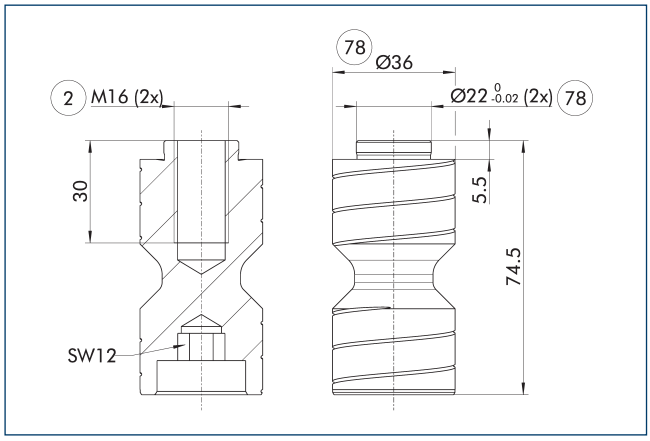

(2) Prípojka prsta
(78) Vhodné pre centrovanie

ⓘ Súčasťou dodávky sú dva adaptérové čapy BSWS-A.

SCHUNK SE & Co. KG
Spanntechnik
Greiftechnik
Automatisierungstechnik

Bahnhofstr. 106 - 134
D-74348 Lauffen/Neckar
Tel. +49-7133-103-0
Fax +49-7133-103-2399
info@de.schunk.com
schunk.com

Folgen Sie uns | *Follow us*

2025-10-22 © 2025 SCHUNK SE & Co. KG