Hand in hand for tomorrow

Produktový dátový list

Rotačný prechod pre roboty DDF 2

Výkonný. Flexibilný. Energeticky efektívny.

Rotačný prechod DDF 2

Na prevádzanie elektrických signálov a pneumatiky pre použitie na robote aj pri nekonečnom otáčaní

Oblasť použitia

Robotické aplikácie a rotačný indexovací stôl s neobmedzeným rotačným pohybom

Výhody – Vaše benefity

Kombinovaný vzduchový a elektrický prechod pre rozsiahle napájanie Vášho uchopovacieho systému / nástroja

Montážna schéma ISO pre jednoduchú montáž väčšiny typov robotov bez potreby prídavných adaptérových platní

Kompletná séria s 12 veľkosťami pre najlepší výber veľkosti

Elektrický konektor pre jednoduchú výmenu v prípade pretrhnutia kábla na ramene robota alebo uchopovači

Hriadeľ vyrobený z ocele výkon prispôsobený pre moderné roboty

Tri verzie v jednej jednotke Samostatné alebo kombinované prevádzanie pneumatickej energie a elektrických signálov

Novo vyvinuté tesnenia s hladkým chodom a mimoriadne dlhou životnosťou zaručujú nízky rozbehový a kontinuálny moment, takže možno použiť menšie a úspornejšie pohony, pričom sú možné mimoriadne malé rotačné pohyby.

Veľkosti	Max. počet otáčok	Pneumatické priechodky	Elektrický prechod
Kvantita: 12	90 .. 120 1/min	2 .. 4	4 .. 10

Popis funkcií

DDF 2 uľahčuje otáčanie osi robota o viac ako 360° bez obmotávania hadíc a káblov okolo osi. Integrované vzduchové prechody a kontakty zberného krúžku spoľahlivo napájajú nástroj vzduchom a elektrickou energiou, a to aj pri vysokých rýchlostiach.
Integrovaná príruba ISO sa montuje na prírubu robota. Okolo hriadeľa sa nachádza krúžok. Krúžok je prostredníctvom momentovej podpery spojený s neotáčajúcou sa časťou robota. Keď sa otočí príruba robota, otočí sa hriadeľ v krúžku.
Zberný krúžok, ktorý je integrovaný do hriadeľa a puzdra, týmto prenáša elektrické signály z upevneného tela na rotačný hriadeľ. Prevádzajú sa elektrické signály a až štyri pneumatické vedenia.

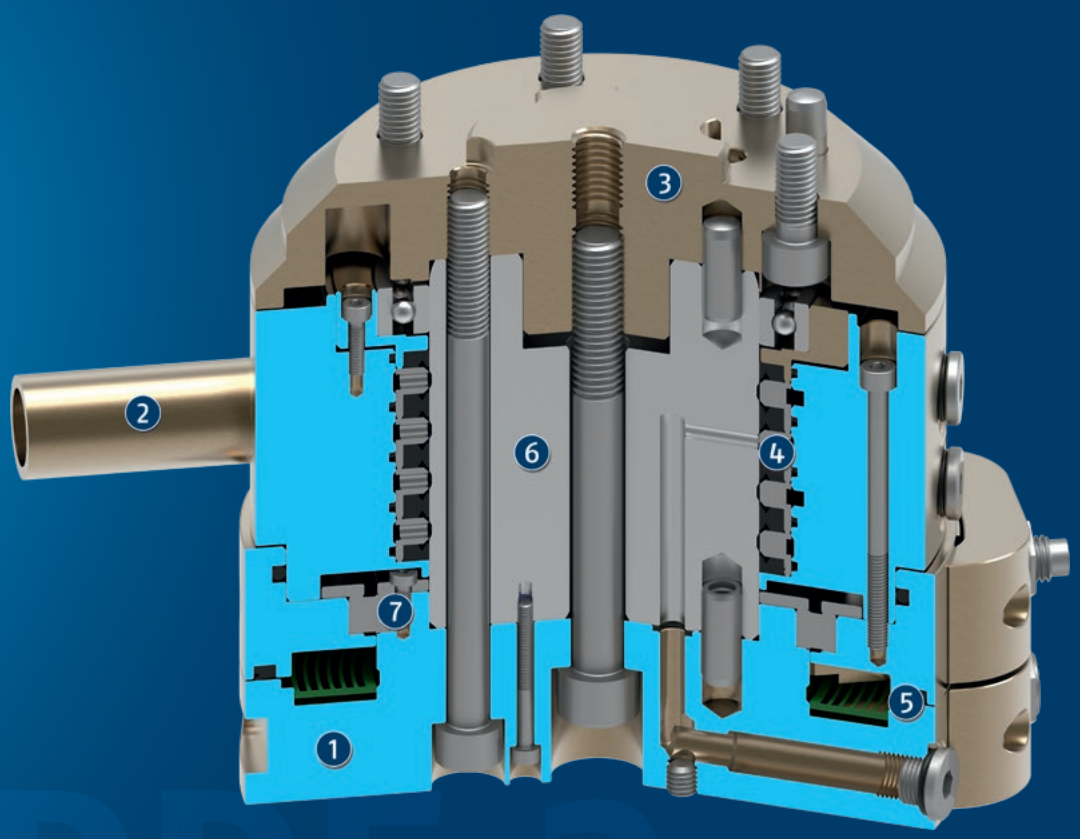

① **Kryt**
s optimalizovanou hmotnosťou vďaka použitiu vysoko pevnej hliníkovej zliatiny

② **Momentová podpera**
pre momentovú podperu na robote

③ **ISO príruba**
pre jednoduchú montáž na prírubu robota

④ **Pneumatický prechod**
pre napájanie uchopovačov, lineárnych jednotiek alebo iných aktuátorov pneumatickou energiou

⑤ **Zberný krúžok**
pre prechod až desiatich elektrických signálov

⑥ **Oceľový hriadeľ**
pre prenos rotačného pohybu

⑦ **Valčekové kontaktné ložisko**
pre prenos rotačného pohybu bez vôle

Všeobecné poznámky o sérii

Montáž: Štandardizované rozhranie ISO 9409 (na strane robota)

Kryt: Tvrdo povlakovaná, vysoko pevná hliníková zliatina

Rozsah dodávky: Otočná priechodka v objednanom variante, prvky pre mechanické pripojenie a bezpečnostné informácie. Produktovo špecifické návody si možno stiahnuť na adrese schunk.com/downloads-manuals.

Záruka: 24 mesiacov

Drsné podmienky prostredia: Dbajte na to, že používanie v drsných podmienkach prostredia (napr. s chladiacou kvapalinou alebo prachom z liatiny alebo brúsenia) môže výrazne skrátiť životnosť týchto jednotiek, a preto nespadá pod záruku. V mnohých prípadoch však dokážeme nájsť riešenie. Kontaktujte nás a radi Vám pomôžeme.

Manipulačná hmotnosť: hmotnosť celkového zaťaženia upevneného na prírube. Pri vytváraní návrhu je potrebné zohľadniť pripúšťané sily a momenty. Upozorňujeme, že prekročením odporúčanej manipulačnej hmotnosti skrátite životnosť stroja.

Príklad aplikácie

Vkladací nástroj pre montáž malých až stredne veľkých osí. Prostredníctvom otočného prechodu možno osi počas montážneho procesu viacnásobne neobmedzene otočiť (> 360°). Kontakty zberného krúžku integrované v rotačnom prechode spoľahlivo napájajú uchopovač elektrickou energiou.

1. Rotačný prechod DDF 2
2. Automatické meniče nástrojov CPS
3. 3-prstový centrický uchopovač PZN-plus

Spoločnosť SCHUNK ponúka viac...

Nasledujúce komponenty ešte viac zvyšujú produktivitu výrobku – vhodné doplnenie pre maximálnu funkčnosť, flexibilitu, spoľahlivosť a riadenú výrobu.

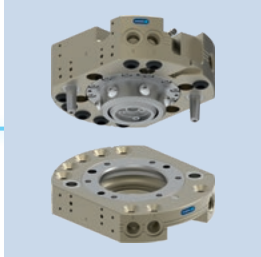

Menič nástrojov

Univerzálny uchopovač

Univerzálny uchopovač

Uhlový uchopovač

Kompenzačná jednotka

ⓘ Viac informácií o týchto produktoch nájdete na nasledovných produktových stránkach alebo na stránke www.schunk.com.

Možnosti a špeciálne informácie

Verzia s pneumatickými a elektrickými prechodmi: 2 až 4 pneumatické prechody pre tlak do 10 barov a 4 až 10 elektrických prechodov pre signály 1 A/60 V
Verzia s pneumatickými prechodmi: 2 až 4 pneumatické prechody pre až 10 barov
Verzia s elektrickými prechodmi: 4 až 10 elektrických prechodov pre signály 1 A/60 V
Vhodné pre aplikácie stlačeného vzduchu: Pre získanie ďalších informácií sa obráťte na nás.
Verzia pre vákuový prechod: dostupná na požiadanie. Kontaktujte nás pre viac podrobností.

DDF 2 031

Rotačný prechod pre roboty

Rozmery a max. zaťaženia

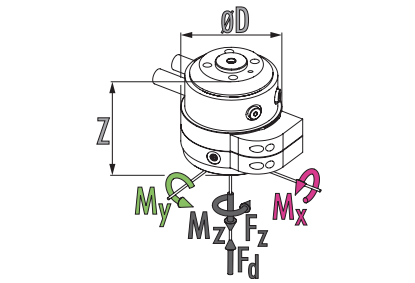

Mx max. 25 Nm
My max. 25 Nm
Fz max. 240 N
Fd max. 2000 N

ⓘ Statické sily a momenty, ktoré môžu pôsobiť na otočnú priechodku.

Technické údaje

Opis		DDF 2-031-P2-E4	DDF 2-031-P2
Ident. č.		0323034	0323035
Odporúčaná manipulačná hmotnosť	[kg]	6	6
Max. rýchlosť pohonu	[1/min]	120	120
Max. rýchlosť otáčania	[°/s]	720	720
Menovitý moment	[Nm]	0.8	0.8
Rozbehový moment	[Nm]	1.3	1.3
Uhol rotácie	[°]	>360	>360
Počet prechodov pre tekutiny		2	2
Závit vzduchovej prípojky na pneumatickom prechode		2x M5	2x M5
Max. tlak na jednu prípojku	[bar]	10	10
Prietok pri 6 baroch (na jeden kanál)	[l/min]	100	100
Max. tlak tesniaceho vzduchu	[bar]	1	1
Počet elektrických prechodov		4	
Max. napätie	[V]	60	
Max. intenzita prúdu	[A]	1	
Hmotnosť	[kg]	0.5	0.45
Prípojka na strane robota		ISO 9409-1-31.5-4-M5	ISO 9409-1-31.5-4-M5
Min./max. teplota okolia	[°C]	5/60	5/60
Max. dynamický ohybový moment Mx*	[Nm]	12	12
Max. dynamický ohybový moment My*	[Nm]	12	12
Max. dynamický torzný moment Mz*	[Nm]	8	8
Max. priečna sila Fq*	[N]	60	60
Rozmery Ø D x Z	[mm]	63 x 56	58 x 50

* Toto je max. súčet všetkých zaťažení (akceleračné sily a momenty, procesné sily, núdzové zastavenia atď.), ktoré smú pôsobiť na rotačný prechod pre zaručenie bezchybnej funkčnosti.

Na požiadanie je k dispozícii verzia pre vákuový prechod. Kontaktujte nás pre viac podrobností.

Hlavný pohľad DDF 2 s elektrickým a pneumatickým prechodom

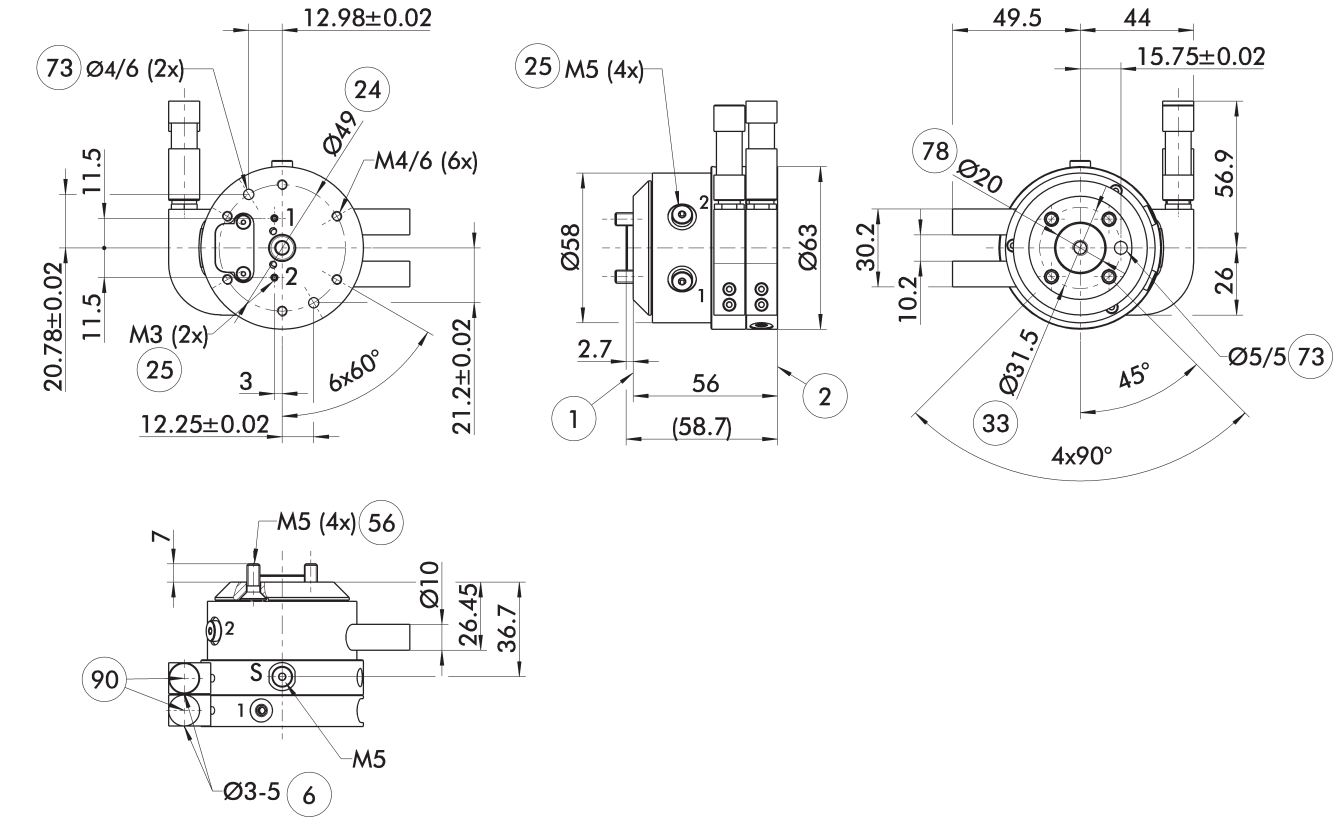

Hlavný pohľad zobrazuje DDF 2 bez zohľadnenia nasledujúcich voliteľných prvkov, ale so vzduchovými a elektrickými prechodmi vrátane elektrických konektorov pre stranu robota a stranu nástroja. Tieto sú súčasťou rozsahu dodávky.

S Prípojka preplachovania vzduchom

1 Prípojka na strane robota

2 Prípojka na strane nástroja

6 Priemer kábla, ktorý má byť použitý

24 Rozstupová kružnica otvorov

25 Pneumatické priechodky

33 Rozstupová kružnica otvorov DIN ISO-9409

56 Zahrnuté v rozsahu dodávky

73 Vhodné pre centrovacie kolíky

78 Vhodné pre centrovanie

90 Káblové konektory/zásuvky zahrnuté v balíčku príslušenstva

DDF 2 031

Rotačný prechod pre roboty

Verzia DDF 2 s čisto pneumatickým prechodom

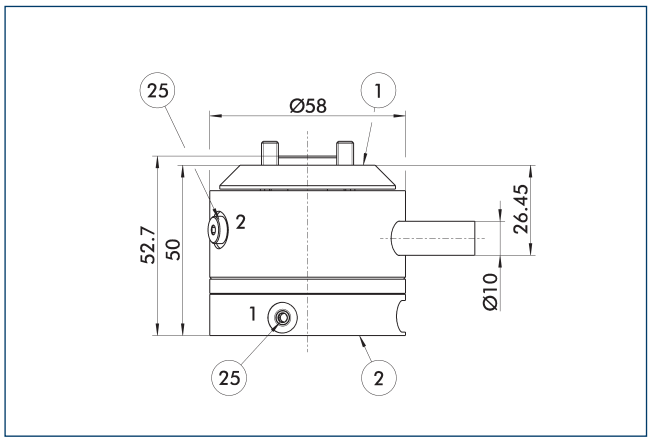

(1) Prípojka na strane robota
(2) Prípojka na strane nástroja
(25) Pneumatické priechodky

Zmena v rozmeroch pre verziu s "čisto pneumatickým prechodom"

Návod na montáž

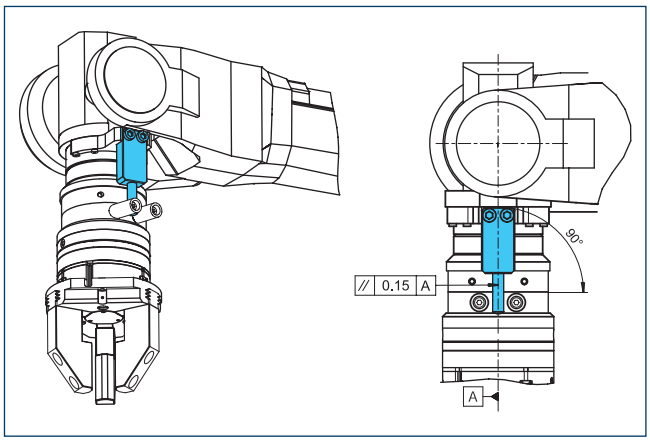

Poznámka o dimenzácii momentovej podpery zabezpečenej zákazníkom

Nadstavcové dosky DDF 2-031-T

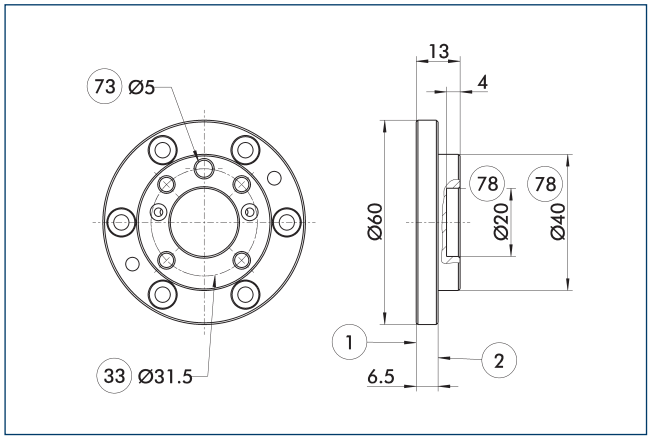

(1) Prípojka na strane robota
(2) Prípojka na strane nástroja
(33) Rozstupová kružnica otvorov DIN ISO-9409
(73) Vhodné pre centrovacie kolíky
(78) Vhodné pre centrovanie

Nadstavcová doska na strane nástroja so vzorom skrutkového spoja podľa ISO 9409.

Opis	Ident. č.	Výška
		[mm]
Strana nástroja		
A-DDF 2-031-T	0323220	13

DDF 2 040

Rotačný prechod pre roboty

Rozmery a max. zaťaženia

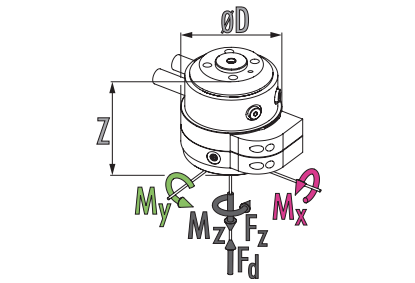

Mx max. 75 Nm
My max. 75 Nm
Fz max. 400 N
Fd max. 4000 N

ⓘ Statické sily a momenty, ktoré môžu pôsobiť na otočnú priechodku.

Technické údaje

Opis		DDF 2-040-P2-E4	DDF 2-040-P2
Ident. č.		0323046	0323038
Odporúčaná manipulačná hmotnosť	[kg]	10	10
Max. rýchlosť pohonu	[1/min]	120	120
Max. rýchlosť otáčania	[°/s]	720	720
Menovitý moment	[Nm]	1.5	1.5
Rozbehový moment	[Nm]	2	2
Uhol rotácie	[°]	>360	>360
Počet prechodov pre tekutiny		2	2
Závit vzduchovej prípojky na pneumatickom prechode		2x M5	2x M5
Max. tlak na jednu prípojku	[bar]	10	10
Prietok pri 6 baroch (na jeden kanál)	[l/min]	200	200
Max. tlak tesniaceho vzduchu	[bar]	1	1
Počet elektrických prechodov		4	
Max. napätie	[V]	60	
Max. intenzita prúdu	[A]	1	
Hmotnosť	[kg]	0.9	0.75
Prípojka na strane robota		ISO 9409-1-40-4-M6	ISO 9409-1-40-4-M6
Min./max. teplota okolia	[°C]	5/60	5/60
Max. dynamický ohybový moment Mx*	[Nm]	25	25
Max. dynamický ohybový moment My*	[Nm]	25	25
Max. dynamický torzný moment Mz*	[Nm]	20	20
Max. priečna sila Fq*	[N]	100	100
Rozmery Ø D x Z	[mm]	78 x 62	73 x 55

* Toto je max. súčet všetkých zaťažení (akceleračné sily a momenty, procesné sily, núdzové zastavenia atď.), ktoré smú pôsobiť na rotačný prechod pre zaručenie bezchybnej funkčnosti.

Na požiadanie je k dispozícii verzia pre vákuový prechod. Kontaktujte nás pre viac podrobností.

Hlavný pohľad DDF 2 s elektrickým a pneumatickým prechodom

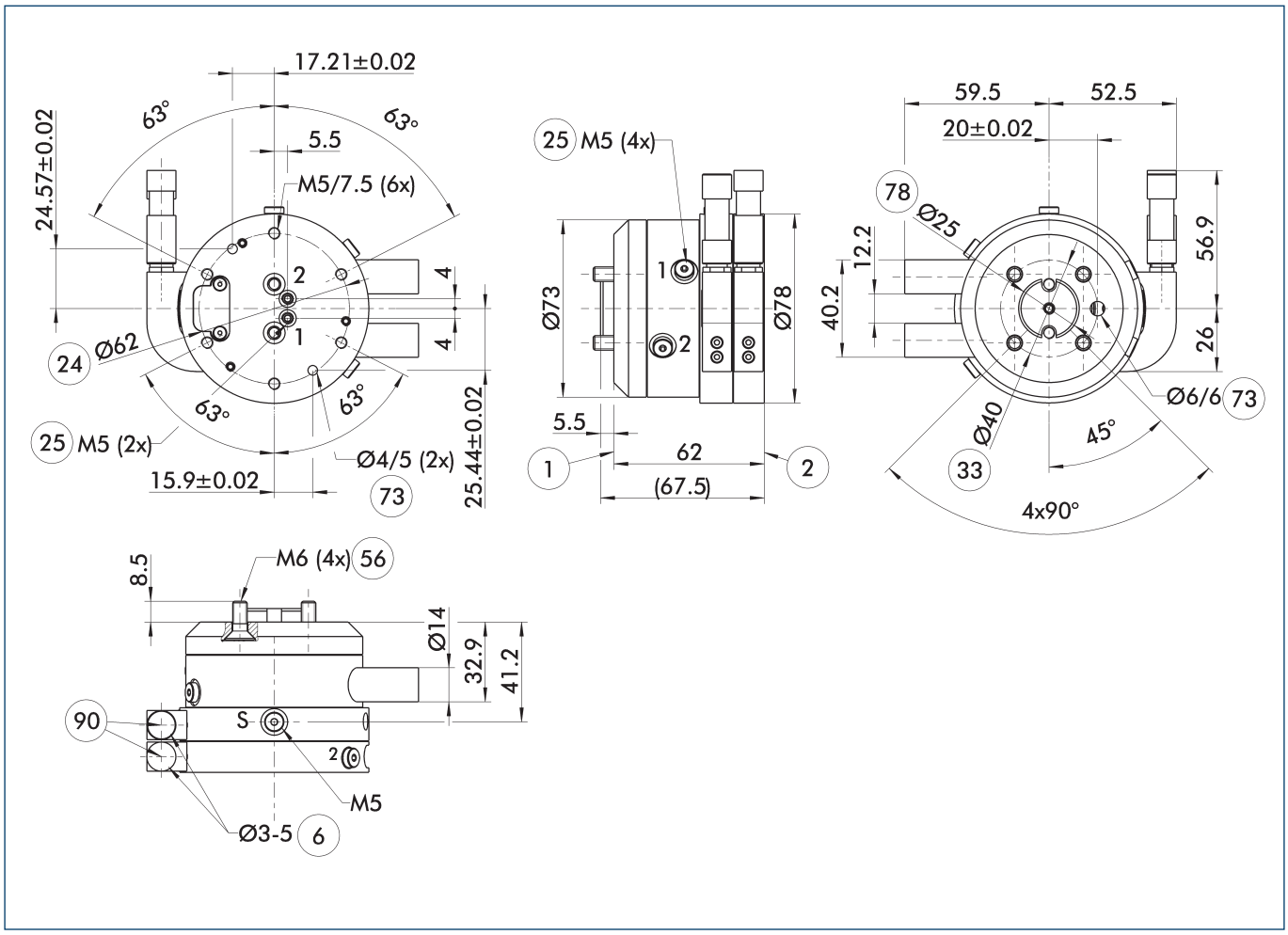

Hlavný pohľad zobrazuje DDF 2 bez zohľadnenia nasledujúcich voliteľných prvkov, ale so vzduchovými a elektrickými prechodmi vrátane elektrických konektorov pre stranu robota a stranu nástroja. Tieto sú súčasťou rozsahu dodávky.

- S Prípojka preplachovania vzduchom
- (1) Prípojka na strane robota
- (2) Prípojka na strane nástroja
- (6) Priemer kábla, ktorý má byť použitý
- (24) Rozstupová kružnica otvorov
- (25) Pneumatické priechodky
- (33) Rozstupová kružnica otvorov DIN ISO-9409
- (56) Zahrnuté v rozsahu dodávky
- (73) Vhodné pre centrovacie kolíky
- (78) Vhodné pre centrovanie
- (90) Káblové konektory/zásuvky zahrnuté v balíčku príslušenstva

DDF 2 040

Rotačný prechod pre roboty

Verzia DDF 2 s čisto pneumatickým prechodom

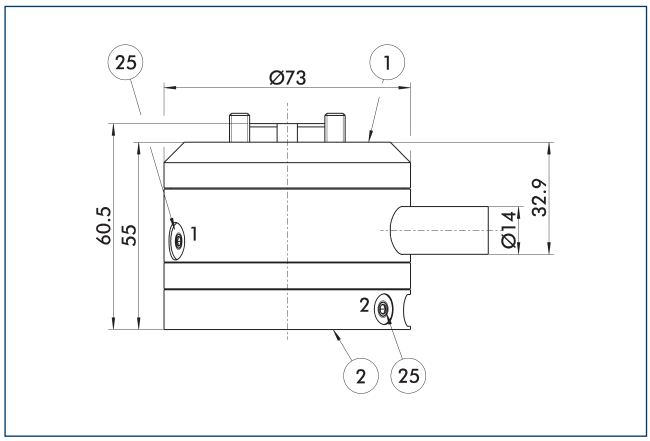

(1) Prípojka na strane robota
(2) Prípojka na strane nástroja
(25) Pneumatické priechodky

Zmena v rozmeroch pre verziu s "čisto pneumatickým prechodom"

Návod na montáž

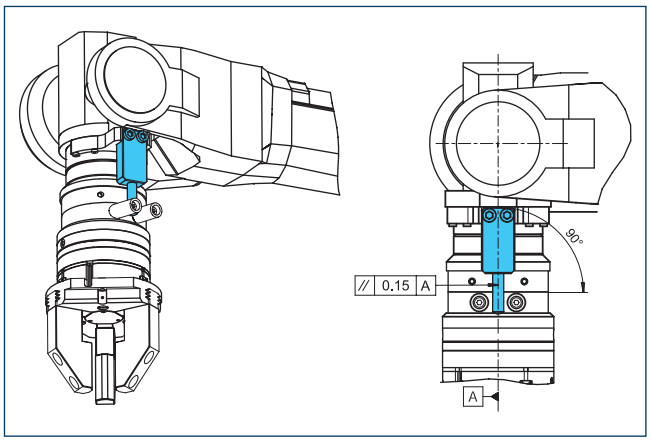

Poznámka o dimenzácii momentovej podpery zabezpečenej zákazníkom

Nadstavcové dosky DDF 2-040-1-T

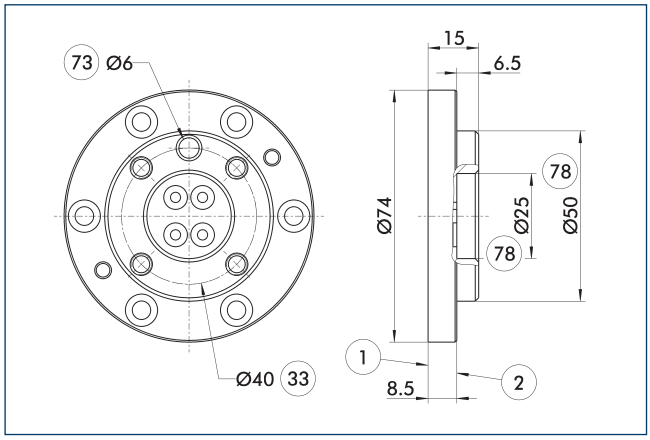

(1) Prípojka na strane robota
(2) Prípojka na strane nástroja
(33) Rozstupová kružnica otvorov DIN ISO-9409
(73) Vhodné pre centrovacie kolíky
(78) Vhodné pre centrovanie

Nadstavcová doska na strane nástroja so vzorom skrutkového spoja podľa ISO 9409.

Opis	Ident. č.	Výška
		[mm]
Strana nástroja		
A-DDF 2-040-T	0323221	15

DDF 2 040-1

Rotačný prechod pre roboty

Rozmery a max. zaťaženia

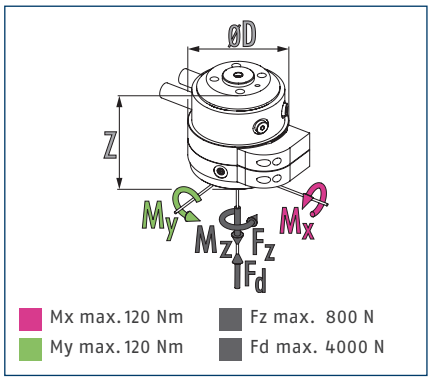

ⓘ Statické sily a momenty, ktoré môžu pôsobiť na otočnú priechodku.

Technické údaje

Opis		DDF 2-040-1-P4-E6
Ident. č.		0323048
Odporúčaná manipulačná hmotnosť	[kg]	20
Max. rýchlosť pohonu	[1/min]	110
Max. rýchlosť otáčania	[°/s]	660
Menovitý moment	[Nm]	3
Rozbehový moment	[Nm]	4.5
Uhol rotácie	[°]	>360
Počet prechodov pre tekutiny		4
Závit vzduchovej prípojky na pneumatickom prechode		4x M5
Max. tlak na jednu prípojku	[bar]	10
Prietok pri 6 baroch (na jeden kanál)	[l/min]	110
Max. tlak tesniaceho vzduchu	[bar]	1
Počet elektrických prechodov		6
Max. napätie	[V]	60
Max. intenzita prúdu	[A]	1
Hmotnosť	[kg]	2
Prípojka na strane robota		ISO 9409-1-40-4-M6
Min./max. teplota okolia	[°C]	5/60
Max. dynamický ohybový moment Mx*	[Nm]	55
Max. dynamický ohybový moment My*	[Nm]	55
Max. dynamický torzný moment Mz*	[Nm]	45
Max. priečna sila Fq*	[N]	200
Rozmery Ø D x Z	[mm]	95 x 98

* Toto je max. súčet všetkých zaťažení (akceleračné sily a momenty, procesné sily, núdzové zastavenia atď.), ktoré smú pôsobiť na rotačný prechod pre zaručenie bezchybnej funkčnosti.

Na požiadanie je k dispozícii verzia pre vákuový prechod. Kontaktujte nás pre viac podrobností.

Hlavný pohľad DDF 2 s elektrickým a pneumatickým prechodom

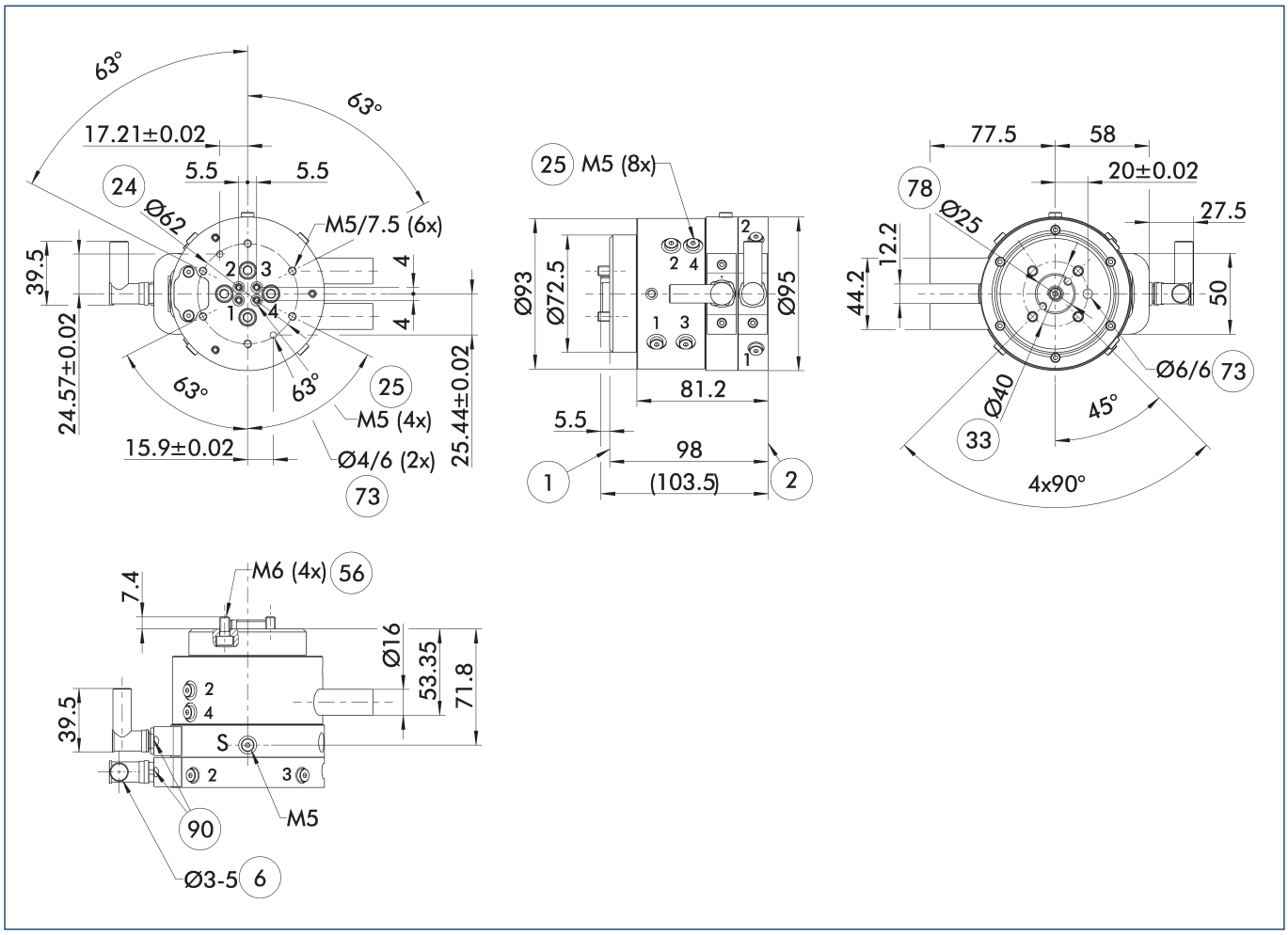

Hlavný pohľad zobrazuje DDF 2 bez zohľadnenia nasledujúcich voliteľných prvkov, ale so vzduchovými a elektrickými prechodmi vrátane elektrických konektorov pre stranu robota a stranu nástroja. Tieto sú súčasťou rozsahu dodávky.

- S Prípojka preplachovania vzduchom
- (1) Prípojka na strane robota
- (2) Prípojka na strane nástroja
- (6) Priemer kábla, ktorý má byť použitý
- (24) Rozstupová kružnica otvorov
- (25) Pneumatické priechodky
- (33) Rozstupová kružnica otvorov DIN ISO-9409
- (56) Zahrnuté v rozsahu dodávky
- (73) Vhodné pre centrovacie kolíky
- (78) Vhodné pre centrovanie
- (90) Káblové konektory/zásuvky zahrnuté v balíčku príslušenstva

Návod na montáž

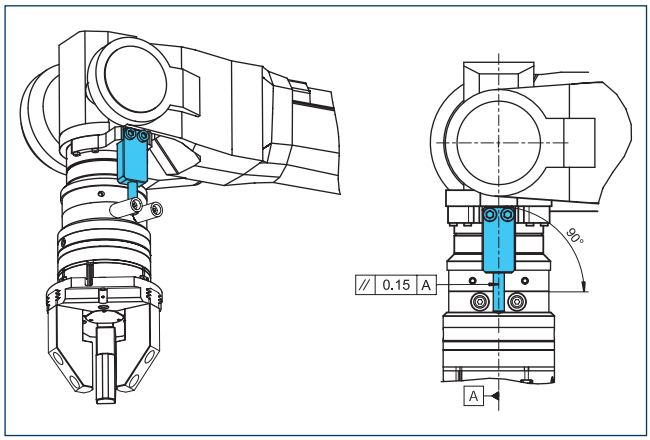

Poznámka o dimenzácii momentovej podpery zabezpečenej zákazníkom

Nadstavcové dosky DDF 2-040-1-T

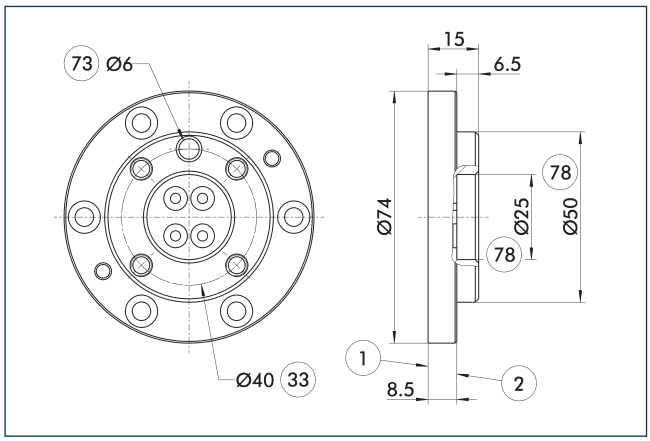

(1) Prípojka na strane robota
(2) Prípojka na strane nástroja
(33) Rozstupová kružnica otvorov DIN ISO-9409
(73) Vhodné pre centrovacie kolíky
(78) Vhodné pre centrovanie

Nadstavcová doska na strane nástroja so vzorom skrutkového spoja podľa ISO 9409.

Opis	Ident. č.	Výška
		[mm]
Strana nástroja		
A-DDF 2-040-T	0323221	15

Pripájacie káble

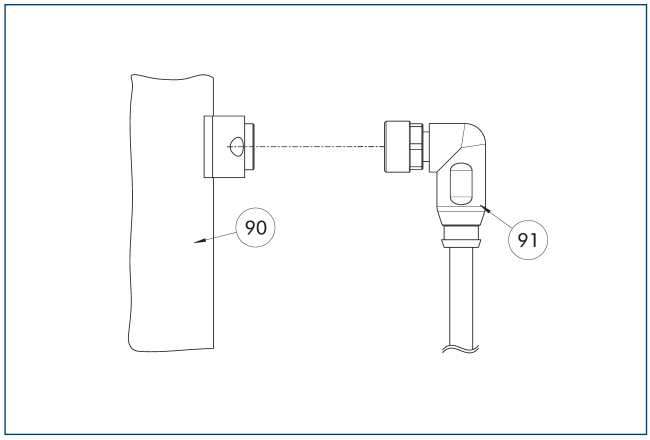

(90) Elektrický pripájací komponent
(91) Kábel s uhlovým konektorom

Opis	Ident. č.	Dĺžka
		[m]
Pripájací kábel – vhodný pre použitie v energetických reťaziach a odolný voči skrúteniu		
KA BW9-L7P-0200	0323001	2
KA BW9-L7P-0500	0323003	5
KA SW9-L7P-0200	0323002	2
KA SW9-L7P-0500	0323004	5

ⓘ Pripájacie káble sú vhodné tak na použitie v energetickej reťazci, ako aj na robotické aplikácie.KA BW = strana robota, KA SW = strana nástroja

DDF 2 050

Rotačný prechod pre roboty

Rozmery a max. zaťaženia

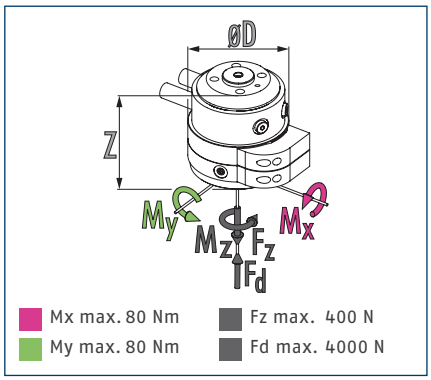

ⓘ Statické sily a momenty, ktoré môžu pôsobiť na otočnú priechodku.

Technické údaje

Opis		DDF 2-050-P2-E4	DDF 2-050-P2
Ident. č.		0323056	0323059
Odporúčaná manipulačná hmotnosť	[kg]	10	10
Max. rýchlosť pohonu	[1/min]	120	120
Max. rýchlosť otáčania	[°/s]	720	720
Menovitý moment	[Nm]	1.5	1.5
Rozbehový moment	[Nm]	2	2
Uhol rotácie	[°]	>360	>360
Počet prechodov pre tekutiny		2	2
Závit vzduchovej prípojky na pneumatickom prechode		2x M5	2x M5
Max. tlak na jednu prípojku	[bar]	10	10
Prietok pri 6 baroch (na jeden kanál)	[l/min]	200	200
Max. tlak tesniaceho vzduchu	[bar]	1	1
Počet elektrických prechodov		4	
Max. napätie	[V]	60	
Max. intenzita prúdu	[A]	1	
Hmotnosť	[kg]	0.95	0.75
Prípojka na strane robota		ISO 9409-1-50-4-M6	ISO 9409-1-50-4-M6
Min./max. teplota okolia	[°C]	5/60	5/60
Max. dynamický ohybový moment Mx*	[Nm]	25	25
Max. dynamický ohybový moment My*	[Nm]	25	25
Max. dynamický torzný moment Mz*	[Nm]	20	20
Max. priečna sila Fq*	[N]	100	100
Rozmery Ø D x Z	[mm]	78 x 32	73 x 55

* Toto je max. súčet všetkých zaťažení (akceleračné sily a momenty, procesné sily, núdzové zastavenia atď.), ktoré smú pôsobiť na rotačný prechod pre zaručenie bezchybnej funkčnosti.

Na požiadanie je k dispozícii verzia pre vákuový prechod. Kontaktujte nás pre viac podrobností.

Hlavný pohľad DDF 2 s elektrickým a pneumatickým prechodom

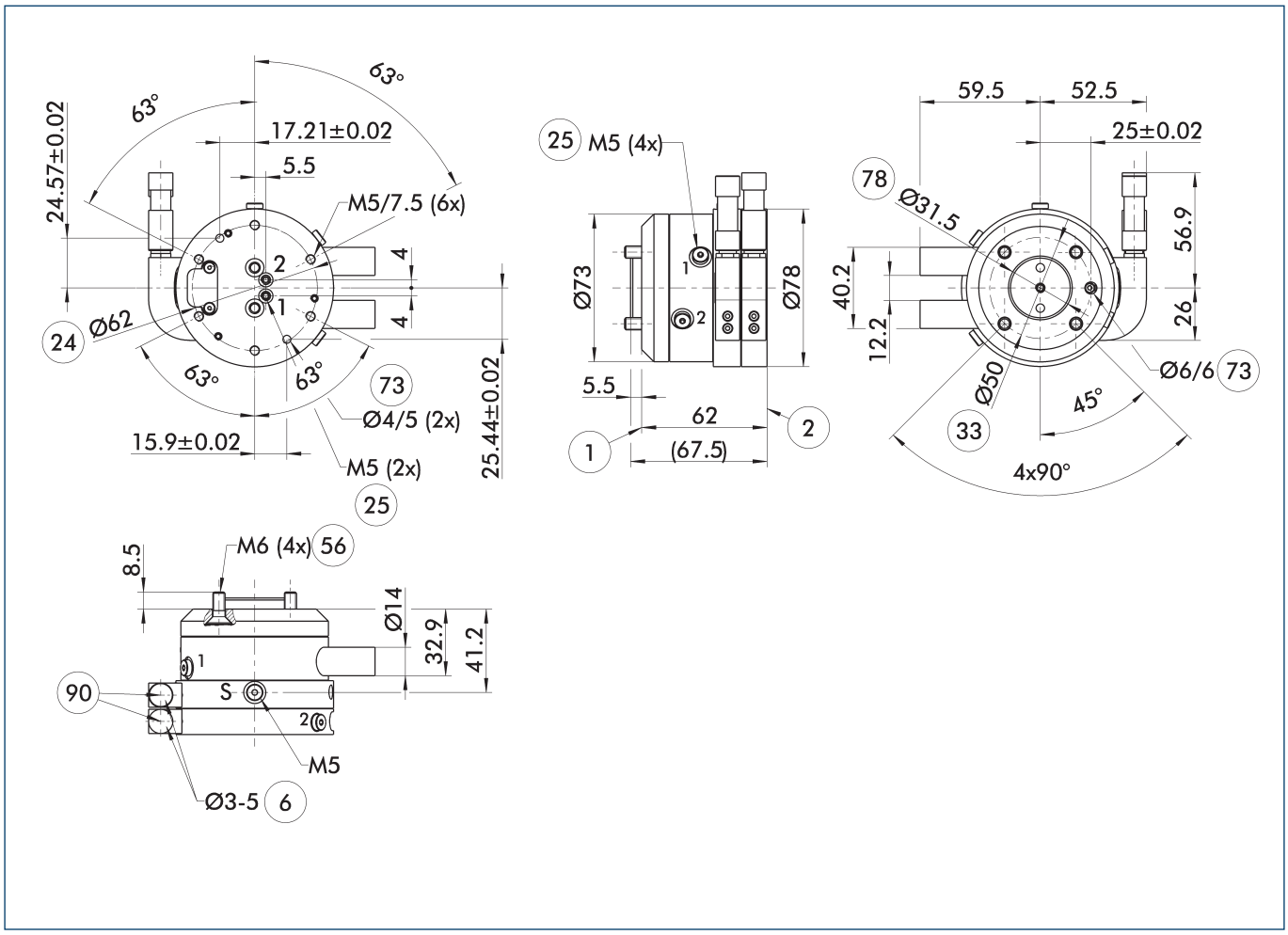

Hlavný pohľad zobrazuje DDF 2 bez zohľadnenia nasledujúcich voliteľných prvkov, ale so vzduchovými a elektrickými prechodmi vrátane elektrických konektorov pre stranu robota a stranu nástroja. Tieto sú súčasťou rozsahu dodávky.

- S Prípojka preplachovania vzduchom
- 1 Prípojka na strane robota
- 2 Prípojka na strane nástroja
- 6 Priemer kábla, ktorý má byť použitý
- 24 Rozstupová kružnica otvorov
- 25 Pneumatické priechodky
- 33 Rozstupová kružnica otvorov DIN ISO-9409
- 56 Zahrnuté v rozsahu dodávky
- 73 Vhodné pre centrovacie kolíky
- 78 Vhodné pre centrovanie
- 90 Káblové konektory/zásuvky zahrnuté v balíčku príslušenstva

DDF 2 050

Rotačný prechod pre roboty

Verzia DDF 2 s čisto pneumatickým prechodom

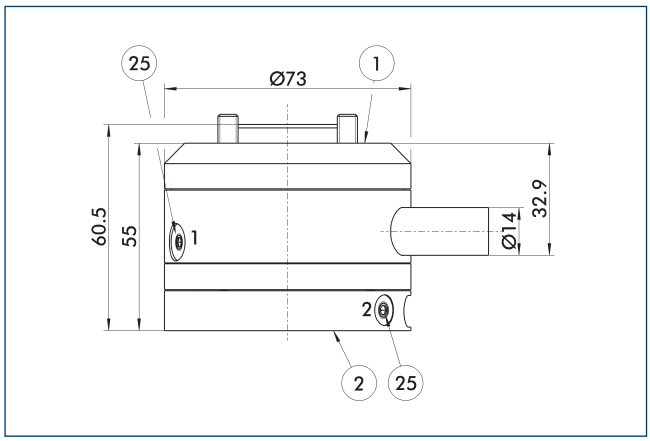

(1) Prípojka na strane robota
(2) Prípojka na strane nástroja
(25) Pneumatické priechodky

Zmena v rozmeroch pre verziu s "čisto pneumatickým prechodom"

Návod na montáž

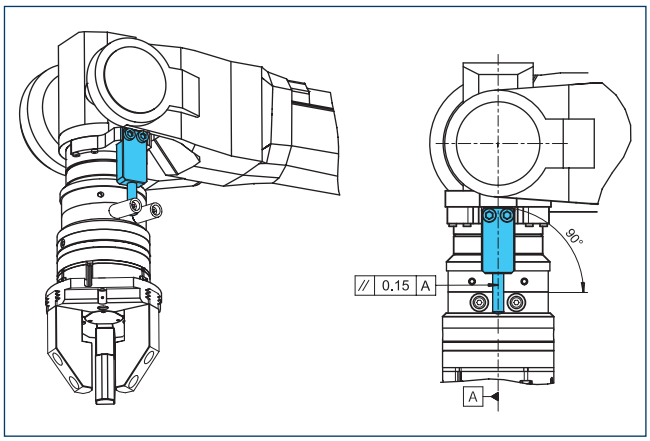

Poznámka o dimenzácii momentovej podpery zabezpečenej zákazníkom

Nadstavcová doska DDF 2-050-1-T

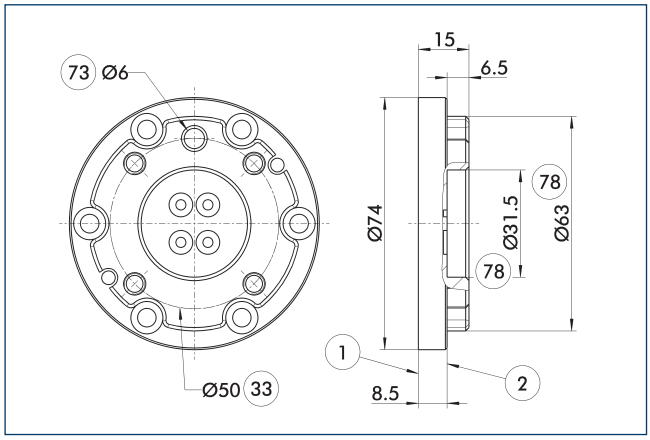

(1) Prípojka na strane robota
(2) Prípojka na strane nástroja
(33) Rozstupová kružnica otvorov DIN ISO-9409
(73) Vhodné pre centrovacie kolíky
(78) Vhodné pre centrovanie

Nadstavcová doska na strane nástroja so vzorom skrutkového spoja podľa ISO 9409.

Opis	Ident. č.	Výška
		[mm]
Strana nástroja		
A-DDF 2-050-T	0323222	15

DDF 2 050-1

Rotačný prechod pre roboty

Rozmery a max. zaťaženia

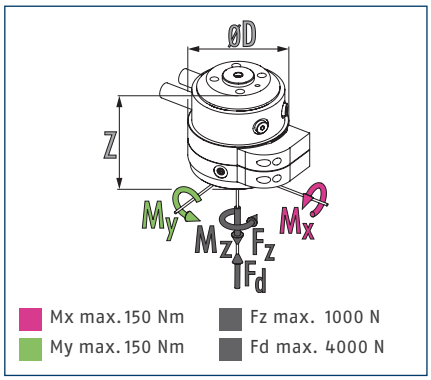

ⓘ Statické sily a momenty, ktoré môžu pôsobiť na otočnú priechodku.

Technické údaje

Opis		DDF 2-050-1-P4-E6
Ident. č.		0323058
Odporúčaná manipulačná hmotnosť	[kg]	25
Max. rýchlosť pohonu	[1/min]	110
Max. rýchlosť otáčania	[°/s]	660
Menovitý moment	[Nm]	3
Rozbehový moment	[Nm]	4.5
Uhol rotácie	[°]	>360
Počet prechodov pre tekutiny		4
Závit vzduchovej prípojky na pneumatickom prechode		4x M5
Max. tlak na jednu prípojku	[bar]	10
Prietok pri 6 baroch (na jeden kanál)	[l/min]	110
Max. tlak tesniaceho vzduchu	[bar]	1
Počet elektrických prechodov		6
Max. napätie	[V]	60
Max. intenzita prúdu	[A]	1
Hmotnosť	[kg]	2.1
Prípojka na strane robota		ISO 9409-1-50-4-M6
Min./max. teplota okolia	[°C]	5/60
Max. dynamický ohybový moment Mx*	[Nm]	60
Max. dynamický ohybový moment My*	[Nm]	60
Max. dynamický torzný moment Mz*	[Nm]	50
Max. priečna sila Fq*	[N]	250
Rozmery Ø D x Z	[mm]	95 x 98

* Toto je max. súčet všetkých zaťažení (akceleračné sily a momenty, procesné sily, núdzové zastavenia atď.), ktoré smú pôsobiť na rotačný prechod pre zaručenie bezchybnej funkčnosti.

Na požiadanie je k dispozícii verzia pre vákuový prechod. Kontaktujte nás pre viac podrobností.

Hlavný pohľad DDF 2 s elektrickým a pneumatickým prechodom

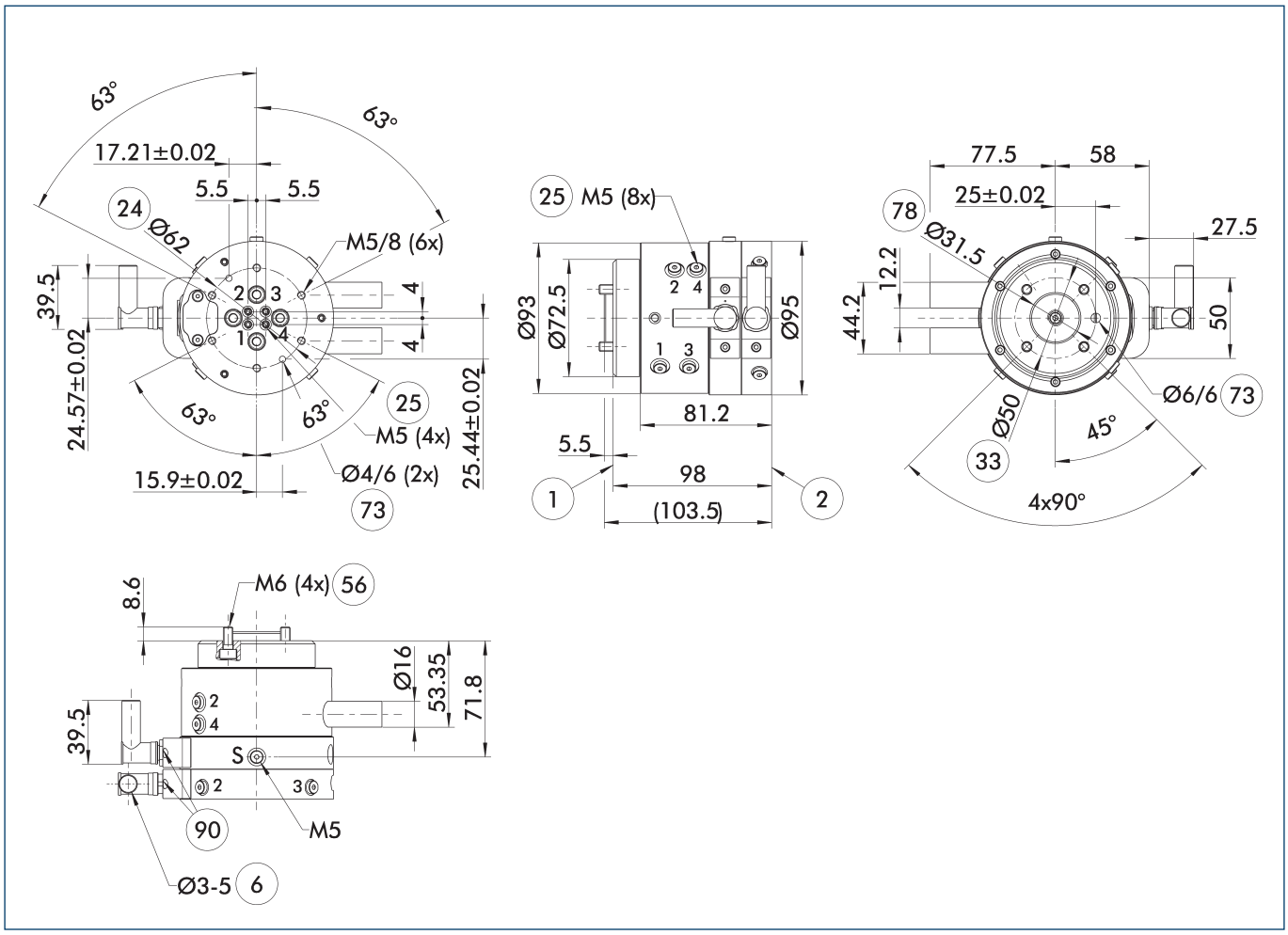

Hlavný pohľad zobrazuje DDF 2 bez zohľadnenia nasledujúcich voliteľných prvkov, ale so vzduchovými a elektrickými prechodmi vrátane elektrických konektorov pre stranu robota a stranu nástroja. Tieto sú súčasťou rozsahu dodávky.

- S Prípojka preplachovania vzduchom
- (1) Prípojka na strane robota
- (2) Prípojka na strane nástroja
- (6) Priemer kábla, ktorý má byť použitý
- (24) Rozstupová kružnica otvorov
- (25) Pneumatické priechodky
- (33) Rozstupová kružnica otvorov DIN ISO-9409
- (56) Zahrnuté v rozsahu dodávky
- (73) Vhodné pre centrovacie kolíky
- (78) Vhodné pre centrovanie
- (90) Káblové konektory/zásuvky zahrnuté v balíčku príslušenstva

Návod na montáž

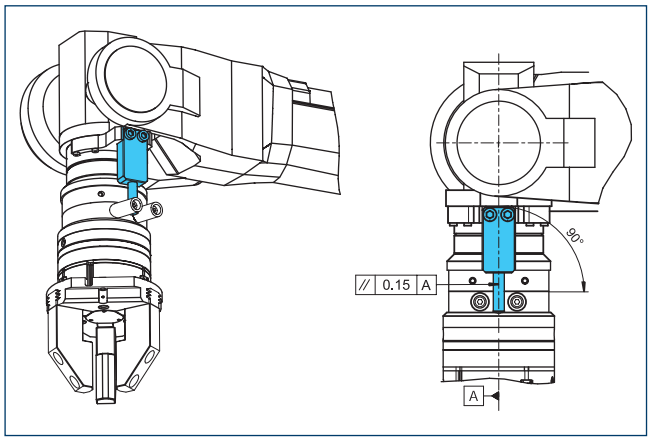

Poznámka o dimenzácii momentovej podpery zabezpečenej zákazníkom

Nadstavcová doska DDF 2-050-1-T

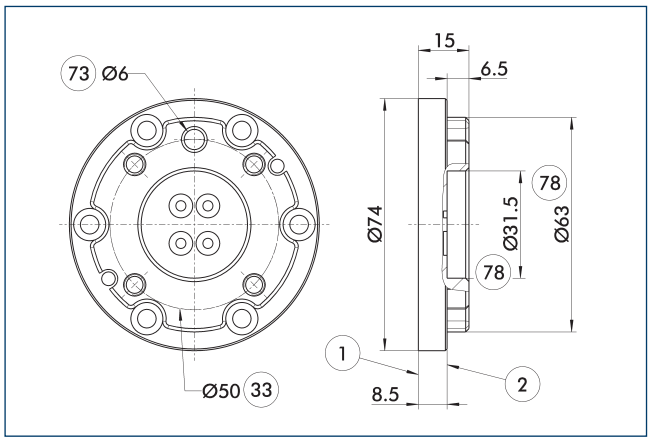

1 Prípojka na strane robota
2 Prípojka na strane nástroja
33 Rozstupová kružnica otvorov DIN ISO-9409
73 Vhodné pre centrovacie kolíky
78 Vhodné pre centrovanie

Nadstavcová doska na strane nástroja so vzorom skrutkového spoja podľa ISO 9409.

Opis	Ident. č.	Výška
		[mm]
Strana nástroja		
A-DDF 2-050-T	0323222	15

Pripájacie káble

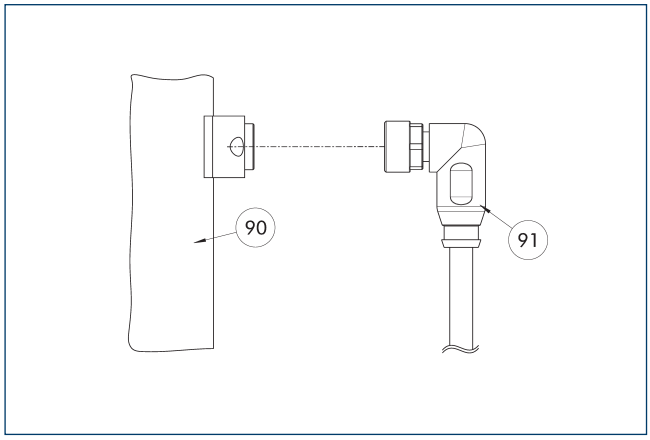

90 Elektrický pripájací komponent
91 Kábel s uhlovým konektorom

Opis	Ident. č.	Dĺžka
		[m]
Pripájací kábel – vhodný pre použitie v energetických reťaziach a odolný voči skrúteniu		
KA BW9-L7P-0200	0323001	2
KA BW9-L7P-0500	0323003	5
KA SW9-L7P-0200	0323002	2
KA SW9-L7P-0500	0323004	5

ⓘ Pripájacie káble sú vhodné tak na použitie v energetickej reťazci, ako aj na robotické aplikácie.KA BW = strana robota, KA SW = strana nástroja

DDF 2 063

Rotačný prechod pre roboty

Rozmery a max. zaťaženia

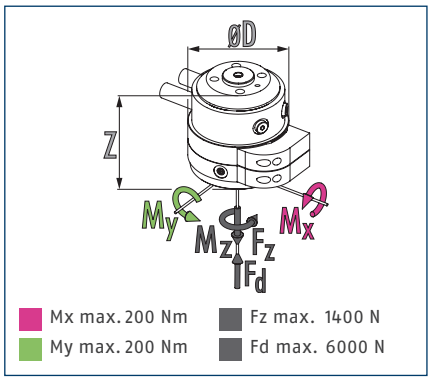

ⓘ Statické sily a momenty, ktoré môžu pôsobiť na otočnú priechodku.

Technické údaje

Opis		DDF 2-063-P4-E6
Ident. č.		0323068
Odporúčaná manipulačná hmotnosť	[kg]	35
Max. rýchlosť pohonu	[1/min]	110
Max. rýchlosť otáčania	[°/s]	660
Menovitý moment	[Nm]	3
Rozbehový moment	[Nm]	4.5
Uhol rotácie	[°]	>360
Počet prechodov pre tekutiny		4
Závit vzduchovej prípojky na pneumatickom prechode		4x M5
Max. tlak na jednu prípojku	[bar]	10
Prietok pri 6 baroch (na jeden kanál)	[l/min]	110
Max. tlak tesniaceho vzduchu	[bar]	1
Počet elektrických prechodov		6
Max. napätie	[V]	60
Max. intenzita prúdu	[A]	1
Hmotnosť	[kg]	2.2
Prípojka na strane robota		ISO 9409-1-63-4-M6
Min./max. teplota okolia	[°C]	5/60
Max. dynamický ohybový moment Mx*	[Nm]	85
Max. dynamický ohybový moment My*	[Nm]	85
Max. dynamický torzný moment Mz*	[Nm]	60
Max. priečna sila Fq*	[N]	350
Rozmery Ø D x Z	[mm]	95 x 97.5

* Toto je max. súčet všetkých zaťažení (akceleračné sily a momenty, procesné sily, núdzové zastavenia atď.), ktoré smú pôsobiť na rotačný prechod pre zaručenie bezchybnej funkčnosti.

Na požiadanie je k dispozícii verzia pre vákuový prechod. Kontaktujte nás pre viac podrobností.

Hlavný pohľad DDF 2 s elektrickým a pneumatickým prechodom

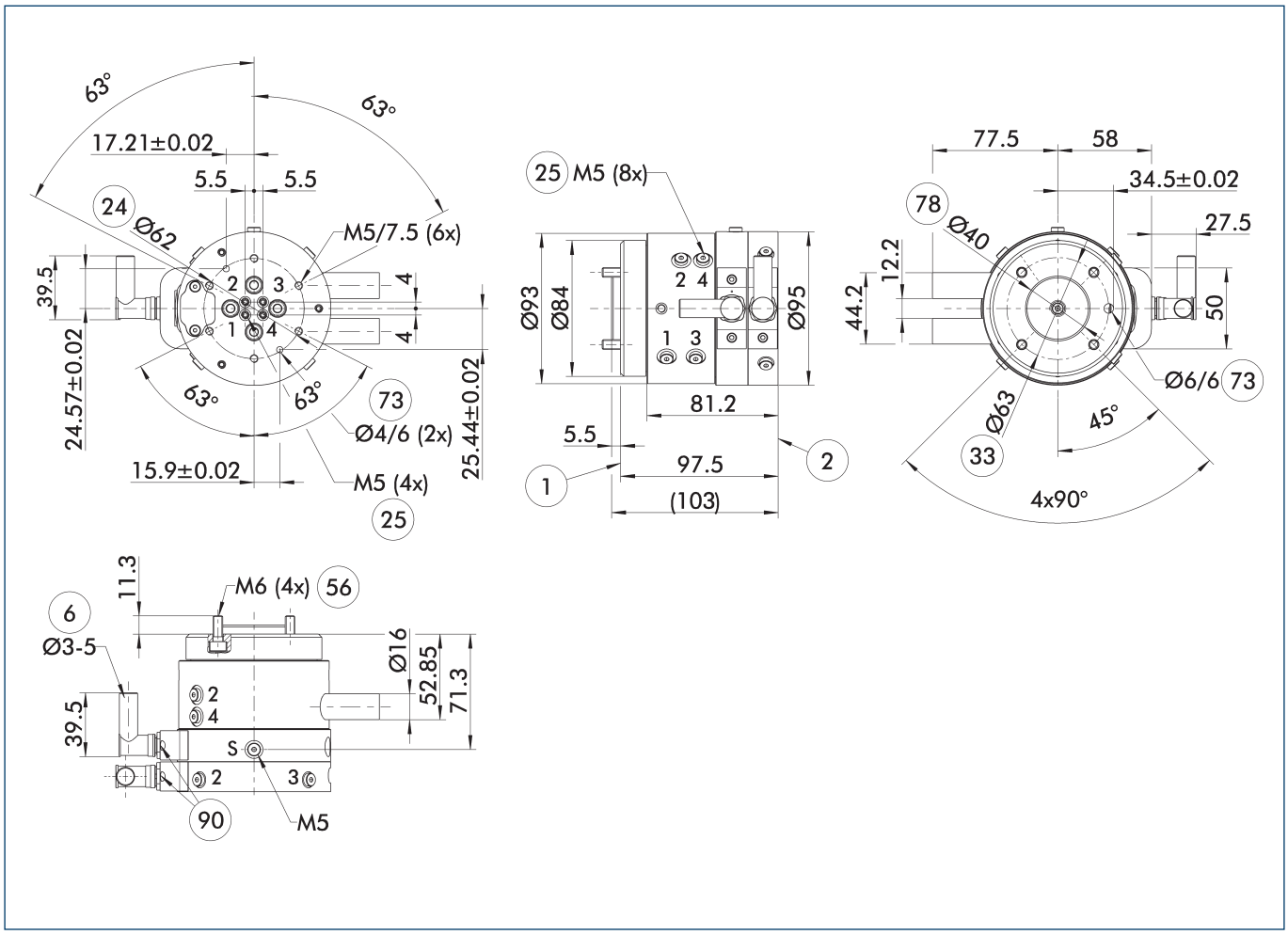

Hlavný pohľad zobrazuje DDF 2 bez zohľadnenia nasledujúcich voliteľných prvkov, ale so vzduchovými a elektrickými prechodmi vrátane elektrických konektorov pre stranu robota a stranu nástroja. Tieto sú súčasťou rozsahu dodávky.

- S Prípojka preplachovania vzduchom
- (1) Prípojka na strane robota
- (2) Prípojka na strane nástroja
- (6) Priemer kábla, ktorý má byť použitý
- (24) Rozstupová kružnica otvorov
- (25) Pneumatické priechodky
- (33) Rozstupová kružnica otvorov DIN ISO-9409
- (56) Zahrnuté v rozsahu dodávky
- (73) Vhodné pre centrovacie kolíky
- (78) Vhodné pre centrovanie
- (90) Káblové konektory/zásuvky zahrnuté v balíčku príslušenstva

Návod na montáž

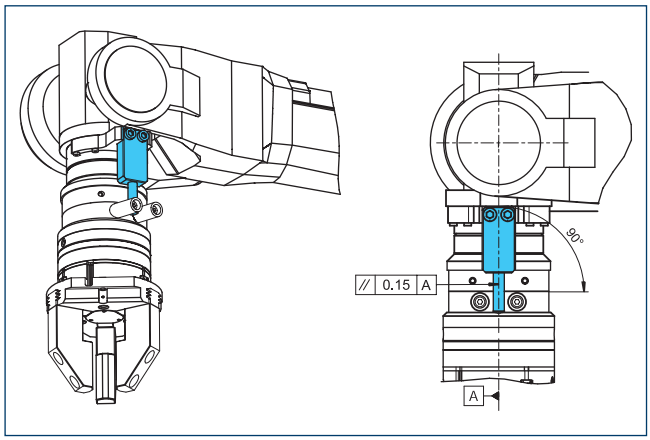

Poznámka o dimenzácii momentovej podpery zabezpečenej zákazníkom

Nadstavcové dosky DDF 2-063-T

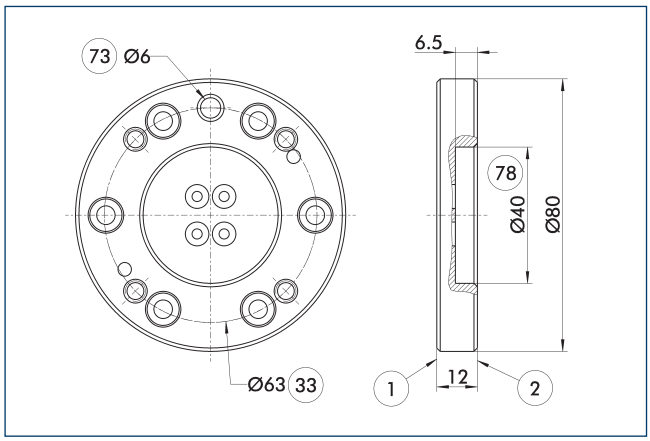

1 Prípojka na strane robota
2 Prípojka na strane nástroja
33 Rozstupová kružnica otvorov DIN ISO-9409
73 Vhodné pre centrovacie kolíky
78 Vhodné pre centrovanie

Nadstavcová doska na strane nástroja so vzorom skrutkového spoja podľa ISO 9409.

Opis	Ident. č.	Výška
		[mm]
Strana nástroja		
A-DDF 2-063-T	0323223	12

Pripájacie káble

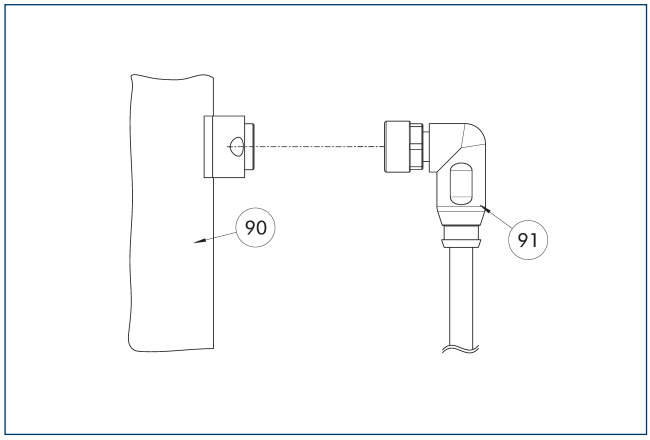

90 Elektrický pripájací komponent
91 Kábel s uhlovým konektorom

Opis	Ident. č.	Dĺžka
		[m]
Pripájací kábel – vhodný pre použitie v energetických reťaziach a odolný voči skrúteniu		
KA BW9-L7P-0200	0323001	2
KA BW9-L7P-0500	0323003	5
KA SW9-L7P-0200	0323002	2
KA SW9-L7P-0500	0323004	5

ⓘ Pripájacie káble sú vhodné tak na použitie v energetickej reťazci, ako aj na robotické aplikácie.KA BW = strana robota, KA SW = strana nástroja

DDF 2 080

Rotačný prechod pre roboty

Rozmery a max. zaťaženia

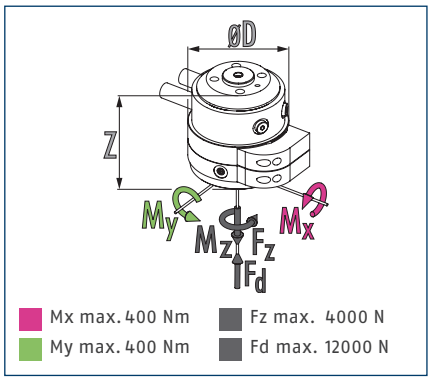

ⓘ Statické sily a momenty, ktoré môžu pôsobiť na otočnú priechodku.

Technické údaje

Opis		DDF 2-080-P4-E6
Ident. č.		0323092
Odporúčaná manipulačná hmotnosť	[kg]	100
Max. rýchlosť pohonu	[1/min]	100
Max. rýchlosť otáčania	[°/s]	600
Menovitý moment	[Nm]	8
Rozbehový moment	[Nm]	10
Uhol rotácie	[°]	>360
Počet prechodov pre tekutiny		4
Závit vzduchovej prípojky na pneumatickom prechode		4x G1/8"
Max. tlak na jednu prípojku	[bar]	10
Prietok pri 6 baroch (na jeden kanál)	[l/min]	240
Max. tlak tesniaceho vzduchu	[bar]	1
Počet elektrických prechodov		6
Max. napätie	[V]	60
Max. intenzita prúdu	[A]	1
Hmotnosť	[kg]	5.9
Prípojka na strane robota		ISO 9409-1-80-6-M8
Min./max. teplota okolia	[°C]	5/60
Max. dynamický ohybový moment Mx*	[Nm]	250
Max. dynamický ohybový moment My*	[Nm]	250
Max. dynamický torzný moment Mz*	[Nm]	180
Max. priečna sila Fq*	[N]	1000
Rozmery Ø D x Z	[mm]	136 x 128.5

* Toto je max. súčet všetkých zaťažení (akceleračné sily a momenty, procesné sily, núdzové zastavenia atď.), ktoré smú pôsobiť na rotačný prechod pre zaručenie bezchybnej funkčnosti.

Na požiadanie je k dispozícii verzia pre vákuový prechod. Kontaktujte nás pre viac podrobností.

Hlavný pohľad DDF 2 s elektrickým a pneumatickým prechodom

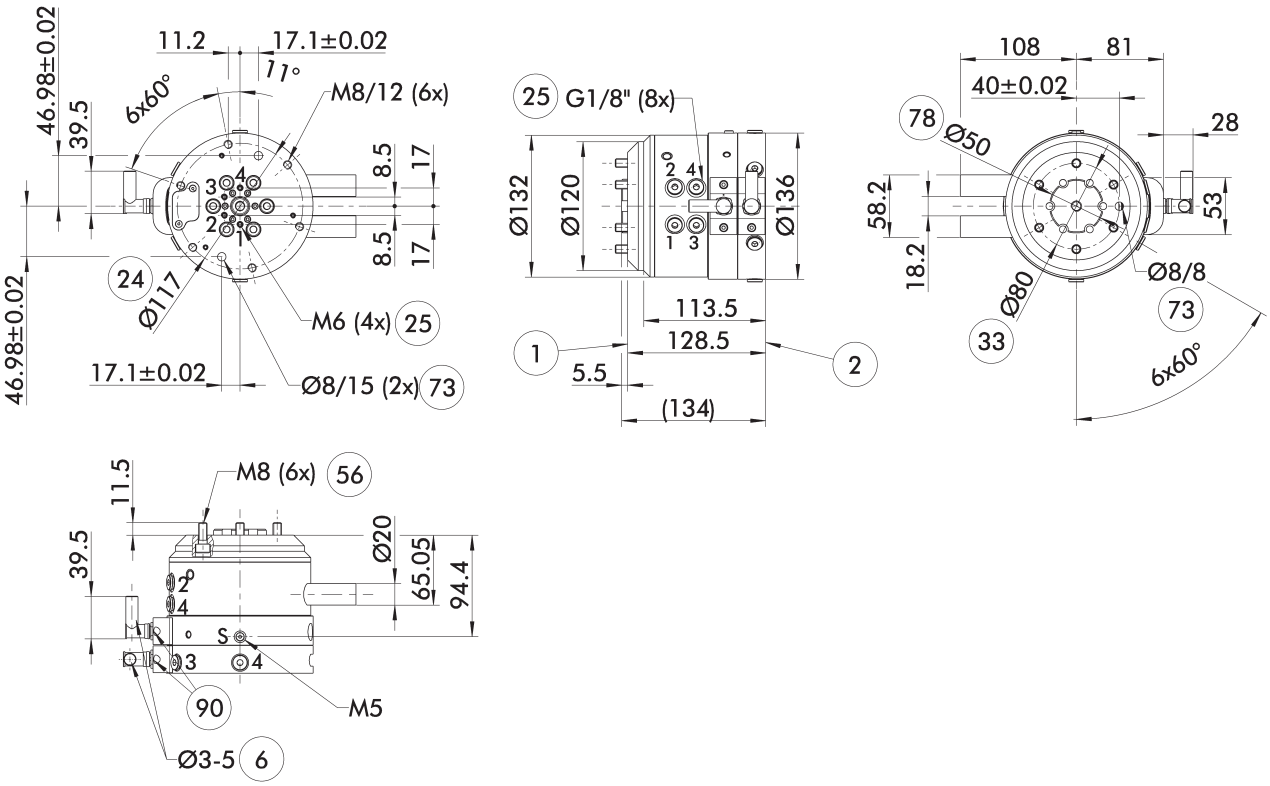

Hlavný pohľad zobrazuje DDF 2 bez zohľadnenia nasledujúcich voliteľných prvkov, ale so vzduchovými a elektrickými prechodmi vrátane elektrických konektorov pre stranu robota a stranu nástroja. Tieto sú súčasťou rozsahu dodávky.

- S Prípojka preplachovania vzduchom
- (1) Prípojka na strane robota
- (2) Prípojka na strane nástroja
- (6) Priemer kábla, ktorý má byť použitý
- (24) Rozstupová kružnica otvorov
- (25) Pneumatické priechodky
- (33) Rozstupová kružnica otvorov DIN ISO-9409
- (56) Zahrnuté v rozsahu dodávky
- (73) Vhodné pre centrovacie kolíky
- (78) Vhodné pre centrovanie
- (90) Káblové konektory/zásuvky zahrnuté v balíčku príslušenstva

Návod na montáž

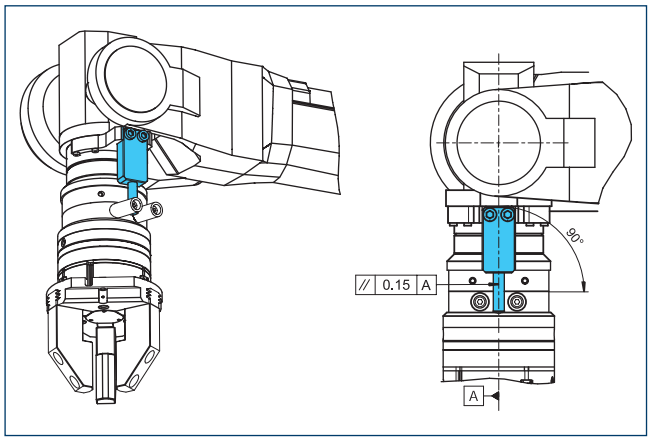

Poznámka o dimenzácii momentovej podpery zabezpečenej zákazníkom

Nadstavcová doska DDF 2-080-1-T

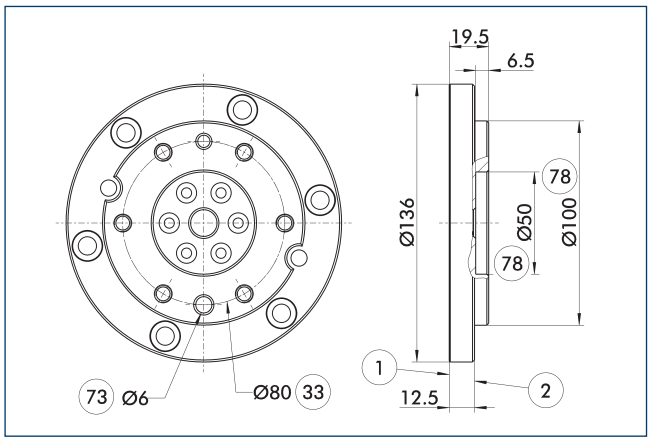

1 Prípojka na strane robota
2 Prípojka na strane nástroja
33 Rozstupová kružnica otvorov DIN ISO-9409
73 Vhodné pre centrovacie kolíky
78 Vhodné pre centrovanie

Nadstavcová doska na strane nástroja so vzorom skrutkového spoja podľa ISO 9409.

Opis	Ident. č.	Výška
		[mm]
Strana nástroja		
A-DDF 2-080-T	0323224	19.5

Pripájacie káble

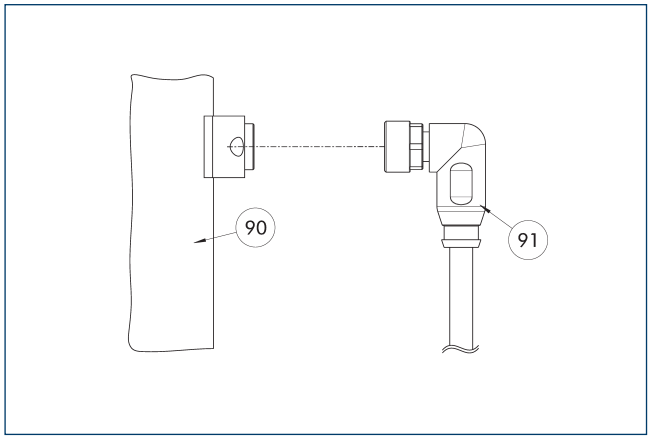

90 Elektrický pripájací komponent
91 Kábel s uhlovým konektorom

Opis	Ident. č.	Dĺžka
		[m]
Pripájací kábel – vhodný pre použitie v energetických reťaziach a odolný voči skrúteniu		
KA BW9-L7P-0200	0323001	2
KA BW9-L7P-0500	0323003	5
KA SW9-L7P-0200	0323002	2
KA SW9-L7P-0500	0323004	5

ⓘ Pripájacie káble sú vhodné tak na použitie v energetickej reťazci, ako aj na robotické aplikácie.KA BW = strana robota, KA SW = strana nástroja

DDF 2 080-1

Rotačný prechod pre roboty

Rozmery a max. zaťaženia

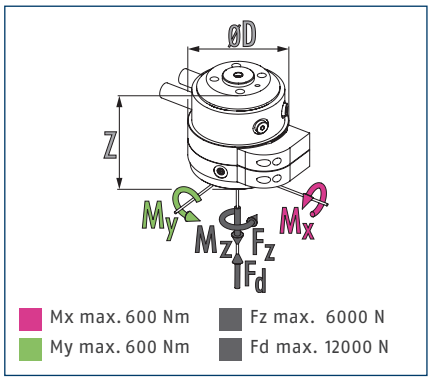

ⓘ Statické sily a momenty, ktoré môžu pôsobiť na otočnú priechodku.

Technické údaje

Opis		DDF 2-080-1-P4-E10
Ident. č.		0323093
Odporúčaná manipulačná hmotnosť	[kg]	150
Max. rýchlosť pohonu	[1/min]	90
Max. rýchlosť otáčania	[°/s]	540
Menovitý moment	[Nm]	22
Rozbehový moment	[Nm]	25
Uhol rotácie	[°]	>360
Počet prechodov pre tekutiny		4
Závit vzduchovej prípojky na pneumatickom prechode		4x G1/8"
Max. tlak na jednu prípojku	[bar]	10
Prietok pri 6 baroch (na jeden kanál)	[l/min]	370
Max. tlak tesniaceho vzduchu	[bar]	1
Počet elektrických prechodov		10
Max. napätie	[V]	60
Max. intenzita prúdu	[A]	1
Hmotnosť	[kg]	13.1
Prípojka na strane robota		ISO 9409-1-80-6-M8
Min./max. teplota okolia	[°C]	5/60
Max. dynamický ohybový moment Mx*	[Nm]	400
Max. dynamický ohybový moment My*	[Nm]	400
Max. dynamický torzný moment Mz*	[Nm]	300
Max. priečna sila Fq*	[N]	1500
Rozmery Ø D x Z	[mm]	200 x 152.9

* Toto je max. súčet všetkých zaťažení (akceleračné sily a momenty, procesné sily, núdzové zastavenia atď.), ktoré smú pôsobiť na rotačný prechod pre zaručenie bezchybnej funkčnosti.

Na požiadanie je k dispozícii verzia pre vákuový prechod. Kontaktujte nás pre viac podrobností.

Hlavný pohľad DDF 2 s elektrickým a pneumatickým prechodom

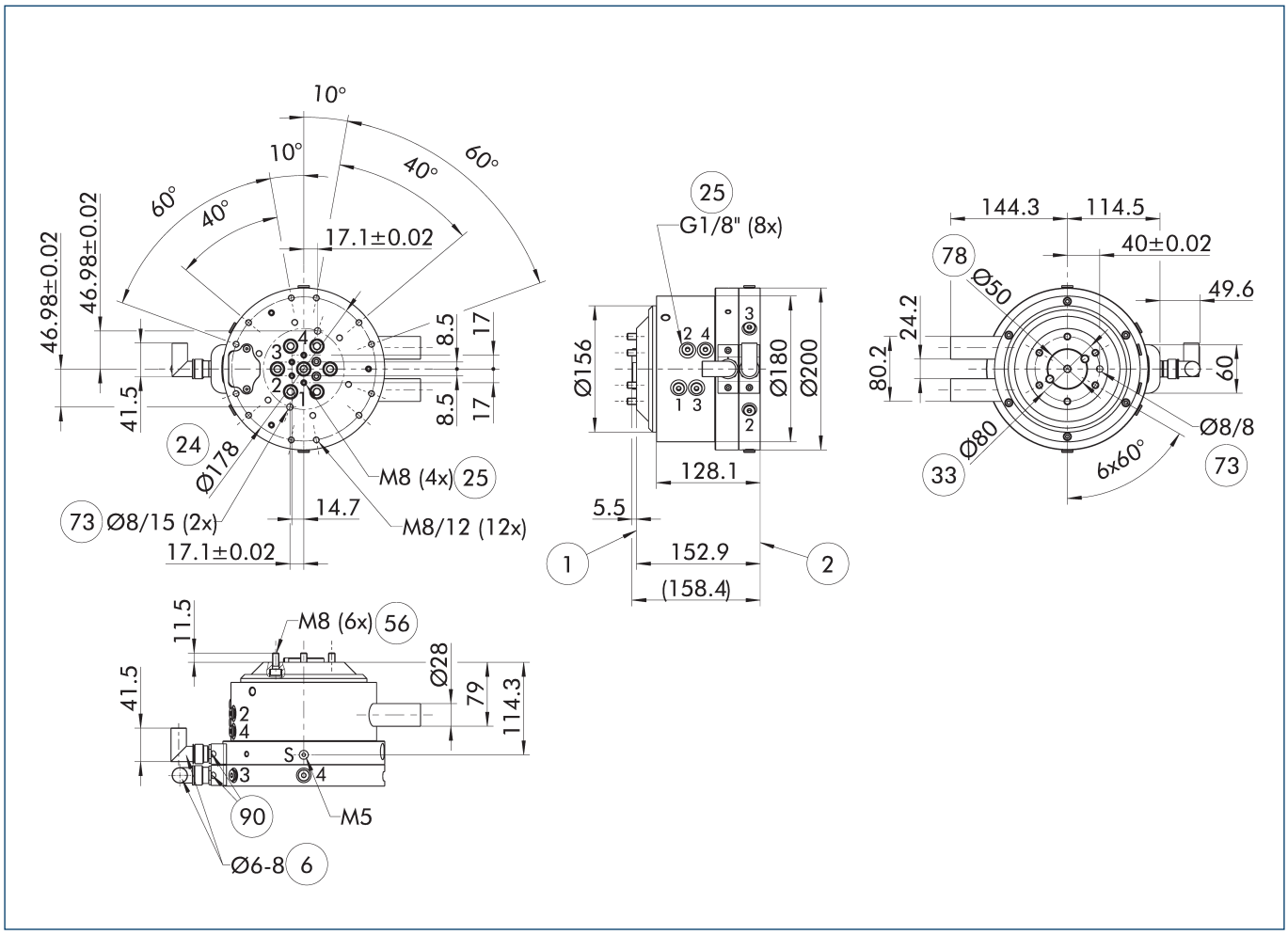

Hlavný pohľad zobrazuje DDF 2 bez zohľadnenia nasledujúcich voliteľných prvkov, ale so vzduchovými a elektrickými prechodmi vrátane elektrických konektorov pre stranu robota a stranu nástroja. Tieto sú súčasťou rozsahu dodávky.

- S Prípojka preplachovania vzduchom
- (1) Prípojka na strane robota
- (2) Prípojka na strane nástroja
- (6) Priemer kábla, ktorý má byť použitý
- (24) Rozstupová kružnica otvorov
- (25) Pneumatické priechodky
- (33) Rozstupová kružnica otvorov DIN ISO-9409
- (56) Zahrnuté v rozsahu dodávky
- (73) Vhodné pre centrovacie kolíky
- (78) Vhodné pre centrovanie
- (90) Káblové konektory/zásuvky zahrnuté v balíčku príslušenstva

Návod na montáž

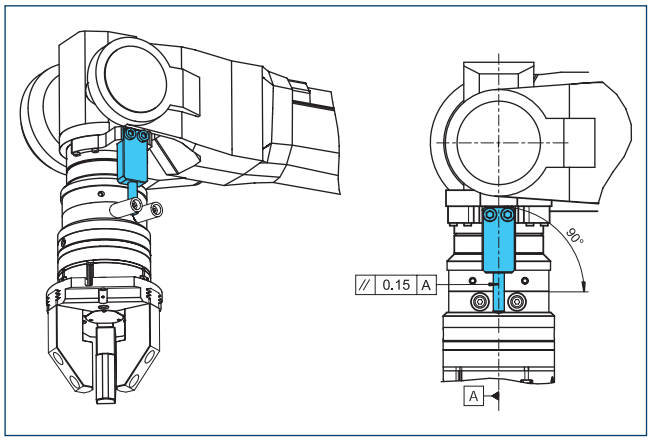

Poznámka o dimenzácii momentovej podpery zabezpečenej zákazníkom

DDF 2 080-1

Rotačný prechod pre roboty

Nadstavcová doska DDF 2-080-1-T

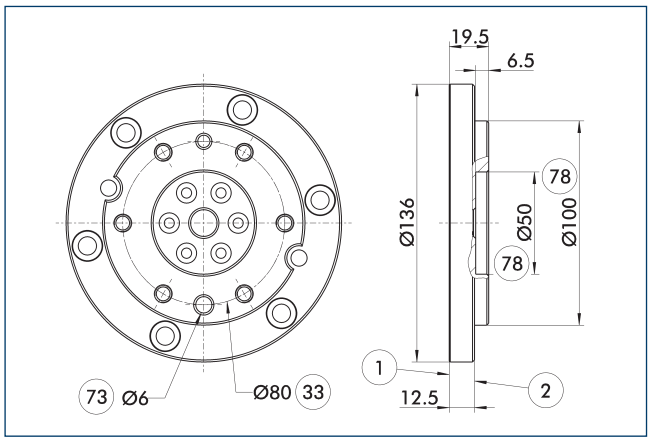

1 Prípojka na strane robota
2 Prípojka na strane nástroja
33 Rozstupová kružnica otvorov DIN ISO-9409
73 Vhodné pre centrovacie kolíky
78 Vhodné pre centrovanie

Nadstavcová doska na strane nástroja so vzorom skrutkového spoja podľa ISO 9409.

Opis	Ident. č.	Výška
		[mm]
Strana nástroja		
A-DDF 2-080-T	0323224	19.5

Pripájacie káble

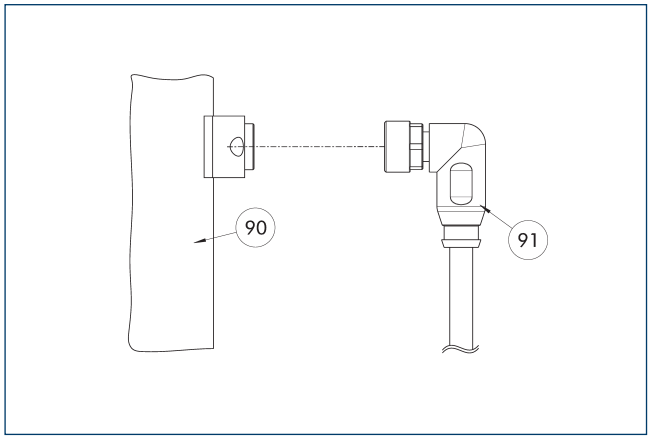

90 Elektrický pripájací komponent
91 Kábel s uhlovým konektorom

Opis	Ident. č.	Dĺžka
		[m]
Pripájacie káble		
KA BW16-L 12P-0500	0323005	5
KA SW16-L 12P-0500	0323006	5

ⓘ Pripájacie káble sú vhodné tak na použitie v energetickej reťazci, ako aj na robotické aplikácie.KA BW = strana robota, KA SW = strana nástroja

DDF 2 100

Rotačný prechod pre roboty

Rozmery a max. zaťaženia

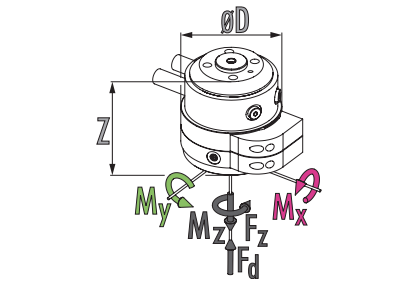

Mx max. 500 Nm
My max. 500 Nm
Fz max. 5000 N
Fd max. 12000 N

ⓘ Statické sily a momenty, ktoré môžu pôsobiť na otočnú priechodku.

Technické údaje

Opis		DDF 2-100-P4-E6
Ident. č.		0323112
Odporúčaná manipulačná hmotnosť	[kg]	125
Max. rýchlosť pohonu	[1/min]	100
Max. rýchlosť otáčania	[°/s]	600
Menovitý moment	[Nm]	8
Rozbehový moment	[Nm]	10
Uhol rotácie	[°]	>360
Počet prechodov pre tekutiny		4
Závit vzduchovej prípojky na pneumatickom prechode		4x G1/8"
Max. tlak na jednu prípojku	[bar]	10
Prietok pri 6 baroch (na jeden kanál)	[l/min]	240
Max. tlak tesniaceho vzduchu	[bar]	1
Počet elektrických prechodov		6
Max. napätie	[V]	60
Max. intenzita prúdu	[A]	1
Hmotnosť	[kg]	6.1
Prípojka na strane robota		ISO 9409-1-100-6-M8
Min./max. teplota okolia	[°C]	5/60
Max. dynamický ohybový moment Mx*	[Nm]	290
Max. dynamický ohybový moment My*	[Nm]	290
Max. dynamický torzný moment Mz*	[Nm]	200
Max. priečna sila Fq*	[N]	1250
Rozmery Ø D x Z	[mm]	136 x 128.5

* Toto je max. súčet všetkých zaťažení (akceleračné sily a momenty, procesné sily, núdzové zastavenia atď.), ktoré smú pôsobiť na rotačný prechod pre zaručenie bezchybnej funkčnosti.

Na požiadanie je k dispozícii verzia pre vákuový prechod. Kontaktujte nás pre viac podrobností.

Hlavný pohľad DDF 2 s elektrickým a pneumatickým prechodom

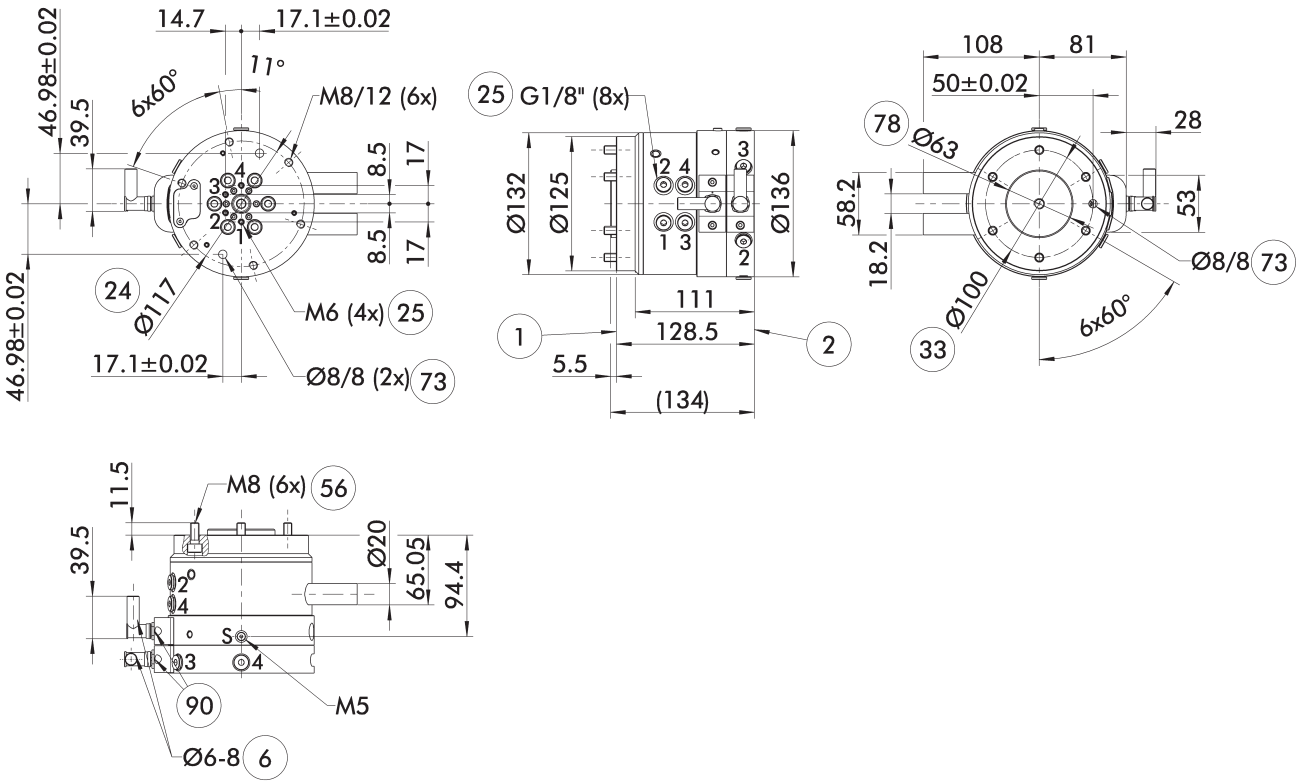

Hlavný pohľad zobrazuje DDF 2 bez zohľadnenia nasledujúcich voliteľných prvkov, ale so vzduchovými a elektrickými prechodmi vrátane elektrických konektorov pre stranu robota a stranu nástroja. Tieto sú súčasťou rozsahu dodávky.

- S Prípojka preplachovania vzduchom
- 1 Prípojka na strane robota
- 2 Prípojka na strane nástroja
- 6 Priemer kábla, ktorý má byť použitý
- 24 Rozstupová kružnica otvorov
- 25 Pneumatické priechodky
- 33 Rozstupová kružnica otvorov DIN ISO-9409
- 56 Zahrnuté v rozsahu dodávky
- 73 Vhodné pre centrovacie kolíky
- 78 Vhodné pre centrovanie
- 90 Káblové konektory/zásuvky zahrnuté v balíčku príslušenstva

Návod na montáž

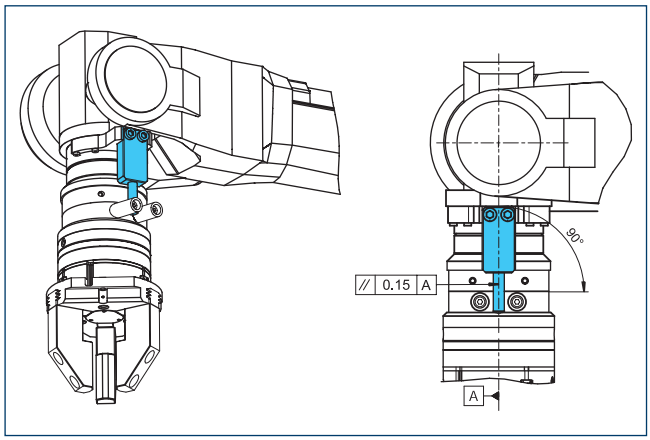

Poznámka o dimenzácii momentovej podpery zabezpečenej zákazníkom

Nadstavcová doska DDF 2-100-1-T

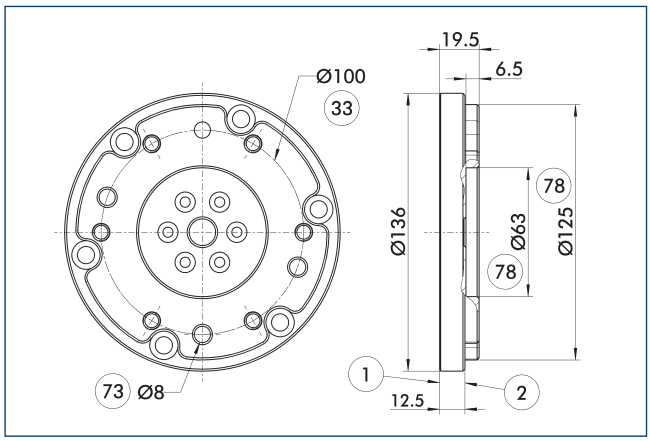

(1) Prípojka na strane robota
(2) Prípojka na strane nástroja
(33) Rozstupová kružnica otvorov DIN ISO-9409
(73) Vhodné pre centrovacie kolíky
(78) Vhodné pre centrovanie

Nadstavcová doska na strane nástroja so vzorom skrutkového spoja podľa ISO 9409.

Opis	Ident. č.	Výška
		[mm]
Strana nástroja		
A-DDF 2-100-T	0323225	19.5

Pripájacie káble

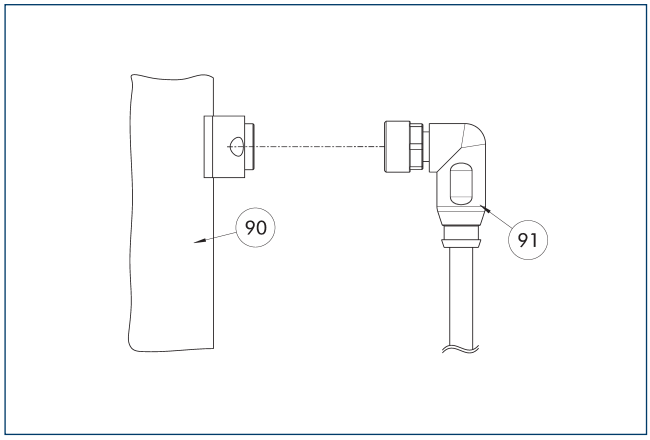

(90) Elektrický pripájací komponent
(91) Kábel s uhlovým konektorom

Opis	Ident. č.	Dĺžka
		[m]
Pripájací kábel – vhodný pre použitie v energetických reťaziach a odolný voči skrúteniu		
KA BW9-L7P-0200	0323001	2
KA BW9-L7P-0500	0323003	5
KA SW9-L7P-0200	0323002	2
KA SW9-L7P-0500	0323004	5

ⓘ Pripájacie káble sú vhodné tak na použitie v energetickej reťazci, ako aj na robotické aplikácie.KA BW = strana robota, KA SW = strana nástroja

DDF 2 100-1

Rotačný prechod pre roboty

Rozmery a max. zaťaženia

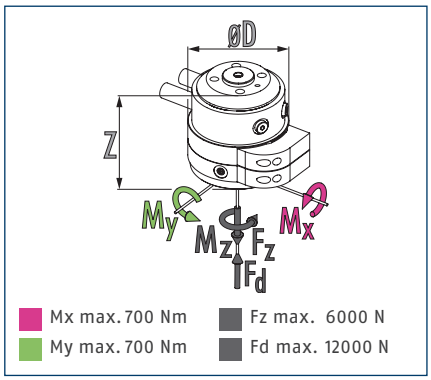

ⓘ Statické sily a momenty, ktoré môžu pôsobiť na otočnú priechodku.

Technické údaje

Opis		DDF 2-100-1-P4-E10
Ident. č.		0323113
Odporúčaná manipulačná hmotnosť	[kg]	175
Max. rýchlosť pohonu	[1/min]	90
Max. rýchlosť otáčania	[°/s]	540
Menovitý moment	[Nm]	22
Rozbehový moment	[Nm]	25
Uhol rotácie	[°]	>360
Počet prechodov pre tekutiny		4
Závit vzduchovej prípojky na pneumatickom prechode		4x G1/8"
Max. tlak na jednu prípojku	[bar]	10
Prietok pri 6 baroch (na jeden kanál)	[l/min]	370
Max. tlak tesniaceho vzduchu	[bar]	1
Počet elektrických prechodov		10
Max. napätie	[V]	60
Max. intenzita prúdu	[A]	1
Hmotnosť	[kg]	13.3
Prípojka na strane robota		ISO 9409-1-100-6-M8
Min./max. teplota okolia	[°C]	5/60
Max. dynamický ohybový moment Mx*	[Nm]	450
Max. dynamický ohybový moment My*	[Nm]	450
Max. dynamický torzný moment Mz*	[Nm]	350
Max. priečna sila Fq*	[N]	1750
Rozmery Ø D x Z	[mm]	200 x 152.9

* Toto je max. súčet všetkých zaťažení (akceleračné sily a momenty, procesné sily, núdzové zastavenia atď.), ktoré smú pôsobiť na rotačný prechod pre zaručenie bezchybnej funkčnosti.

Na požiadanie je k dispozícii verzia pre vákuový prechod. Kontaktujte nás pre viac podrobností.

Hlavný pohľad DDF 2 s elektrickým a pneumatickým prechodom

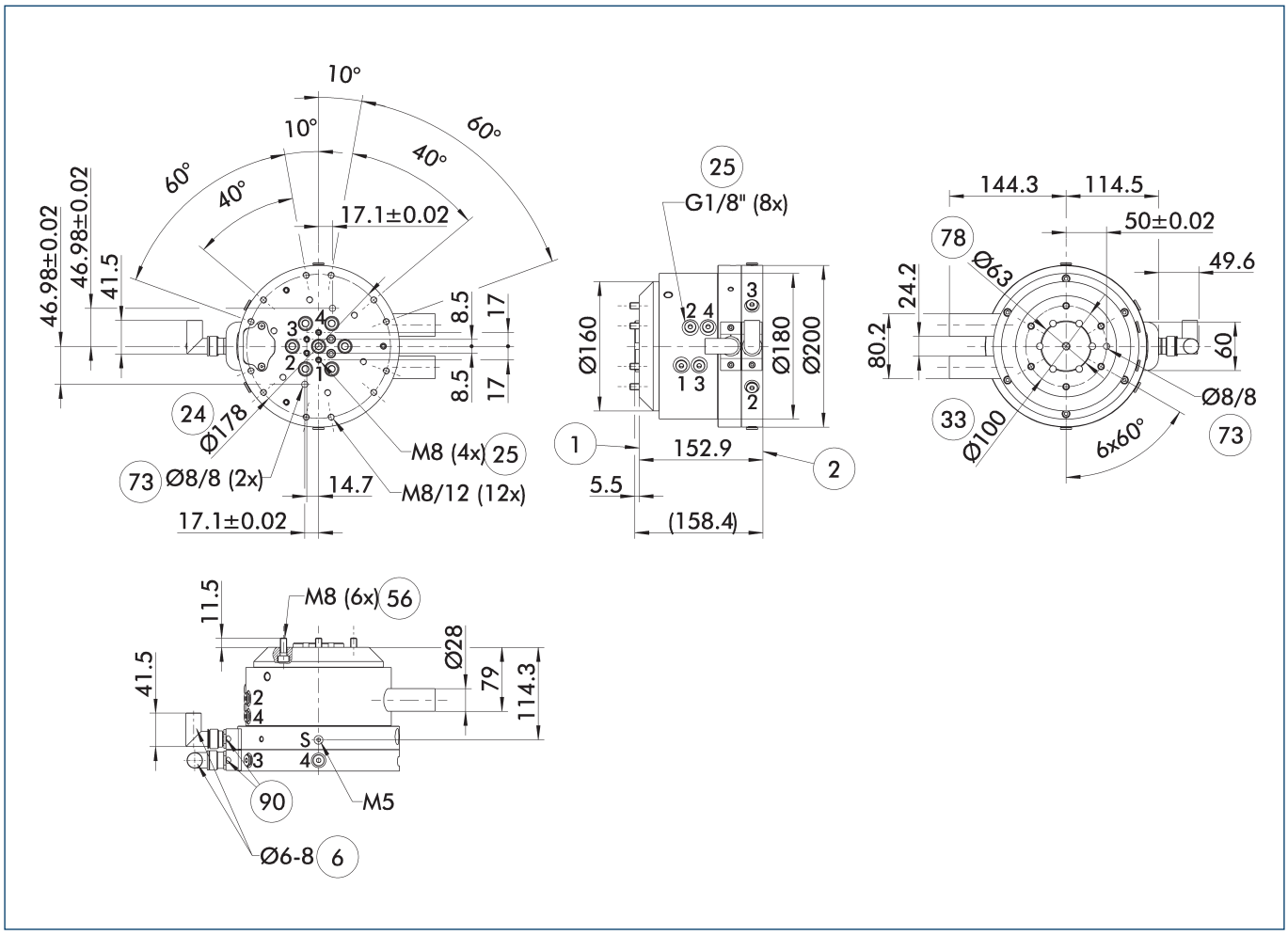

Hlavný pohľad zobrazuje DDF 2 bez zohľadnenia nasledujúcich voliteľných prvkov, ale so vzduchovými a elektrickými prechodmi vrátane elektrických konektorov pre stranu robota a stranu nástroja. Tieto sú súčasťou rozsahu dodávky.

- S Prípojka preplachovania vzduchom
- (1) Prípojka na strane robota
- (2) Prípojka na strane nástroja
- (6) Priemer kábla, ktorý má byť použitý
- (24) Rozstupová kružnica otvorov
- (25) Pneumatické priechodky
- (33) Rozstupová kružnica otvorov DIN ISO-9409
- (56) Zahrnuté v rozsahu dodávky
- (73) Vhodné pre centrovacie kolíky
- (78) Vhodné pre centrovanie
- (90) Káblové konektory/zásuvky zahrnuté v balíčku príslušenstva

Návod na montáž

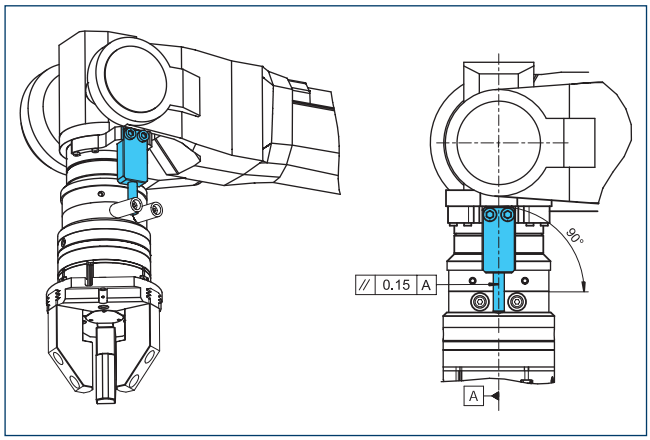

Poznámka o dimenzácii momentovej podpery zabezpečenej zákazníkom

Nadstavcová doska DDF 2-100-1-T

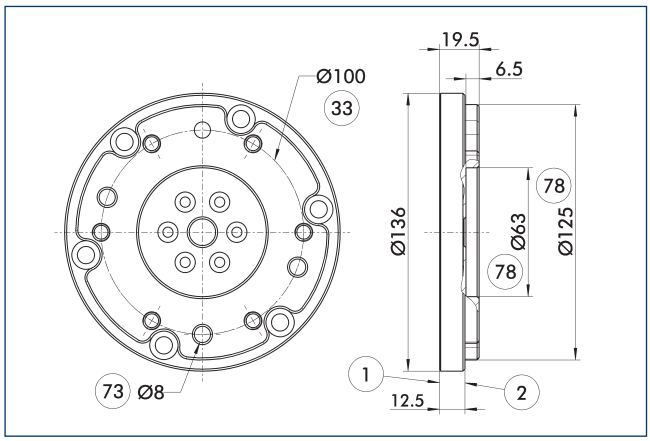

1 Prípojka na strane robota
2 Prípojka na strane nástroja
33 Rozstupová kružnica otvorov DIN ISO-9409
73 Vhodné pre centrovacie kolíky
78 Vhodné pre centrovanie

Nadstavcová doska na strane nástroja so vzorom skrutkového spoja podľa ISO 9409.

Opis	Ident. č.	Výška
		[mm]
Strana nástroja		
A-DDF 2-100-T	0323225	19.5

Pripájacie káble

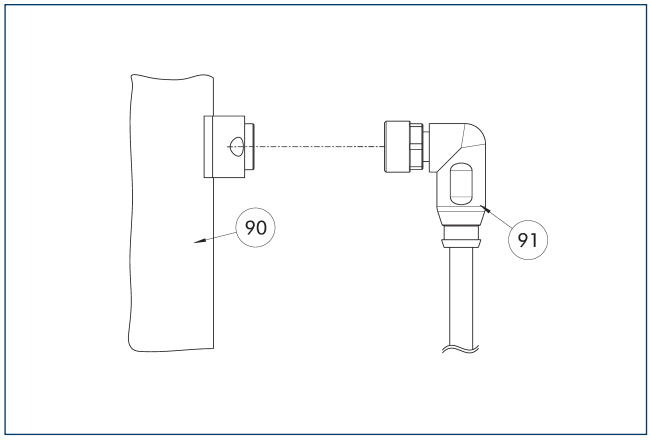

90 Elektrický pripájací komponent
91 Kábel s uhlovým konektorom

Opis	Ident. č.	Dĺžka
		[m]
Pripájacie káble		
KA BW16-L 12P-0500	0323005	5
KA SW16-L 12P-0500	0323006	5

ⓘ Pripájacie káble sú vhodné tak na použitie v energetickej reťazci, ako aj na robotické aplikácie.KA BW = strana robota, KA SW = strana nástroja

DDF 2 125

Rotačný prechod pre roboty

Rozmery a max. zaťaženia

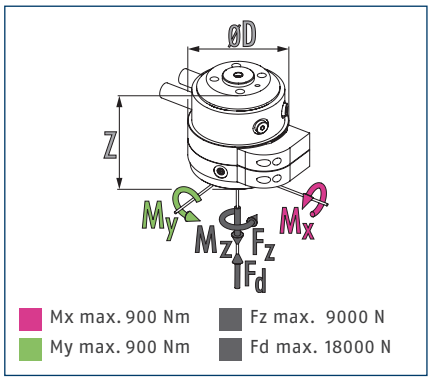

ⓘ Statické sily a momenty, ktoré môžu pôsobiť na otočnú priechodku.

Technické údaje

Opis		DDF 2-125-P4-E10
Ident. č.		0323137
Odporúčaná manipulačná hmotnosť	[kg]	225
Max. rýchlosť pohonu	[1/min]	90
Max. rýchlosť otáčania	[°/s]	540
Menovitý moment	[Nm]	22
Rozbehový moment	[Nm]	25
Uhol rotácie	[°]	>360
Počet prechodov pre tekutiny		4
Závit vzduchovej prípojky na pneumatickom prechode		4x G1/8"
Max. tlak na jednu prípojku	[bar]	10
Prietok pri 6 baroch (na jeden kanál)	[l/min]	370
Max. tlak tesniaceho vzduchu	[bar]	1
Počet elektrických prechodov		10
Max. napätie	[V]	60
Max. intenzita prúdu	[A]	1
Hmotnosť	[kg]	13.9
Prípojka na strane robota		ISO 9409-1-125-6-M10
Min./max. teplota okolia	[°C]	5/60
Max. dynamický ohybový moment Mx*	[Nm]	520
Max. dynamický ohybový moment My*	[Nm]	520
Max. dynamický torzný moment Mz*	[Nm]	400
Max. priečna sila Fq*	[N]	2250
Rozmery Ø D x Z	[mm]	200 x 156.9

* Toto je max. súčet všetkých zaťažení (akceleračné sily a momenty, procesné sily, núdzové zastavenia atď.), ktoré smú pôsobiť na rotačný prechod pre zaručenie bezchybnej funkčnosti.

Na požiadanie je k dispozícii verzia pre vákuový prechod. Kontaktujte nás pre viac podrobností.

Hlavný pohľad DDF 2 s elektrickým a pneumatickým prechodom

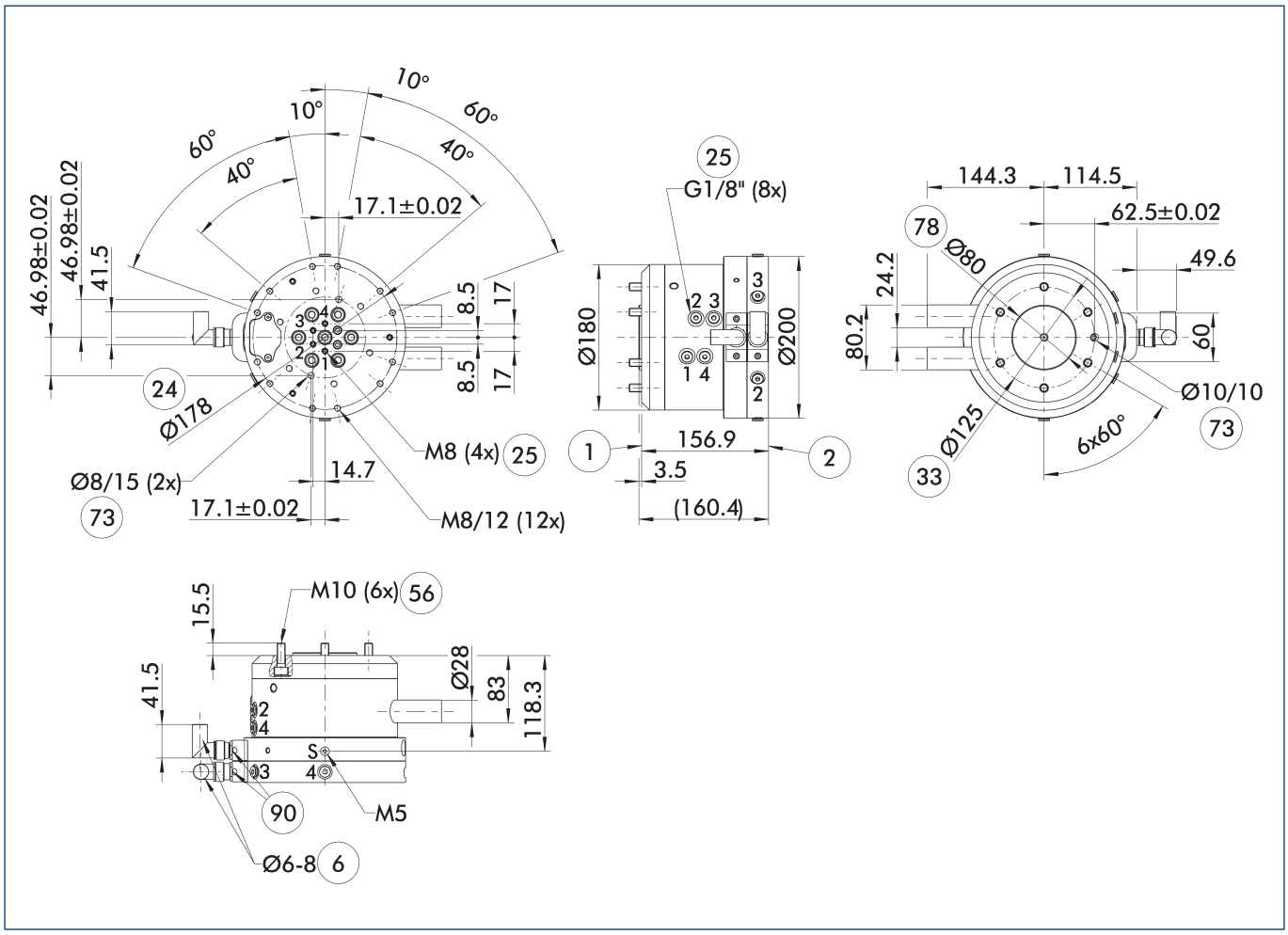

Hlavný pohľad zobrazuje DDF 2 bez zohľadnenia nasledujúcich voliteľných prvkov, ale so vzduchovými a elektrickými prechodmi vrátane elektrických konektorov pre stranu robota a stranu nástroja. Tieto sú súčasťou rozsahu dodávky.

- S Prípojka preplachovania vzduchom
- (1) Prípojka na strane robota
- (2) Prípojka na strane nástroja
- (6) Priemer kábla, ktorý má byť použitý
- (24) Rozstupová kružnica otvorov
- (25) Pneumatické priechodky
- (33) Rozstupová kružnica otvorov DIN ISO-9409
- (56) Zahrnuté v rozsahu dodávky
- (73) Vhodné pre centrovacie kolíky
- (78) Vhodné pre centrovanie
- (90) Káblové konektory/zásuvky zahrnuté v balíčku príslušenstva

Návod na montáž

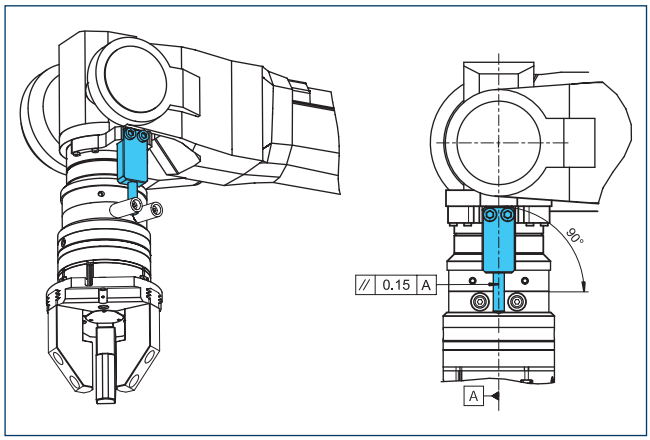

Poznámka o dimenzácii momentovej podpery zabezpečenej zákazníkom

Nadstavcová doska DDF 2-125-T

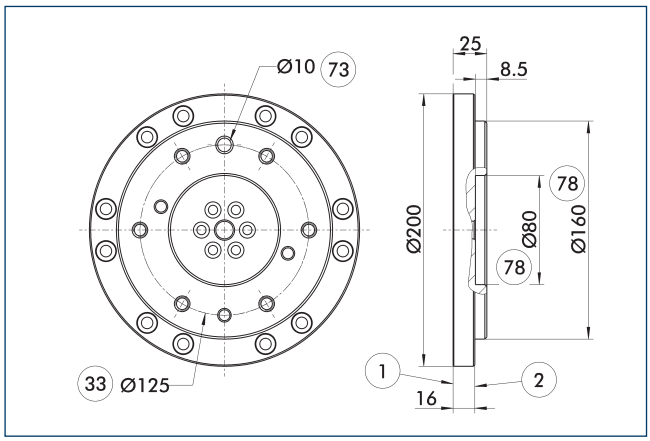

1 Prípojka na strane robota
2 Prípojka na strane nástroja
33 Rozstupová kružnica otvorov DIN ISO-9409
73 Vhodné pre centrovacie kolíky
78 Vhodné pre centrovanie

Nadstavcová doska na strane nástroja so vzorom skrutkového spoja podľa ISO 9409.

Opis	Ident. č.	Výška
		[mm]
Strana nástroja		
A-DDF 2-125-T	0323226	25

Pripájacie káble

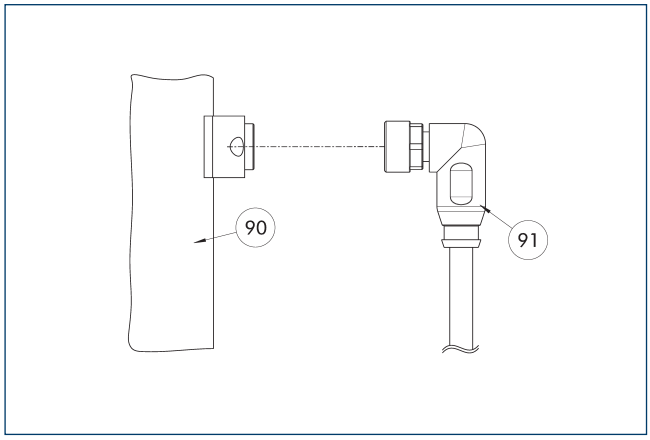

90 Elektrický pripájací komponent
91 Kábel s uhlovým konektorom

Opis	Ident. č.	Dĺžka
		[m]
Pripájacie káble		
KA BW16-L 12P-0500	0323005	5
KA SW16-L 12P-0500	0323006	5

ⓘ Pripájacie káble sú vhodné tak na použitie v energetickej reťazci, ako aj na robotické aplikácie.KA BW = strana robota, KA SW = strana nástroja

DDF 2 160

Rotačný prechod pre roboty

Rozmery a max. zaťaženia

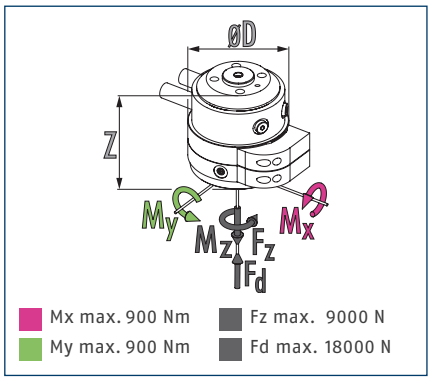

ⓘ Statické sily a momenty, ktoré môžu pôsobiť na otočnú priechodku.

Technické údaje

Opis		DDF 2-160-P4-E10
Ident. č.		0323173
Odporúčaná manipulačná hmotnosť	[kg]	250
Max. rýchlosť pohonu	[1/min]	90
Max. rýchlosť otáčania	[°/s]	540
Menovitý moment	[Nm]	22
Rozbehový moment	[Nm]	25
Uhol rotácie	[°]	>360
Počet prechodov pre tekutiny		4
Závit vzduchovej prípojky na pneumatickom prechode		4x G1/8"
Max. tlak na jednu prípojku	[bar]	10
Prietok pri 6 baroch (na jeden kanál)	[l/min]	370
Max. tlak tesniaceho vzduchu	[bar]	1
Počet elektrických prechodov		10
Max. napätie	[V]	60
Max. intenzita prúdu	[A]	1
Hmotnosť	[kg]	14.2
Prípojka na strane robota		ISO 9409-1-160-6-M10
		ISO 9409-1-160-11-M12
Min./max. teplota okolia	[°C]	5/60
Max. dynamický ohybový moment Mx*	[Nm]	550
Max. dynamický ohybový moment My*	[Nm]	550
Max. dynamický torzný moment Mz*	[Nm]	400
Max. priečna sila Fq*	[N]	2500
Rozmery Ø D x Z	[mm]	200 x 156.9

* Toto je max. súčet všetkých zaťažení (akceleračné sily a momenty, procesné sily, núdzové zastavenia atď.), ktoré smú pôsobiť na rotačný prechod pre zaručenie bezchybnej funkčnosti.

Na požiadanie je k dispozícii verzia pre vákuový prechod. Kontaktujte nás pre viac podrobností.

Hlavný pohľad DDF 2 s elektrickým a pneumatickým prechodom

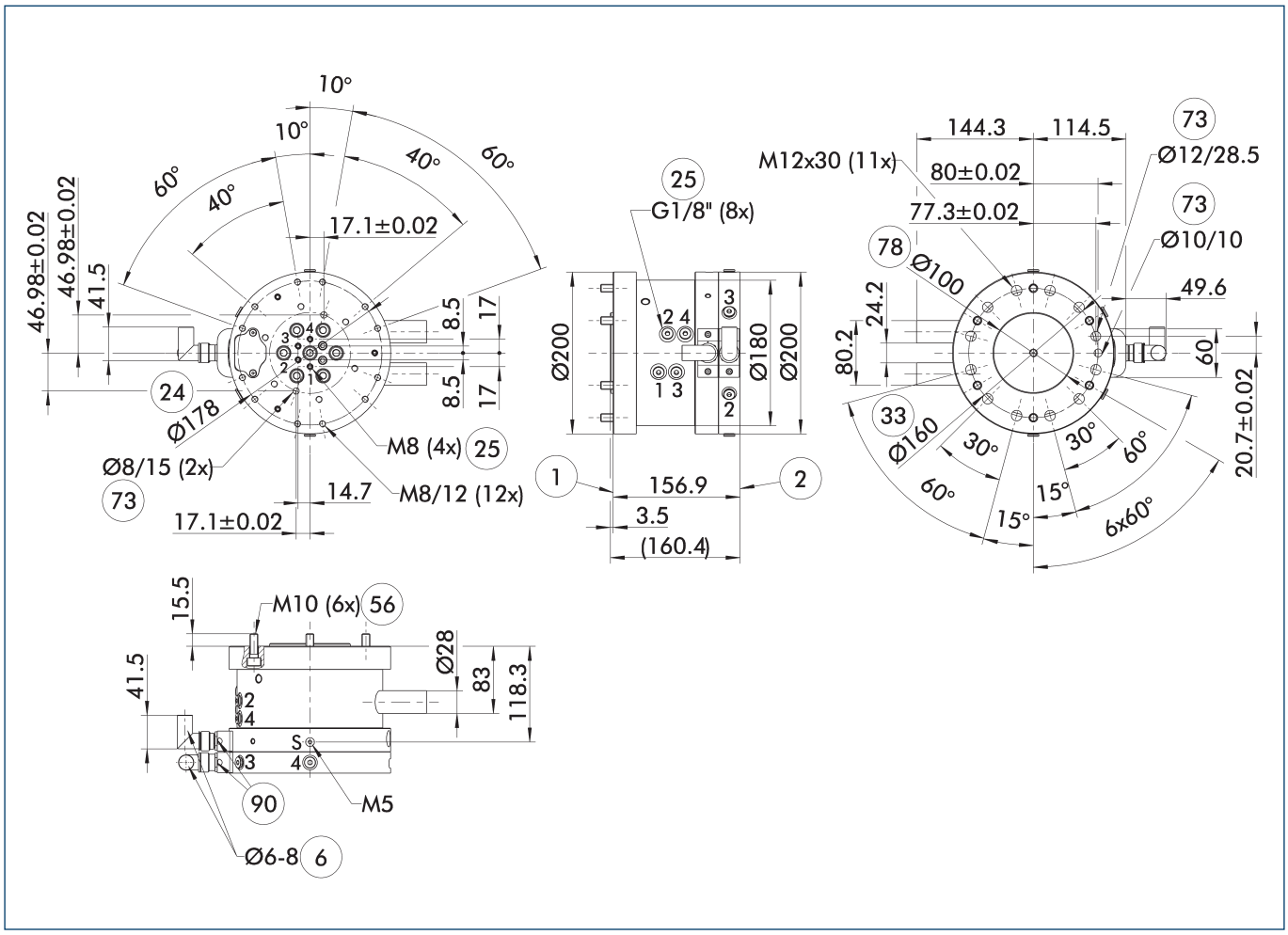

Hlavný pohľad zobrazuje DDF 2 bez zohľadnenia nasledujúcich voliteľných prvkov, ale so vzduchovými a elektrickými prechodmi vrátane elektrických konektorov pre stranu robota a stranu nástroja. Tieto sú súčasťou rozsahu dodávky.

- S Prípojka preplachovania vzduchom
- (1) Prípojka na strane robota
- (2) Prípojka na strane nástroja
- (6) Priemer kábla, ktorý má byť použitý
- (24) Rozstupová kružnica otvorov
- (25) Pneumatické priechodky
- (33) Rozstupová kružnica otvorov DIN ISO-9409
- (56) Zahrnuté v rozsahu dodávky
- (73) Vhodné pre centrovacie kolíky
- (78) Vhodné pre centrovanie
- (90) Káblové konektory/zásuvky zahrnuté v balíčku príslušenstva

Návod na montáž

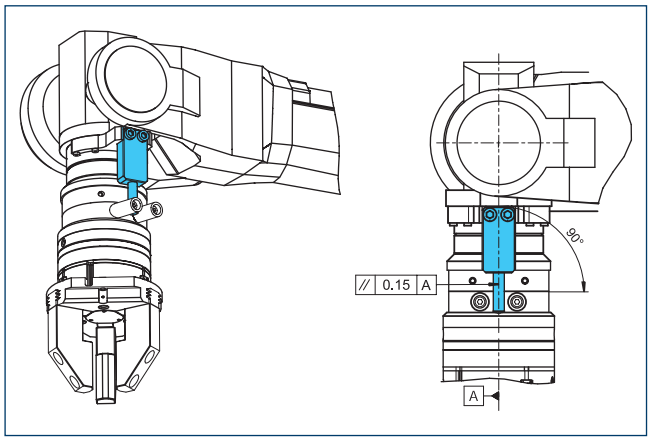

Poznámka o dimenzácii momentovej podpery zabezpečenej zákazníkom

Nadstavcová doska DDF 2-160-T

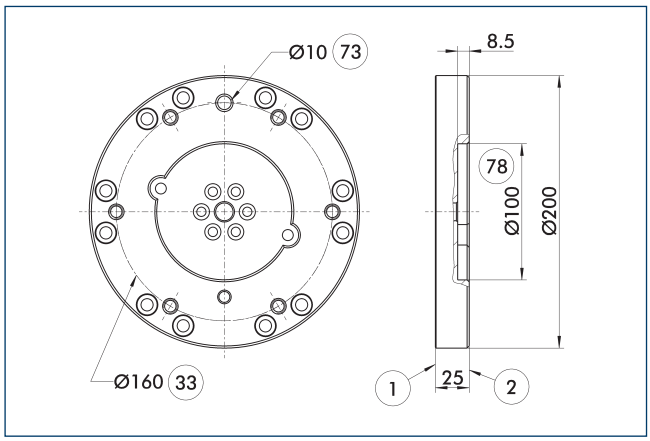

1 Prípojka na strane robota
2 Prípojka na strane nástroja
33 Rozstupová kružnica otvorov DIN ISO-9409
73 Vhodné pre centrovacie kolíky
78 Vhodné pre centrovanie

Adaptérová platňa na strane nástroja so schémou skrutkových spojení podľa ISO-9409.

Opis	Ident. č.	Výška
		[mm]
Strana nástroja		
A-DDF 2-160-T	0323227	25

Pripájacie káble

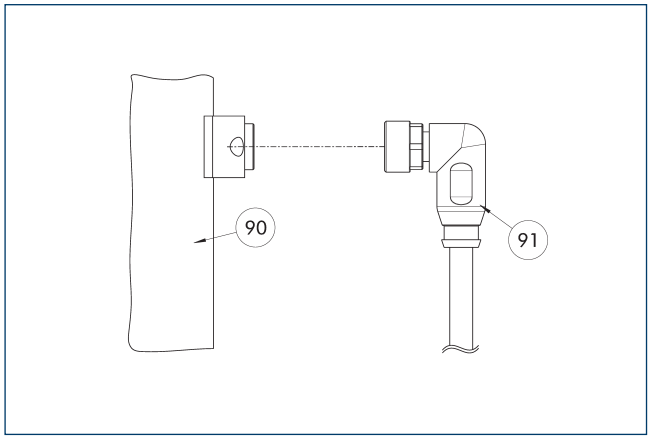

90 Elektrický pripájací komponent
91 Kábel s uhlovým konektorom

Opis	Ident. č.	Dĺžka
		[m]
Pripájacie káble		
KA BW16-L 12P-0500	0323005	5
KA SW16-L 12P-0500	0323006	5

ⓘ Pripájacie káble sú vhodné tak na použitie v energetickej reťazci, ako aj na robotické aplikácie.KA BW = strana robota, KA SW = strana nástroja

SCHUNK SE & Co. KG
Spanntechnik
Greiftechnik
Automatisierungstechnik

Bahnhofstr. 106 - 134
D-74348 Lauffen/Neckar
Tel. +49-7133-103-0
Fax +49-7133-103-2399
info@de.schunk.com
schunk.com

Folgen Sie uns | *Follow us*

2025-06-05 © 2025 SCHUNK SE & Co. KG