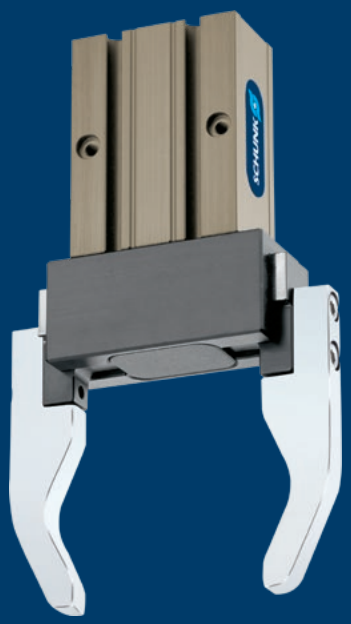

Hand in hand for tomorrow

제품 데이터 시트

평행 그리퍼 LGP

쉬움 경제성. 안정성.
범용 그리퍼 LGP

범용 2조 평행 그리퍼(T 슬롯 가이드 및 우수한 가성비 제공)

적용분야

조립 공간과 같이 청결한 환경에서 다용도로 사용 가능

SCHUNK 고객이 얻는 혜택

기능별로 최적화된 그리퍼로 비용효율성이 극대화됩니다.

안정적인 그라운드 T 그루브 슬라이드웨이로 매우 정밀한 사용이 가능합니다.

매칭 SCHUNK C 슬롯 스위치로 어떤 프로세스라도 안정적인 위치 모니터링이 가능합니다.

경질화 또는 경화 기능성 구성품으로 제품 수명 연장

쐐기 후크 디자인 고전력 전송 및 동기화된 그립이 가능합니다

소형 치수 최소 간섭 윤곽용

크기	중량	파지력	죠당 스트로크	공작물 중량
수량: 6	0.03 .. 1.6 kg	26 .. 1090 N	2 .. 13 mm	0.13 .. 4.2 kg

기능 설명

원형 피스톤이 압축 에어에 의해 상하로 움직입니다.
쐐기 후크의 각도가 있는 동작면이 동시적인 평행 죠 동작을 만들어냅니다.

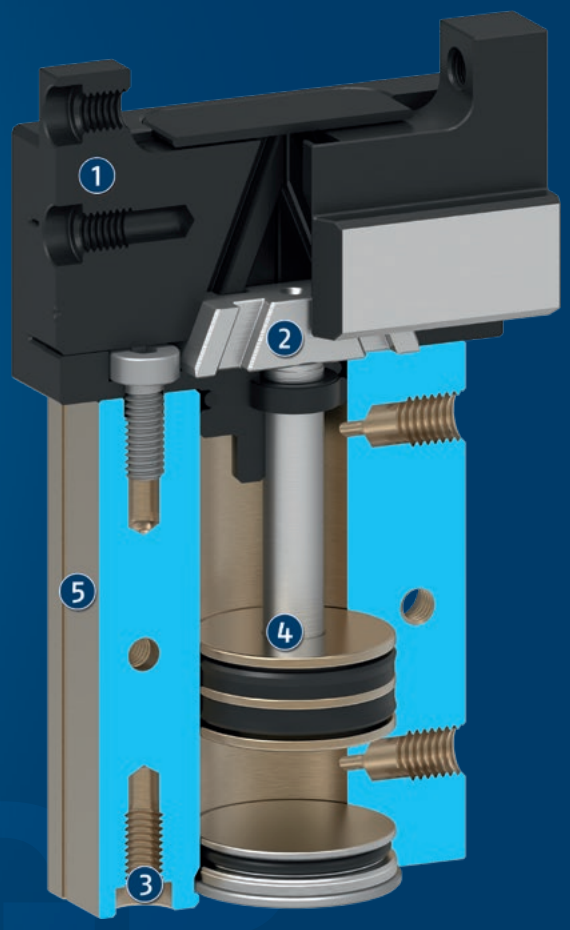

① **베이스 죠**
공작물별 그리퍼 핑거 연결용

② **쐐기 후크 디자인**
높은 포스 전달 및 중앙 그리핑용

③ **센터링 및 설치 가능성**
베이스 부분 및 긴 측면의 그리퍼 어셈블리용

④ **드라이브**
공압 피스톤 드라이브

⑤ **하우징**
고강도 알루미늄 합금 사용으로 중량 최적화

시리즈에 관한 일반 참고 사항

작동 원리: 쐐기 후크 운동학

하우징 재료: 알루미늄 합금, 양극 처리

베이스 죠 재료: 강철

작동: 공압, ISO 8573-1:2010 [7:4:4]에 따른 여과된 압축 에어.

보증: 24개월

제공 범위: 제조사 안전 선언서 및 센터링 요소, 어셈블리, 사용 설명서.

파지력 유지: 기계 파지력 유지 또는 SDV-P 압력 유지 밸브가 있는 버전을 사용하여 가능

파지력: P 거리에서 각 죠에 적용되는 개별 힘의 산술적인 합계입니다(그림 참조).

핑거 길이: 주 축을 바라보는 P 거리처럼 참조면에서 측정됩니다.
최대 허용 가능한 핑거 길이는 정격 동작 압력이 달성될 때까지 적용됩니다. 압력이 더 높아지면 핑거 길이가 정격 동작 압력에 비례하여 감소해야 합니다.

반복 정밀도: 100회 연속 스트로크 동안의 말단 위치 분포로 정의됩니다.

공작물 중량: 중력 g로 인한 가속도에서 공작물 편차에 대응하는 0.1의 정지 마찰 계수와 2의 안전 계수를 갖춘 포스 맞춤 그리핑을 위해 계산됩니다. 끼워맞춤식 또는 포착 그리핑의 경우, 허용 공작물 중량이 훨씬 더 높습니다.

폐쇄 및 개방 횟수: 애플리케이션별 그리퍼 핑거 없이 베이스 죠만 이동하는 시간입니다. 밸브 교환 시간, 호스 충전 시간 또는 PLC 반응 시간은 포함되지 않으므로 사이클 시간이 계산될 때 고려되어야 합니다.

적용 예시

선형 축, 스위블 유닛, 여러 개의 원추형 워크피스를 운반하고 포장하는 그리퍼 4개로 구성된 전체 유닛.

1. 범용 그리퍼 LGP
2. 범용 회전 액추에이터 SRM
3. 투스 벨트 드라이브 적용 플랫 선형 모듈 Delta

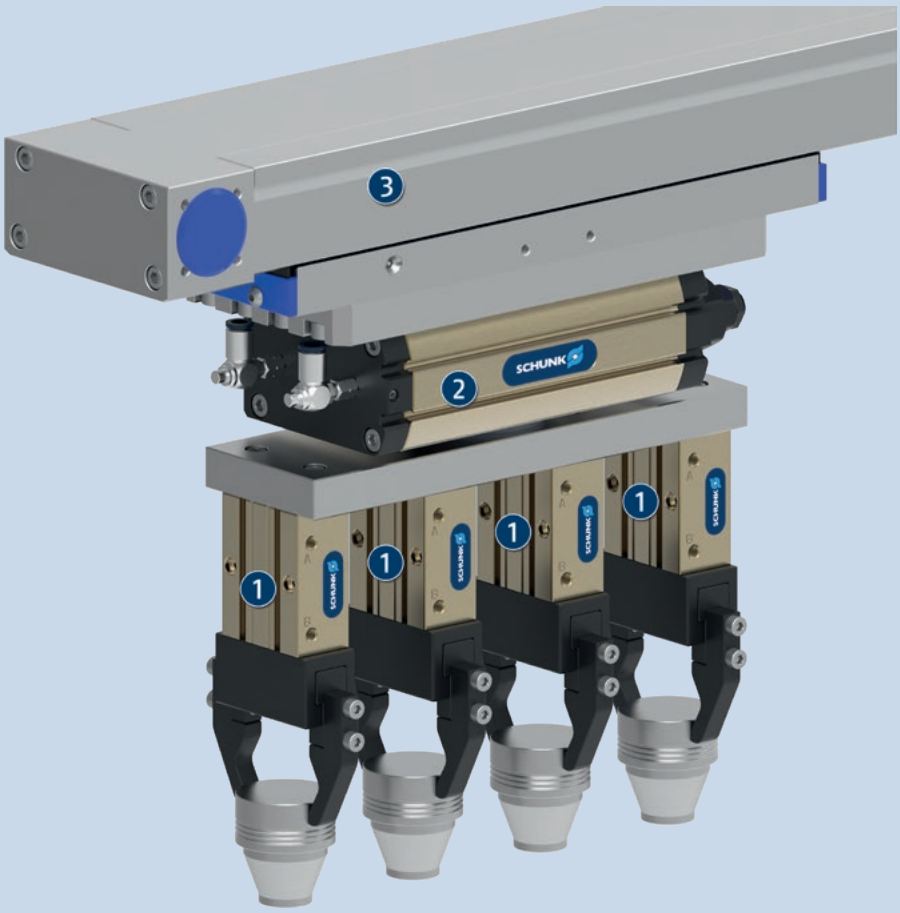

SCHUNK는 더 많은 것을 제공합니다...

다음 구성품은 제품을 더욱 더 생산적으로 만들어 줍니다 – 최고의 기능, 유연성, 신뢰성, 그리고 생산 제어를 위해 적합한 추가품입니다.

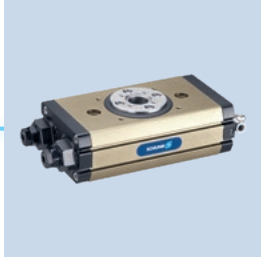

범용 스위블 유닛

리니어 모듈

라인 갠트리

수동 교환 시스템

프로그램 가능한 마그네틱 스위치

압력 유지밸브

ⓘ 이들 제품에 대한 자세한 내용은 다음 제품 페이지나 schunk.com에서 확인할 수 있습니다.

옵션 및 특별 정보

파지력 유지 버전 AS/IS: 기계적 파지력 유지 버전은 압력 하강 시에 최소 파지력을 보장합니다. AS/S 버전에서는 폐쇄력으로 작용하고 IS 버전에서는 개방력으로 작용합니다.
센서 시스템: SCHUNK MMS 22 또는 RMS 22 센서로 모니터링 할 수 없습니다. 필수적으로 권장 센서 MMS-P를 사용해야 합니다.

LGP 8

평행 그리퍼

파지력, O.D. 그리핑

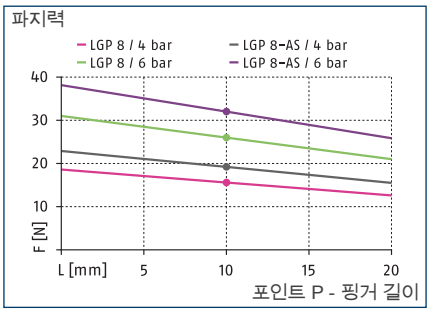

파지력, I.D. 그리핑

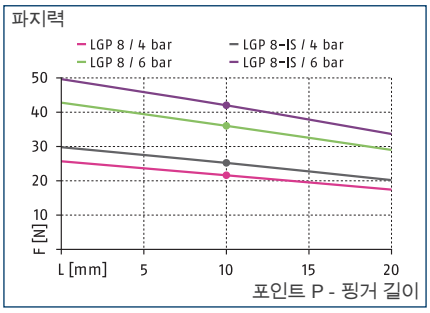

최대 로드

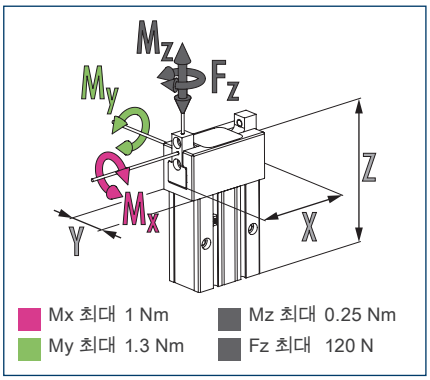

ⓘ 표시된 모멘트와 포스는 정적인 값이고 각 베이스 죠에 적용되며 동시에 나타날 수 있습니다. 부하가 파지력 자체에 의해서 생성되는 모멘트에 추가로 발생할 수 있습니다.

기술 데이터

설명		LGP 8	LGP 8-AS	LGP 8-IS
ID		0312900	0312901	0312902
죠당 스트로크	[mm]	2	2	2
폐쇄력/개방력	[N]	26/36	32/-	-/42
최소 탄성력	[N]		6	6
중량	[kg]	0.03	0.04	0.04
권고 공작물 중량	[kg]	0.13	0.13	0.13
더블 스트로크당 실린더 용량	[cm³]	0.9	0.9	0.9
최소/정격/최대 작동 압력	[bar]	2/6/8	4/6/6.5	4/6/6.5
닫힘시/열림시 시간	[s]	0.01/0.01	0.01/0.02	0.02/0.01
스프링 포함 폐쇄/개방 시간	[s]		0.03	0.03
최대 허용 가능 핑거 길이	[mm]	20	20	20
핑거당 최대 허용 무게	[kg]	0.03	0.03	0.03
IP 보호등급		40	40	40
최저/최고 주위 온도	[°C]	5/90	5/90	5/90
반복 정밀도	[mm]	0.02	0.02	0.02
치수 X x Y x Z	[mm]	24 x 13 x 39	24 x 13 x 39	24 x 13 x 39

ⓘ 데이터 테이블에 명시된 완전한 파지력에 이를 때까지 100여번의 그립 주기가 지나야 할 수 있습니다.

메인뷰

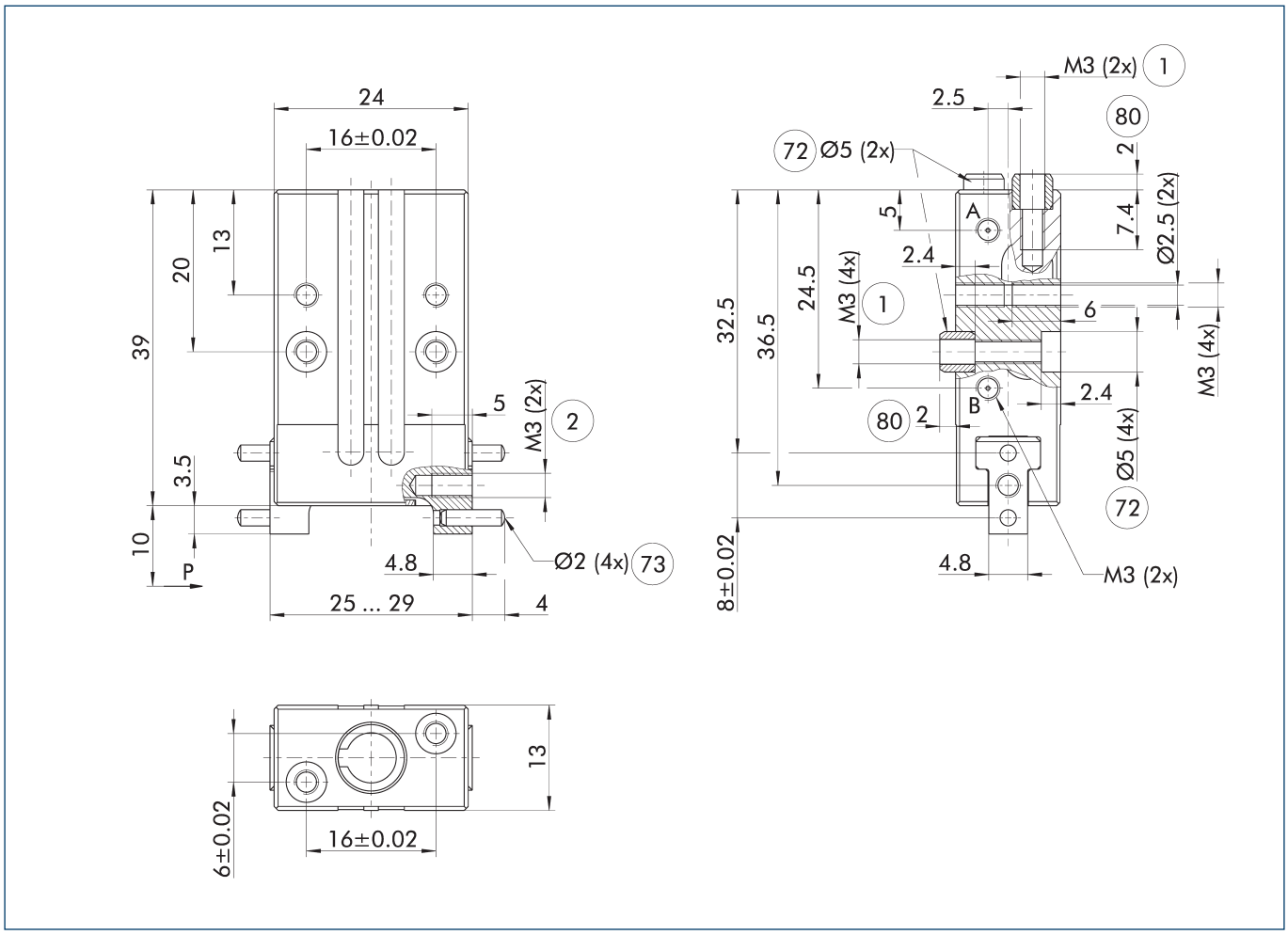

그림은 폐쇄된 죠의 기본 버전 그리퍼를 나타냅니다. 아래 설명된 옵션의 치수에 대한 사항은 고려되지 않았습니다.

A 그리퍼 열림 주 연결부
B 그리퍼 닫힘 주 연결부
1 그리퍼 연결
2 핑거 연결
72 센터링 슬리브에 맞춤
73 센터링 핀에 맞춤
80 맞은편 센터링 슬리브 구멍 깊이

센서용 클램핑 플레이트

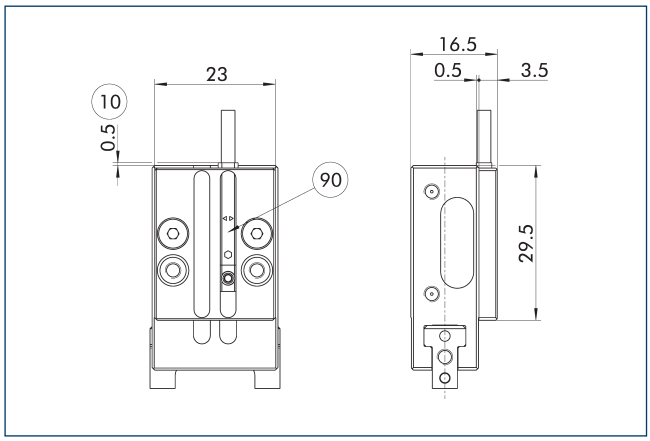

10 투영도는 AS 버전에 한해 적용
90 MMS-P 프로그램 가능한 마그네틱 스위치

자석 스위치는 그리퍼 하우징에서 클램핑 플레이트로 결합시켜야 합니다.

최대 허용 핑거 추정

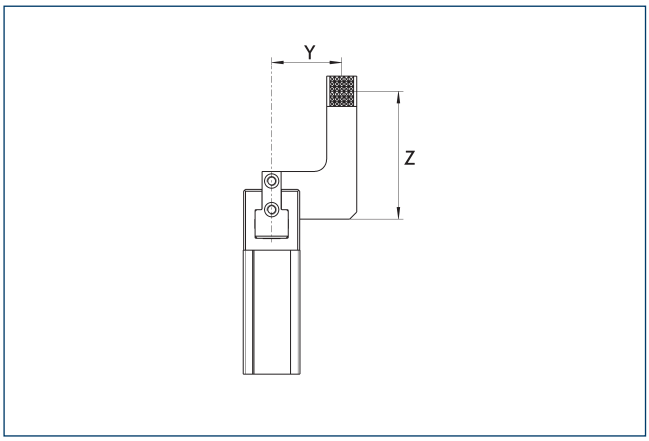

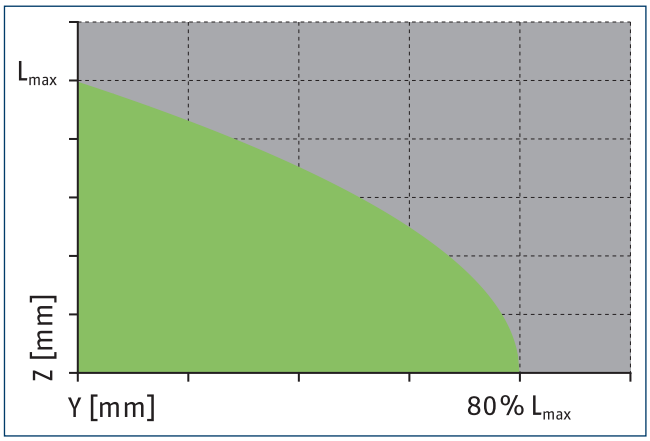

허용 범위　　허용 불가 범위

L^{max}는 최대치의 허용 핑거 길이에 해당합니다. 기술 데이터 표를 참조하십시오.

SDV-P 압력 유지 밸브

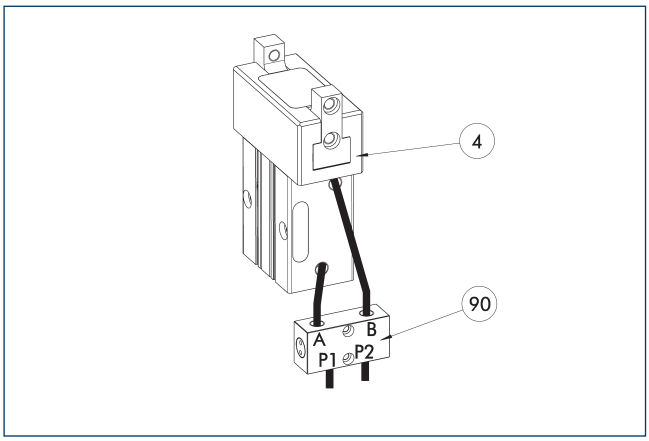

(4) 그리퍼　　(90) SDV-P 압력 유지 밸브

SDV-P 압력 유지 밸브는 응급 정지 상황에서 공압 그리퍼의 피스톤실 압력, 선회, 직선형 및 퀵 체인지 모듈이 일시적으로 유지되는 것을 보장합니다.

설명	ID	권장 호스 직경
		[mm]
압력 유지밸브		
SDV-P 04	0403130	6
에어 배출 나사가 있는 압력 유지 밸브		
SDV-P 04-E	0300120	6

ⓘ 각 그리퍼 이형의 지정된 폐쇄 및 개방 시간을 달성하기 위해서는 권고 호스 지름을 사용해야 합니다. 각 SDV-P에 맞는 그리퍼에 대해 각각의 이형을 직접 할당하는 방법은 schunk.com에서 찾을 수 있습니다.

MMS-P 프로그램 가능한 마그네틱 스위치

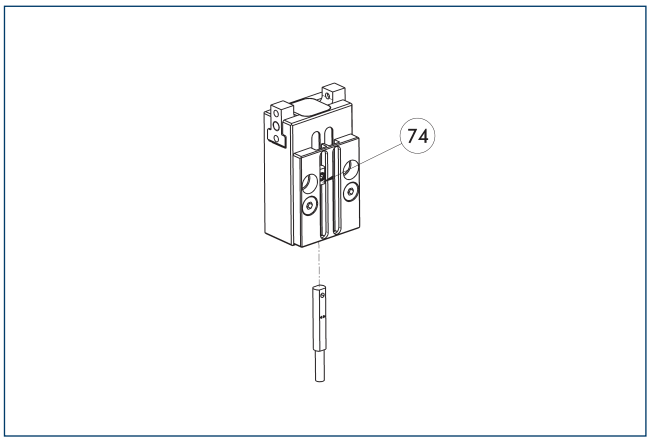

(74) 센서의 한계 정지

센서당 두 개의 프로그램 가능한 위치 모니터링. C 슬롯 설치를 위한 단부 위치 모니터링.

설명	ID	종종 결합됨
프로그램 가능한 마그네틱 스위치		
MMSK-P 22-S-PNP	0301371	
MMS-P 22-S-M8-PNP	0301370	●
연결 케이블		
KA GLN0804-LK-00500-A	0307767	●
KA GLN0804-LK-01000-A	0307768	
KA WLN0804-LK-00500-A	0307765	
KA WLN0804-LK-01000-A	0307766	
커넥터/소켓용 클립		
CLI-M8	0301463	
센서 디스트리뷰터		
V2-M8-4P-2XM8-3P	0301380	

ⓘ 두 위치를 모니터링하기 위해 단위당 하나의 센서가 필요합니다. 연장 케이블 및 센서 배전기는 선택적으로 사용할 수 있습니다. 센서의 추가 제품 변형, 추가 정보 및 기술 데이터는 카탈로그의 센서 시스템 장에서 찾을 수 있습니다.

LGP 10

평행 그리퍼

파지력, O.D. 그리핑

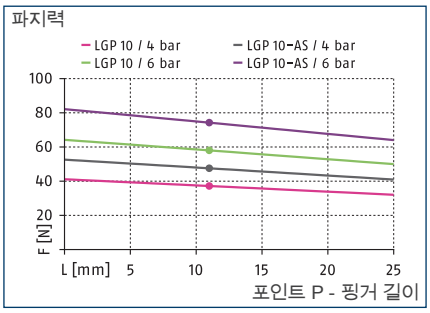

파지력, I.D. 그리핑

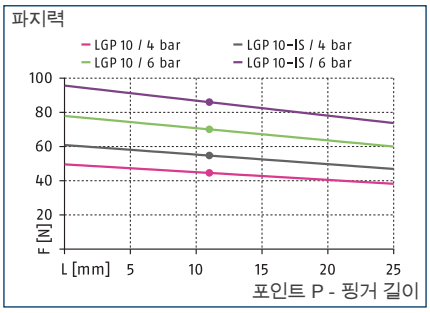

최대 로드

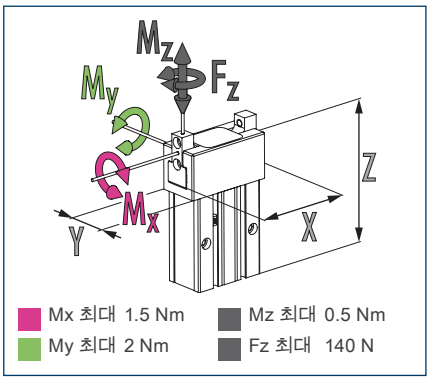

ⓘ 표시된 모멘트와 포스는 정적인 값이고 각 베이스 죠에 적용되며 동시에 나타날 수 있습니다. 부하가 파지력 자체에 의해서 생성되는 모멘트에 추가로 발생할 수 있습니다.

기술 데이터

설명		LGP 10	LGP 10-AS	LGP 10-IS
ID		0312903	0312904	0312905
죠당 스트로크	[mm]	3	3	3
폐쇄력/개방력	[N]	58/70	74/-	-/86
최소 탄성력	[N]		16	16
중량	[kg]	0.07	0.08	0.08
권고 공작물 중량	[kg]	0.29	0.29	0.29
더블 스트로크당 실린더 용량	[cm³]	1.8	1.8	1.8
최소/정격/최대 작동 압력	[bar]	2/6/8	4/6/6.5	4/6/6.5
닫힘시/열림시 시간	[s]	0.01/0.01	0.01/0.02	0.02/0.01
스프링 포함 폐쇄/개방 시간	[s]		0.04	0.04
최대 허용 가능 핑거 길이	[mm]	25	25	25
핑거당 최대 허용 무게	[kg]	0.04	0.04	0.04
IP 보호등급		40	40	40
최저/최고 주위 온도	[°C]	5/90	5/90	5/90
반복 정밀도	[mm]	0.02	0.02	0.02
치수 X x Y x Z	[mm]	32 x 16 x 54	32 x 16 x 54	32 x 16 x 54

ⓘ 데이터 테이블에 명시된 완전한 파지력에 이를 때까지 100여번의 그립 주기가 지나야 할 수 있습니다.

메인뷰

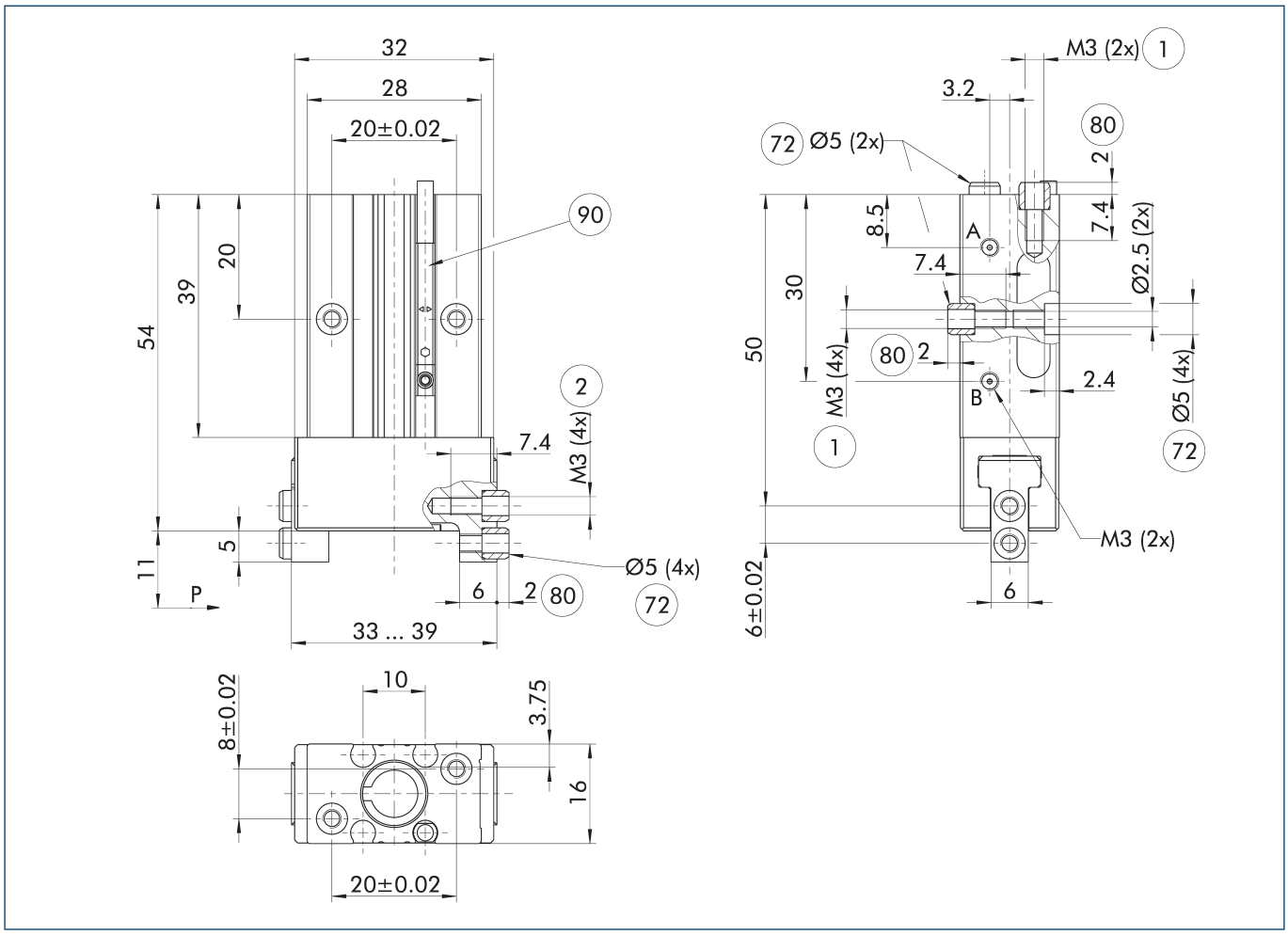

그림은 폐쇄된 죠의 기본 버전 그리퍼를 나타냅니다. 아래 설명된 옵션의 치수에 대한 사항은 고려되지 않았습니다.

A 그리퍼 열림 주 연결부
B 그리퍼 닫힘 주 연결부
(1) 그리퍼 연결
(2) 핑거 연결
(72) 센터링 슬리브에 맞춤
(80) 맞은편 센터링 슬리브 구멍 깊이
(90) MMS-P 프로그램 가능한 마그네틱 스위치

최대 허용 핑거 추정

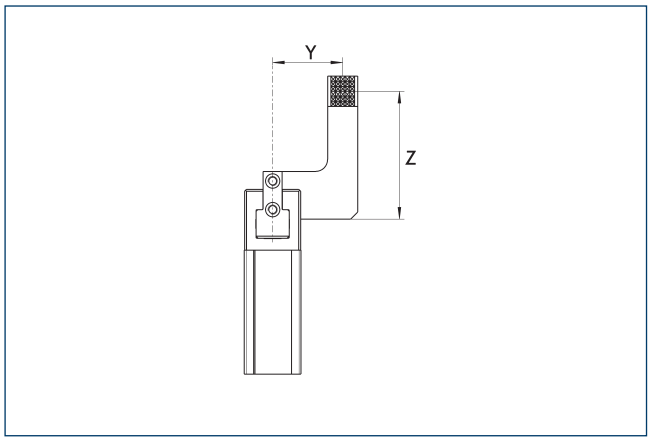

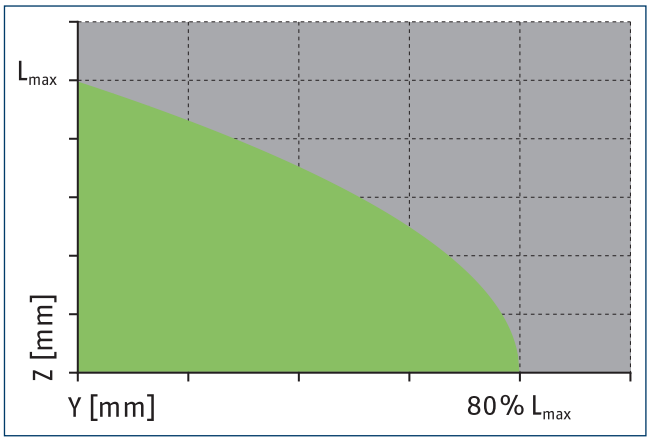

허용 범위 허용 불가 범위

L^{max}는 최대치의 허용 핑거 길이에 해당합니다. 기술 데이터 표를 참조하십시오.

SDV-P 압력 유지 밸브

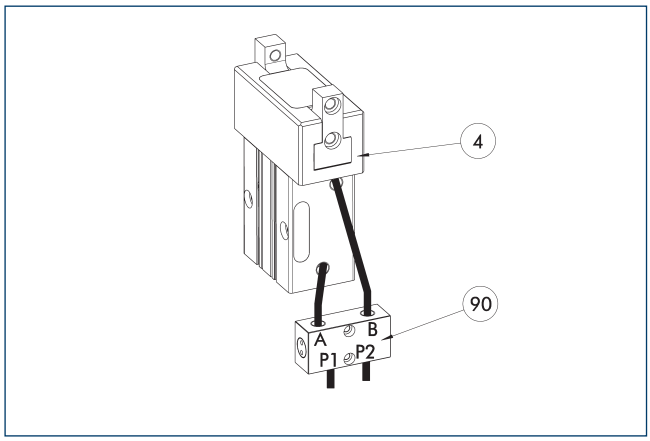

(4) 그리퍼 (90) SDV-P 압력 유지 밸브

SDV-P 압력 유지 밸브는 응급 정지 상황에서 공압 그리퍼의 피스톤실 압력, 선회, 직선형 및 퀵 체인지 모듈이 일시적으로 유지되는 것을 보장합니다.

설명	ID	권장 호스 직경
		[mm]
압력 유지밸브		
SDV-P 04	0403130	6
에어 배출 나사가 있는 압력 유지 밸브		
SDV-P 04-E	0300120	6

ⓘ 각 그리퍼 이형의 지정된 폐쇄 및 개방 시간을 달성하기 위해서는 권고 호스 지름을 사용해야 합니다. 각 SDV-P에 맞는 그리퍼에 대해 각각의 이형을 직접 할당하는 방법은 schunk.com에서 찾을 수 있습니다.

MMS-P 프로그램 가능한 마그네틱 스위치

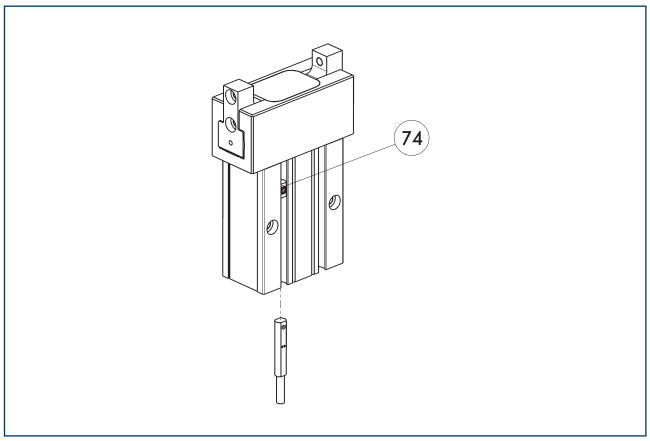

(74) 센서의 한계 정지

센서당 두 개의 프로그램 가능한 위치 모니터링. C 슬롯 설치를 위한 단부 위치 모니터링.

설명	ID	종종 결합됨
프로그램 가능한 마그네틱 스위치		
MMSK-P 22-S-PNP	0301371	
MMS-P 22-S-M8-PNP	0301370	●
연결 케이블		
KA GLN0804-LK-00500-A	0307767	●
KA GLN0804-LK-01000-A	0307768	
KA WLN0804-LK-00500-A	0307765	
KA WLN0804-LK-01000-A	0307766	
커넥터/소켓용 클립		
CLI-M8	0301463	
센서 디스트리뷰터		
V2-M8-4P-2XM8-3P	0301380	

ⓘ 두 위치를 모니터링하기 위해 단위당 하나의 센서가 필요합니다. 연장 케이블 및 센서 배전기는 선택적으로 사용할 수 있습니다. 센서의 추가 제품 변형, 추가 정보 및 기술 데이터는 카탈로그의 센서 시스템 장에서 찾을 수 있습니다.

LGP 16

평행 그리퍼

파지력, O.D. 그리핑

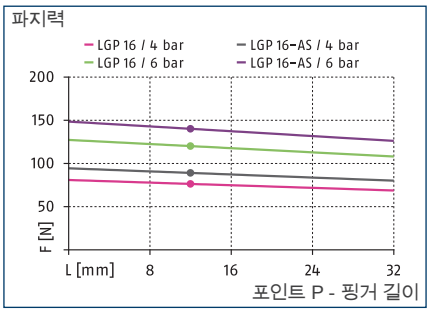

파지력, I.D. 그리핑

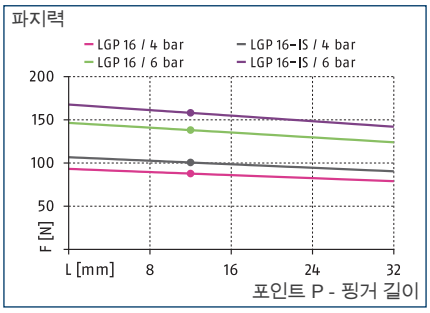

최대 로드

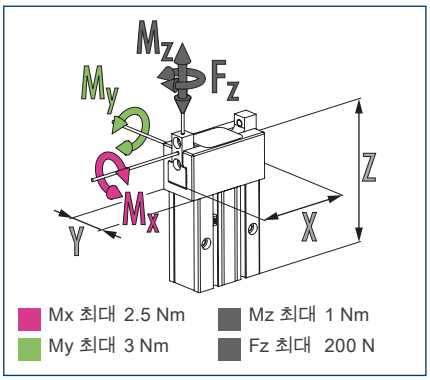

ⓘ 표시된 모멘트와 포스는 정적인 값이고 각 베이스 죠에 적용되며 동시에 나타날 수 있습니다. 부하가 파지력 자체에 의해서 생성되는 모멘트에 추가로 발생할 수 있습니다.

기술 데이터

설명		LGP 16	LGP 16-AS	LGP 16-IS
ID		0312906	0312907	0312908
죠당 스트로크	[mm]	5	5	5
폐쇄력/개방력	[N]	120/138	140/-	-/158
최소 탄성력	[N]		20	20
중량	[kg]	0.15	0.16	0.16
권고 공작물 중량	[kg]	0.6	0.6	0.6
더블 스트로크당 실린더 용량	[cm³]	7	7	7
최소/정격/최대 작동 압력	[bar]	2/6/8	4/6/6.5	4/6/6.5
닫힘시/열림시 시간	[s]	0.02/0.02	0.02/0.03	0.03/0.02
스프링 포함 폐쇄/개방 시간	[s]		0.05	0.05
최대 허용 가능 핑거 길이	[mm]	32	32	32
핑거당 최대 허용 무게	[kg]	0.06	0.06	0.06
IP 보호등급		40	40	40
최저/최고 주위 온도	[°C]	5/90	5/90	5/90
반복 정밀도	[mm]	0.02	0.02	0.02
치수 X x Y x Z	[mm]	46 x 20 x 66	46 x 20 x 66	46 x 20 x 66

ⓘ 데이터 테이블에 명시된 완전한 파지력에 이를 때까지 100여번의 그립 주기가 지나야 할 수 있습니다.

메인뷰

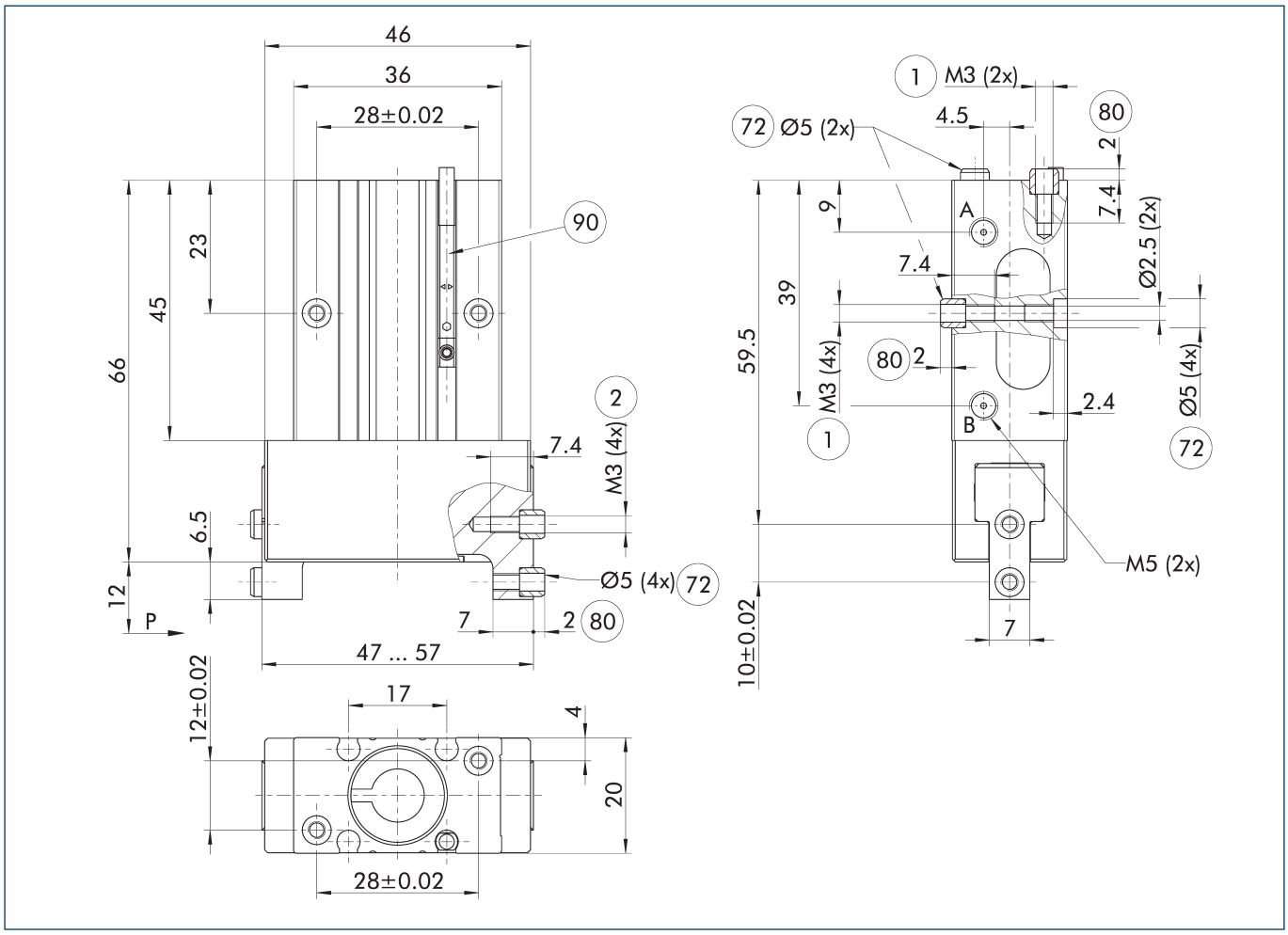

그림은 폐쇄된 죠의 기본 버전 그리퍼를 나타냅니다. 아래 설명된 옵션의 치수에 대한 사항은 고려되지 않았습니다.

A 그리퍼 열림 주 연결부
B 그리퍼 닫힘 주 연결부
1 그리퍼 연결
2 핑거 연결
72 센터링 슬리브에 맞춤
80 맞은편 센터링 슬리브 구멍 깊이
90 MMS-P 프로그램 가능한 마그네틱 스위치

최대 허용 핑거 추정

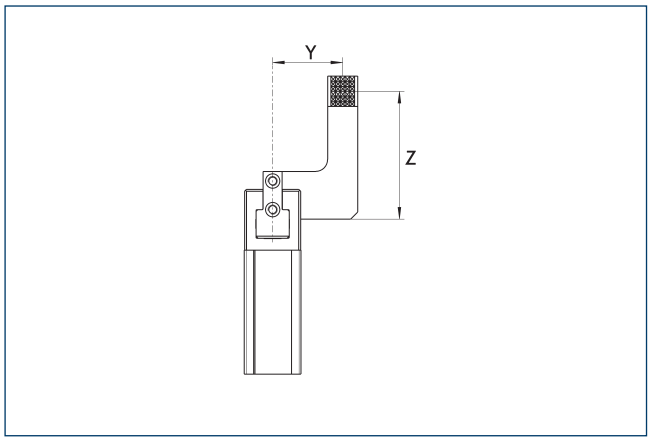

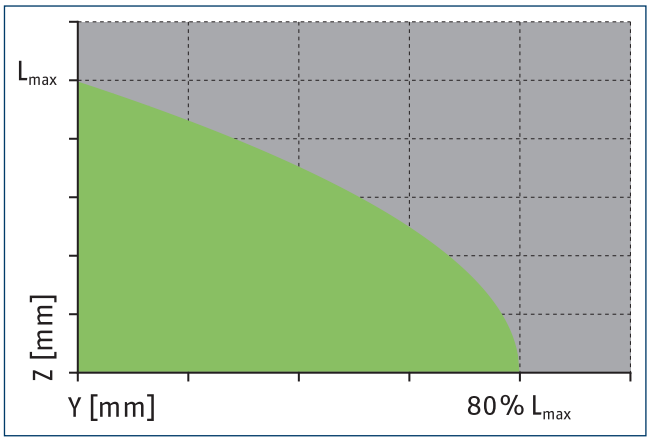

허용 범위 허용 불가 범위

L^{max}는 최대치의 허용 핑거 길이에 해당합니다. 기술 데이터 표를 참조하십시오.

SDV-P 압력 유지 밸브

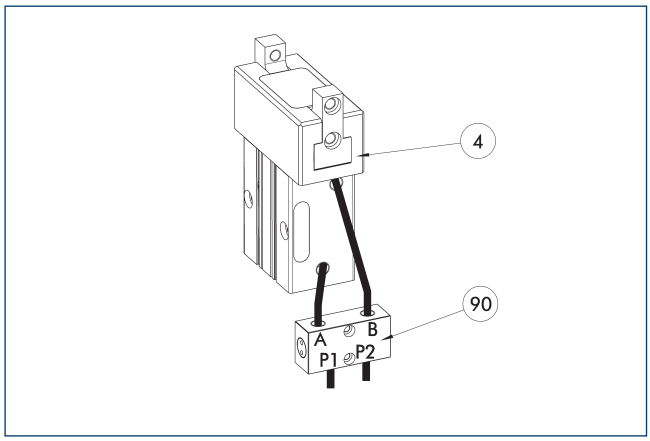

(4) 그리퍼 (90) SDV-P 압력 유지 밸브

SDV-P 압력 유지 밸브는 응급 정지 상황에서 공압 그리퍼의 피스톤실 압력, 선회, 직선형 및 퀵 체인지 모듈이 일시적으로 유지되는 것을 보장합니다.

설명	ID	권장 호스 직경
		[mm]
압력 유지밸브		
SDV-P 04	0403130	6
에어 배출 나사가 있는 압력 유지 밸브		
SDV-P 04-E	0300120	6

ⓘ 각 그리퍼 이형의 지정된 폐쇄 및 개방 시간을 달성하기 위해서는 권고 호스 지름을 사용해야 합니다. 각 SDV-P에 맞는 그리퍼에 대해 각각의 이형을 직접 할당하는 방법은 schunk.com에서 찾을 수 있습니다.

MMS-P 프로그램 가능한 마그네틱 스위치

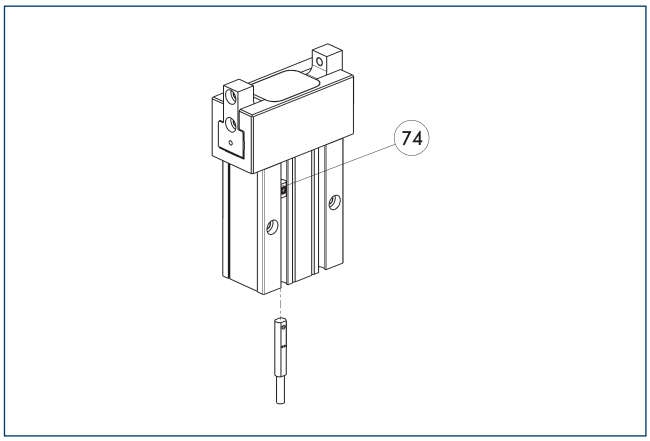

(74) 센서의 한계 정지

센서당 두 개의 프로그램 가능한 위치 모니터링. C 슬롯 설치를 위한 단부 위치 모니터링.

설명	ID	종종 결합됨
프로그램 가능한 마그네틱 스위치		
MMSK-P 22-S-PNP	0301371	
MMS-P 22-S-M8-PNP	0301370	●
연결 케이블		
KA GLN0804-LK-00500-A	0307767	●
KA GLN0804-LK-01000-A	0307768	
KA WLN0804-LK-00500-A	0307765	
KA WLN0804-LK-01000-A	0307766	
커넥터/소켓용 클립		
CLI-M8	0301463	
센서 디스트리뷰터		
V2-M8-4P-2XM8-3P	0301380	

ⓘ 두 위치를 모니터링하기 위해 단위당 하나의 센서가 필요합니다. 연장 케이블 및 센서 배전기는 선택적으로 사용할 수 있습니다. 센서의 추가 제품 변형, 추가 정보 및 기술 데이터는 카탈로그의 센서 시스템 장에서 찾을 수 있습니다.

LGP 20

평행 그리퍼

파지력, O.D. 그리핑

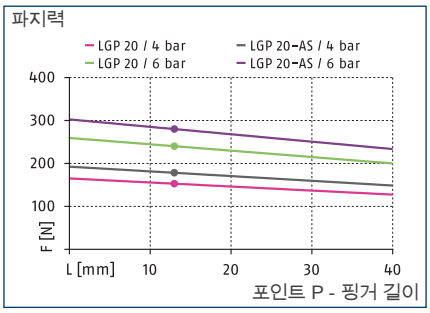

파지력, I.D. 그리핑

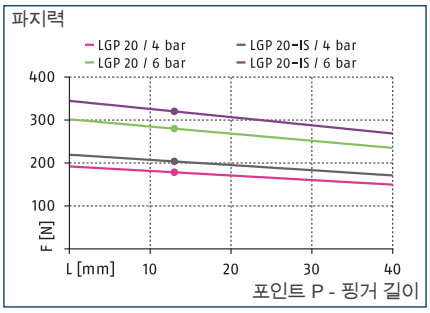

최대 로드

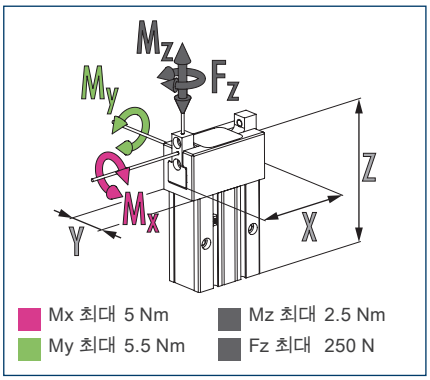

ⓘ 표시된 모멘트와 포스는 정적인 값이고 각 베이스 조에 적용되며 동시에 나타날 수 있습니다. 부하가 파지력 자체에 의해서 생성되는 모멘트에 추가로 발생할 수 있습니다.

기술 데이터

설명		LGP 20	LGP 20-AS	LGP 20-IS
ID		0312909	0312910	0312911
죠당 스트로크	[mm]	6	6	6
폐쇄력/개방력	[N]	240/280	280/-	-/320
최소 탄성력	[N]		40	40
중량	[kg]	0.24	0.25	0.25
권고 공작물 중량	[kg]	1.2	1.2	1.2
더블 스트로크당 실린더 용량	[cm³]	13	13	13
최소/정격/최대 작동 압력	[bar]	2/6/8	4/6/6.5	4/6/6.5
닫힘시/열림시 시간	[s]	0.03/0.03	0.02/0.04	0.04/0.02
스프링 포함 폐쇄/개방 시간	[s]		0.08	0.08
최대 허용 가능 핑거 길이	[mm]	40	40	40
핑거당 최대 허용 무게	[kg]	0.09	0.09	0.09
IP 보호등급		40	40	40
최저/최고 주위 온도	[°C]	5/90	5/90	5/90
반복 정밀도	[mm]	0.02	0.02	0.02
치수 X x Y x Z	[mm]	50 x 24 x 77.5	50 x 24 x 77.5	50 x 24 x 77.5

ⓘ 데이터 테이블에 명시된 완전한 파지력에 이를 때까지 100여번의 그립 주기가 지나야 할 수 있습니다.

메인뷰

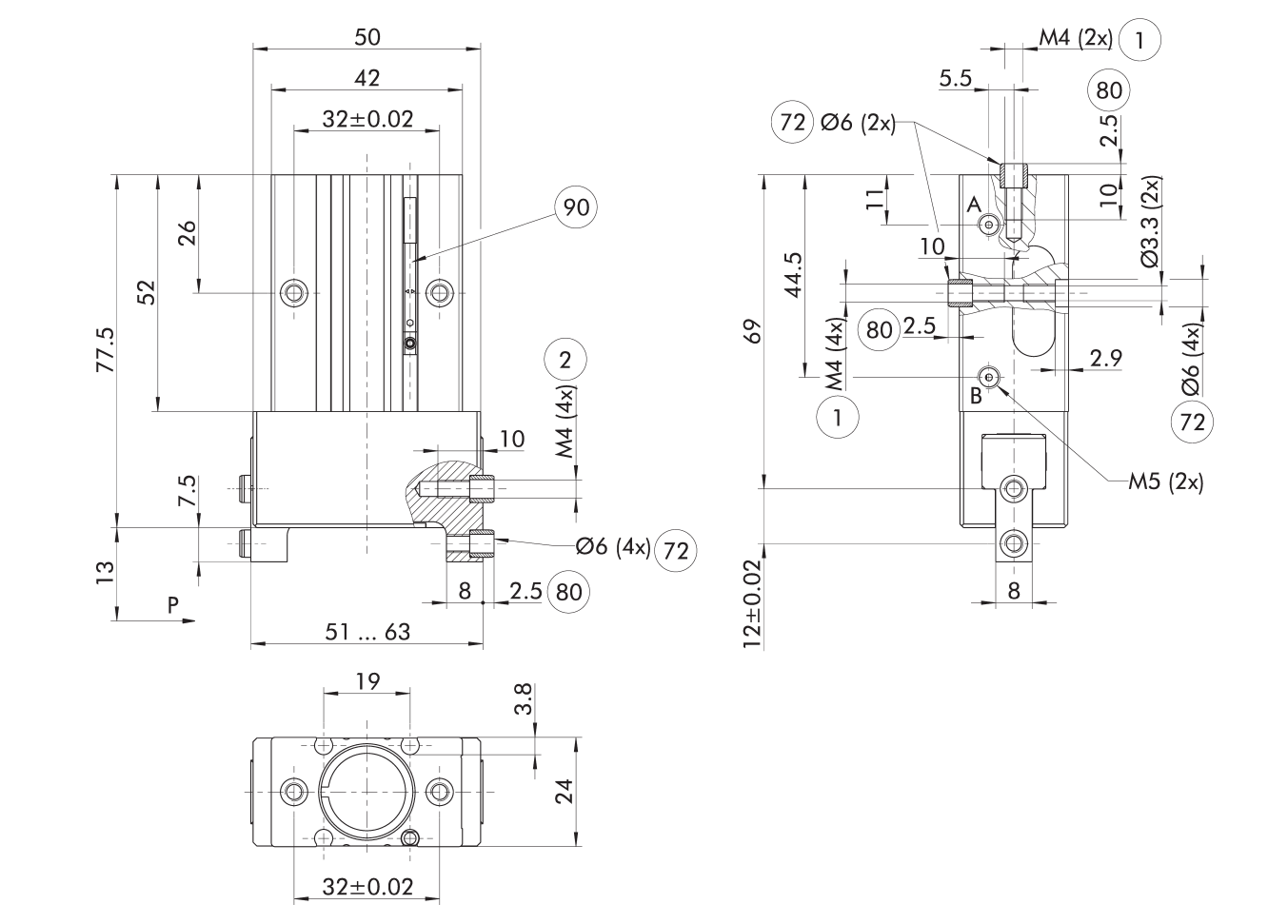

그림은 폐쇄된 죠의 기본 버전 그리퍼를 나타냅니다. 아래 설명된 옵션의 치수에 대한 사항은 고려되지 않았습니다.

A 그리퍼 열림 주 연결부
B 그리퍼 닫힘 주 연결부
(1) 그리퍼 연결
(2) 핑거 연결
(72) 센터링 슬리브에 맞춤
(80) 맞은편 센터링 슬리브 구멍 깊이
(90) MMS-P 프로그램 가능한 마그네틱 스위치

최대 허용 핑거 추정

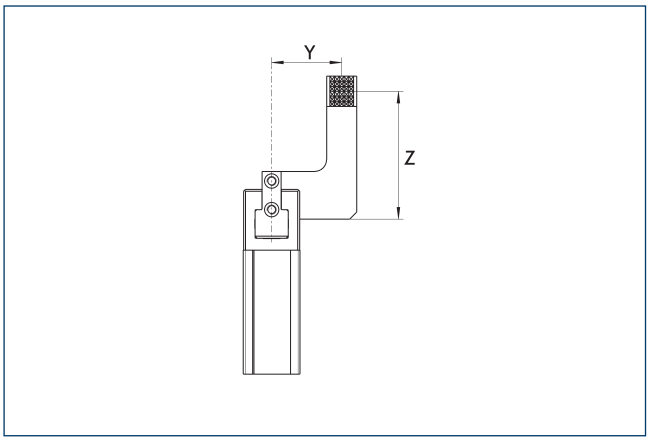

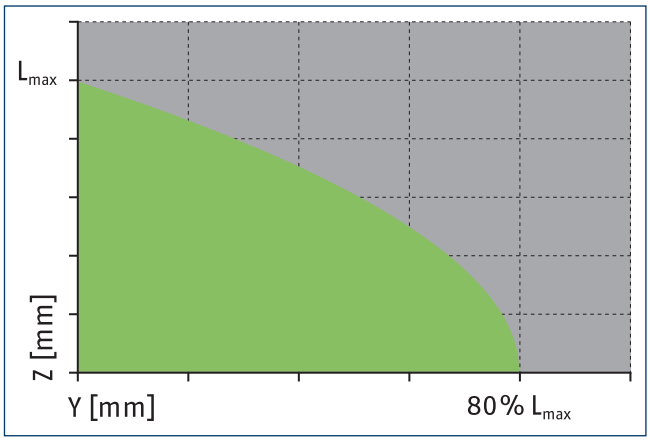

허용 범위 허용 불가 범위

L^{max}는 최대치의 허용 핑거 길이에 해당합니다. 기술 데이터 표를 참조하십시오.

SDV-P 압력 유지 밸브

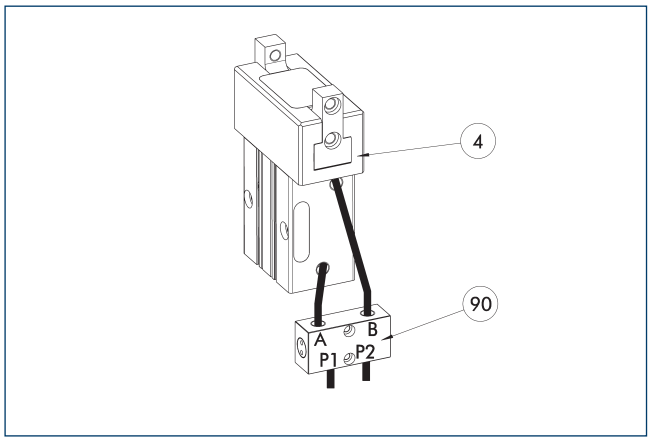

(4) 그리퍼 (90) SDV-P 압력 유지 밸브

SDV-P 압력 유지 밸브는 응급 정지 상황에서 공압 그리퍼의 피스톤실 압력, 선회, 직선형 및 퀵 체인지 모듈이 일시적으로 유지되는 것을 보장합니다.

설명	ID	권장 호스 직경
		[mm]
압력 유지밸브		
SDV-P 04	0403130	6
에어 배출 나사가 있는 압력 유지 밸브		
SDV-P 04-E	0300120	6

ⓘ 각 그리퍼 이형의 지정된 폐쇄 및 개방 시간을 달성하기 위해서는 권고 호스 지름을 사용해야 합니다. 각 SDV-P에 맞는 그리퍼에 대해 각각의 이형을 직접 할당하는 방법은 schunk.com에서 찾을 수 있습니다.

MMS-P 프로그램 가능한 마그네틱 스위치

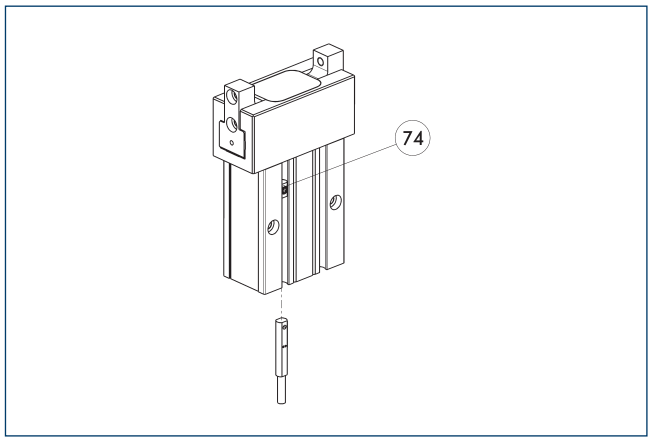

(74) 센서의 한계 정지

센서당 두 개의 프로그램 가능한 위치 모니터링. C 슬롯 설치를 위한 단부 위치 모니터링.

설명	ID	종종 결합됨
프로그램 가능한 마그네틱 스위치		
MMSK-P 22-S-PNP	0301371	
MMS-P 22-S-M8-PNP	0301370	●
연결 케이블		
KA GLN0804-LK-00500-A	0307767	●
KA GLN0804-LK-01000-A	0307768	
KA WLN0804-LK-00500-A	0307765	
KA WLN0804-LK-01000-A	0307766	
커넥터/소켓용 클립		
CLI-M8	0301463	
센서 디스트리뷰터		
V2-M8-4P-2XM8-3P	0301380	

ⓘ 두 위치를 모니터링하기 위해 단위당 하나의 센서가 필요합니다. 연장 케이블 및 센서 배전기는 선택적으로 사용할 수 있습니다. 센서의 추가 제품 변형, 추가 정보 및 기술 데이터는 카탈로그의 센서 시스템 장에서 찾을 수 있습니다.

LGP 25

평행 그리퍼

파지력, O.D. 그리핑

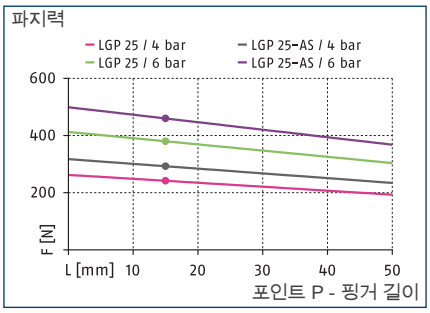

파지력, I.D. 그리핑

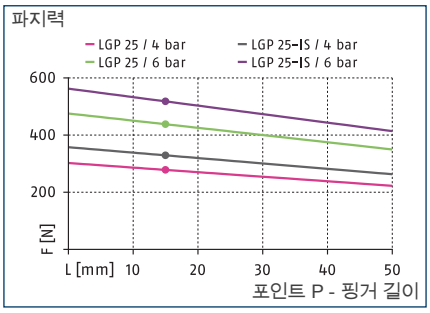

최대 로드

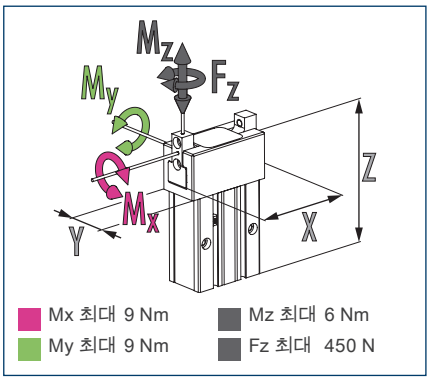

ⓘ 표시된 모멘트와 포스는 정적인 값이고 각 베이스 죠에 적용되며 동시에 나타날 수 있습니다. 부하가 파지력 자체에 의해서 생성되는 모멘트에 추가로 발생할 수 있습니다.

기술 데이터

설명		LGP 25	LGP 25-AS	LGP 25-IS
ID		0312912	0312913	0312914
죠당 스트로크	[mm]	8	8	8
폐쇄력/개방력	[N]	380/438	460/-	-/518
최소 탄성력	[N]		80	80
중량	[kg]	0.46	0.48	0.48
권고 공작물 중량	[kg]	1.9	1.9	1.9
더블 스트로크당 실린더 용량	[cm³]	27	27	27
최소/정격/최대 작동 압력	[bar]	2/6/8	4/6/6.5	4/6/6.5
닫힘시/열림시 시간	[s]	0.05/0.05	0.04/0.07	0.07/0.04
스프링 포함 폐쇄/개방 시간	[s]		0.12	0.12
최대 허용 가능 핑거 길이	[mm]	50	50	50
핑거당 최대 허용 무게	[kg]	0.12	0.12	0.12
IP 보호등급		40	40	40
최저/최고 주위 온도	[°C]	5/90	5/90	5/90
반복 정밀도	[mm]	0.02	0.02	0.02
치수 X x Y x Z	[mm]	64 x 30 x 95	64 x 30 x 95	64 x 30 x 95

ⓘ 데이터 테이블에 명시된 완전한 파지력에 이를 때까지 100여번의 그립 주기가 지나야 할 수 있습니다.

메인뷰

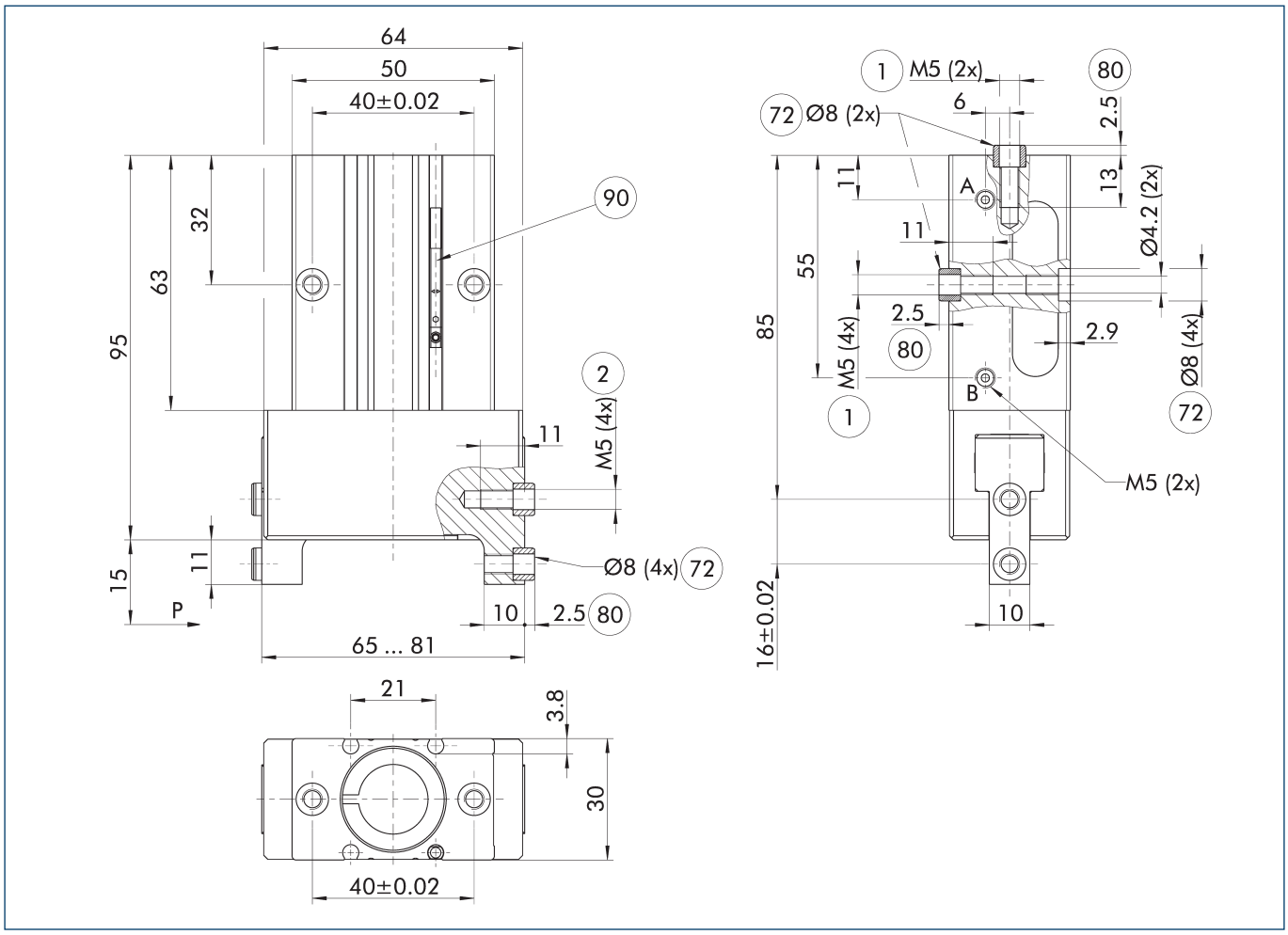

그림은 폐쇄된 죠의 기본 버전 그리퍼를 나타냅니다. 아래 설명된 옵션의 치수에 대한 사항은 고려되지 않았습니다.

A 그리퍼 열림 주 연결부
B 그리퍼 닫힘 주 연결부
(1) 그리퍼 연결
(2) 핑거 연결
(72) 센터링 슬리브에 맞춤
(80) 맞은편 센터링 슬리브 구멍 깊이
(90) MMS-P 프로그램 가능한 마그네틱 스위치

최대 허용 핑거 추정

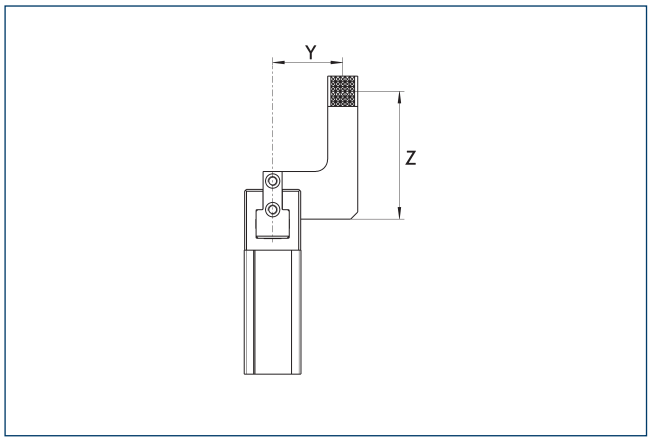

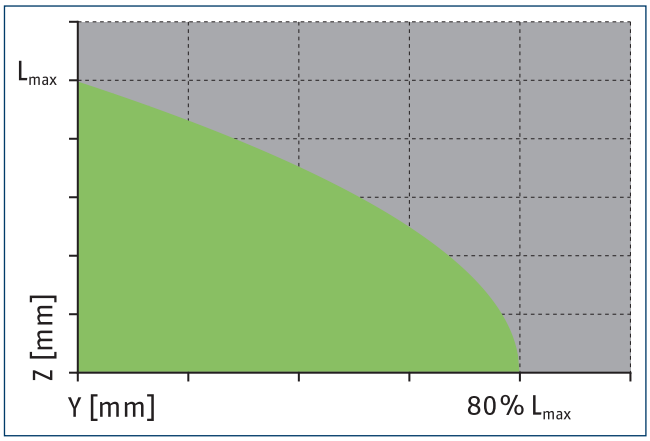

허용 범위　　허용 불가 범위

L^{max}는 최대치의 허용 핑거 길이에 해당합니다. 기술 데이터 표를 참조하십시오.

SDV-P 압력 유지 밸브

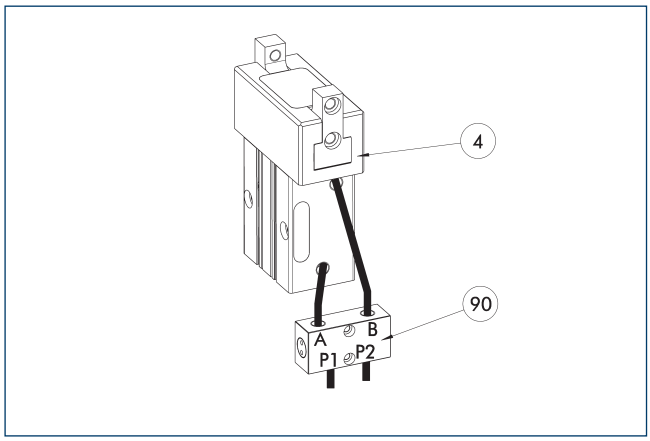

(4) 그리퍼 (90) SDV-P 압력 유지 밸브

SDV-P 압력 유지 밸브는 응급 정지 상황에서 공압 그리퍼의 피스톤실 압력, 선회, 직선형 및 퀵 체인지 모듈이 일시적으로 유지되는 것을 보장합니다.

설명	ID	권장 호스 직경
		[mm]
압력 유지밸브		
SDV-P 04	0403130	6
에어 배출 나사가 있는 압력 유지 밸브		
SDV-P 04-E	0300120	6

ⓘ 각 그리퍼 이형의 지정된 폐쇄 및 개방 시간을 달성하기 위해서는 권고 호스 지름을 사용해야 합니다. 각 SDV-P에 맞는 그리퍼에 대해 각각의 이형을 직접 할당하는 방법은 schunk.com에서 찾을 수 있습니다.

MMS-P 프로그램 가능한 마그네틱 스위치

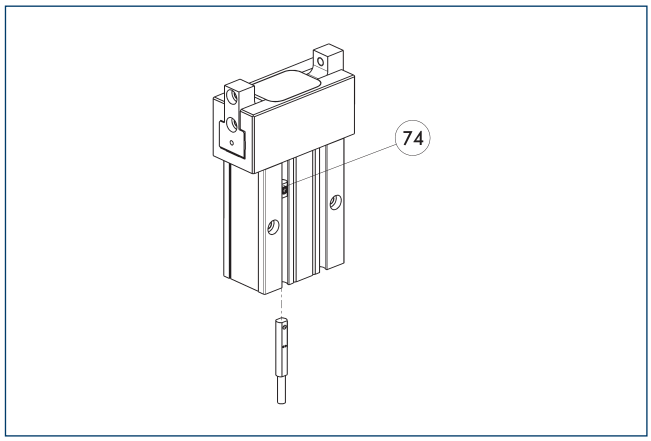

(74) 센서의 한계 정지

센서당 두 개의 프로그램 가능한 위치 모니터링. C 슬롯 설치를 위한 단부 위치 모니터링.

설명	ID	종종 결합됨
프로그램 가능한 마그네틱 스위치		
MMSK-P 22-S-PNP	0301371	
MMS-P 22-S-M8-PNP	0301370	●
연결 케이블		
KA GLN0804-LK-00500-A	0307767	●
KA GLN0804-LK-01000-A	0307768	
KA WLN0804-LK-00500-A	0307765	
KA WLN0804-LK-01000-A	0307766	
커넥터/소켓용 클립		
CLI-M8	0301463	
센서 디스트리뷰터		
V2-M8-4P-2XM8-3P	0301380	

ⓘ 두 위치를 모니터링하기 위해 단위당 하나의 센서가 필요합니다. 연장 케이블 및 센서 배전기는 선택적으로 사용할 수 있습니다. 센서의 추가 제품 변형, 추가 정보 및 기술 데이터는 카탈로그의 센서 시스템 장에서 찾을 수 있습니다.

LGP 40

평행 그리퍼

파지력, O.D. 그리핑

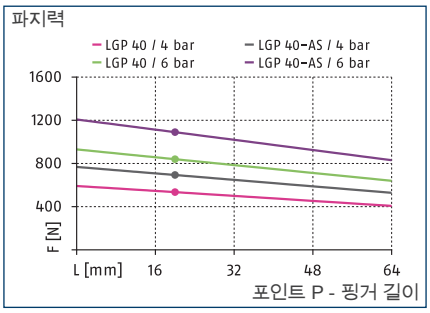

파지력, I.D. 그리핑

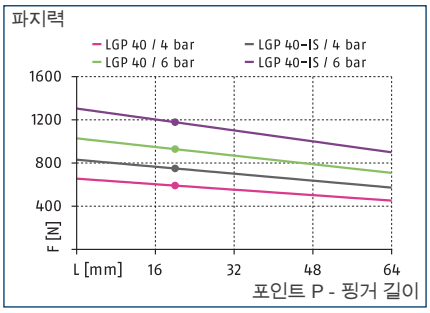

최대 로드

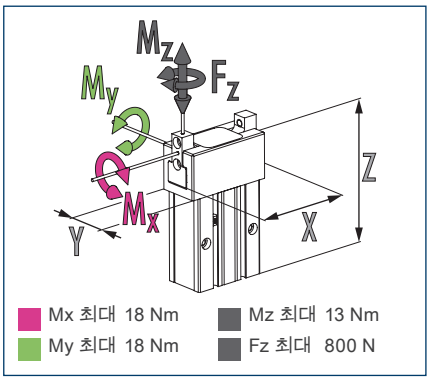

ⓘ 표시된 모멘트와 포스는 정적인 값이고 각 베이스 죠에 적용되며 동시에 나타날 수 있습니다. 부하가 파지력 자체에 의해서 생성되는 모멘트에 추가로 발생할 수 있습니다.

기술 데이터

설명		LGP 40	LGP 40-AS	LGP 40-IS
ID		0312915	0312916	0312917
죠당 스트로크	[mm]	13	13	13
폐쇄력/개방력	[N]	840/928	1090/-	-/1178
최소 탄성력	[N]		250	250
중량	[kg]	1.5	1.6	1.6
권고 공작물 중량	[kg]	4.2	4.2	4.2
더블 스트로크당 실린더 용량	[cm³]	89	89	89
최소/정격/최대 작동 압력	[bar]	2/6/8	4/6/6.5	4/6/6.5
닫힘시/열림시 시간	[s]	0.1/0.1	0.08/0.12	0.12/0.08
스프링 포함 폐쇄/개방 시간	[s]		0.20	0.20
최대 허용 가능 핑거 길이	[mm]	64	64	64
핑거당 최대 허용 무게	[kg]	0.3	0.3	0.3
IP 보호등급		40	40	40
최저/최고 주위 온도	[°C]	5/90	5/90	5/90
반복 정밀도	[mm]	0.02	0.02	0.02
치수 X x Y x Z	[mm]	100 x 48 x 128.5	100 x 48 x 128.5	100 x 48 x 128.5

ⓘ 데이터 테이블에 명시된 완전한 파지력에 이를 때까지 100여번의 그립 주기가 지나야 할 수 있습니다.

메인뷰

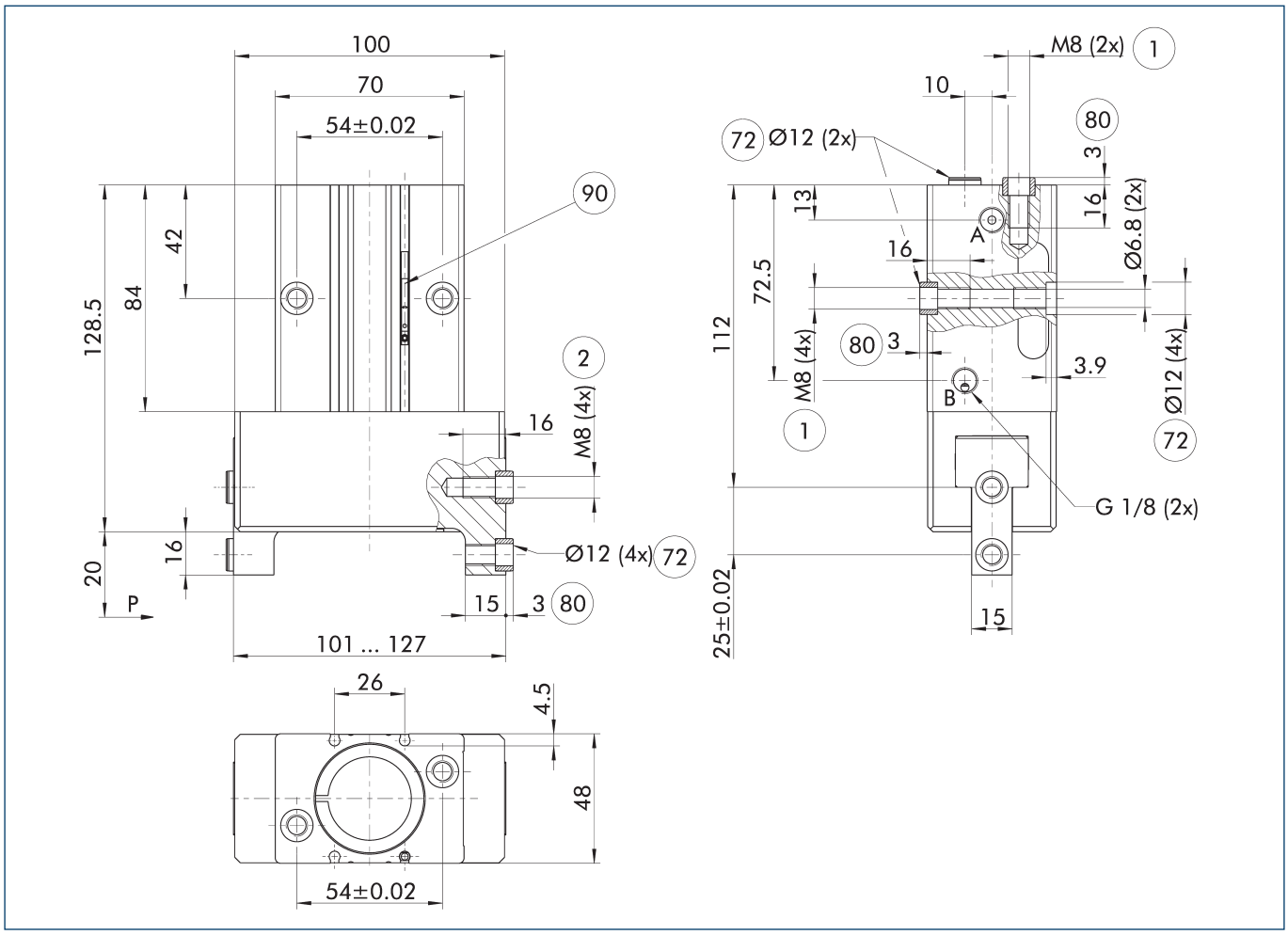

그림은 폐쇄된 죠의 기본 버전 그리퍼를 나타냅니다. 아래 설명된 옵션의 치수에 대한 사항은 고려되지 않았습니다.

A 그리퍼 열림 주 연결부
B 그리퍼 닫힘 주 연결부
1 그리퍼 연결
2 핑거 연결
72 센터링 슬리브에 맞춤
80 맞은편 센터링 슬리브 구멍 깊이
90 MMS-P 프로그램 가능한 마그네틱 스위치

최대 허용 핑거 추정

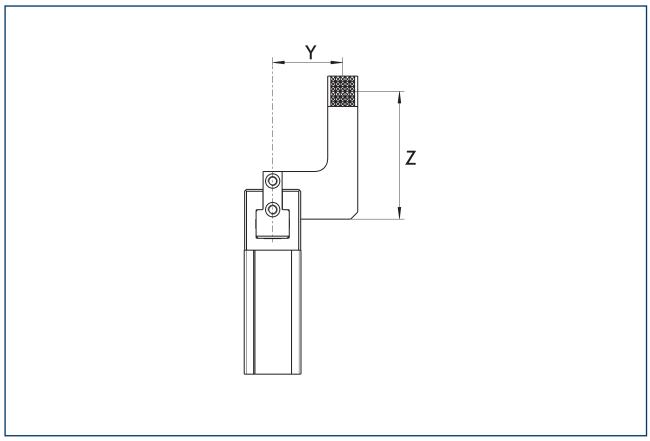

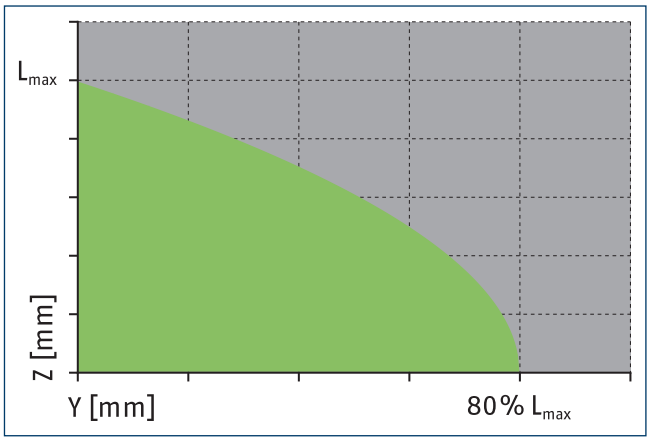

허용 범위 허용 불가 범위

L^{max}는 최대치의 허용 핑거 길이에 해당합니다. 기술 데이터 표를 참조하십시오.

SDV-P 압력 유지 밸브

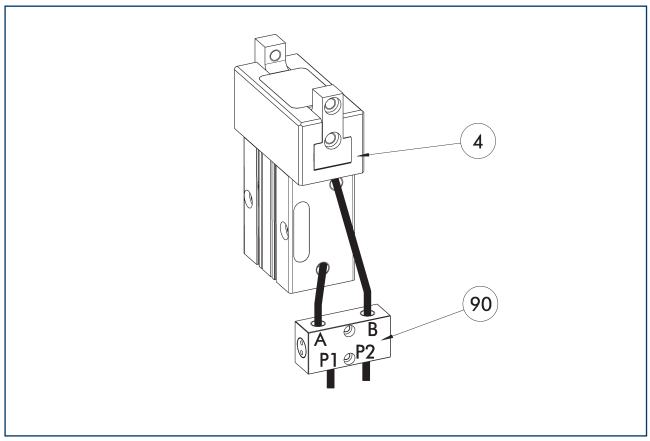

(4) 그리퍼

(90) SDV-P 압력 유지 밸브

SDV-P 압력 유지 밸브는 응급 정지 상황에서 공압 그리퍼의 피스톤실 압력, 선회, 직선형 및 퀵 체인지 모듈이 일시적으로 유지되는 것을 보장합니다.

설명	ID	권장 호스 직경
		[mm]
압력 유지밸브		
SDV-P 04	0403130	6
SDV-P 07	0403131	8
에어 배출 나사가 있는 압력 유지 밸브		
SDV-P 04-E	0300120	6
SDV-P 07-E	0300121	8

ⓘ 각 그리퍼 이형의 지정된 폐쇄 및 개방 시간을 달성하기 위해서는 권고 호스 지름을 사용해야 합니다. 각 SDV-P에 맞는 그리퍼에 대해 각각의 이형을 직접 할당하는 방법은 schunk.com에서 찾을 수 있습니다.

MMS-P 프로그램 가능한 마그네틱 스위치

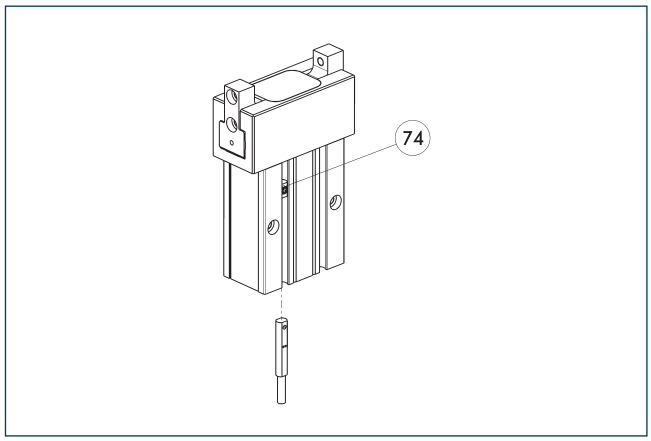

(74) 센서의 한계 정지

센서당 두 개의 프로그램 가능한 위치 모니터링. C 슬롯 설치를 위한 단부 위치 모니터링.

설명	ID	종종 결합됨
프로그램 가능한 마그네틱 스위치		
MMSK-P 22-S-PNP	0301371	
MMS-P 22-S-M8-PNP	0301370	●
연결 케이블		
KA GLN0804-LK-00500-A	0307767	●
KA GLN0804-LK-01000-A	0307768	
KA WLN0804-LK-00500-A	0307765	
KA WLN0804-LK-01000-A	0307766	
커넥터/소켓용 클립		
CLI-M8	0301463	
센서 디스트리뷰터		
V2-M8-4P-2XM8-3P	0301380	

ⓘ 두 위치를 모니터링하기 위해 단위당 하나의 센서가 필요합니다. 연장 케이블 및 센서 배전기는 선택적으로 사용할 수 있습니다. 센서의 추가 제품 변형, 추가 정보 및 기술 데이터는 카탈로그의 센서 시스템 장에서 찾을 수 있습니다.

SCHUNK SE & Co. KG
Spanntechnik
Greiftechnik
Automatisierungstechnik

Bahnhofstr. 106 - 134
D-74348 Lauffen/Neckar
Tel. +49-7133-103-0
Fax +49-7133-103-2399
info@de.schunk.com
schunk.com

Folgen Sie uns | *Follow us*

2025-06-10 © 2025 SCHUNK SE & Co. KG