Hand in hand for tomorrow

Karta danych produktu

Chwytak uniwersalny PZN-plus

Niezawodny. Wytrzymały. Elastyczny.

Chwytak uniwersalny PZN-plus

Uniwersalny trójpalcowy chwytak centryczny o dużej sile chwytu i momentach maksymalnych dzięki prowadnicy wielozębnej.

Zakres zastosowania

wielozadaniowość dzięki szerokiej gamie akcesoriów. Może też służyć do zastosowań o szczególnych wymaganiach wobec chwytaka (temperatura, odporność chemiczna, zabrudzenie itd).

Zalety – Korzyści dla użytkownika

Wytrzymała prowadnica wielozębowa zapewniające precyzyjne chwytanie

Dopuszczalne wysokie momenty maksymalne odpowiednie w przypadku stosowania długich palców chwytaka

Konstrukcja klinowo-hakowa zapewnia przenoszenie dużej mocy i synchronizację chwytu

Zasilanie powietrzem przez przyłącze bezpośrednie lub przyłącza śrubowe bez użycia przewodów giętkich do elastycznego zasilania ciśnieniem wszystkich systemów zautomatyzowanych

Rozbudowany program akcesoriów czujników zapewniający uniwersalne możliwości kontroli i monitorowanie skoku

Opcje przewodów rozgałęźnych zapewniające optymalizację pod kątem zastosowania w konkretnym przypadku (pyłoszczelność, ochrona przed wysokimi temperaturami, ochrona przed korozją itp.)

Mocowanie po jednej stronie chwytaka w dwóch kierunkach śrubowych umożliwiające uniwersalny i elastyczny montaż chwytaka

Rozmiary	Masa	Siła chwytania	Skok na szczękę	Ciężar przedmiotu obrabianego
Ilość: 11	0.13 .. 80 kg	255 .. 57300 N	2 .. 45 mm	1.3 .. 227 kg

Opis działania

Tłok jest poruszany w górę i w dół przez sprężone powietrze.
Ustawione kątowo aktywne powierzchnie mechanizmu klinowo-hakowego powodują zsynchronizowany centryczny ruch szczęk.

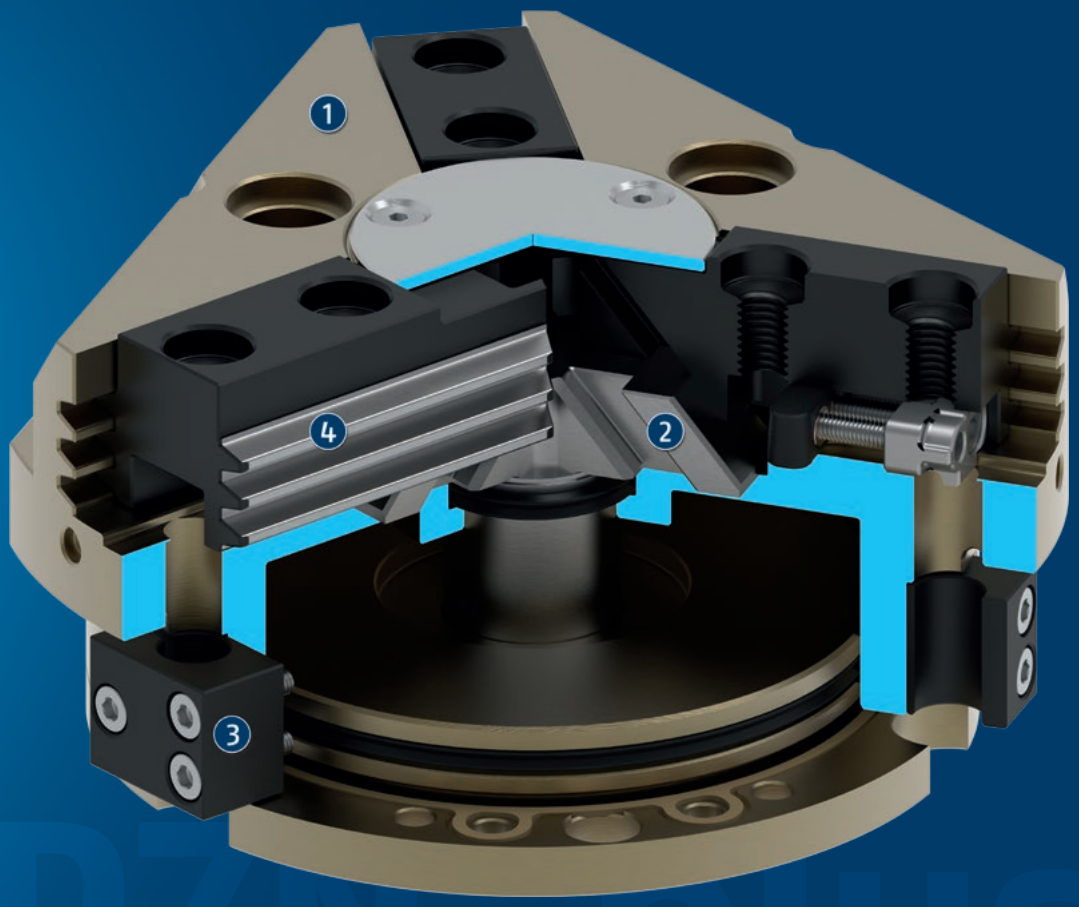

① **Obudowa**
Zoptymalizowany pod kątem ciężaru dzięki użyciu stopu aluminium o dużej wytrzymałości

② **Konstrukcja klinowo-hakowa**
do przekazywania dużych sił i chwytania centrycznego

③ **System czujników**
Wsporniki do przełączników zbliżeniowych i regulowanych krzywek sterujących w obudowie

④ **Prowadnica wielozębna**
precyzyjne chwytanie dzięki prowadnicy szczęki bazowej o dużej wytrzymałości na obciążenia i minimalnym luzie

Ogólne informacje dotyczące serii

Zasada działania: Klinowo-hakowy układ kinematyczny

Materiał obudowy: Stop aluminium, anodowany

Materiał szczęki bazowej: Stal

Uruchamianie: pneumatyczne, przy użyciu przefiltrowanego sprężonego powietrza wg ISO 8573-1:2010 [7:4:4].

Gwarancja: 36 miesięcy

Charakterystyka żywotności: na zamówienie

Zakres dostawy: Chwytak w zamówionej wersji, zestaw akcesoriów (tuleje centrujące, o-ringi do bezpośredniego podłączania / szczegółowa zawartość – patrz instrukcja obsługi) oraz informacje dotyczące bezpieczeństwa. Instrukcje dotyczące poszczególnych produktów można pobrać ze stron schunk.com/downloads-manuals.

Utrzymanie siły chwytania: możliwe dzięki użyciu wersji z mechanicznym utrzymywaniem siły chwytania lub zaworu utrzymującego ciśnienie SDV-P

Siła chwytania: to arytmetyczna suma poszczególnych sił chwytania przyłożonych do każdej ze szczęk chwytaka w odległości P (zob. ilustracja).

Długość palca: jest mierzona od powierzchni referencyjnej jako odległość P w kierunku głównej osi.
Maksymalna dopuszczalna długość palca obowiązuje do momentu osiągnięcia znamionowego ciśnienia roboczego. W przypadku wyższych wartości ciśnienia długość palca należy odpowiednio zredukować do momentu osiągnięcia znamionowego ciśnienia roboczego.

Powtarzalność: określa się jako rozkład położenia skrajnego w 100 kolejnych skokach.

Ciężar przedmiotu obrabianego: jest obliczany dla uchwytu z pasowaniem wtłaczanym ze współczynnikiem tarcia statycznego 0,1 oraz współczynnikiem 2 zabezpieczenia przed poślizgiem elementu obrabianego na skutek przyspieszenia ziemskiego g. W przypadku uchwytu z pasowaniem kształtowym dopuszczalne ciężary elementu obrabianego są znacznie większe.

Czasy zamykania i otwierania: to czasy ruchu samych szczęk bazowych, bez palców chwytaka specyficznych dla danego zastosowania. Nie obejmują one czasów przełączania zaworu, czasu napełniania przewodów giętkich ani czasów reakcji sterownika PLC i powinny być uwzględniane przy obliczaniu czasów cyklu.

Klasa pomieszczenia sterylnego ISO 14644-1:1999: 5

Przykład zastosowania

Narzędzie do montażu osi małej lub średniej wielkości. Dzięki przepustowi obrotowemu, osie mogą być obracane o dowolny kąt (> 360°), dowolną ilość razy. Zintegrowane pierścienie ślizgowe zapewniają niezawodne zasilanie chwytaka - narzędzia na robocie.

1. Przepust obrotowy DDF 2
2. Automatyczne zmieniarki narzędzi CPS
3. Trójpalcowy chwytak centryczny PZN-plus

Więcej w ofercie SCHUNK...

Poniższe komponenty jeszcze bardziej zwiększają produktywność produktu – stanowią odpowiedni dodatek umożliwiający osiągnięcie najwyższego poziomu funkcjonalności, elastyczności, niezawodności i kontroli produkcji.

Moduł kompensacyjny

Uniwersalna szczęka pośrednia

System szybkiej wymiany szczęk

Zawór podtrzymujący ciśnienie

Indukcyjny czujnik zbliżeniowy

Przełączniki magnetyczne

Kolumna palców

ⓘ Więcej informacji o produktach znajduje się na stronach tych produktów lub w witrynie schunk.com.

Opcje i informacje specjalne

Wersja z utrzymywaniem siły chwytania AS / IS: Wersja z mechanicznym utrzymywaniem siły chwytania zapewnia minimalną siłę uchwytu nawet w przypadku spadku ciśnienia. W wersji AS/S działa jako siła zamykająca, a w wersji IS jako siła otwierająca.
Wersja antykorozyjna K: do stosowania w atmosferach korozyjnych
Wersja wysokotemperaturowa V/HT: do stosowania w wysokich temperaturach
Wersja ze wzmacniaczem mocy KVZ: gdy wymagane są większe siły chwytania
Wersja pyłoszczelna SD: całkowita pyłoszczelność, zwiększony poziom ochrony przed przedostawaniem się materiałów.
Wersja precyzyjna P: w celu zapewnienia najwyższej dokładności
Wersja ATEX EX: do stosowania w warunkach zagrożenia wybuchem
Smar zgodny z H1G: do stosowania w przemyśle spożywczym i farmaceutycznym
Smarowanie do zastosowań w przemyśle spożywczym: Produkt zawiera w standardzie środki smarne dopuszczone do kontaktu z żywnością. Wymagania normy EN 1672-2:2020 nie są w pełni spełnione. Odpowiednie certyfikaty NSF można zobaczyć na stronie https://info.nsf.org/USDA/Listings.asp, korzystając z informacji o środkach smarnych w instrukcji obsługi.
Dodatkowe wersje: Istnieje możliwość łączenia ze sobą poszczególnych opcji.

Chwytak SCHUNK PZN-plus

Przegląd Akcesoria

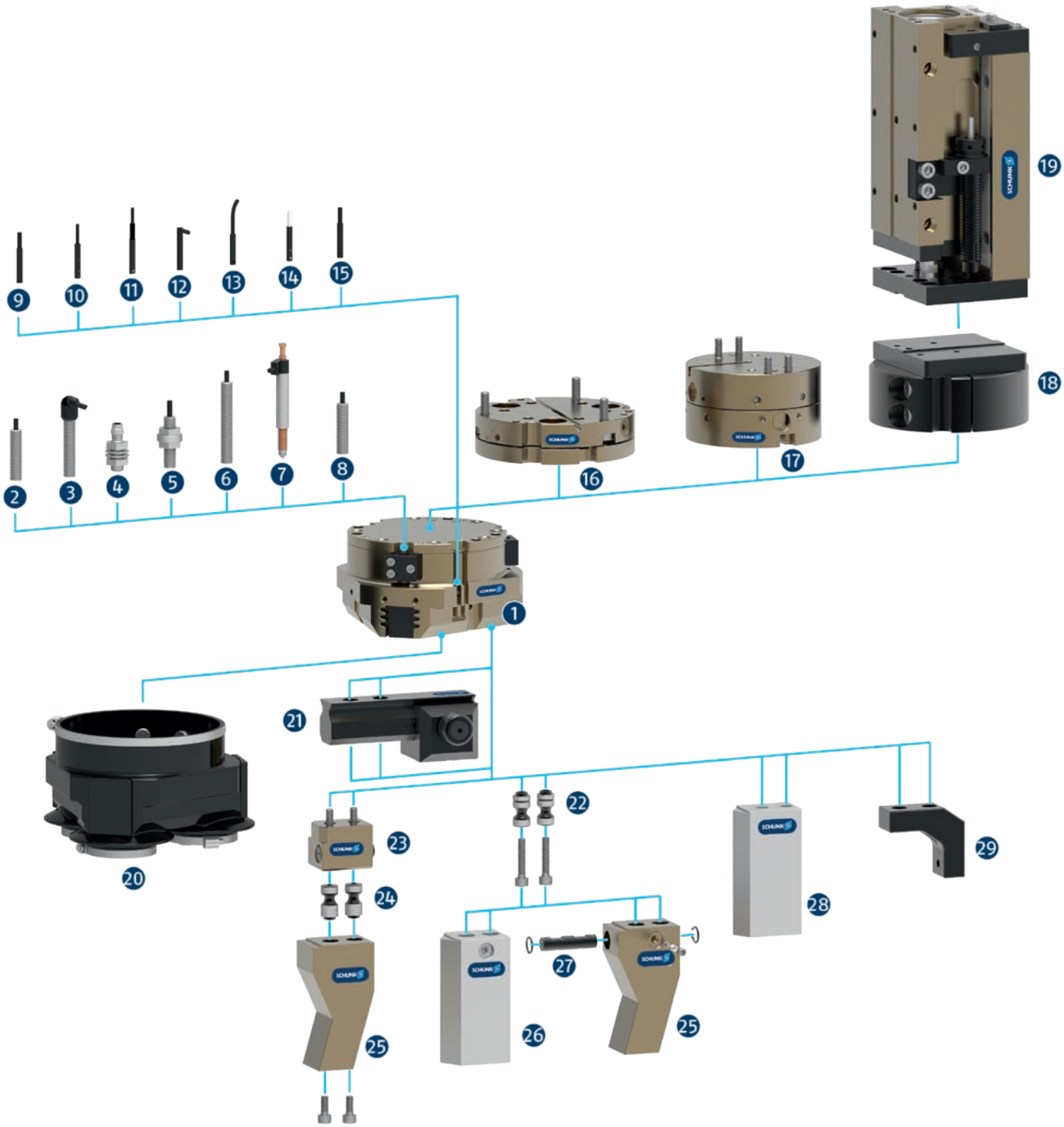

1 **PZN-plus**
Uniwersalny trójpalcowy chwytak centryczny o dużej sile chwytu i momentach maksymalnych dzięki prowadnicy wielozębnej.

System czujników

2 **W ...**
Indukcyjny czujnik zbliżeniowy z bocznym wyjściem kablowym

3 **W ...-SA**
Indukcyjny czujnik zbliżeniowy z formowanym kablem i bocznym wyjściem kablowym

4 **IN-C 80**
Indukcyjny czujnik zbliżeniowy, podłączany bezpośrednio

5 **FPS**
Elastyczny czujnik położenia do monitorowania do pięciu różnych, dowolnie wybieranych pozycji

6 **APS-Z80**
Indukcyjny czujnik położenia do precyzyjnego wykrywania położenia szczęk chwytaka z wyjściem analogowym

7 **APS-M1S**
Mechaniczny system pomiarowy do precyzyjnego wykrywania położenia szczęki chwytaka z wyjściem analogowym

8 **RMS**
Kontaktron w wersji okrągłej

9 **MMS 22**
Przełącznik magnetyczny z prostym wyjściem kablowym do monitorowania pozycji

MMS 22-PI1
Przełącznik magnetyczny z prostym wyjściem kablowym do monitorowania dowolnie programowalnej pozycji

10 **MMS 22-PI2**
Przełącznik magnetyczny z prostym wyjściem kablowym do monitorowania dwóch dowolnie programowalnych pozycji

11 **MMS 22-PI1-SA**
MMS 22-PI1 w solidnej konstrukcji

MMS 22-PI2-HD
MMS 22-PI2 w solidnej konstrukcji

12 **MMS 22-SA**
Przełącznik magnetyczny z bocznym wyjściem kablowym do monitorowania pozycji

MMS 22-PI1-SA
Przełącznik magnetyczny z bocznym wyjściem kablowym do monitorowania dowolnie programowalnej pozycji

13 **MMS-P**
Przełącznik magnetyczny z prostym wyjściem kablowym do monitorowania dwóch dowolnie programowalnych pozycji

14 **MMS 22-A**
Analogowy przełącznik magnetyczny z prostym wyjściem kablowym do pomiaru położenia szczęk chwytaka z wyjściem analogowym i funkcją uczenia

15 **RMS 22**
Kontaktron do bezpośredniego montażu w rowku C

Produkty uzupełniające

16 **TCU**
Jednostka kompensacji tolerancji do kompensacji małych tolerancji w płaszczyźnie

17 **AGE**
Jednostka kompensacyjna do kompensacji dużych tolerancji wzdłuż osi X i Y.

18 **ASG**
Płyta adaptera do łączenia różnych komponentów automatyki w systemie modułowym

19 **CLM**
Oś liniowa z napędem pneumatycznym i poddanymi wstępnemu zaciskowi krzyżowymi łożyskami wałeczkowymi bez żadnych luzów

20 **HUE**
Rękaw chroniący przed zabrudzeniami

Akcesoria – palce

21 **UZB**
Uniwersalne szczęki pośrednie pozwalają szybko, niezawodnie i bez użycia narzędzi podłączać i zmieniać palce chwytaka.

22 **BSWS-AR**
Sworzeń adaptera systemu szybkiej wymiany szczęk do szybkiej, ręcznej wymiany górnych szczęk

23 **BSWS-B**
Mechanizm blokujący systemu szybkiej wymiany szczęk do szybkiej, ręcznej wymiany górnych szczęk

24 **BSWS-A**
Sworzeń adaptera systemu szybkiej wymiany szczęk umożliwia dopasowanie do niestandardowego palca.

25 **Indywidualnie dobrane palce**

26 **BSWS-ABR**
Półfabrykat na palec wykonany z aluminium z interfejsem do systemu szybkiej wymiany szczęk

BSWS-SBR
Półfabrykat na palec wykonany ze stali z interfejsem do systemu szybkiej wymiany szczęk

27 **BSWS-UR**
Mechanizm blokujący do integracji systemu szybkiej wymiany szczęk w niestandardowych palcach

28 **ABR/SBR**
Półfabrykaty ze stali lub aluminium ze znormalizowanym schematem połączeń śrubowych

29 **ZBA**
Szczęki pośrednie do zmiany orientacji powierzchni montażowej

PZN-plus 40

Chwytak uniwersalny

Siła chwytania, chwyt śr. zewn.

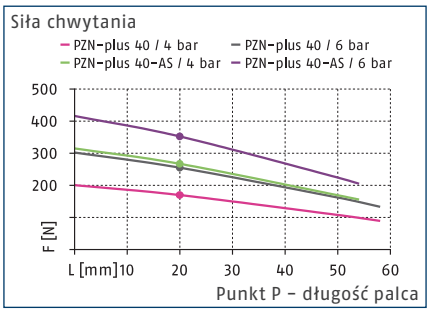

Siła chwytania, chwyt śr. wewn.

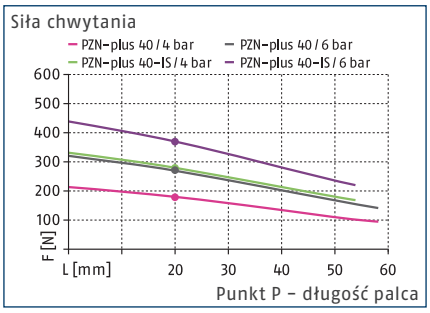

Wymiary i maksymalne obciążenia

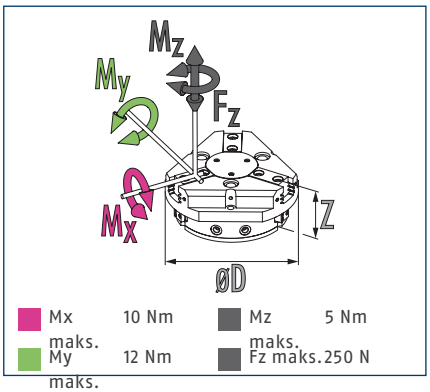

ⓘ Podane wartości momentów oraz sił są wartościami statycznymi, które dotyczą każdej szczęki bazowej i mogą występować równocześnie. Oprócz momentu generowanego przez samą siłę chwytania możliwe jest występowanie obciążeń.

Dane techniczne

Opis		PZN-plus 40	PZN-plus 40-AS	PZN-plus 40-IS
Nr id.		0303308	0303508	0303538
Skok na szczękę	[mm]	2.5	2.5	2.5
Siła zamykania/otwierania	[N]	255/270	355/-	-/370
Min. siła sprężyny	[N]		100	100
Masa	[kg]	0.13	0.15	0.15
Zalecana masa detalu	[kg]	1.3	1.3	1.3
Objętość cylindra na podwójny skok	[cm³]	5	9	9
Min./znam./maks. ciśnienie robocze	[bar]	2/6/8	4/6/6.5	4/6/6.5
Min. / maks. ciśnienie powietrza oczyszczającego	[bar]	0.5/1	0.5/1	0.5/1
czas zamykania/otwierania	[s]	0.03/0.03	0.02/0.04	0.04/0.02
Czas zamykania/otwierania za pomocą sprężyny	[s]		0.08	0.08
Maks. dopuszczalna długość palca	[mm]	58	54	54
Maks. dopuszczalna masa na palec	[kg]	0.1	0.1	0.1
Stopień ochrony IP		40	40	40
Min./maks. temperatura otoczenia	[°C]	5/90	5/90	5/90
Powtarzalność	[mm]	0.01	0.01	0.01
Wymiary Ø D x Z	[mm]	52 x 27.2	52 x 35.2	52 x 35.2
Warianty i ich charakterystyka				
Wersja pyłoszczelna		37303308	37303508	37303538
Stopień ochrony IP		64	64	64
Masa	[kg]	0.16	0.18	0.18
Wersja z zabezpieczeniem antykorozyjnym		38303308	38303508	38303538
Wersja do wysokich temperatur		39303308	39303508	39303538
Min./maks. temperatura otoczenia	[°C]	5/130	5/130	5/130
Wersja ze wzmacniaczem mocy		0372199	0372219	0372239
Siła zamykania/otwierania	[N]	363/381	446/-	-/463
Masa	[kg]	0.19	0.21	0.21
Maksymalne ciśnienie	[bar]	6	6	6
Maks. dopuszczalna długość palca	[mm]	50	40	40
Wersja precyzyjna		0303338	0303488	

ⓘ Aby uzyskać pełną siłę chwytania (określonej w tabeli z danymi technicznymi), potrzebne może być wykonanie około 100 cykli chwytania.

Główny widok

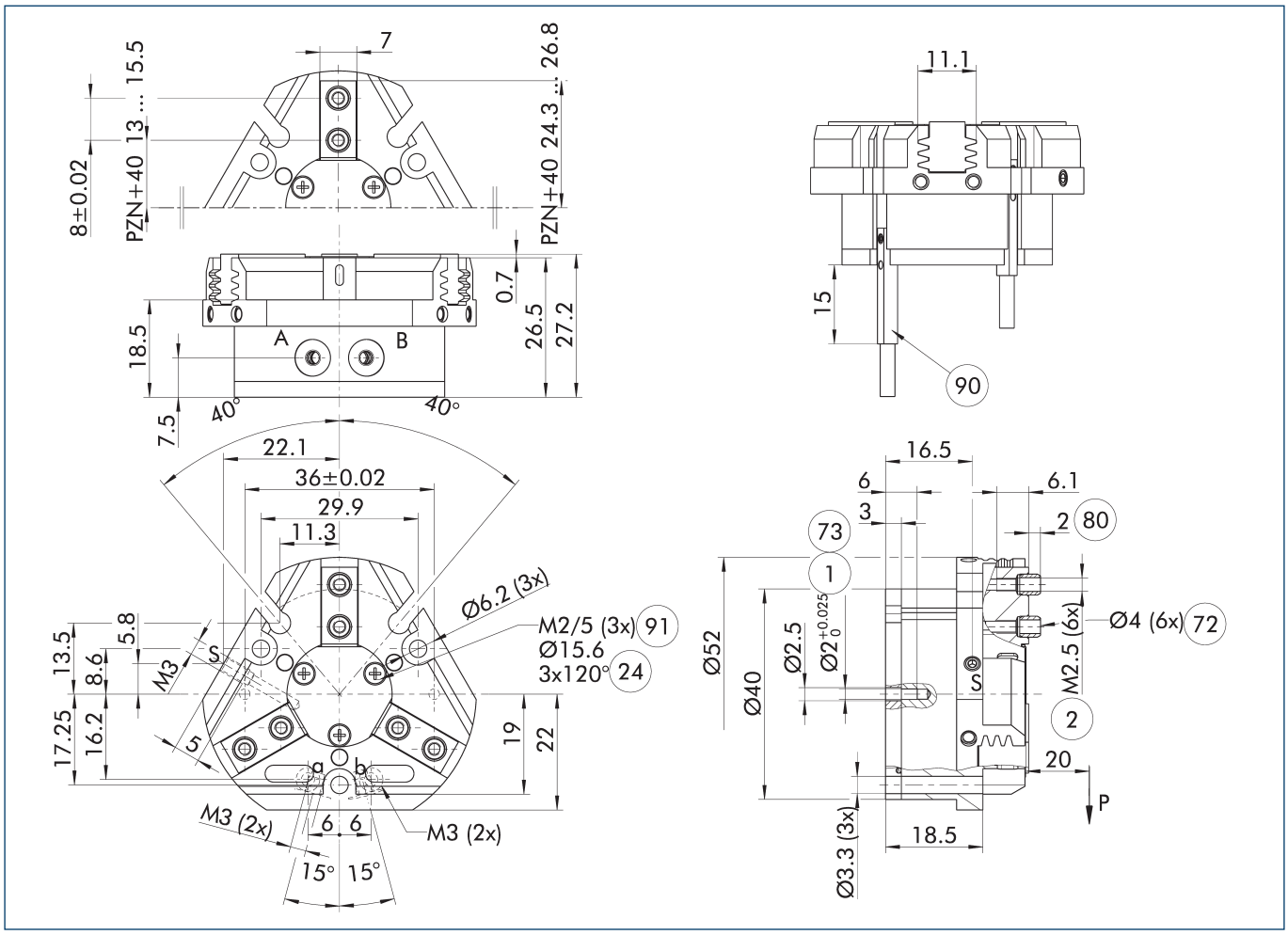

Rysunek pokazuje chwytak w wersji podstawowej z zamkniętymi szczękami, bez uwzględnienia wymiarów dla opcji opisanych poniżej.

ⓘ Zamiast sprężynowego, mechanicznego układu utrzymywania siły chwytu lub oprócz niego można stosować zawór podtrzymywania ciśnienia SDV-P do chwytu na średnicy wewnętrznej lub zewnętrznej (zob. rozdział „Akcesoria" w katalogu).

A, a Złącze główne / bezpośrednie, otwarcie chwytaka

B, b Złącze główne / bezpośrednie, zamknięcie chwytaka

S Przyłącze powietrza do przedmuchu

(1) Złącze chwytaka

(2) Złącze palca

(24) Kołnierz złącza

(72) Pasuje do tulei centrujących

(73) Pasuje do trzpieni centrujących

(80) Głębokość otworu na tuleję centrującą w części kontrującej

(90) Czujnik MMS 22..

(91) Gwint poniżej pokrywy do mocowania przyrządów zewnętrznych

Bezpośrednie przyłącze bez przewodów giętkich M3

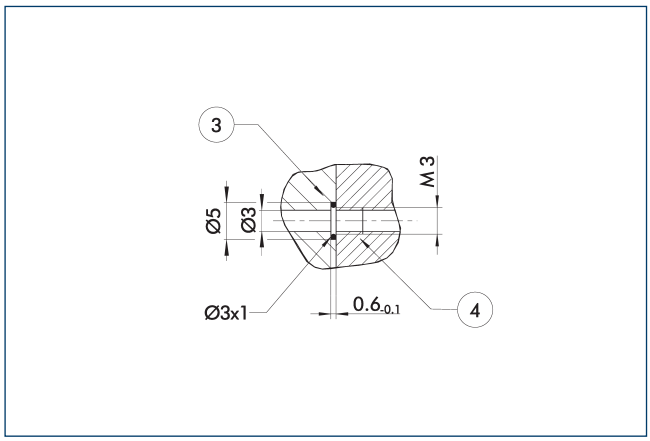

(3) Adapter (4) Chwytaki

Bezpośrednie przyłącze służy do dostarczania sprężonego powietrza bez użycia przewodów giętkich. Zamiast nich medium pod ciśnieniem tłoczone jest przez otwory wywiercone w płycie montażowej.

Wersja z utrzymywaniem siły chwytania AS/IS

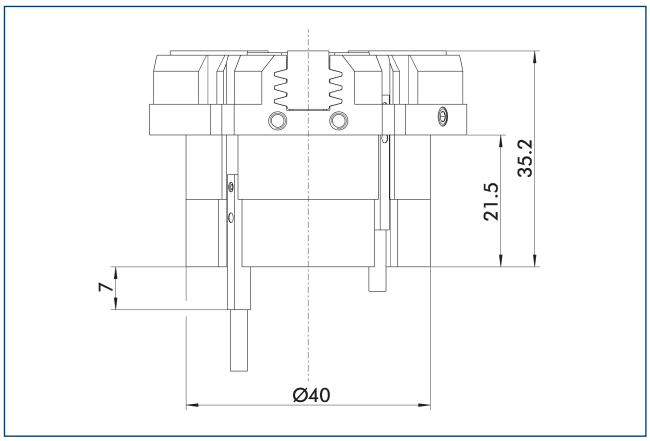

Mechaniczne urządzenie utrzymujące siłę chwytania zapewnia zastosowanie minimalnej siły zacisku nawet w przypadku spadku ciśnienia. W wersji AS/S działa jako siła zamykająca, a w wersji IS – jako siła otwierająca. Ponadto urządzenia podtrzymującego siłę chwytu można użyć w celu zwiększenia siły chwytu lub w celu wykonania pojedynczego chwytu.

Wersja pyłoszczelna

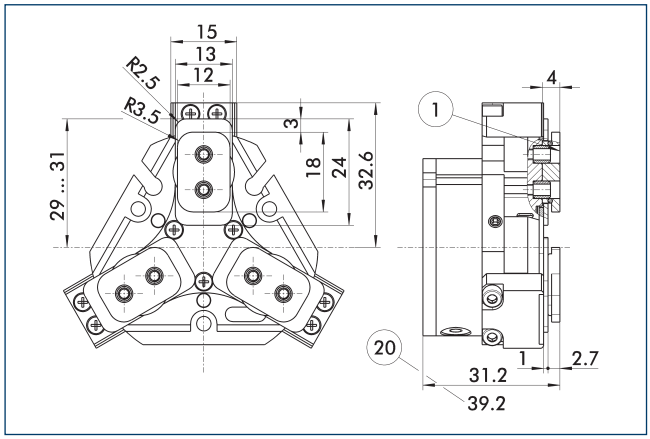

(1) Złącze chwytaka (20) Do wersji AS/IS

Opcja pyłoszczelna zwiększa stopień ochrony przed przenikaniem substancji. Schemat zespołu jest przesunięty o wysokość szczęki pośredniej. Długość chwytaka jest mierzona od górnej krawędzi jego obudowy.

Wersja ze wzmacniaczem mocy

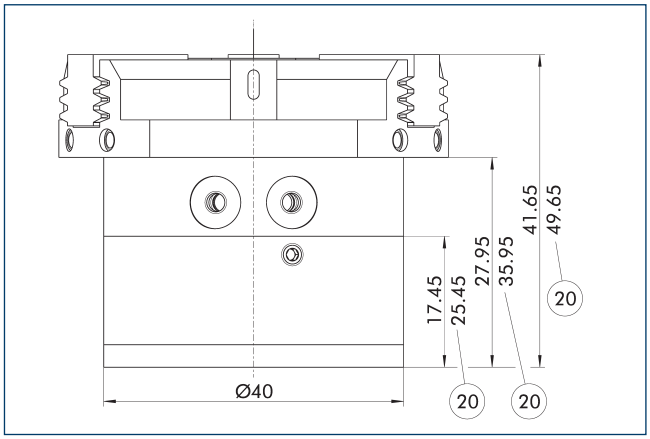

(20) Do wersji AS/IS

Cylinder KVZ zwiększa siłę chwytania podczas operacji otwierania i zamykania. Dodatkowo siłę na haku klinowym zwiększa połączony szeregowo tłok. Należy pamiętać, że chwytaki wyposażone w urządzenie podtrzymujące siłę chwytania są wyższe.

Wersja precyzyjna

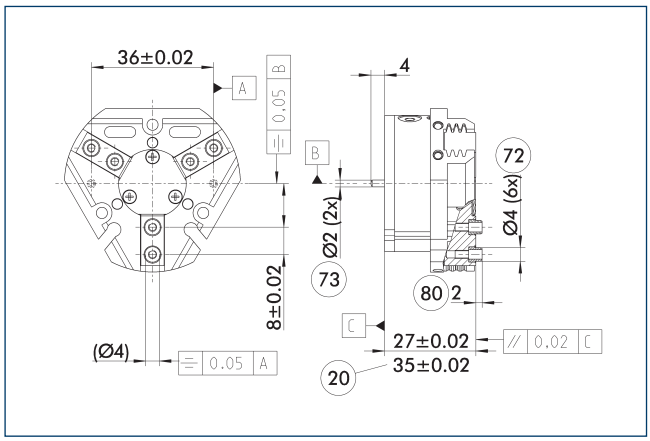

20 Do wersji AS/IS

72 Pasuje do tulei centrujących

73 Pasuje do trzpieni centrujących

80 Głębokość otworu na tuleję centrującą w części kontrującej

Wskazane tolerancje odnoszą się jedynie do wariantów wersji precyzyjnych przedstawionych w zestawieniu danych technicznych. Wszystkie pozostałe warianty wersji precyzyjnych są dostępne na żądanie.

Sprężynowy element dociskowy

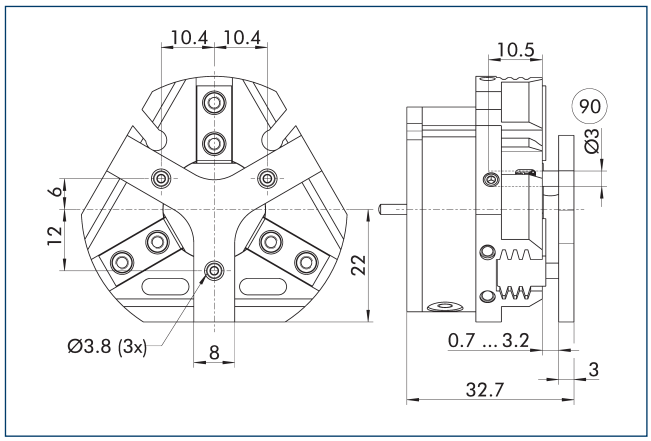

90 Trzpień prowadzący

Służy do sprężynowego pozycjonowania detalu względem ogranicznika po otwarciu chwytaka. Opracowany specjalnie dla maszyn ładujących.

Opis	Nr id.	Skok	Min. siła
		[mm]	[N]
Sprężynowy element dociskowy			
A-PZN-plus 40	0303718	2.5	5

ⓘ Elementu dociskowego nie można łączyć z opcją pyłoszczelną. Należy szczegółowo sprawdzić połączenie gwiaździstego elementu dociskowego i systemu szybkiej wymiany szczęk BSWS pod kątem ewentualnej kolizji. Prosimy o kontakt, jeśli potrzebny będzie indywidualnie dobrany element dociskowy.

Zawór podtrzymujący ciśnienie SDV-P

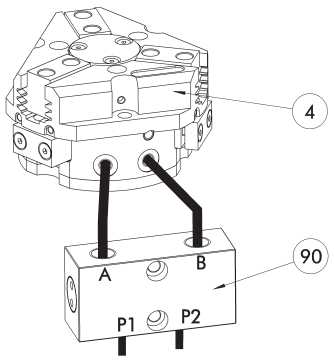

(4) Chwytaki

(90) Zawór podtrzymujący ciśnienie SDV-P

W sytuacjach zatrzymania awaryjnego zawór podtrzymywania ciśnienia SDV-P zapewnia tymczasowe utrzymanie ciśnienia w komorze tłoka chwytaka pneumatycznego oraz w modułach obrotowych i szybkiej wymiany, a także w osiach liniowych.

Opis	Nr id.	Zalecana średnica przewodu giętkiego
		[mm]
Zawór podtrzymujący ciśnienie		
SDV-P 04	0403130	6
Obsługowy zawór ciśnieniowy ze śrubą odpowietrzającą		
SDV-P 04-E	0300120	6

ⓘ Aby uzyskać określone czasy otwarcia i zamknięcia dla każdego wariantu chwytaka, należy zastosować zalecaną średnicę przewodu giętkiego. Bezpośrednie zestawienie danego wariantu chwytaka z odpowiednim SDV-P można znaleźć na stronie internetowej schunk.com.

Pokrywa ochronna HUE PZN-plus 40

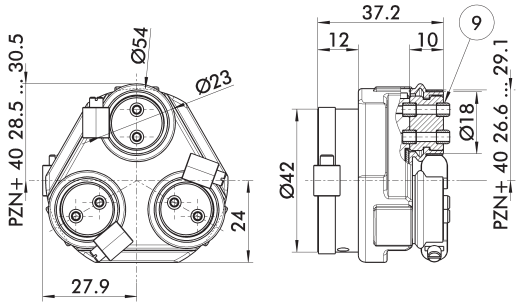

(9) Schemat montażowy połączenia śrubowego, zob. wersja podstawowa

Pokrywa ochronna HUE w pełni zabezpiecza chwytak przed wpływem czynników zewnętrznych. Pokrywa odpowiednia do zastosowań z ochroną do IP65, jeśli zapewnione jest dodatkowe uszczelnienie spodu pokrywy. Informacje szczegółowe – zob. seria HUE. Schemat połączeniowy jest przesunięty o wysokość szczęki pośredniej.

Opis	Nr id.	Stopień ochrony IP
Pokrywa ochronna		
HUE PZN-plus 40	0303478	65

Uniwersalna szczęka pośrednia UZB 40

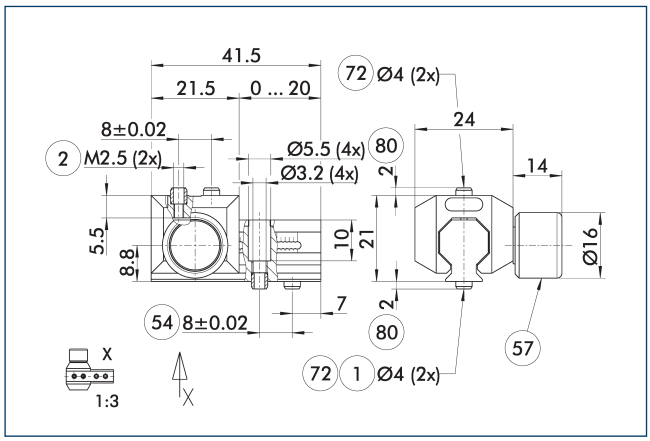

1 Złącze chwytaka
2 Złącze palca
54 Opcjonalne złącze lewo- lub prawostronne
57 Blokowanie
72 Pasuje do tulei centrujących
80 Głębokość otworu na tuleję centrującą w części kontrującej

Rysunek przestawia uniwersalną szczękę pośrednią UZB.

Opis	Nr id.	Rozmiar siatki
		[mm]
Uniwersalna szczęka pośrednia		
UZB 40	0300040	1
Kolumna palców		
ABR-PGZN-plus 40	0300008	
SBR-PGZN-plus 40	0300018	

ⓘ Jeśli ciśnienie robocze przekracza 6 bar, należy sprawdzić możliwość wykorzystania ponad wartościami granicznymi zastosowania.

Zakresy zastosowania

Seria	Rozmiar	Wariant	Stosowność
PZN-plus	40	-1 (6 bar)	■■■■
PZN-plus	40	-1-AS/1-IS (6 bar)	■■□□
PZN-plus	40	-...-KVZ (6 bar)	□□□□
Legenda			
■■■■	Można łączyć bez ograniczeń		
■■□□	Stosowanie z ograniczeniami (patrz wartości graniczne załadunku)		
□□□□	nie można łączyć		

Wartości graniczne obciążenia do określenia wartości granicznych zastosowania można znaleźć w rozdziale katalogu odpowiadającym konkretnym akcesoriom.

Kolumny palców ABR/SBR-PGZN-plus 40

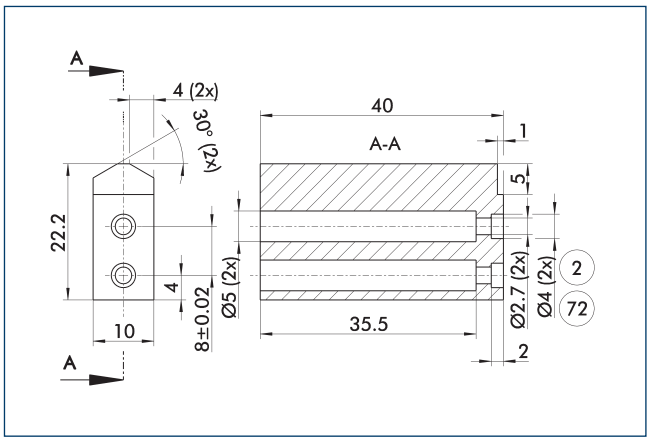

2 Złącze palca
72 Pasuje do tulei centrujących

Rysunek przedstawia kolumnę palca do obróbki przez klienta.

Opis	Nr id.	Materiał	Zakres dostawy
Kolumna palców			
ABR-PGZN-plus 40	0300008	Aluminium (3.4365)	1
SBR-PGZN-plus 40	0300018	Stal (1.7131)	1

Moduł kompensacyjny AGE-F

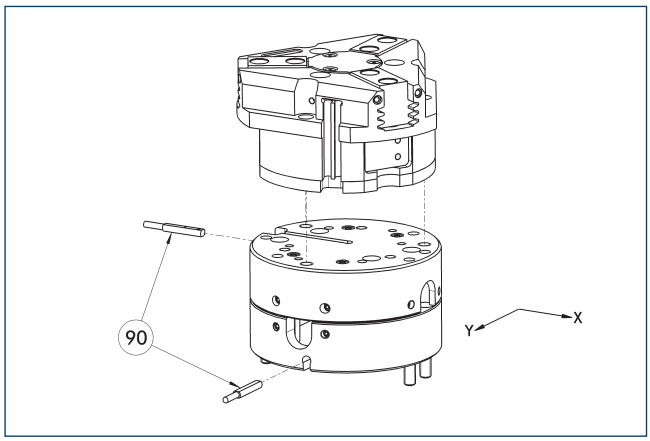

(90) Monitorowanie

Możliwość bezpośredniego montażu chwytaków bez stosowania płytki adaptera. Szczegółowe informacje można znaleźć w katalogu Akcesoria do chwytaków lub robotów.

Opis	Nr id.	Kompensacja XY	Siła powrotna	Często w połączeniu
		[mm]	[N]	
Moduł kompensacyjny				
AGE-F-XY-031-1	0324900	± 1.5	1.5	
AGE-F-XY-031-2	0324901	± 1.5	4	
AGE-F-XY-031-3	0324902	± 1.5	5.5	●

Elektroniczny przełącznik magnetyczny MMS

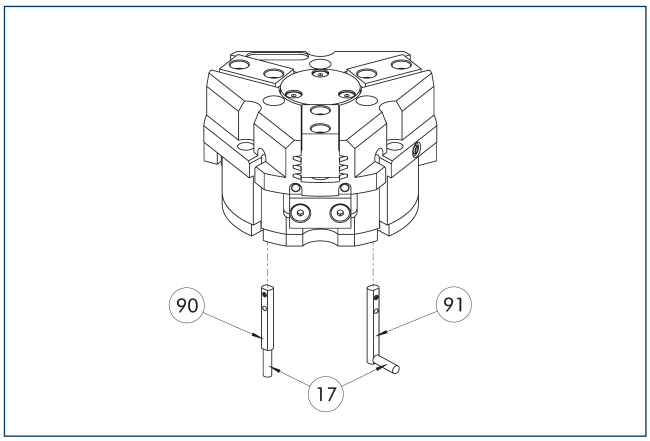

(17) Wyjście przewodu
(90) Czujnik MMS 22..
(91) Czujnik MMS 22...-SA

Monitorowanie położenia krańcowego do zamocowania w szczelinie w kształcie litery C.

Opis	Nr id.	Często w połączeniu
Elektroniczny przełącznik magnetyczny		
MMS 22-S-M8-PNP	0301032	●
MMSK 22-S-PNP	0301034	
Elektroniczne przełączniki magnetyczne z bocznym wyjściem kablowym		
MMS 22-S-M8-PNP-SA	0301042	●
MMSK 22-S-PNP-SA	0301044	
Kable przyłączeniowe		
KA BG08-L 3P-0300-PNP	0301622	●
KA BG08-L 3P-0500-PNP	0301623	
KA BW08-L 3P-0300-PNP	0301594	
KA BW08-L 3P-0500-PNP	0301502	
Zacisk do złącza/gniazda		
CLI-M8	0301463	
Przedłużka kabla		
KV BW08-SG08 3P-0030-PNP	0301495	
KV BW08-SG08 3P-0100-PNP	0301496	
KV BW08-SG08 3P-0200-PNP	0301497	●
Rozdzielacz czujnika		
V2-M8	0301775	●
V4-M8	0301746	
V8-M8	0301751	

ⓘ Do monitorowania obu położeń potrzebne są dwa czujniki na moduł. Opcjonalnie dostępne są kable przedłużające i rozdzielacze czujnikowe. Dodatkowe warianty czujników oraz dalsze informacje i dane techniczne można znaleźć w rozdziale katalogu poświęconym systemowi czujników.

Programowalny przełącznik magnetyczny MMS 22-PI1

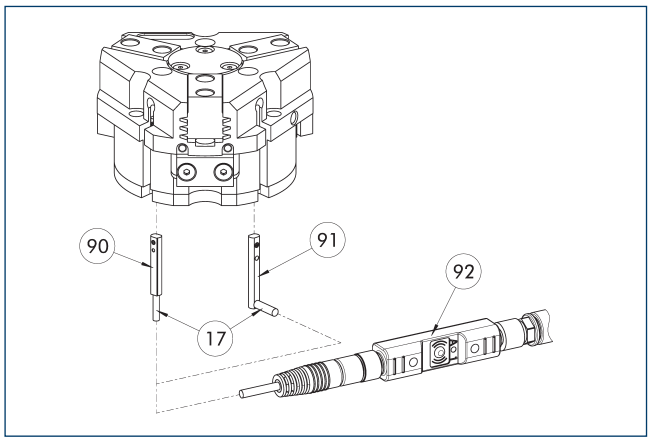

(17) Wyjście przewodu
(90) Czujnik MMS 22 PI1-...
(91) Czujnik MMS 22...-SA
(92) Narzędzia do programowania złączy ST

Monitorowanie jednej zaprogramowanej pozycji na jeden czujnik; układ elektroniczny zintegrowany w czujniku. Możliwość zaprogramowania za pomocą magnetycznego narzędzia programującego MT (wchodzi w zakres dostawy, ID 0301030) lub wtykowego narzędzia programującego ST (opcjonalne). Monitorowanie położenia krańcowego do zamocowania w szczelinie w kształcie litery C. Jeśli w tabeli wymieniono wtykowe narzędzia programujące ST, wówczas programowanie jest możliwe jedynie za pomocą narzędzi ST.

Opis	Nr id.	Często w połączeniu
Programowalny przełącznik magnetyczny		
MMS 22-PI1-S-M8-PNP	0301160	●
MMSK 22-PI1-S-PNP	0301162	
Programowalny przełącznik magnetyczny z bocznym wyjściem kablowym		
MMS 22-PI1-S-M8-PNP-SA	0301166	●
MMSK 22-PI1-S-PNP-SA	0301168	
Programowalny przełącznik magnetyczny z obudową ze stali nierdzewnej		
MMS 22-PI1-S-M8-PNP-HD	0301110	●
MMSK 22-PI1-S-PNP-HD	0301112	
Narzędzie do programowa		
ST-MMS 22-PI1-PNP	0301025	

ⓘ Do monitorowania obu położeń potrzebne są dwa czujniki na moduł. Opcjonalnie dostępne są kable przedłużające i rozdzielacze czujnikowe. Dodatkowe warianty czujników oraz dalsze informacje i dane techniczne można znaleźć w rozdziale katalogu poświęconym systemowi czujników.

Programowalny przełącznik magnetyczny MMS 22-PI2

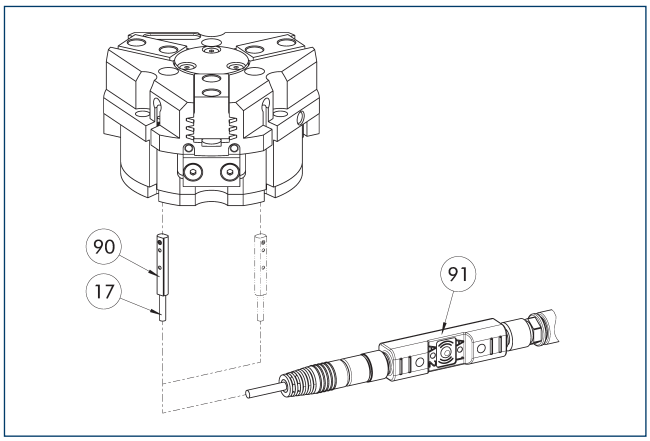

(17) Wyjście przewodu
(90) Czujnik MMS 22...-PI2-...
(91) Narzędzia do programowania złączy ST

Monitorowanie dwóch zaprogramowanych pozycji na jeden czujnik; układ elektroniczny zintegrowany w czujniku. Możliwość zaprogramowania za pomocą magnetycznego narzędzia programującego MT (wchodzi w zakres dostawy, ID 0301030) lub wtykowego narzędzia programującego ST (opcjonalne). Monitorowanie położenia krańcowego do zamocowania w szczelinie w kształcie litery C. Jeśli w tabeli wymieniono wtykowe narzędzia programujące ST, wówczas programowanie jest możliwe jedynie za pomocą narzędzi ST.

Opis	Nr id.	Często w połączeniu
Programowalny przełącznik magnetyczny		
MMS 22-PI2-S-M8-PNP	0301180	●
MMSK 22-PI2-S-PNP	0301182	
Programowalny przełącznik magnetyczny z bocznym wyjściem kablowym		
MMS 22-PI2-S-M8-PNP-SA	0301186	●
MMSK 22-PI2-S-PNP-SA	0301188	
Programowalny przełącznik magnetyczny z obudową ze stali nierdzewnej		
MMS 22-PI2-S-M8-PNP-HD	0301130	●
MMSK 22-PI2-S-PNP-HD	0301132	
Narzędzie do programowa		
ST-MMS 22-PI2-PNP	0301026	

ⓘ Do monitorowania obu położeń potrzebny jest jeden czujnik na moduł. Opcjonalnie dostępne są kable przedłużające i rozdzielacze czujnikowe. Dodatkowe warianty czujników oraz dalsze informacje i dane techniczne można znaleźć w rozdziale katalogu poświęconym systemowi czujników.

Programowalny przełącznik magnetyczny MMS-P

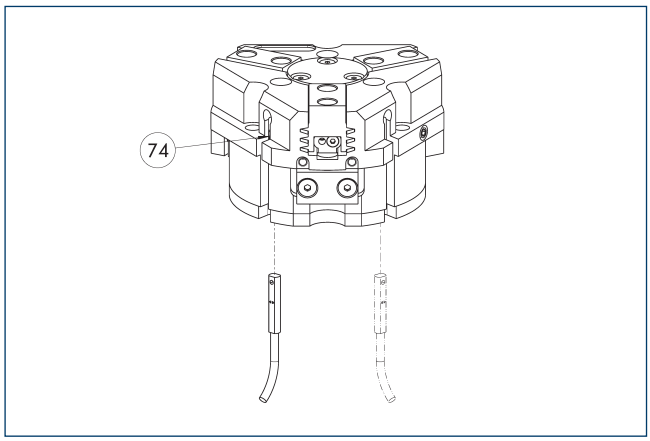

74 Ogranicznik czujnika

Monitorowanie położenia za pomocą dwóch programowalnych pozycji na każdy czujnik. Monitorowanie położenia krańcowego do zamocowania w szczelinie C.

Opis	Nr id.	Często w połączeniu
Programowalny przełącznik magnetyczny		
MMSK-P 22-S-PNP	0301371	
MMS-P 22-S-M8-PNP	0301370	●
Kable przyłączeniowe		
KA GLN0804-LK-00500-A	0307767	●
KA GLN0804-LK-01000-A	0307768	
KA WLN0804-LK-00500-A	0307765	
KA WLN0804-LK-01000-A	0307766	
Zacisk do złącza/gniazda		
CLI-M8	0301463	
Rozdzielacz czujnika		
V2-M8-4P-2XM8-3P	0301380	

ⓘ Do monitorowania obu położeń potrzebny jest jeden czujnik na moduł. Opcjonalnie dostępne są kable przedłużające i rozdzielacze czujnikowe. Dodatkowe warianty czujników oraz dalsze informacje i dane techniczne można znaleźć w rozdziale katalogu poświęconym systemowi czujników.

PZN-plus 50

Chwytak uniwersalny

Siła chwytania, chwyt śr. zewn.

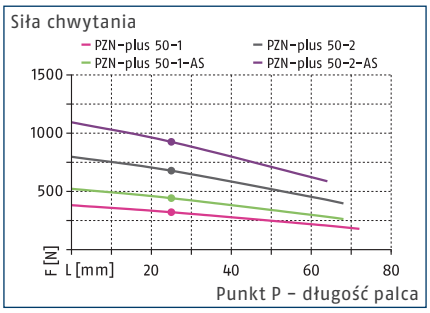

Siła chwytania, chwyt śr. wewn.

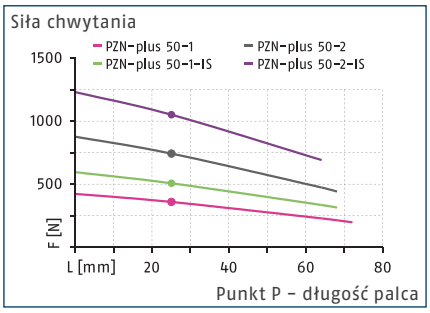

Wymiary i maksymalne obciążenia

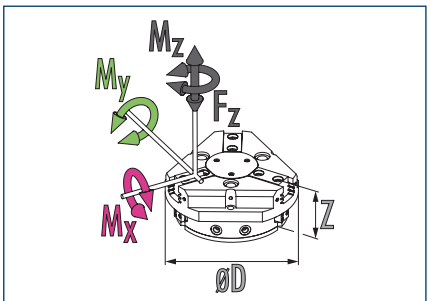

Mx maks.	20 Nm	Mz maks.	10 Nm
My maks.	25 Nm	Fz maks.	500 N

ⓘ Podane wartości momentów oraz sił są wartościami statycznymi, które dotyczą każdej szczęki bazowej i mogą występować równocześnie. Oprócz momentu generowanego przez samą siłę chwytania możliwe jest występowanie obciążeń.

Dane techniczne

Opis		PZN-plus 50-1	PZN-plus 50-2	PZN-plus 50-1-AS	PZN-plus 50-2-AS	PZN-plus 50-1-IS	PZN-plus 50-2-IS
Nr id.		0303309	0303409	0303509	0303609	0303539	0303639
Skok na szczękę	[mm]	4	2	4	2	4	2
Siła zamykania/otwierania	[N]	325/355	680/740	445/-	925/-	-/505	-/1050
Min. siła sprężyny	[N]			120	245	150	310
Masa	[kg]	0.27	0.27	0.35	0.35	0.35	0.35
Zalecana masa detalu	[kg]	1.65	3.4	1.65	3.4	1.65	3.4
Objętość cylindra na podwójny skok	[cm³]	9	9	18	18	18	18
Min./znam./maks. ciśnienie robocze	[bar]	2/6/8	2/6/8	4/6/6.5	4/6/6.5	4/6/6.5	4/6/6.5
Min. / maks. ciśnienie powietrza oczyszczającego	[bar]	0.5/1	0.5/1	0.5/1	0.5/1	0.5/1	0.5/1
czas zamykania/otwierania	[s]	0.03/0.03	0.03/0.03	0.02/0.04	0.02/0.04	0.04/0.02	0.04/0.02
Czas zamykania/otwierania za pomocą sprężyny	[s]			0.08	0.08	0.08	0.08
Maks. dopuszczalna długość palca	[mm]	72	68	68	64	68	64
Maks. dopuszczalna masa na palec	[kg]	0.18	0.18	0.18	0.18	0.18	0.18
Stopień ochrony IP		40	40	40	40	40	40
Min./maks. temperatura otoczenia	[°C]	5/90	5/90	5/90	5/90	5/90	5/90
Powtarzalność	[mm]	0.01	0.01	0.01	0.01	0.01	0.01
Wymiary Ø D x Z	[mm]	65 x 34	65 x 34	65 x 44.5	65 x 44.5	65 x 44.5	65 x 44.5
Warianty i ich charakterystyka							
Wersja pyłoszczelna		37303309	37303409	37303509	37303609	37303539	37303639
Stopień ochrony IP		64	64	64	64	64	64
Masa	[kg]	0.33	0.33	0.41	0.41	0.41	0.41
Wersja z zabezpieczeniem antykorozyjnym		38303309	38303409	38303509	38303609	38303539	38303639
Wersja do wysokich temperatur		39303309	39303409	39303509	39303609	39303539	39303639
Min./maks. temperatura otoczenia	[°C]	5/130	5/130	5/130	5/130	5/130	5/130
Wersja ze wzmacniaczem mocy		0372200	0372210	0372220		0372240	
Siła zamykania/otwierania	[N]	460/505	970/1050	560/-		-/631	
Masa	[kg]	0.38	0.38	0.46		0.46	
Maksymalne ciśnienie	[bar]	6	6	6		6	
Maks. dopuszczalna długość palca	[mm]	64	50	50		50	
Wersja precyzyjna		0303339	0303439	0303489	0303589		

ⓘ Aby uzyskać pełną siłę chwytania (określonej w tabeli z danymi technicznymi), potrzebne może być wykonanie około 100 cykli chwytania.

Główny widok

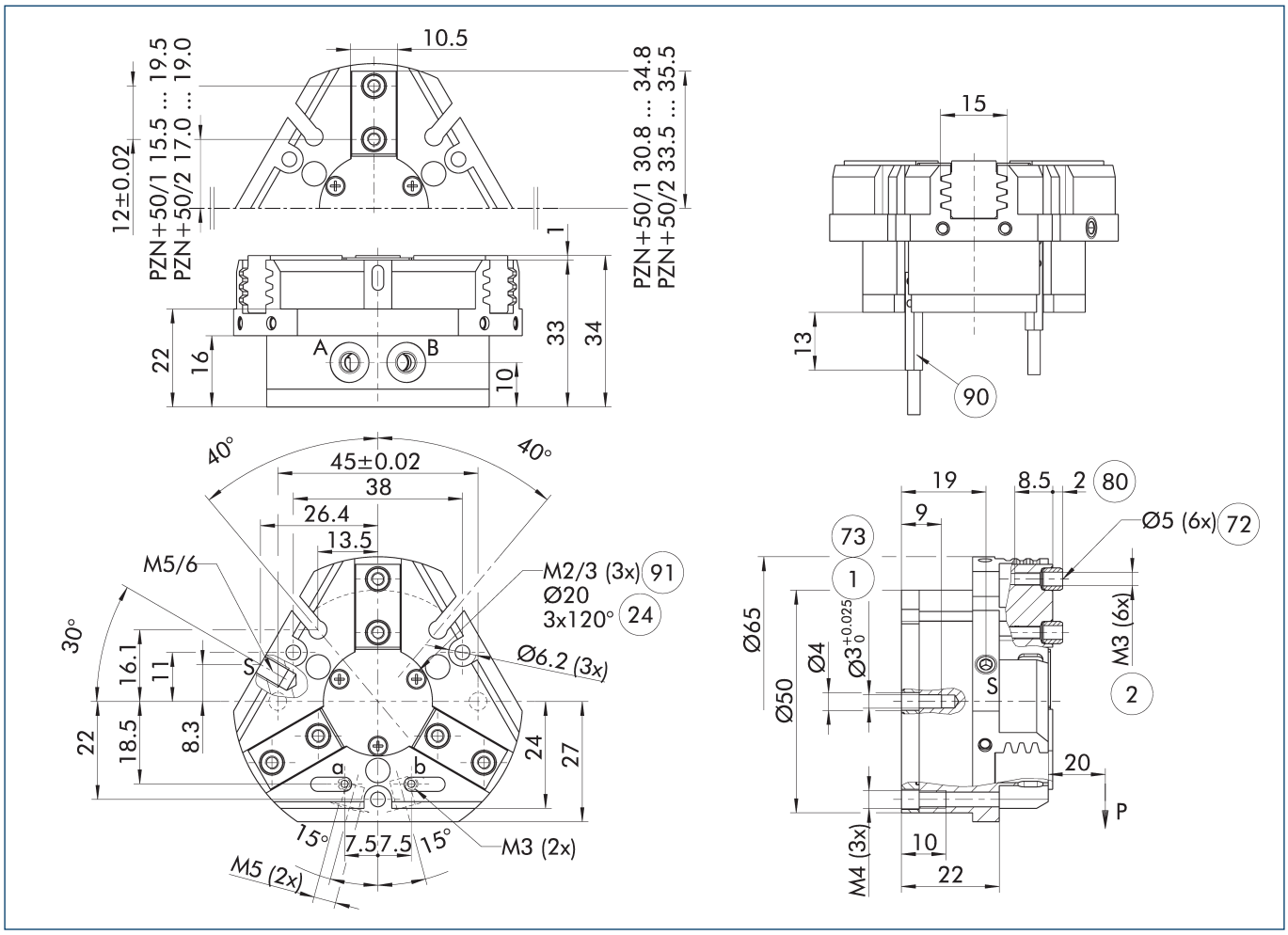

Rysunek pokazuje chwytak w wersji podstawowej z zamkniętymi szczękami, bez uwzględnienia wymiarów dla opcji opisanych poniżej.

ⓘ Zamiast sprężynowego, mechanicznego układu utrzymywania siły chwytu lub oprócz niego można stosować zawór podtrzymywania ciśnienia SDV-P do chwytu na średnicy wewnętrznej lub zewnętrznej (zob. rozdział „Akcesoria" w katalogu).

A, a Złącze główne / bezpośrednie, otwarcie chwytaka

B, b Złącze główne / bezpośrednie, zamknięcie chwytaka

S Przyłącze powietrza do przedmuchu

(1) Złącze chwytaka

(2) Złącze palca

(24) Kołnierz złącza

(72) Pasuje do tulei centrujących

(73) Pasuje do trzpieni centrujących

(80) Głębokość otworu na tuleję centrującą w części kontrującej

(90) Czujnik MMS 22..

(91) Gwint poniżej pokrywy do mocowania przyrządów zewnętrznych

Bezpośrednie przyłącze bez przewodów giętkich M3

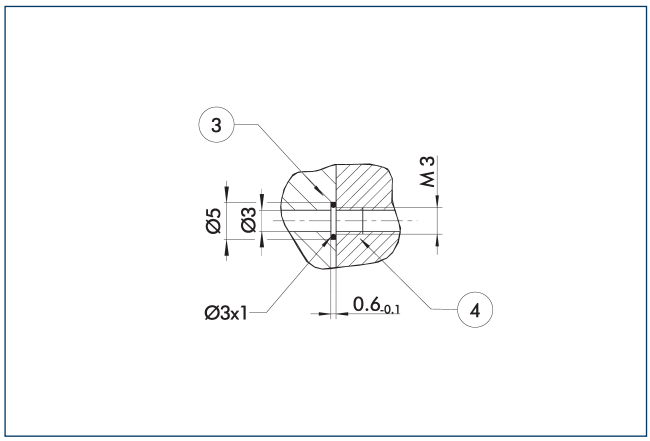

(3) Adapter (4) Chwytaki

Bezpośrednie przyłącze służy do dostarczania sprężonego powietrza bez użycia przewodów giętkich. Zamiast nich medium pod ciśnieniem tłoczone jest przez otwory wywiercone w płycie montażowej.

Wersja z utrzymywaniem siły chwytania AS/IS

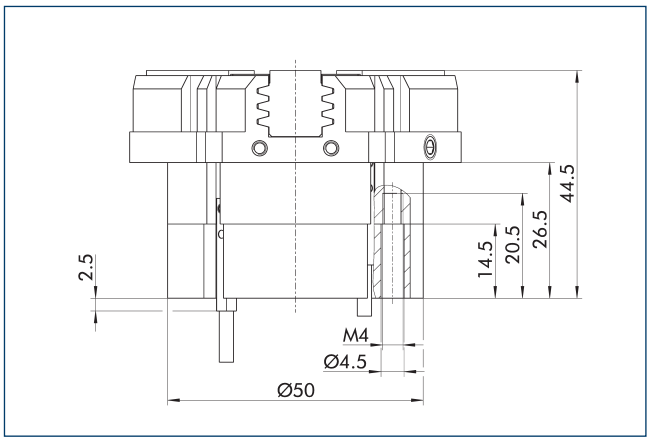

Mechaniczne urządzenie utrzymujące siłę chwytania zapewnia zastosowanie minimalnej siły zacisku nawet w przypadku spadku ciśnienia. W wersji AS/S działa jako siła zamykająca, a w wersji IS – jako siła otwierająca. Ponadto urządzenia podtrzymującego siłę chwytu można użyć w celu zwiększenia siły chwytu lub w celu wykonania pojedynczego chwytu.

Wersja pyłoszczelna

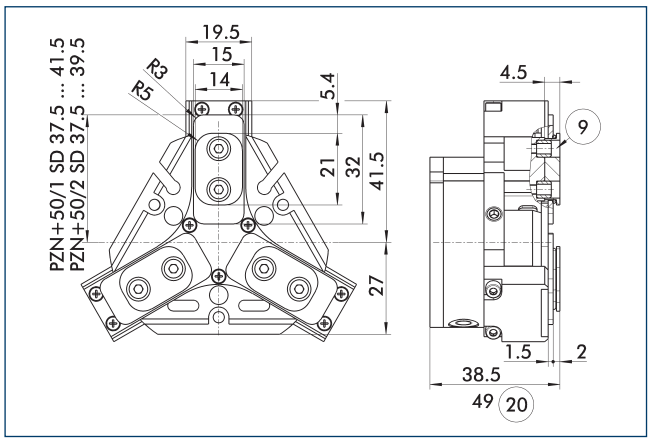

(9) Schemat montażowy połączenia śrubowego, zob. wersja podstawowa (20) Do wersji AS/IS

Opcja pyłoszczelna zwiększa stopień ochrony przed przenikaniem substancji. Schemat zespołu jest przesunięty o wysokość szczęki pośredniej. Długość chwytaka jest mierzona od górnej krawędzi jego obudowy.

Wersja ze wzmacniaczem mocy

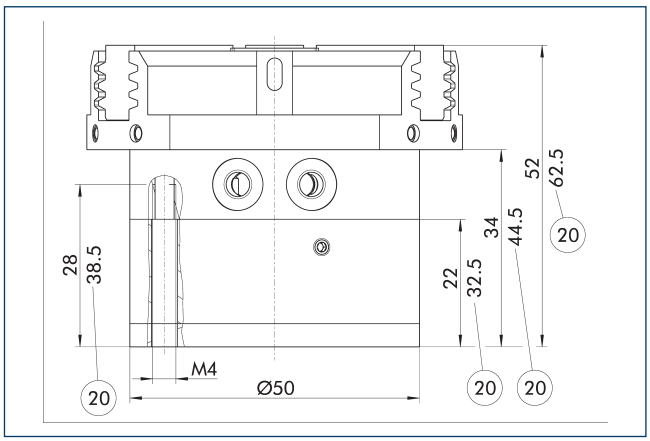

(20) Do wersji AS/IS

Cylinder KVZ zwiększa siłę chwytania podczas operacji otwierania i zamykania. Dodatkowo siłę na haku klinowym zwiększa połączony szeregowo tłok. Należy pamiętać, że chwytaki wyposażone w urządzenie podtrzymujące siłę chwytania są wyższe.

Wersja precyzyjna

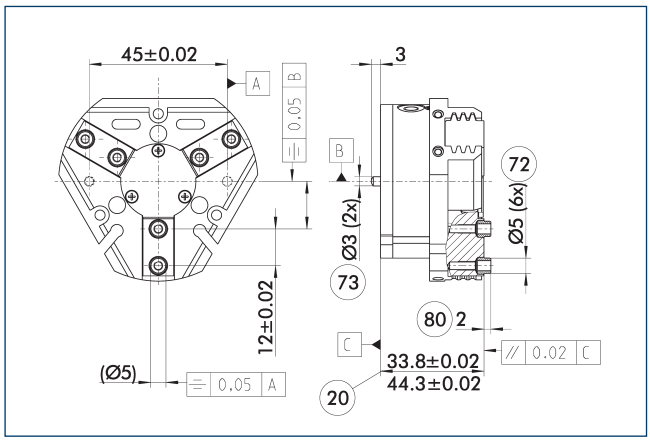

20 Do wersji AS/IS
72 Pasuje do tulei centrujących
73 Pasuje do trzpieni centrujących
80 Głębokość otworu na tuleję centrującą w części kontrującej

Wskazane tolerancje odnoszą się jedynie do wariantów wersji precyzyjnych przedstawionych w zestawieniu danych technicznych. Wszystkie pozostałe warianty wersji precyzyjnych są dostępne na żądanie.

Sprężynowy element dociskowy

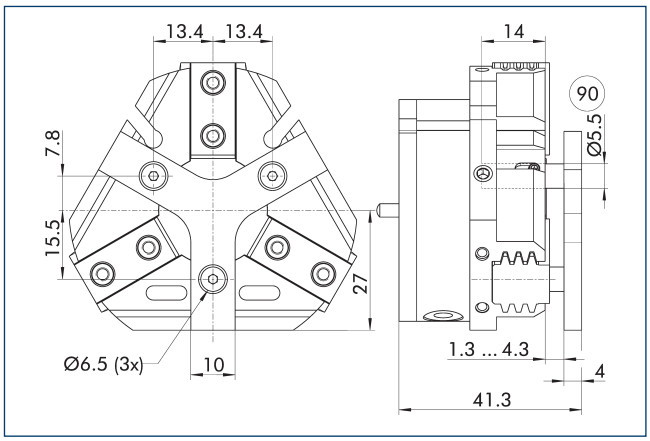

90 Trzpień prowadzący

Służy do sprężynowego pozycjonowania detalu względem ogranicznika po otwarciu chwytaka. Opracowany specjalnie dla maszyn ładujących.

Opis	Nr id.	Skok	Min. siła
		[mm]	[N]
Sprężynowy element dociskowy			
A-PZN-plus 50	0303719	3	12

ⓘ Elementu dociskowego nie można łączyć z opcją pyłoszczelną. Należy szczegółowo sprawdzić połączenie gwiaździstego elementu dociskowego i systemu szybkiej wymiany szczęk BSWS pod kątem ewentualnej kolizji. Prosimy o kontakt, jeśli potrzebny będzie indywidualnie dobrany element dociskowy.

Zawór podtrzymujący ciśnienie SDV-P

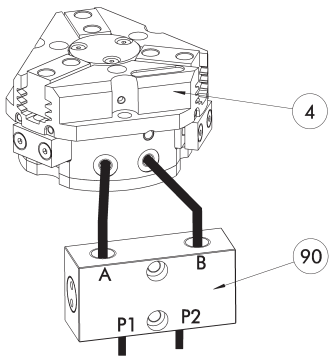

(4) Chwytaki

(90) Zawór podtrzymujący ciśnienie SDV-P

W sytuacjach zatrzymania awaryjnego zawór podtrzymywania ciśnienia SDV-P zapewnia tymczasowe utrzymanie ciśnienia w komorze tłoka chwytaka pneumatycznego oraz w modułach obrotowych i szybkiej wymiany, a także w osiach liniowych.

Opis	Nr id.	Zalecana średnica przewodu giętkiego
		[mm]
Zawór podtrzymujący ciśnienie		
SDV-P 04	0403130	6
Obsługowy zawór ciśnieniowy ze śrubą odpowietrzającą		
SDV-P 04-E	0300120	6

ⓘ Aby uzyskać określone czasy otwarcia i zamknięcia dla każdego wariantu chwytaka, należy zastosować zalecaną średnicę przewodu giętkiego. Bezpośrednie zestawienie danego wariantu chwytaka z odpowiednim SDV-P można znaleźć na stronie internetowej schunk.com.

Pokrywa ochronna HUE PZN-plus 50

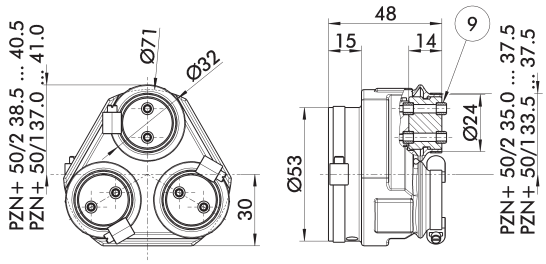

(9) Schemat montażowy połączenia śrubowego, zob. wersja podstawowa

Pokrywa ochronna HUE w pełni zabezpiecza chwytak przed wpływem czynników zewnętrznych. Pokrywa odpowiednia do zastosowań z ochroną do IP65, jeśli zapewnione jest dodatkowe uszczelnienie spodu pokrywy. Informacje szczegółowe – zob. seria HUE. Schemat połączeniowy jest przesunięty o wysokość szczęki pośredniej.

Opis	Nr id.	Stopień ochrony IP
Pokrywa ochronna		
HUE PZN-plus 50	0303479	65

Systemy szybkiej wymiany szczęki BSWS

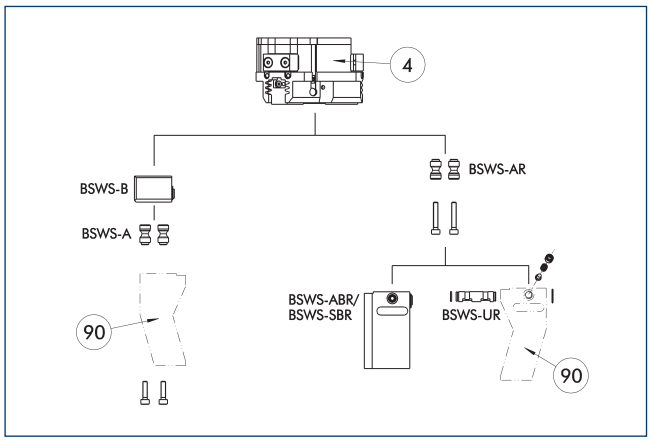

(4) Chwytaki

(90) Indywidualnie dobrane palce chwytaka

Dla każdego chwytaka dostępne są różne systemy szybkiej wymiany szczęki. Więcej informacji można znaleźć w opisie danego produktu. W wersji pyłoszczelnej nie można połączyć sworzni adaptera BSWS-AR z chwytakami. Zachęcamy do kontaktu w celu przedstawienia alternatywnych rozwiązań.

Opis	Nr id.	Zakres dostawy
Sworzeń adaptacyjny systemu szybkiej wymiany szczęk		
BSWS-A 50	0303020	2
BSWS-AR 50	0300091	2
Podstawa systemu szybkiej wymiany szczęk		
BSWS-B 50	0303021	1
Kolumna palców z systemem szybkiej wymiany szczęk		
BSWS-ABR-PGZN-plus 50	0300071	1
BSWS-SBR-PGZN-plus 50	0300081	1
Mechanizm blokowania systemu szybkiej wymiany szczęk		
BSWS-UR 50	0302990	1

ⓘ Jeśli ciśnienie robocze przekracza 6 bar, należy sprawdzić możliwość wykorzystania ponad wartościami granicznymi zastosowania. Stosować można jedynie systemy wymienione w tabeli.

Zakresy zastosowania

Seria	Rozmiar	Wariant	Stosowność
PZN-plus	50	-1 (6 bar)	■■■■
PZN-plus	50	-1-AS/1-IS (6 bar)	■■■■
PZN-plus	50	-2 (6 bar)	■■■■
PZN-plus	50	-2-AS/2-IS (6 bar)	■■□□
PZN-plus	50	-...-KVZ (6 bar)	■■□□
Legenda			
■■■■	Można łączyć bez ograniczeń		
■■□□	Stosowanie z ograniczeniami (patrz wartości graniczne załadunku)		
□□□□	nie można łączyć		

Wartości graniczne obciążenia do określenia wartości granicznych zastosowania można znaleźć w rozdziale katalogu odpowiadającym konkretnym akcesoriom.

System szybkiej wymiany szczęk BSWS-M

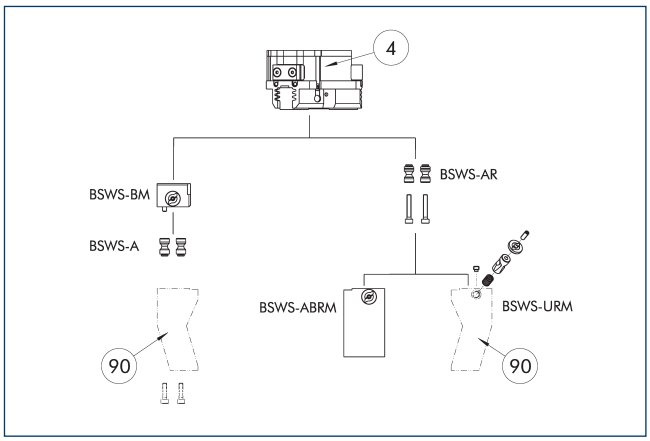

(4) Chwytaki

(90) Indywidualnie dobrane palce chwytaka

Dla każdego chwytaka dostępne są różne systemy szybkiej wymiany szczęki. Więcej informacji można znaleźć w opisie danego produktu. W wersji pyłoszczelnej nie można połączyć sworzni adaptera BSWS-AR z chwytakami. Zachęcamy do kontaktu w celu przedstawienia alternatywnych rozwiązań.

Opis	Nr id.	Zakres dostawy
Sworzeń adaptacyjny systemu szybkiej wymiany szczęk		
BSWS-A 50	0303020	2
BSWS-AR 50	0300091	2
Podstawa systemu szybkiej wymiany szczęk		
BSWS-BM 50	1313899	1
Kolumna palców z systemem szybkiej wymiany szczęk		
BSWS-ABRM-PGZN-plus 50	1420850	1
Mechanizm blokowania systemu szybkiej wymiany szczęk		
BSWS-URM 50	1380614	1

ⓘ Jeśli ciśnienie robocze przekracza 6 bar, należy sprawdzić możliwość wykorzystania ponad wartościami granicznymi zastosowania. Stosować można jedynie systemy wymienione w tabeli.

Zakresy zastosowania

Seria	Rozmiar	Wariant	Stosowność
PZN-plus	50	-1 (6 bar)	■■■■
PZN-plus	50	-1-AS/1-IS (6 bar)	■■■■
PZN-plus	50	-2 (6 bar)	■■■■
PZN-plus	50	-2-AS/2-IS (6 bar)	■■□□
PZN-plus	50	-...-KVZ (6 bar)	■■□□
Legenda			
■■■■	Można łączyć bez ograniczeń		
■■□□	Stosowanie z ograniczeniami (patrz wartości graniczne załadunku)		
□□□□	nie można łączyć		

Wartości graniczne obciążenia do określenia wartości granicznych zastosowania można znaleźć w rozdziale katalogu odpowiadającym konkretnym akcesoriom.

PZN-plus 50

Chwytak uniwersalny

System szybkiej wymiany szczęk BSWS-R

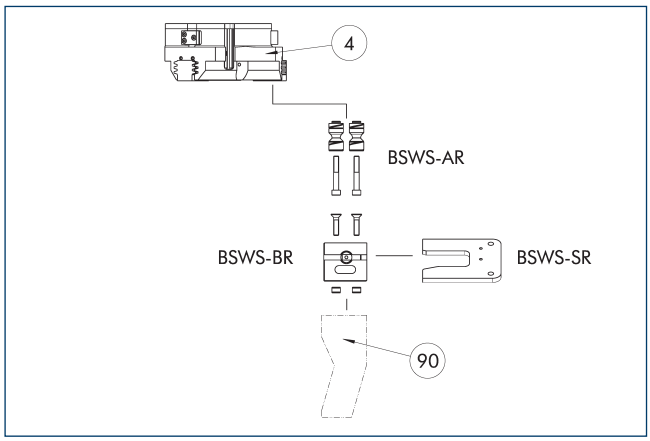

(4) Chwytaki

(90) Indywidualnie dobrane palce chwytaka

Jeśli ciśnienie robocze przekracza 6 bar, należy sprawdzić możliwość wykorzystania ponad wartościami granicznymi zastosowania. Stosować można jedynie systemy wymienione w tabeli.

Opis	Nr id.	Zakres dostawy
Sworzeń adaptacyjny systemu szybkiej wymiany szczęk		
BSWS-AR 50	0300091	2
Podstawa systemu szybkiej wymiany szczęk		
BSWS-BR 50	1555889	1
System magazynowy		
BSWS-SR 50	1555948	1
Zestaw montażowy dla przełącznika zbliżeniowego		
AS-IN40-BSWS-SR 50/64	1561455	1
Indukcyjny czujnik zbliżeniowy		
IN 40-S-M12	0301574	
IN 40-S-M8	0301474	
INK 40-S	0301555	
Indukcyjny czujnik zbliżeniowy z bocznym wyjściem kablowym		
IN 40-S-M12-SA	0301577	
INK 40-S-SA	0301565	

ⓘ Stosować można jedynie systemy wymienione w tabeli.

Zakresy zastosowania

Seria	Rozmiar	Wariant	Stosowność
PZN-plus	50	-1 (6 bar)	■■■■
PZN-plus	50	-1-AS/1-IS (6 bar)	■■■■
PZN-plus	50	-2 (6 bar)	■■■■
PZN-plus	50	-2-AS/2-IS (6 bar)	■■□□
PZN-plus	50	-...-KVZ (6 bar)	■■□□
Legenda			
■■■■	Można łączyć bez ograniczeń		
■■□□	Stosowanie z ograniczeniami (patrz wartości graniczne załadunku)		
□□□□	nie można łączyć		

Wartości graniczne obciążenia do określenia wartości granicznych zastosowania można znaleźć w rozdziale katalogu odpowiadającym konkretnym akcesoriom.

Szczęki pośrednie ZBA-L-plus 50

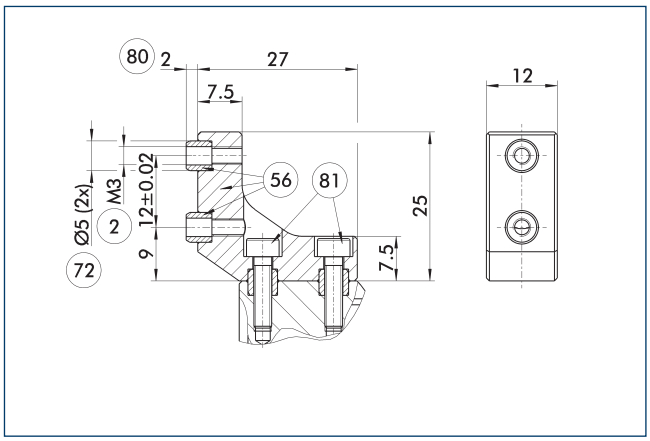

(2) Złącze palca

(56) Wchodzi w zakres dostawy

(72) Pasuje do tulei centrujących

(80) Głębokość otworu na tuleję centrującą w części kontrującej

(81) Nie wchodzi w zakres dostawy

Opcjonalne szczęki pośrednie ZBA-L-plus umożliwiają obrót schematu połączenia śrubowego o 90°. Dzięki temu łatwiej jest zaprojektować i wyprodukować szczęki górne (zwłaszcza do wersji długich), gdyż niepotrzebne są głębokie otwory przelotowe.

Opis	Nr id.	Materiał	Interfejs palca	Zakres dostawy
Szczęki pośrednie				
ZBA-L-plus 50	0311712	Aluminium	PGN-plus 50	1

Uniwersalna szczęka pośrednia UZB 50

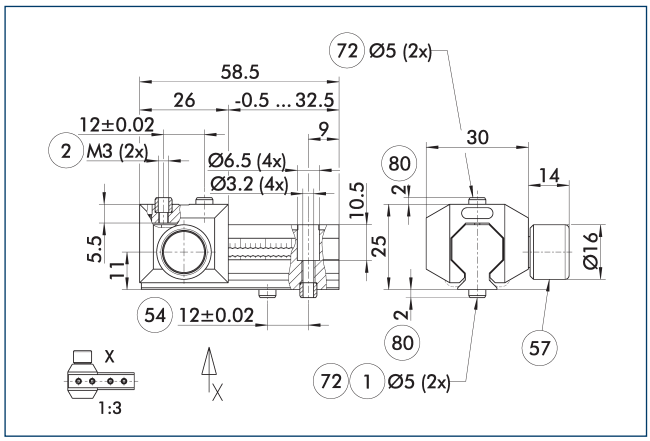

(1) Złącze chwytaka
(2) Złącze palca
(54) Opcjonalne złącze lewo- lub prawostronne
(57) Blokowanie
(72) Pasuje do tulei centrujących
(80) Głębokość otworu na tuleję centrującą w części kontrującej

Rysunek przestawia uniwersalną szczękę pośrednią UZB.

Opis	Nr id.	Rozmiar siatki
		[mm]
Uniwersalna szczęka pośrednia		
UZB 50	0300041	1.5
Kolumna palców		
ABR-PGZN-plus 50	0300009	
SBR-PGZN-plus 50	0300019	

ⓘ Jeśli ciśnienie robocze przekracza 6 bar, należy sprawdzić możliwość wykorzystania ponad wartościami granicznymi zastosowania.

Zakresy zastosowania

Seria	Rozmiar	Wariant	Stosowność
PZN-plus	50	-1 (6 bar)	■■■■
PZN-plus	50	-1-AS/1-IS (6 bar)	■■□□
PZN-plus	50	-2 (6 bar)	□□□□
PZN-plus	50	-2-AS/2-IS (6 bar)	□□□□
PZN-plus	50	-...-KVZ (6 bar)	□□□□
Legenda			
■■■■	Można łączyć bez ograniczeń		
■■□□	Stosowanie z ograniczeniami (patrz wartości graniczne załadunku)		
□□□□	nie można łączyć		

Wartości graniczne obciążenia do określenia wartości granicznych zastosowania można znaleźć w rozdziale katalogu odpowiadającym konkretnym akcesoriom.

Kolumny palców ABR/SBR-PGZN-plus 50

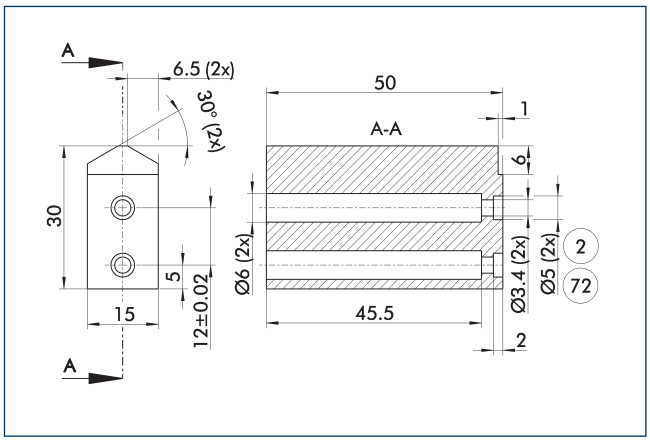

(2) Złącze palca
(72) Pasuje do tulei centrujących

Rysunek przedstawia kolumnę palca do obróbki przez klienta.

Opis	Nr id.	Materiał	Zakres dostawy
Kolumna palców			
ABR-PGZN-plus 50	0300009	Aluminium (3.4365)	1
SBR-PGZN-plus 50	0300019	Stal (1.7131)	1

Moduł kompensacji tolerancji CU

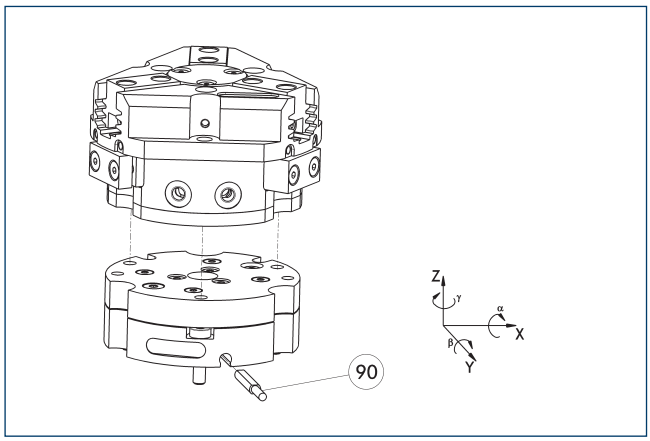

(90) monitorowanie blokady

Możliwość bezpośredniego montażu chwytaków bez stosowania płytki adaptera. Moduł kompensacji tolerancji oraz chwytak mają identyczny schemat połączeń śrubowych. Z tego względu moduły kompensacji tolerancji można montować na późniejszym etapie. Należy uwzględnić dodatkową wysokość modułu kompensacji tolerancji. Szczegółowe informacje można znaleźć w katalogu akcesoriów do robotów.

Opis	Nr id.	Blokowanie	Odchylenie
Moduł kompensacyjny			
TCU-Z-050-3-OV	0324749	nie	±1°/±1°/±1,5°

Moduł kompensacyjny AGE-F

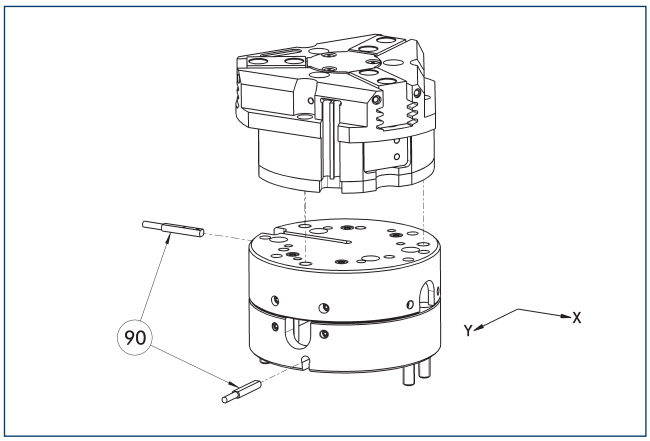

(90) Monitorowanie

Możliwość bezpośredniego montażu chwytaków bez stosowania płytki adaptera. Szczegółowe informacje można znaleźć w katalogu Akcesoria do chwytaków lub robotów.

Opis	Nr id.	Kompensacja XY	Siła powrotna	Często w połączeniu
		[mm]	[N]	
Moduł kompensacyjny				
AGE-F-XY-040-1	0324920	± 2	3	
AGE-F-XY-040-2	0324921	± 2	4	
AGE-F-XY-040-3	0324922	± 2	4.5	●

Automatyzacja montażu modularnego

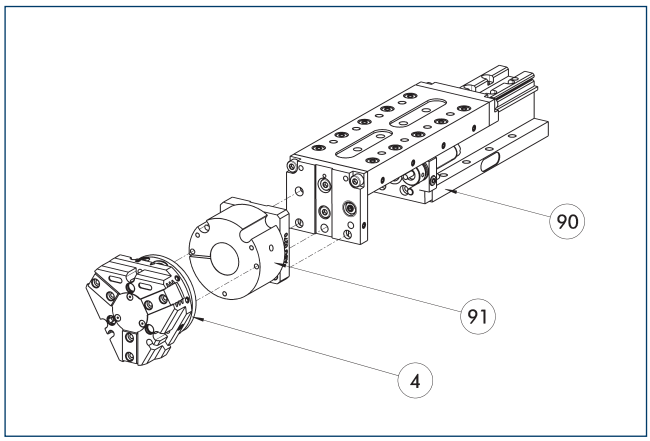

(4) Chwytaki

(90) Oś liniowa CLM/KLM/LM/ELP/ ELM/ELS/HLM

(91) Płyta adaptera AS

Chwytaki i osie liniowe można standardowo łączyć z modułowym systemem automatyzacji montażu. Więcej informacji zamieszczonych jest w naszym głównym katalogu „Automatyzacja montażu modularnego".

Elektroniczny przełącznik magnetyczny MMS

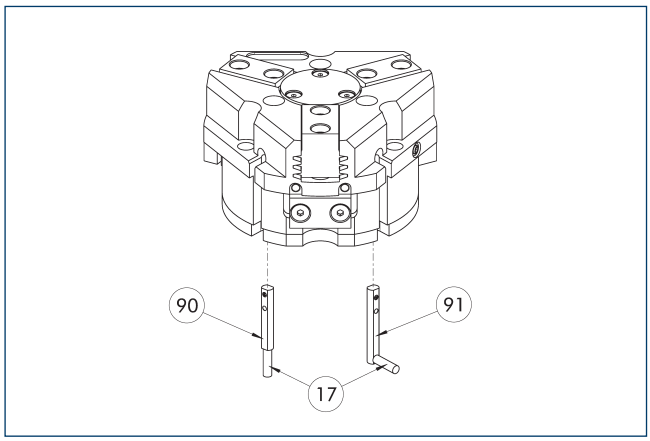

(17) Wyjście przewodu
(91) Czujnik MMS 22...-SA
(90) Czujnik MMS 22..

Monitorowanie położenia krańcowego do zamocowania w szczelinie w kształcie litery C.

Opis	Nr id.	Często w połączeniu
Elektroniczny przełącznik magnetyczny		
MMS 22-S-M8-PNP	0301032	●
MMSK 22-S-PNP	0301034	
Elektroniczne przełączniki magnetyczne z bocznym wyjściem kablowym		
MMS 22-S-M8-PNP-SA	0301042	●
MMSK 22-S-PNP-SA	0301044	
Kable przyłączeniowe		
KA BG08-L 3P-0300-PNP	0301622	●
KA BG08-L 3P-0500-PNP	0301623	
KA BW08-L 3P-0300-PNP	0301594	
KA BW08-L 3P-0500-PNP	0301502	
Zacisk do złącza/gniazda		
CLI-M8	0301463	
Przedłużka kabla		
KV BW08-SG08 3P-0030-PNP	0301495	
KV BW08-SG08 3P-0100-PNP	0301496	
KV BW08-SG08 3P-0200-PNP	0301497	●
Rozdzielacz czujnika		
V2-M8	0301775	●
V4-M8	0301746	
V8-M8	0301751	

ⓘ Do monitorowania obu położeń potrzebne są dwa czujniki na moduł. Opcjonalnie dostępne są kable przedłużające i rozdzielacze czujnikowe. Dodatkowe warianty czujników oraz dalsze informacje i dane techniczne można znaleźć w rozdziale katalogu poświęconym systemowi czujników.

Programowalny przełącznik magnetyczny MMS 22-PI1

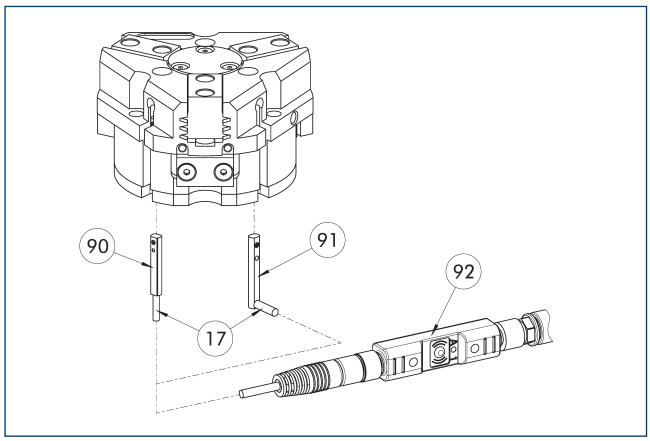

(17) Wyjście przewodu
(90) Czujnik MMS 22 PI1-...
(91) Czujnik MMS 22...-SA
(92) Narzędzia do programowania złączy ST

Monitorowanie jednej zaprogramowanej pozycji na jeden czujnik; układ elektroniczny zintegrowany w czujniku. Możliwość zaprogramowania za pomocą magnetycznego narzędzia programującego MT (wchodzi w zakres dostawy, ID 0301030) lub wtykowego narzędzia programującego ST (opcjonalne). Monitorowanie położenia krańcowego do zamocowania w szczelinie w kształcie litery C. Jeśli w tabeli wymieniono wtykowe narzędzia programujące ST, wówczas programowanie jest możliwe jedynie za pomocą narzędzi ST.

Opis	Nr id.	Często w połączeniu
Programowalny przełącznik magnetyczny		
MMS 22-PI1-S-M8-PNP	0301160	●
MMSK 22-PI1-S-PNP	0301162	
Programowalny przełącznik magnetyczny z bocznym wyjściem kablowym		
MMS 22-PI1-S-M8-PNP-SA	0301166	●
MMSK 22-PI1-S-PNP-SA	0301168	
Programowalny przełącznik magnetyczny z obudową ze stali nierdzewnej		
MMS 22-PI1-S-M8-PNP-HD	0301110	●
MMSK 22-PI1-S-PNP-HD	0301112	
Narzędzie do programowa		
ST-MMS 22-PI1-PNP	0301025	

ⓘ Do monitorowania obu położeń potrzebne są dwa czujniki na moduł. Opcjonalnie dostępne są kable przedłużające i rozdzielacze czujnikowe. Dodatkowe warianty czujników oraz dalsze informacje i dane techniczne można znaleźć w rozdziale katalogu poświęconym systemowi czujników.

Programowalny przełącznik magnetyczny MMS 22-PI2

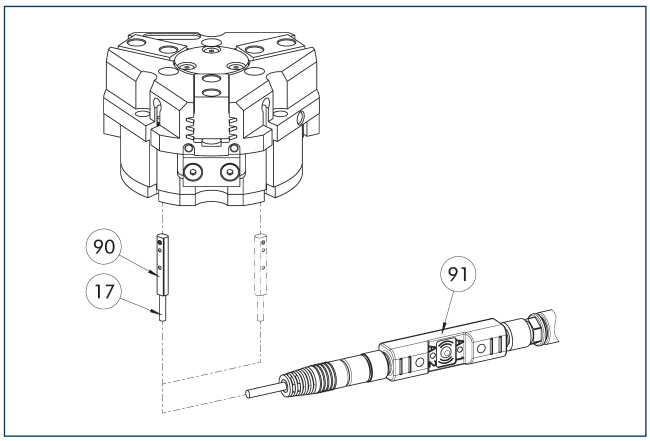

(17) Wyjście przewodu
(90) Czujnik MMS 22...-PI2-...
(91) Narzędzia do programowania złączy ST

Monitorowanie dwóch zaprogramowanych pozycji na jeden czujnik; układ elektroniczny zintegrowany w czujniku. Możliwość zaprogramowania za pomocą magnetycznego narzędzia programującego MT (wchodzi w zakres dostawy, ID 0301030) lub wtykowego narzędzia programującego ST (opcjonalne). Monitorowanie położenia krańcowego do zamocowania w szczelinie w kształcie litery C. Jeśli w tabeli wymieniono wtykowe narzędzia programujące ST, wówczas programowanie jest możliwe jedynie za pomocą narzędzi ST.

Opis	Nr id.	Często w połączeniu
Programowalny przełącznik magnetyczny		
MMS 22-PI2-S-M8-PNP	0301180	●
MMSK 22-PI2-S-PNP	0301182	
Programowalny przełącznik magnetyczny z bocznym wyjściem kablowym		
MMS 22-PI2-S-M8-PNP-SA	0301186	●
MMSK 22-PI2-S-PNP-SA	0301188	
Programowalny przełącznik magnetyczny z obudową ze stali nierdzewnej		
MMS 22-PI2-S-M8-PNP-HD	0301130	●
MMSK 22-PI2-S-PNP-HD	0301132	
Narzędzie do programowa		
ST-MMS 22-PI2-PNP	0301026	

ⓘ Do monitorowania obu położeń potrzebny jest jeden czujnik na moduł. Opcjonalnie dostępne są kable przedłużające i rozdzielacze czujnikowe. Dodatkowe warianty czujników oraz dalsze informacje i dane techniczne można znaleźć w rozdziale katalogu poświęconym systemowi czujników.

Programowalny przełącznik magnetyczny MMS-P

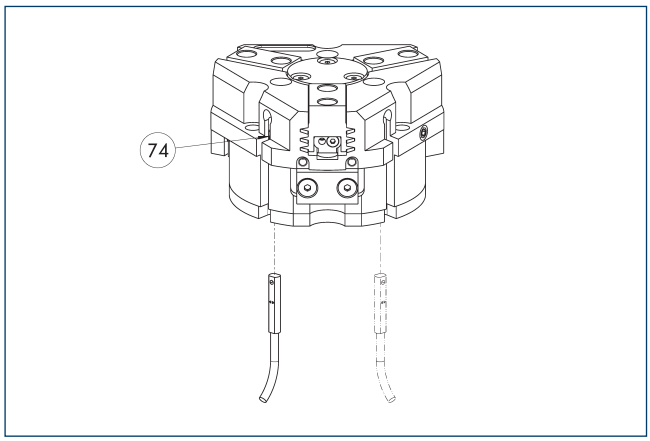

74 Ogranicznik czujnika

Monitorowanie położenia za pomocą dwóch programowalnych pozycji na każdy czujnik. Monitorowanie położenia krańcowego do zamocowania w szczelinie C.

Opis	Nr id.	Często w połączeniu
Programowalny przełącznik magnetyczny		
MMSK-P 22-S-PNP	0301371	
MMS-P 22-S-M8-PNP	0301370	●
Kable przyłączeniowe		
KA GLN0804-LK-00500-A	0307767	●
KA GLN0804-LK-01000-A	0307768	
KA WLN0804-LK-00500-A	0307765	
KA WLN0804-LK-01000-A	0307766	
Zacisk do złącza/gniazda		
CLI-M8	0301463	
Rozdzielacz czujnika		
V2-M8-4P-2XM8-3P	0301380	

ⓘ Do monitorowania obu położeń potrzebny jest jeden czujnik na moduł. Opcjonalnie dostępne są kable przedłużające i rozdzielacze czujnikowe. Dodatkowe warianty czujników oraz dalsze informacje i dane techniczne można znaleźć w rozdziale katalogu poświęconym systemowi czujników.

PZN-plus 64

Chwytak uniwersalny

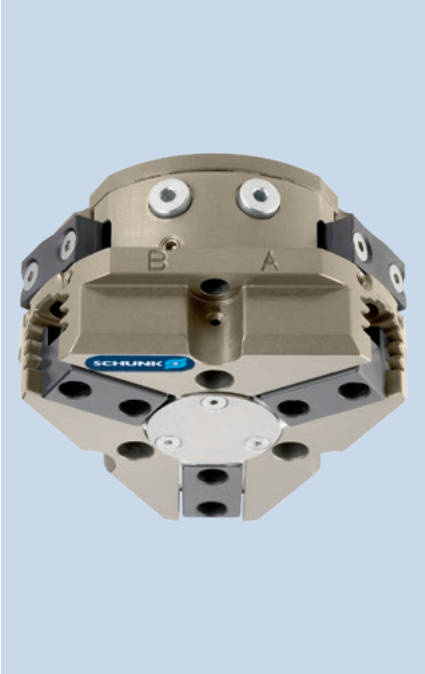

Siła chwytania, chwyt śr. zewn.

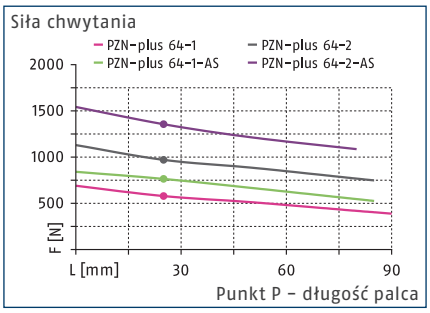

Siła chwytania, chwyt śr. wewn.

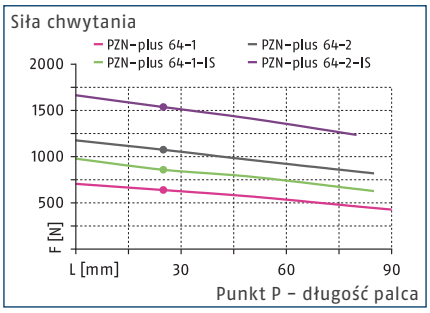

Wymiary i maksymalne obciążenia

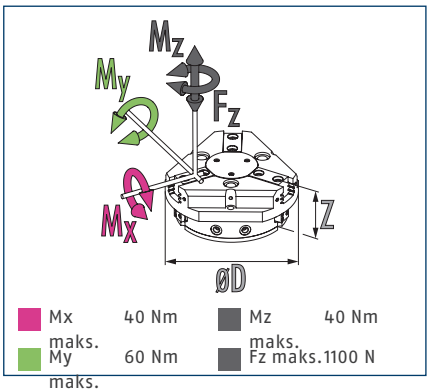

ⓘ Podane wartości momentów oraz sił są wartościami statycznymi, które dotyczą każdej szczęki bazowej i mogą występować równocześnie. Oprócz momentu generowanego przez samą siłę chwytania możliwe jest występowanie obciążeń.

Dane techniczne

Opis		PZN-plus 64-1	PZN-plus 64-2	PZN-plus 64-1-AS	PZN-plus 64-2-AS	PZN-plus 64-1-IS	PZN-plus 64-2-IS
Nr id.		0303310	0303410	0303510	0303610	0303540	0303640
Skok na szczękę	[mm]	6	3	6	3	6	3
Siła zamykania/otwierania	[N]	580/640	970/1075	765/-	1285/-	-/860	-/1535
Min. siła sprężyny	[N]			185	315	220	460
Masa	[kg]	0.43	0.43	0.54	0.54	0.54	0.54
Zalecana masa detalu	[kg]	2.9	4.85	2.9	4.85	2.9	4.85
Objętość cylindra na podwójny skok	[cm³]	25	25	48	48	48	48
Min./znam./maks. ciśnienie robocze	[bar]	2/6/8	2/6/8	4/6/6.5	4/6/6.5	4/6/6.5	4/6/6.5
Min. / maks. ciśnienie powietrza oczyszczającego	[bar]	0.5/1	0.5/1	0.5/1	0.5/1	0.5/1	0.5/1
czas zamykania/otwierania	[s]	0.03/0.03	0.03/0.03	0.02/0.04	0.02/0.04	0.04/0.02	0.04/0.02
Czas zamykania/otwierania za pomocą sprężyny	[s]			0.08	0.08	0.08	0.08
Maks. dopuszczalna długość palca	[mm]	90	85	85	80	85	80
Maks. dopuszczalna masa na palec	[kg]	0.35	0.35	0.35	0.35	0.35	0.35
Stopień ochrony IP		40	40	40	40	40	40
Min./maks. temperatura otoczenia	[°C]	5/90	5/90	5/90	5/90	5/90	5/90
Powtarzalność	[mm]	0.01	0.01	0.01	0.01	0.01	0.01
Wymiary Ø D x Z	[mm]	76 x 43.3	76 x 43.3	76 x 56.8	76 x 56.8	76 x 56.8	76 x 56.8
Warianty i ich charakterystyka							
Wersja pyłoszczelna		37303310	37303410	37303510	37303610	37303540	37303640
Stopień ochrony IP		64	64	64	64	64	64
Masa	[kg]	0.6	0.6	0.71	0.71	0.71	0.71
Wersja z zabezpieczeniem antykorozyjnym		38303310	38303410	38303510	38303610	38303540	38303640
Wersja do wysokich temperatur		39303310	39303410	39303510	39303610	39303540	39303640
Min./maks. temperatura otoczenia	[°C]	5/130	5/130	5/130	5/130	5/130	5/130
Wersja ze wzmacniaczem mocy		0372201	0372211	0372221		0372241	
Siła zamykania/otwierania	[N]	933/1083	1585/1833	1153/-		-/1250	
Masa	[kg]	0.7	0.7	0.8		0.8	
Maksymalne ciśnienie	[bar]	6	6	6		6	
Maks. dopuszczalna długość palca	[mm]	80	64	64		64	
Wersja precyzyjna		0303340	0303440	0303490	0303590		

ⓘ Aby uzyskać pełną siłę chwytania (określonej w tabeli z danymi technicznymi), potrzebne może być wykonanie około 100 cykli chwytania.

Główny widok

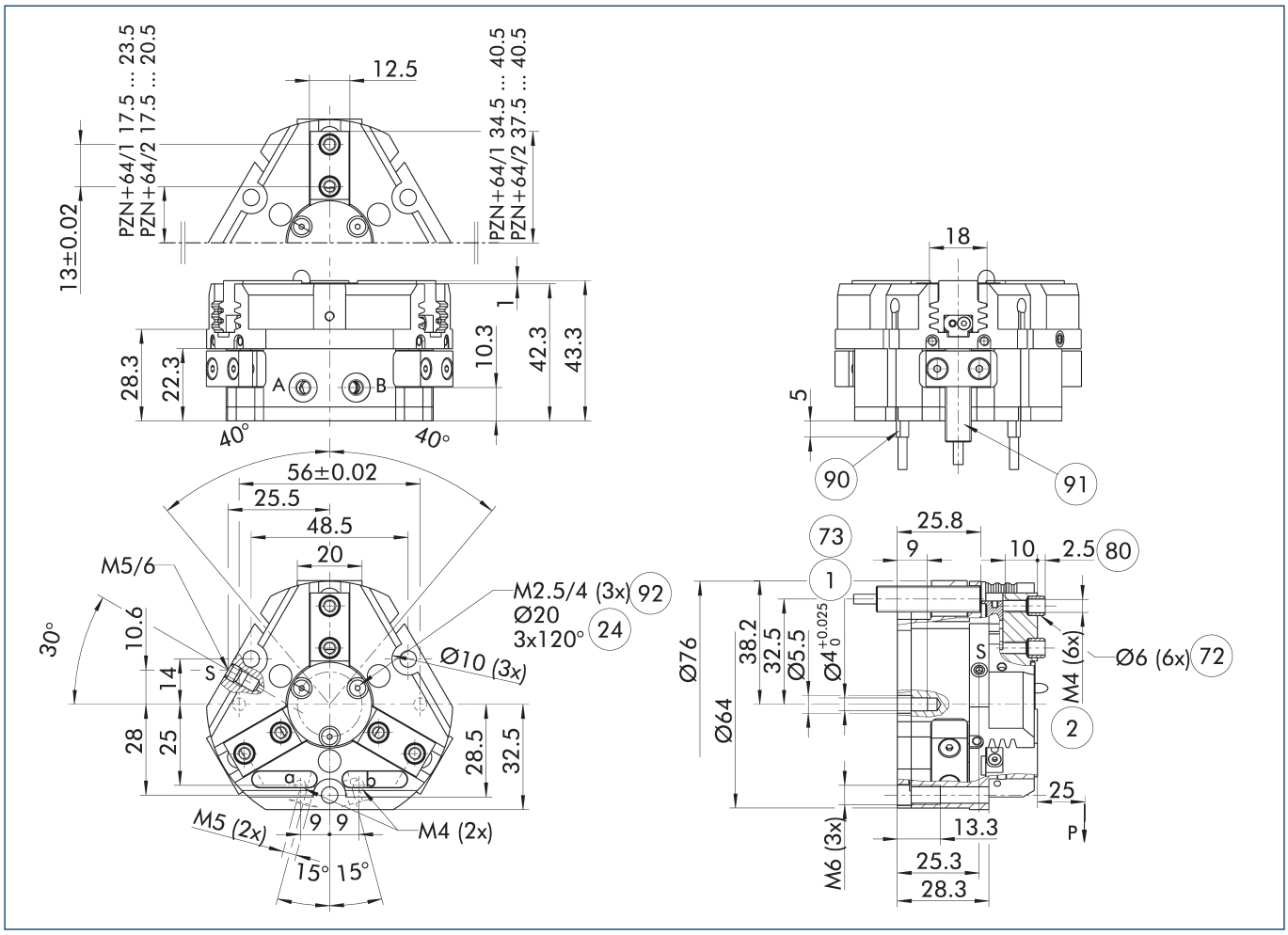

Rysunek pokazuje chwytak w wersji podstawowej z zamkniętymi szczękami, bez uwzględnienia wymiarów dla opcji opisanych poniżej.

ⓘ Zamiast sprężynowego, mechanicznego układu utrzymywania siły chwytu lub oprócz niego można stosować zawór podtrzymywania ciśnienia SDV-P do chwytu na średnicy wewnętrznej lub zewnętrznej (zob. rozdział „Akcesoria" w katalogu).

A, a Złącze główne / bezpośrednie, otwarcie chwytaka

B, b Złącze główne / bezpośrednie, zamknięcie chwytaka

S Przyłącze powietrza do przedmuchu

(1) Złącze chwytaka

(2) Złącze palca

(24) Kołnierz złącza

(72) Pasuje do tulei centrujących

(73) Pasuje do trzpieni centrujących

(80) Głębokość otworu na tuleję centrującą w części kontrującej

(90) Czujnik MMS 22..

(91) Czujnik IN ...

(92) Gwint poniżej pokrywy do mocowania przyrządów zewnętrznych

Bezpośrednie przyłącze bez przewodów giętkich M4

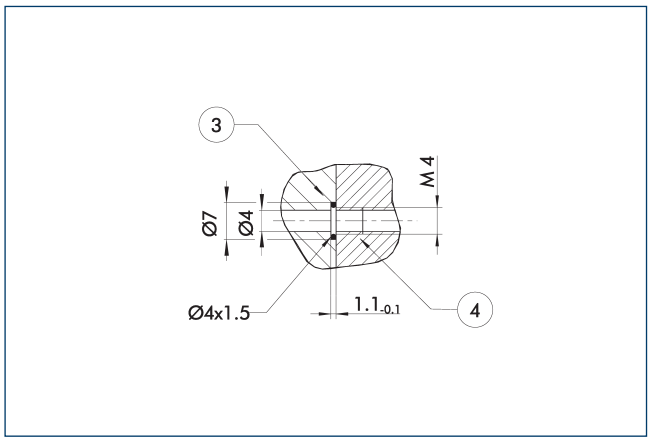

(3) Adapter

(4) Chwytaki

Bezpośrednie przyłącze służy do dostarczania sprężonego powietrza bez użycia przewodów giętkich. Zamiast nich medium pod ciśnieniem tłoczone jest przez otwory wywiercone w płycie montażowej.

Wersja z utrzymywaniem siły chwytania AS/IS

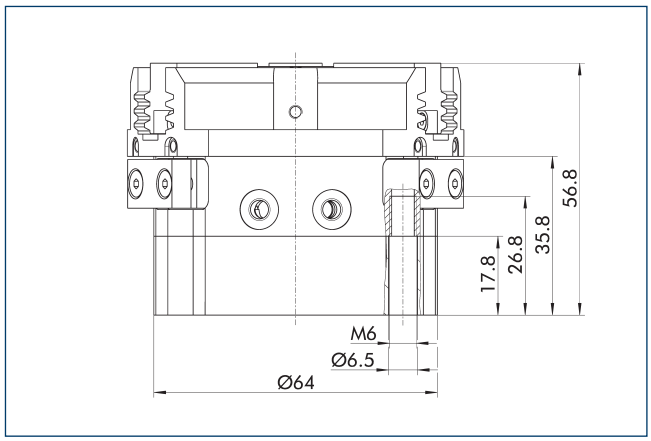

Mechaniczne urządzenie utrzymujące siłę chwytania zapewnia zastosowanie minimalnej siły zacisku nawet w przypadku spadku ciśnienia. W wersji AS/S działa jako siła zamykająca, a w wersji IS – jako siła otwierająca. Ponadto urządzenia podtrzymującego siłę chwytu można użyć w celu zwiększenia siły chwytu lub w celu wykonania pojedynczego chwytu.

Wersja pyłoszczelna

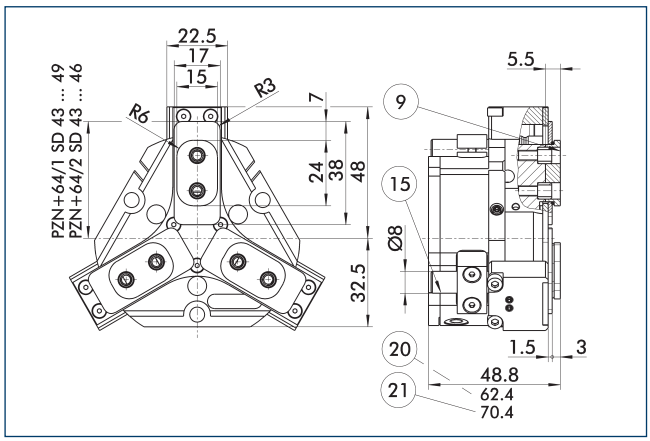

(9) Schemat montażowy połączenia śrubowego, zob. wersja podstawowa

(15) Sworzeń uszczelniający

(20) Do wersji AS/IS

(21) Dotyczy wersji KVZ

Opcja pyłoszczelna zwiększa stopień ochrony przed przenikaniem substancji. Schemat zespołu jest przesunięty o wysokość szczęki pośredniej. Długość chwytaka jest mierzona od górnej krawędzi jego obudowy.

Wersja ze wzmacniaczem mocy

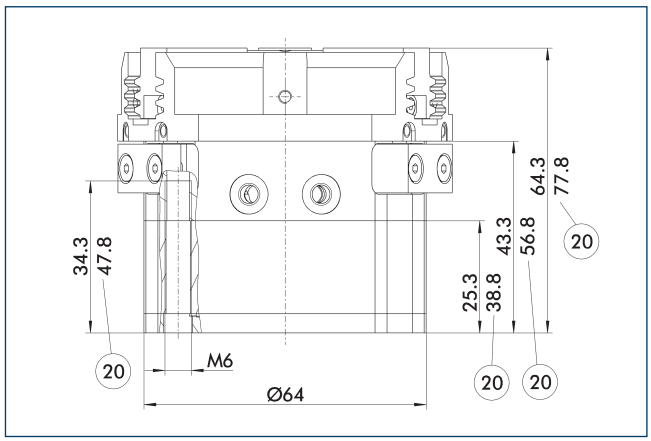

(20) Do wersji AS/IS

Cylinder KVZ zwiększa siłę chwytania podczas operacji otwierania i zamykania. Dodatkowo siłę na haku klinowym zwiększa połączony szeregowo tłok. Należy pamiętać, że chwytaki wyposażone w urządzenie podtrzymujące siłę chwytania są wyższe.

Wersja precyzyjna

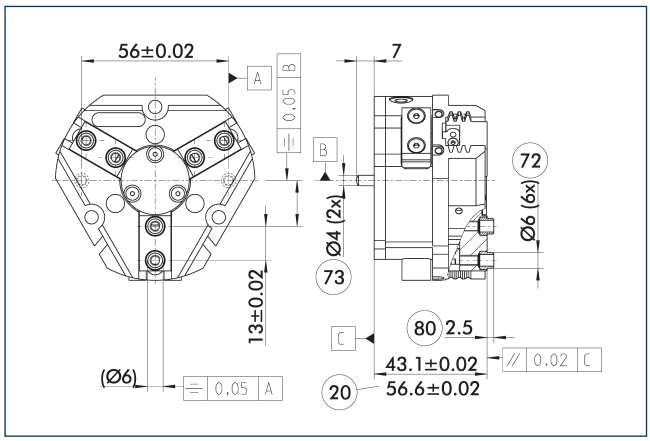

20 Do wersji AS/IS

72 Pasuje do tulei centrujących

73 Pasuje do trzpieni centrujących

80 Głębokość otworu na tuleję centrującą w części kontrującej

Wskazane tolerancje odnoszą się jedynie do wariantów wersji precyzyjnych przedstawionych w zestawieniu danych technicznych. Wszystkie pozostałe warianty wersji precyzyjnych są dostępne na żądanie.

Sprężynowy element dociskowy

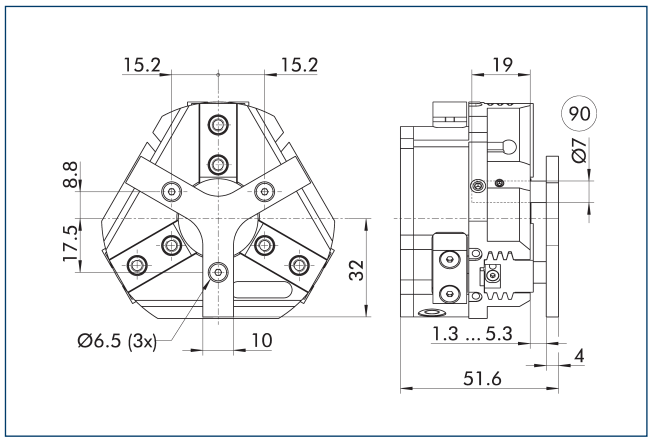

90 Trzpień prowadzący

Służy do sprężynowego pozycjonowania detalu względem ogranicznika po otwarciu chwytaka. Opracowany specjalnie dla maszyn ładujących.

Opis	Nr id.	Skok	Min. siła
		[mm]	[N]
Sprężynowy element dociskowy			
A-PZN-plus/DPZ-plus 64	0303720	4	11

ⓘ Elementu dociskowego nie można łączyć z opcją pyłoszczelną. Należy szczegółowo sprawdzić połączenie gwiaździstego elementu dociskowego i systemu szybkiej wymiany szczęk BSWS pod kątem ewentualnej kolizji. Prosimy o kontakt, jeśli potrzebny będzie indywidualnie dobrany element dociskowy.

Zawór podtrzymujący ciśnienie SDV-P

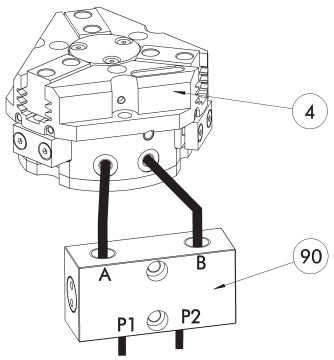

(4) Chwytaki

(90) Zawór podtrzymujący ciśnienie SDV-P

W sytuacjach zatrzymania awaryjnego zawór podtrzymywania ciśnienia SDV-P zapewnia tymczasowe utrzymanie ciśnienia w komorze tłoka chwytaka pneumatycznego oraz w modułach obrotowych i szybkiej wymiany, a także w osiach liniowych.

Opis	Nr id.	Zalecana średnica przewodu giętkiego
		[mm]
Zawór podtrzymujący ciśnienie		
SDV-P 04	0403130	6
SDV-P 07	0403131	8
Obsługowy zawór ciśnieniowy ze śrubą odpowietrzającą		
SDV-P 04-E	0300120	6
SDV-P 07-E	0300121	8
SDV-P 10-E	0300109	10

ⓘ Aby uzyskać określone czasy otwarcia i zamknięcia dla każdego wariantu chwytaka, należy zastosować zalecaną średnicę przewodu giętkiego. Bezpośrednie zestawienie danego wariantu chwytaka z odpowiednim SDV-P można znaleźć na stronie internetowej schunk.com.

Pneumatyczna jednostka pozycjonująca PPD

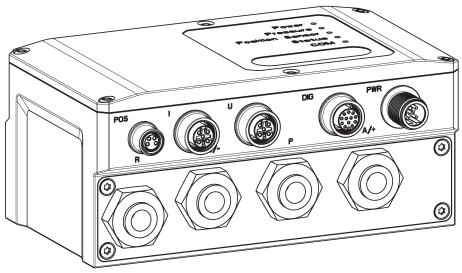

PPD zapewnia elastyczność we wszystkich zastosowaniach chwytaków pneumatycznych dzięki swobodnemu pozycjonowaniu oraz regulacji siły chwytania i prędkości.

Opis	Nr id.	
Pneumatyczna jednostka pozycjonująca		
PPD 20-IOL	1540700	
Adapter		
A GGN0804-1204-A	1540691	
Kabel połączeniowy ze złączem IO-Link		
KA GGN1205-1212-IOL-00100-A	1540697	
Kabel przyłączeniowy zasilający - kompatybilny z prowadnicą kabli		
KA GLN12B05-LK-01000-A	1540660	
Przedłużka kabla		
KV GGN0804-IO-00150-A	1540662	
KV GGN0804-IO-00300-A	1540663	
Zestaw montażowy		
Zestaw montażowy PPD	1540705	

ⓘ Oprócz PPD potrzebny jest czujnik położenia (czujnik SCHUNK IO-Link lub czujnik analogowy (4...20 mA)).

Pokrywa ochronna HUE PZN-plus 64

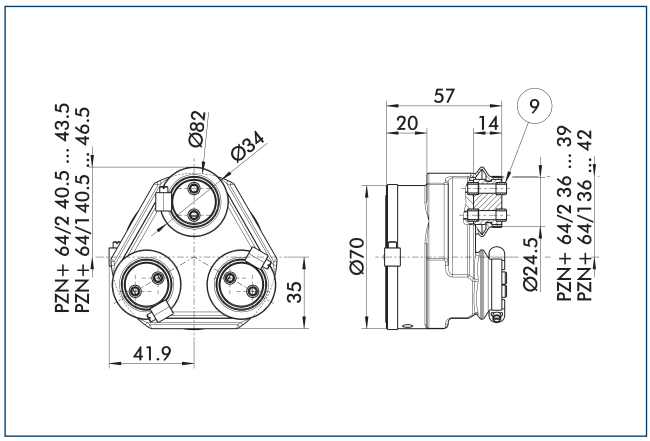

(9) Schemat montażowy połączenia śrubowego, zob. wersja podstawowa

Pokrywa ochronna HUE w pełni zabezpiecza chwytak przed wpływem czynników zewnętrznych. Pokrywa odpowiednia do zastosowań z ochroną do IP65, jeśli zapewnione jest dodatkowe uszczelnienie spodu pokrywy. Informacje szczegółowe – zob. seria HUE. Schemat połączeniowy jest przesunięty o wysokość szczęki pośredniej.

Opis	Nr id.	Stopień ochrony IP
Pokrywa ochronna		
HUE PZN-plus 64	0303480	65

ⓘ Monitorowanie indukcyjne chwytaka z założoną pokrywą HUE nie jest możliwe. SCHUNK zaleca stosowanie czujników magnetycznych zatwierdzonych do danego wariantu chwytaka.

Systemy szybkiej wymiany szczęki BSWS

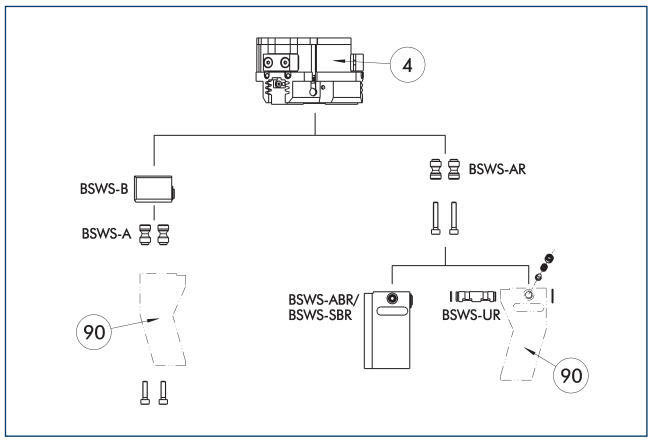

(4) Chwytaki

(90) Indywidualnie dobrane palce chwytaka

Dla każdego chwytaka dostępne są różne systemy szybkiej wymiany szczęki. Więcej informacji można znaleźć w opisie danego produktu. W wersji pyłoszczelnej nie można połączyć sworzni adaptera BSWS-AR z chwytakami. Zachęcamy do kontaktu w celu przedstawienia alternatywnych rozwiązań.

Opis	Nr id.	Zakres dostawy
Sworzeń adaptacyjny systemu szybkiej wymiany szczęk		
BSWS-A 64	0303022	2
BSWS-AR 64	0300092	2
Podstawa systemu szybkiej wymiany szczęk		
BSWS-B 64	0303023	1
Kolumna palców z systemem szybkiej wymiany szczęk		
BSWS-ABR-PGZN-plus 64	0300072	1
BSWS-SBR-PGZN-plus 64	0300082	1
Mechanizm blokowania systemu szybkiej wymiany szczęk		
BSWS-UR 64	0302991	1

ⓘ Jeśli ciśnienie robocze przekracza 6 bar, należy sprawdzić możliwość wykorzystania ponad wartościami granicznymi zastosowania. Stosować można jedynie systemy wymienione w tabeli.

Zakresy zastosowania

Seria	Rozmiar	Wariant	Stosowność
PZN-plus	64	-1 (6 bar)	■■■■
PZN-plus	64	-1-AS/1-IS (6 bar)	■■■■
PZN-plus	64	-2 (6 bar)	■■■■
PZN-plus	64	-2-AS/2-IS (6 bar)	■■□□
PZN-plus	64	-...-KVZ (6 bar)	■■□□
Legenda			
■■■■	Można łączyć bez ograniczeń		
■■□□	Stosowanie z ograniczeniami (patrz wartości graniczne załadunku)		
□□□□	nie można łączyć		

Wartości graniczne obciążenia do określenia wartości granicznych zastosowania można znaleźć w rozdziale katalogu odpowiadającym konkretnym akcesoriom.

PZN-plus 64

Chwytak uniwersalny

System szybkiej wymiany szczęk BSWS-M

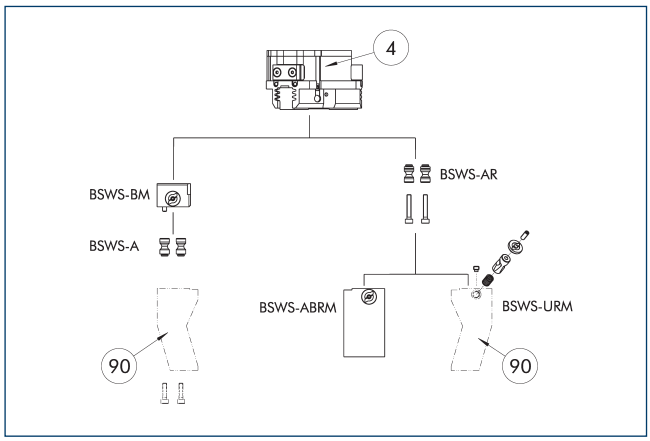

④ Chwytaki

⑨⓪ Indywidualnie dobrane palce chwytaka

Dla każdego chwytaka dostępne są różne systemy szybkiej wymiany szczęki. Więcej informacji można znaleźć w opisie danego produktu. W wersji pyłoszczelnej nie można połączyć sworzni adaptera BSWS-AR z chwytakami. Zachęcamy do kontaktu w celu przedstawienia alternatywnych rozwiązań.

Opis	Nr id.	Zakres dostawy
Sworzeń adaptacyjny systemu szybkiej wymiany szczęk		
BSWS-A 64	0303022	2
BSWS-AR 64	0300092	2
Podstawa systemu szybkiej wymiany szczęk		
BSWS-BM 64	1313900	1
Kolumna palców z systemem szybkiej wymiany szczęk		
BSWS-ABRM-PGZN-plus 64	1420851	1
Mechanizm blokowania systemu szybkiej wymiany szczęk		
BSWS-URM 64	1398401	1

ⓘ Jeśli ciśnienie robocze przekracza 6 bar, należy sprawdzić możliwość wykorzystania ponad wartościami granicznymi zastosowania. Stosować można jedynie systemy wymienione w tabeli.

Zakresy zastosowania

Seria	Rozmiar	Wariant	Stosowność
PZN-plus	64	-1 (6 bar)	■■■■
PZN-plus	64	-1-AS/1-IS (6 bar)	■■■■
PZN-plus	64	-2 (6 bar)	■■■■
PZN-plus	64	-2-AS/2-IS (6 bar)	■■□□
PZN-plus	64	-...-KVZ (6 bar)	■■□□
Legenda			
■■■■	Można łączyć bez ograniczeń		
■■□□	Stosowanie z ograniczeniami (patrz wartości graniczne załadunku)		
□□□□	nie można łączyć		

Wartości graniczne obciążenia do określenia wartości granicznych zastosowania można znaleźć w rozdziale katalogu odpowiadającym konkretnym akcesoriom.

System szybkiej wymiany szczęk BSWS-R

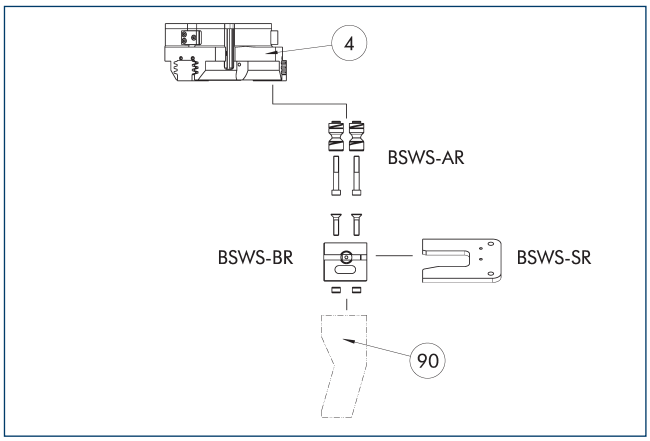

④ Chwytaki

⑨⓪ Indywidualnie dobrane palce chwytaka

Jeśli ciśnienie robocze przekracza 6 bar, należy sprawdzić możliwość wykorzystania ponad wartościami granicznymi zastosowania. Stosować można jedynie systemy wymienione w tabeli.

Opis	Nr id.	Zakres dostawy
Sworzeń adaptacyjny systemu szybkiej wymiany szczęk		
BSWS-AR 64	0300092	2
Podstawa systemu szybkiej wymiany szczęk		
BSWS-BR 64	1555914	1
System magazynowy		
BSWS-SR 64	1555950	1
Zestaw montażowy dla przełącznika zbliżeniowego		
AS-IN40-BSWS-SR 50/64	1561455	1
Indukcyjny czujnik zbliżeniowy		
IN 40-S-M12	0301574	
IN 40-S-M8	0301474	
INK 40-S	0301555	

ⓘ Stosować można jedynie systemy wymienione w tabeli.

Zakresy zastosowania

Seria	Rozmiar	Wariant	Stosowność
PZN-plus	64	-1 (6 bar)	■■■■
PZN-plus	64	-1-AS/1-IS (6 bar)	■■■■
PZN-plus	64	-2 (6 bar)	■■■■
PZN-plus	64	-2-AS/2-IS (6 bar)	■■□□
PZN-plus	64	-...-KVZ (6 bar)	■■□□
Legenda			
■■■■	Można łączyć bez ograniczeń		
■■□□	Stosowanie z ograniczeniami (patrz wartości graniczne załadunku)		
□□□□	nie można łączyć		

Wartości graniczne obciążenia do określenia wartości granicznych zastosowania można znaleźć w rozdziale katalogu odpowiadającym konkretnym akcesoriom.

Szczęki pośrednie ZBA-L-plus 64

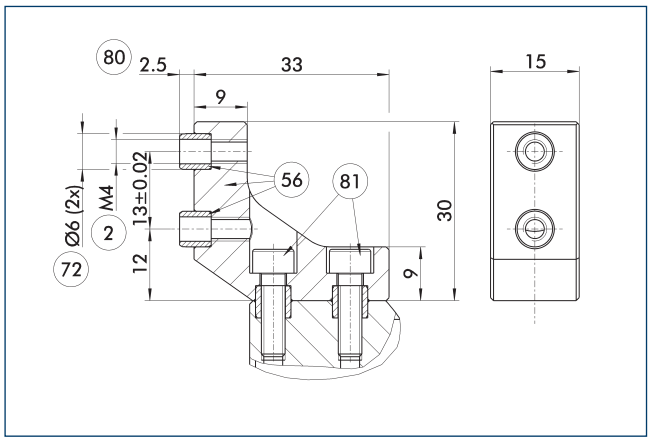

(2) Złącze palca
(56) Wchodzi w zakres dostawy
(72) Pasuje do tulei centrujących
(80) Głębokość otworu na tuleję centrującą w części kontrującej
(81) Nie wchodzi w zakres dostawy

Opcjonalne szczęki pośrednie ZBA-L-plus umożliwiają obrót schematu połączenia śrubowego o 90°. Dzięki temu łatwiej jest zaprojektować i wyprodukować szczęki górne (zwłaszcza do wersji długich), gdyż niepotrzebne są głębokie otwory przelotowe.

Opis	Nr id.	Materiał	Interfejs palca	Zakres dostawy
Szczęki pośrednie				
ZBA-L-plus 64	0311722	Aluminium	PGN-plus 64	1

Uniwersalna szczęka pośrednia UZB 64

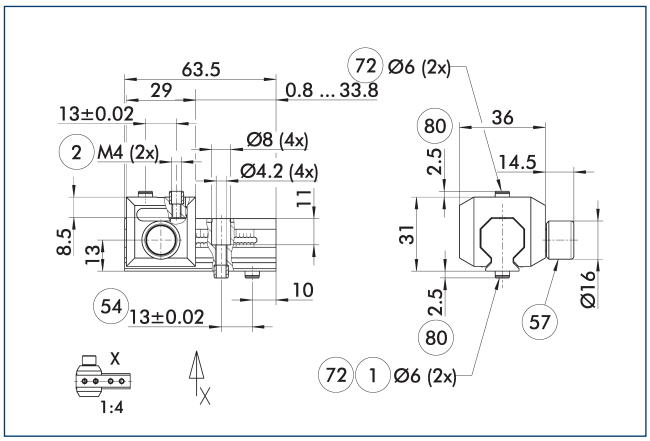

(1) Złącze chwytaka
(2) Złącze palca
(54) Opcjonalne złącze lewo- lub prawostronne
(57) Blokowanie
(72) Pasuje do tulei centrujących
(80) Głębokość otworu na tuleję centrującą w części kontrującej

Rysunek przestawia uniwersalną szczękę pośrednią UZB.

Opis	Nr id.	Rozmiar siatki
		[mm]
Uniwersalna szczęka pośrednia		
UZB 64	0300042	1.5
Kolumna palców		
ABR-PGZN-plus 64	0300010	
SBR-PGZN-plus 64	0300020	

ⓘ Jeśli ciśnienie robocze przekracza 6 bar, należy sprawdzić możliwość wykorzystania ponad wartościami granicznymi zastosowania.

Zakresy zastosowania

Seria	Rozmiar	Wariant	Stosowność
PZN-plus	64	-1 (6 bar)	■■■■
PZN-plus	64	-1-AS/1-IS (6 bar)	■■□□
PZN-plus	64	-2 (6 bar)	□□□□
PZN-plus	64	-2-AS/2-IS (6 bar)	□□□□
PZN-plus	64	-...-KVZ (6 bar)	□□□□
Legenda			
■■■■	Można łączyć bez ograniczeń		
■■□□	Stosowanie z ograniczeniami (patrz wartości graniczne załadunku)		
□□□□	nie można łączyć		

Wartości graniczne obciążenia do określenia wartości granicznych zastosowania można znaleźć w rozdziale katalogu odpowiadającym konkretnym akcesoriom.

Kolumny palców ABR/SBR-PGZN-plus 64

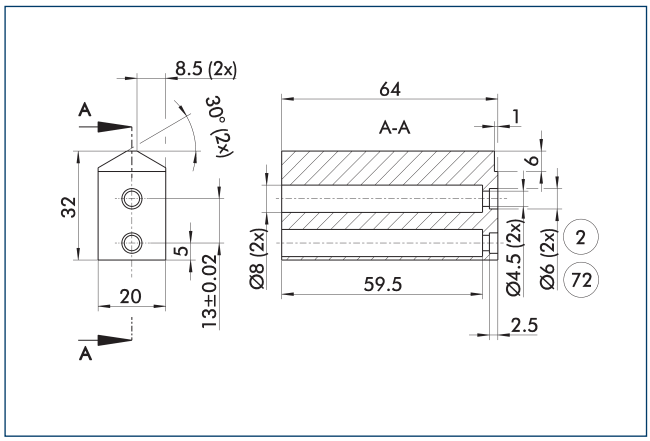

(2) Złącze palca

(72) Pasuje do tulei centrujących

Rysunek przedstawia kolumnę palca do obróbki przez klienta.

Opis	Nr id.	Materiał	Zakres dostawy
Kolumna palców			
ABR-PGZN-plus 64	0300010	Aluminium (3.4365)	1
SBR-PGZN-plus 64	0300020	Stal (1.7131)	1

ⓘ W przypadku stosowania kolumn palców skok zamykania poszczególnych serii chwytaków może być ograniczony. Należy to wcześniej szczegółowo sprawdzić na podstawie danych CAD i odpowiednio dostosować przeróbkę palców.

Moduł kompensacji tolerancji CU

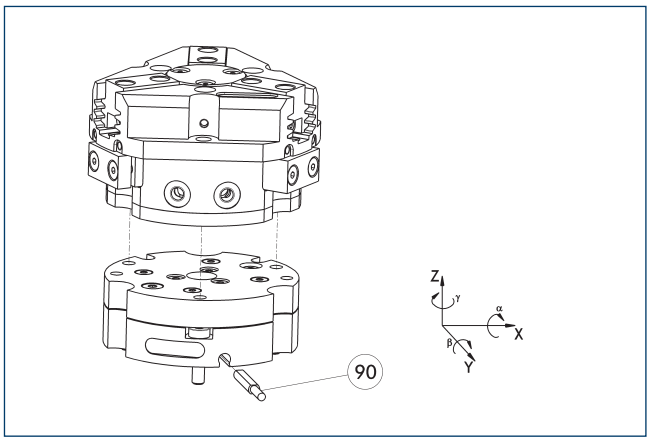

(90) monitorowanie blokady

Możliwość bezpośredniego montażu chwytaków bez stosowania płytki adaptera. Moduł kompensacji tolerancji oraz chwytak mają identyczny schemat połączeń śrubowych. Z tego względu moduły kompensacji tolerancji można montować na późniejszym etapie. Należy uwzględnić dodatkową wysokość modułu kompensacji tolerancji. Szczegółowe informacje można znaleźć w katalogu akcesoriów do robotów.

Opis	Nr id.	Blokowanie	Odchylenie	Często w połączeniu
Moduł kompensacyjny				
TCU-Z-064-3-MV	0324766	tak	±1°/±1°/±1°	●
TCU-Z-064-3-OV	0324767	nie	±1°/±1°/±1°	

Moduł kompensacyjny AGE-F

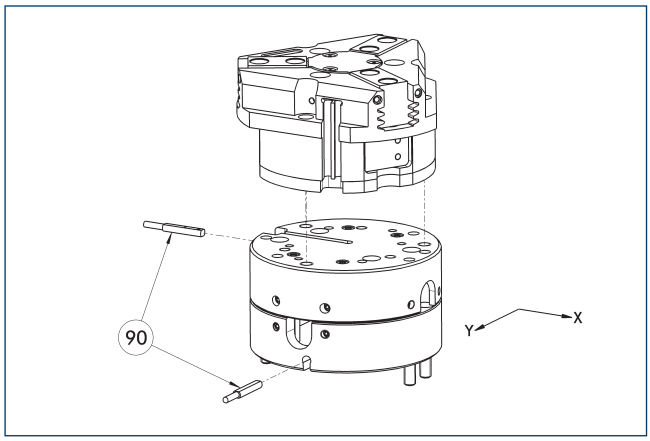

(90) Monitorowanie

Możliwość bezpośredniego montażu chwytaków bez stosowania płytki adaptera. Szczegółowe informacje można znaleźć w katalogu Akcesoria do chwytaków lub robotów.

Opis	Nr id.	Kompensacja XY	Siła powrotna	Często w połączeniu
		[mm]	[N]	
Moduł kompensacyjny				
AGE-F-XY-063-1	0324940	± 4	12	
AGE-F-XY-063-2	0324941	± 4	16	
AGE-F-XY-063-3	0324942	± 4	20	●

Automatyzacja montażu modularnego

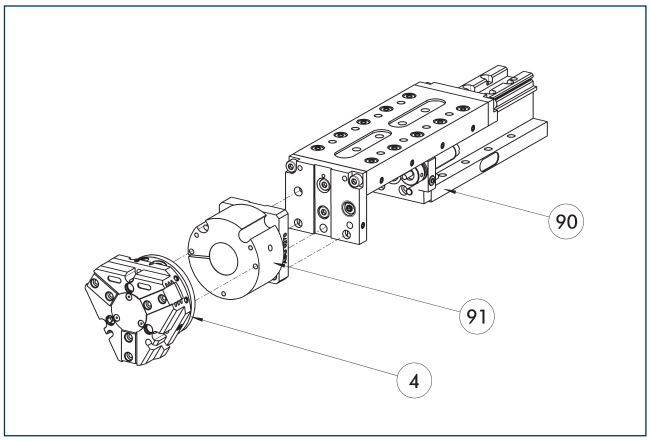

(4) Chwytaki

(91) Płyta adaptera AS

(90) Oś liniowa CLM/KLM/LM/ELP/ELM/ELS/HLM

Chwytaki i osie liniowe można standardowo łączyć z modułowym systemem automatyzacji montażu. Więcej informacji zamieszczonych jest w naszym głównym katalogu „Automatyzacja montażu modularnego".

Indukcyjne wyłączniki zbliżeniowe

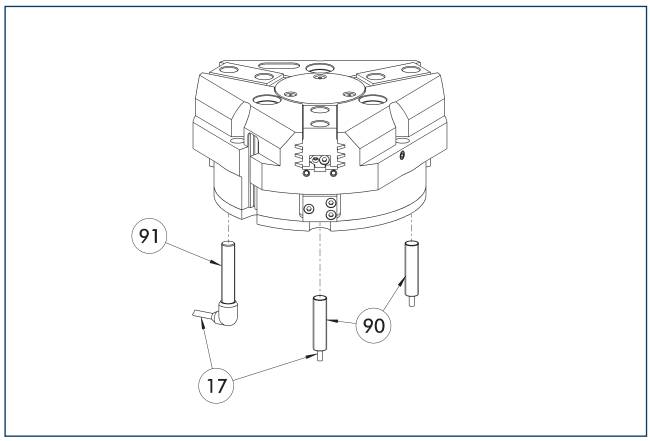

(17) Wyjście przewodu
(91) Czujnik IN..-SA
(90) Czujnik IN ...

Bezpośredni montaż i monitorowanie położenia.

Opis	Nr id.	Często w połączeniu
Indukcyjny czujnik zbliżeniowy		
IN 80-S-M12	0301578	
IN 80-S-M8	0301478	●
INK 80-S	0301550	
Indukcyjny czujnik zbliżeniowy z bocznym wyjściem kablowym		
IN 80-S-M12-SA	0301587	
IN 80-S-M8-SA	0301483	●
INK 80-S-SA	0301566	
Kable przyłączeniowe		
KA BG08-L 3P-0300-PNP	0301622	●
KA BG08-L 3P-0500-PNP	0301623	
KA BG12-L 3P-0500-PNP	30016369	
KA BW08-L 3P-0300-PNP	0301594	
KA BW08-L 3P-0500-PNP	0301502	
KA BW12-L 3P-0300-PNP	0301503	
KA BW12-L 3P-0500-PNP	0301507	
Zacisk do złącza/gniazda		
CLI-M12	0301464	
CLI-M8	0301463	
Przedłużka kabla		
KV BG12-SG12 3P-0030-PNP	0301999	
KV BG12-SG12 3P-0060-PNP	0301998	
KV BW08-SG08 3P-0030-PNP	0301495	
KV BW08-SG08 3P-0100-PNP	0301496	
KV BW08-SG08 3P-0200-PNP	0301497	●
KV BW12-SG12 3P-0030-PNP	0301595	
KV BW12-SG12 3P-0100-PNP	0301596	
KV BW12-SG12 3P-0200-PNP	0301597	
Rozdzielacz czujnika		
V2-M12	0301776	●
V2-M8	0301775	●
V4-M8	0301746	
V8-M8	0301751	

ⓘ Do monitorowania obu położeń potrzebne są dwa czujniki na moduł. Opcjonalnie dostępne są kable przedłużające i rozdzielacze czujnikowe. Dodatkowe warianty czujników oraz dalsze informacje i dane techniczne można znaleźć w rozdziale katalogu poświęconym systemowi czujników.

Elastyczność montażu czujnika położenia

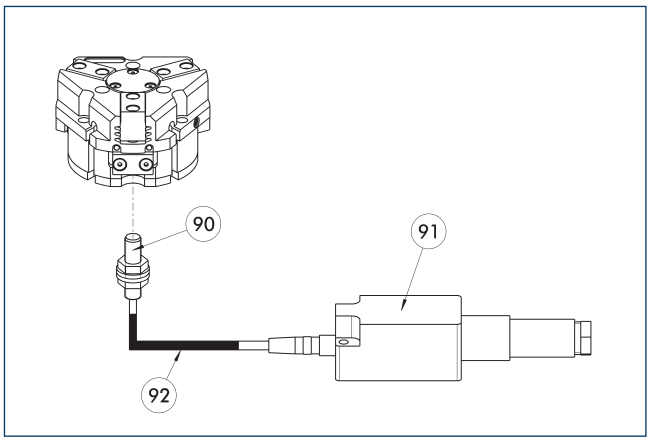

(90) Czujnik FPS-S
(91) Analityczny układ elektroniczny FPS-F5
(92) Przedłużka kabla

Elastyczne monitorowanie położenia, obejmujące maks. pięć pozycji.

Opis	Nr id.	
Zestaw montażowy do czujnika FPS		
AS-FPS-PGZN-plus 64-1/80-2	0301630	
Czujnik		
FPS-S M8	0301704	
Analizatory elektroniczne		
FPS-F5	0301805	
Przedłużka kabla		
KV BG08-SG08 3P-0050	0301598	
KV BG08-SG08 3P-0100	0301599	

ⓘ Przy stosowaniu systemu FPS dla każdego chwytaka wymagany jest czujnik FPS (FPS-S) oraz procesor elektroniczny (FPS-F5 / F5 T), a także zestaw montażowy (AS), jeżeli wyszczególniono. Przedłużenia kabli (KV) są dostępne opcjonalnie - zob. katalog, rozdział „Akcesoria".

Elektroniczny przełącznik magnetyczny MMS

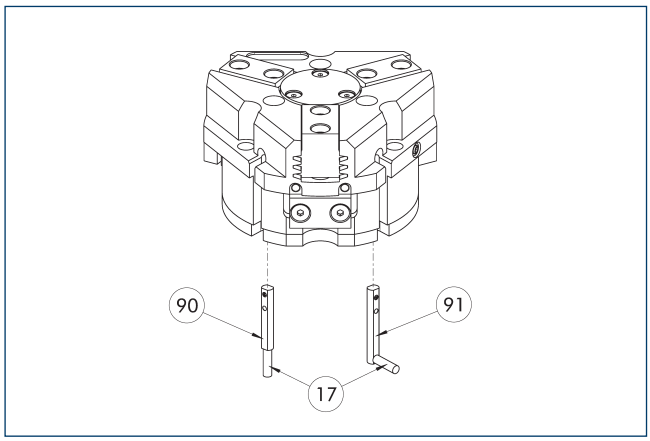

(17) Wyjście przewodu
(90) Czujnik MMS 22..
(91) Czujnik MMS 22...-SA

Monitorowanie położenia krańcowego do zamocowania w szczelinie w kształcie litery C.

Opis	Nr id.	Często w połączeniu
Elektroniczny przełącznik magnetyczny		
MMS 22-S-M8-PNP	0301032	●
MMSK 22-S-PNP	0301034	
Elektroniczne przełączniki magnetyczne z bocznym wyjściem kablowym		
MMS 22-S-M8-PNP-SA	0301042	●
MMSK 22-S-PNP-SA	0301044	
Kable przyłączeniowe		
KA BG08-L 3P-0300-PNP	0301622	●
KA BG08-L 3P-0500-PNP	0301623	
KA BW08-L 3P-0300-PNP	0301594	
KA BW08-L 3P-0500-PNP	0301502	
Zacisk do złącza/gniazda		
CLI-M8	0301463	
Przedłużka kabla		
KV BW08-SG08 3P-0030-PNP	0301495	
KV BW08-SG08 3P-0100-PNP	0301496	
KV BW08-SG08 3P-0200-PNP	0301497	●
Rozdzielacz czujnika		
V2-M8	0301775	●
V4-M8	0301746	
V8-M8	0301751	

ⓘ Do monitorowania obu położeń potrzebne są dwa czujniki na moduł. Opcjonalnie dostępne są kable przedłużające i rozdzielacze czujnikowe. Dodatkowe warianty czujników oraz dalsze informacje i dane techniczne można znaleźć w rozdziale katalogu poświęconym systemowi czujników.

Programowalny przełącznik magnetyczny MMS 22-PI1

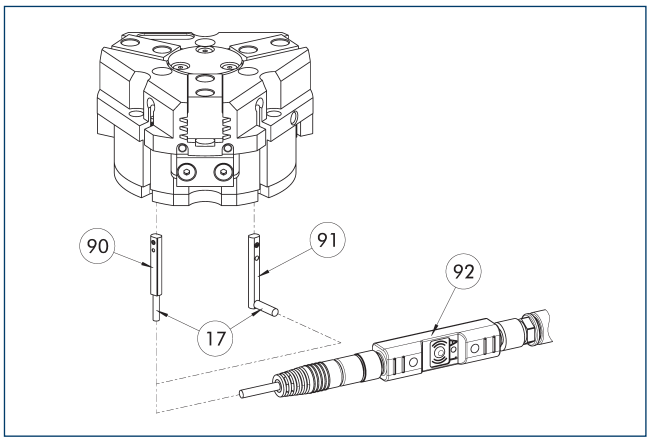

(17) Wyjście przewodu
(90) Czujnik MMS 22 PI1-...
(91) Czujnik MMS 22...-SA
(92) Narzędzia do programowania złączy ST

Monitorowanie jednej zaprogramowanej pozycji na jeden czujnik; układ elektroniczny zintegrowany w czujniku. Możliwość zaprogramowania za pomocą magnetycznego narzędzia programującego MT (wchodzi w zakres dostawy, ID 0301030) lub wtykowego narzędzia programującego ST (opcjonalne). Monitorowanie położenia krańcowego do zamocowania w szczelinie w kształcie litery C. Jeśli w tabeli wymieniono wtykowe narzędzia programujące ST, wówczas programowanie jest możliwe jedynie za pomocą narzędzi ST.

Opis	Nr id.	Często w połączeniu
Programowalny przełącznik magnetyczny		
MMS 22-PI1-S-M8-PNP	0301160	●
MMSK 22-PI1-S-PNP	0301162	
Programowalny przełącznik magnetyczny z bocznym wyjściem kablowym		
MMS 22-PI1-S-M8-PNP-SA	0301166	●
MMSK 22-PI1-S-PNP-SA	0301168	
Programowalny przełącznik magnetyczny z obudową ze stali nierdzewnej		
MMS 22-PI1-S-M8-PNP-HD	0301110	●
MMSK 22-PI1-S-PNP-HD	0301112	
Narzędzie do programowa		
ST-MMS 22-PI1-PNP	0301025	

ⓘ Do monitorowania obu położeń potrzebne są dwa czujniki na moduł. Opcjonalnie dostępne są kable przedłużające i rozdzielacze czujnikowe. Dodatkowe warianty czujników oraz dalsze informacje i dane techniczne można znaleźć w rozdziale katalogu poświęconym systemowi czujników.

Programowalny przełącznik magnetyczny MMS 22-PI2

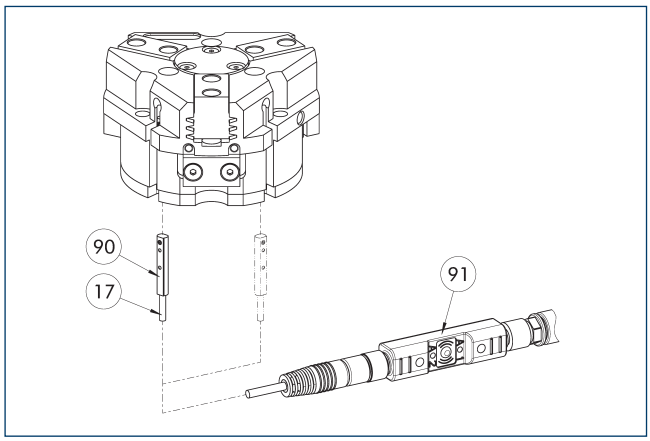

(17) Wyjście przewodu
(90) Czujnik MMS 22...-PI2-...
(91) Narzędzia do programowania złączy ST

Monitorowanie dwóch zaprogramowanych pozycji na jeden czujnik; układ elektroniczny zintegrowany w czujniku. Możliwość zaprogramowania za pomocą magnetycznego narzędzia programującego MT (wchodzi w zakres dostawy, ID 0301030) lub wtykowego narzędzia programującego ST (opcjonalne). Monitorowanie położenia krańcowego do zamocowania w szczelinie w kształcie litery C. Jeśli w tabeli wymieniono wtykowe narzędzia programujące ST, wówczas programowanie jest możliwe jedynie za pomocą narzędzi ST.

Opis	Nr id.	Często w połączeniu
Programowalny przełącznik magnetyczny		
MMS 22-PI2-S-M8-PNP	0301180	●
MMSK 22-PI2-S-PNP	0301182	
Programowalny przełącznik magnetyczny z bocznym wyjściem kablowym		
MMS 22-PI2-S-M8-PNP-SA	0301186	●
MMSK 22-PI2-S-PNP-SA	0301188	
Programowalny przełącznik magnetyczny z obudową ze stali nierdzewnej		
MMS 22-PI2-S-M8-PNP-HD	0301130	●
MMSK 22-PI2-S-PNP-HD	0301132	
Narzędzie do programowa		
ST-MMS 22-PI2-PNP	0301026	

ⓘ Do monitorowania obu położeń potrzebny jest jeden czujnik na moduł. Opcjonalnie dostępne są kable przedłużające i rozdzielacze czujnikowe. Dodatkowe warianty czujników oraz dalsze informacje i dane techniczne można znaleźć w rozdziale katalogu poświęconym systemowi czujników.

Programowalny przełącznik magnetyczny MMS-P

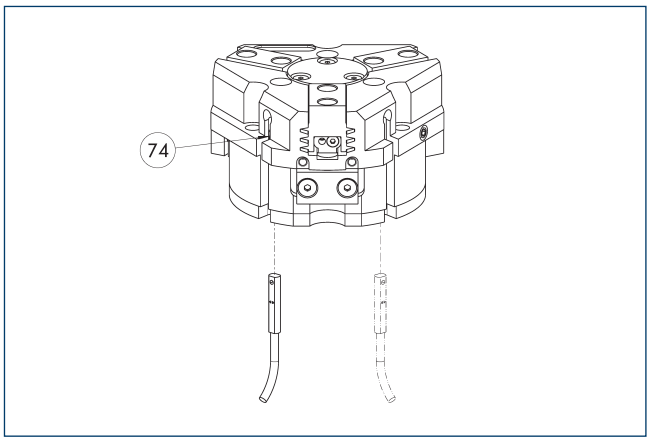

(74) Ogranicznik czujnika

Monitorowanie położenia za pomocą dwóch programowalnych pozycji na każdy czujnik. Monitorowanie położenia krańcowego do zamocowania w szczelinie C.

Opis	Nr id.	Często w połączeniu
Programowalny przełącznik magnetyczny		
MMSK-P 22-S-PNP	0301371	
MMS-P 22-S-M8-PNP	0301370	●
Kable przyłączeniowe		
KA GLN0804-LK-00500-A	0307767	●
KA GLN0804-LK-01000-A	0307768	
KA WLN0804-LK-00500-A	0307765	
KA WLN0804-LK-01000-A	0307766	
Zacisk do złącza/gniazda		
CLI-M8	0301463	
Rozdzielacz czujnika		
V2-M8-4P-2XM8-3P	0301380	

ⓘ Do monitorowania obu położeń potrzebny jest jeden czujnik na moduł. Opcjonalnie dostępne są kable przedłużające i rozdzielacze czujnikowe. Dodatkowe warianty czujników oraz dalsze informacje i dane techniczne można znaleźć w rozdziale katalogu poświęconym systemowi czujników.

Programowalny przełącznik magnetyczny MMS-IO-Link

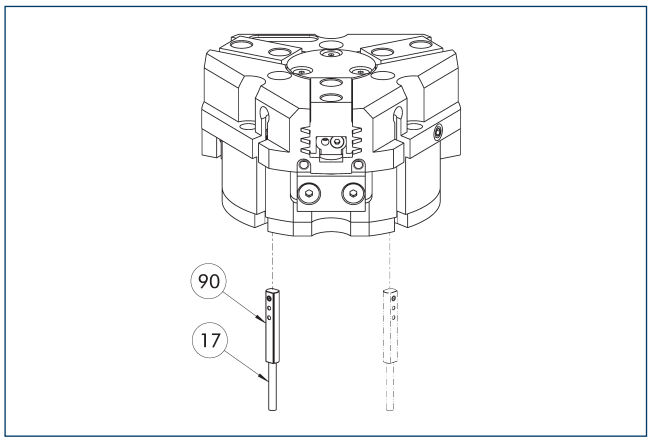

(17) Wyjście przewodu (90) Czujnik MMS 22-IOL-...

Czujnik monitorowania wielopozycyjnego poprzez wykrywanie całego posuwu tłoka. Czujnik zamontowany jest bezpośrednio w szczelinie C chwytaka. Programowanie czujnika na chwytaku odbywa się za pośrednictwem złącza IO-link lub wtykowego narzędzia programującego ST (nie wchodzi w zakres dostawy; ID 0301026). Nie ma możliwości zaprogramowania czujnika za pomocą magnetycznego narzędzia programującego MT. Do działania wymagane jest złącze główne IO-link

Opis	Nr id.	
Programowalny przełącznik magnetyczny		
MMS 22-IOL-M08	0315830	
MMS 22-IOL-M12	0315835	

ⓘ Dla każdego chwytaka wymagany jest jeden czujnik Dodatkowy zestaw montażowy nie jest potrzebny – chwytak jest standardowo przystosowany do stosowania czujnika. Dodatkowe informacje i dane techniczne można znaleźć w rozdziale katalogu poświęconym systemom czujników.

Analogowy czujnik pozycji APS-Z80

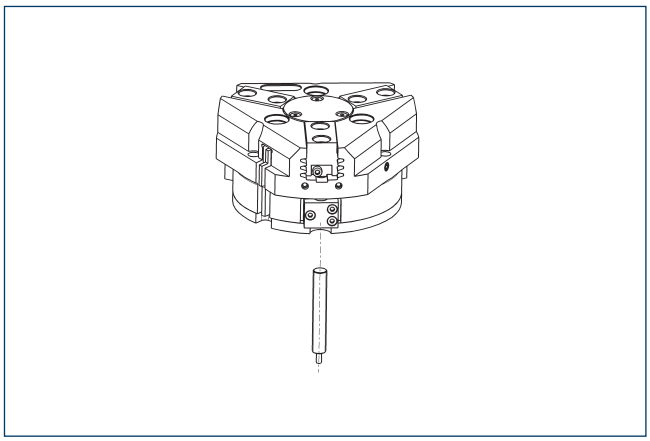

Pomiar bezstykowy, analogowe monitorowanie dowolnej liczby pozycji.

Opis	Nr id.	Często w połączeniu
Zestaw mocujący do czujnika położenia		
AS-APS-Z80-PGZN-plus 64-1	0302105	
AS-APS-Z80-PGZN-plus 64-2	0302106	
Analogowy czujnik pozycji		
APS-Z80-K	0302072	
APS-Z80-M8	0302070	●

ⓘ Przy stosowaniu systemu APS dla chwytaka wymagane są jeden zestaw mocujący (AS-APS-Z80) oraz jeden czujnik APS-Z80. Rozdzielczość czujnika może być mniejsza w obwodowych obszarach chwytaka. Więcej informacji na temat produktu znajduje się w instrukcji obsługi.

Kontaktrony cylindryczne

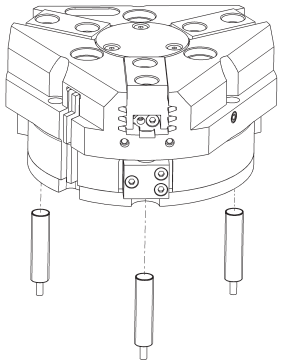

Układ monitorowania położenia krańcowego można zamontować za pomocą zestawu montażowego.

Opis	Nr id.	
Zestaw montażowy dla przełącznika zbliżeniowego		
AS-RMS 80 PGN/PZN-plus 64/80	0377725	
Kontraktony		
RMS 80-S-M8	0377721	

ⓘ Dla każdego modułu wymagane są dwa czujniki (zamknięcia/S), a kable przedłużające są dostępne opcjonalnie. Zestaw montażowy należy zamawiać opcjonalnie jako akcesorium. Dla każdego chwytaka wymagane są dwa zestawy montażowe. W przypadku kabli czujników należy pamiętać o dozwolonym promieniu zagięcia. Zwykle wynosi on 35 mm.

PZN-plus 80

Chwytak uniwersalny

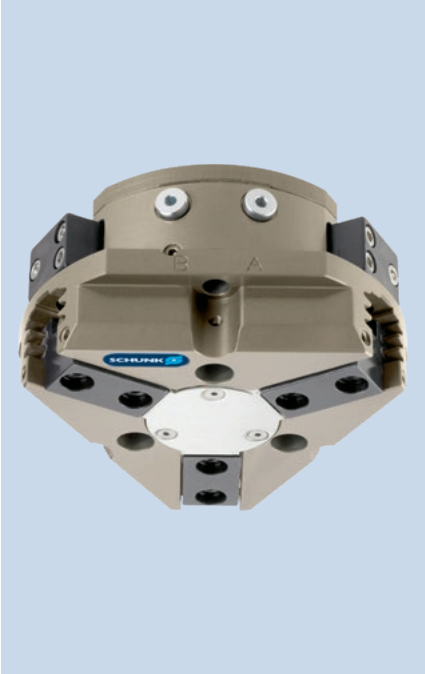

Siła chwytania, chwyt śr. zewn.

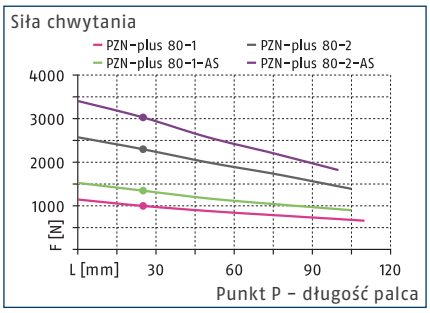

Siła chwytania, chwyt śr. wewn.

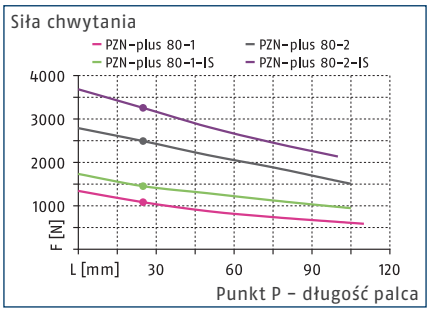

Wymiary i maksymalne obciążenia

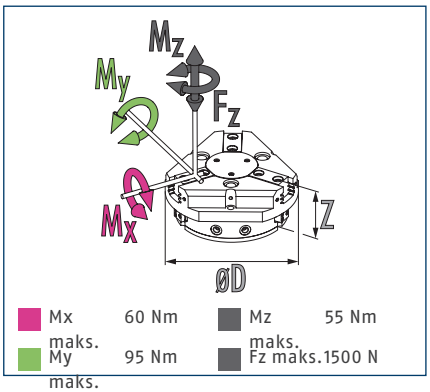

ⓘ Podane wartości momentów oraz sił są wartościami statycznymi, które dotyczą każdej szczęki bazowej i mogą występować równocześnie. Oprócz momentu generowanego przez samą siłę chwytania możliwe jest występowanie obciążeń.

Dane techniczne

Opis		PZN-plus 80-1	PZN-plus 80-2	PZN-plus 80-1-AS	PZN-plus 80-2-AS	PZN-plus 80-1-IS	PZN-plus 80-2-IS
Nr id.		0303311	0303411	0303511	0303611	0303541	0303641
Skok na szczękę	[mm]	8	4	8	4	8	4
Siła zamykania/otwierania	[N]	1000/1080	2300/2490	1350/-	3030/-	-/1450	-/3250
Min. siła sprężyny	[N]			350	730	370	760
Masa	[kg]	0.79	0.79	0.96	0.96	0.96	0.96
Zalecana masa detalu	[kg]	5	11.5	5	11.5	5	11.5
Objętość cylindra na podwójny skok	[cm³]	60	60	108	108	108	108
Min./znam./maks. ciśnienie robocze	[bar]	2/6/8	2/6/8	4/6/6.5	4/6/6.5	4/6/6.5	4/6/6.5
Min. / maks. ciśnienie powietrza oczyszczającego	[bar]	0.5/1	0.5/1	0.5/1	0.5/1	0.5/1	0.5/1
czas zamykania/otwierania	[s]	0.05/0.05	0.05/0.05	0.03/0.05	0.03/0.05	0.06/0.04	0.06/0.04
Czas zamykania/otwierania za pomocą sprężyny	[s]			0.19	0.19	0.19	0.19
Maks. dopuszczalna długość palca	[mm]	110	105	105	100	105	100
Maks. dopuszczalna masa na palec	[kg]	0.6	0.6	0.6	0.6	0.6	0.6
Stopień ochrony IP		40	40	40	40	40	40
Min./maks. temperatura otoczenia	[°C]	5/90	5/90	5/90	5/90	5/90	5/90
Powtarzalność	[mm]	0.01	0.01	0.01	0.01	0.01	0.01
Wymiary Ø D x Z	[mm]	96 x 49.3	96 x 49.3	96 x 64.3	96 x 64.3	96 x 64.3	96 x 64.3
Warianty i ich charakterystyka							
Wersja pyłoszczelna		37303311	37303411	37303511	37303611	37303541	37303641
Stopień ochrony IP		64	64	64	64	64	64
Masa	[kg]	1	1	1.17	1.17	1.17	1.17
Wersja z zabezpieczeniem antykorozyjnym		38303311	38303411	38303511	38303611	38303541	38303641
Wersja do wysokich temperatur		39303311	39303411	39303511	39303611	39303541	39303641
Min./maks. temperatura otoczenia	[°C]	5/130	5/130	5/130	5/130	5/130	5/130
Wersja ze wzmacniaczem mocy		0372202	0372212	0372222		0372242	
Siła zamykania/otwierania	[N]	1654/1685	3866/4182	1971/-		-/2032	
Masa	[kg]	1.2	1.2	1.4		1.4	
Maksymalne ciśnienie	[bar]	6	6	6		6	
Maks. dopuszczalna długość palca	[mm]	100	80	80		80	
Wersja precyzyjna		0303341	0303441	0303491	0303591		

ⓘ Aby uzyskać pełną siłę chwytania (określonej w tabeli z danymi technicznymi), potrzebne może być wykonanie około 100 cykli chwytania.

Główny widok

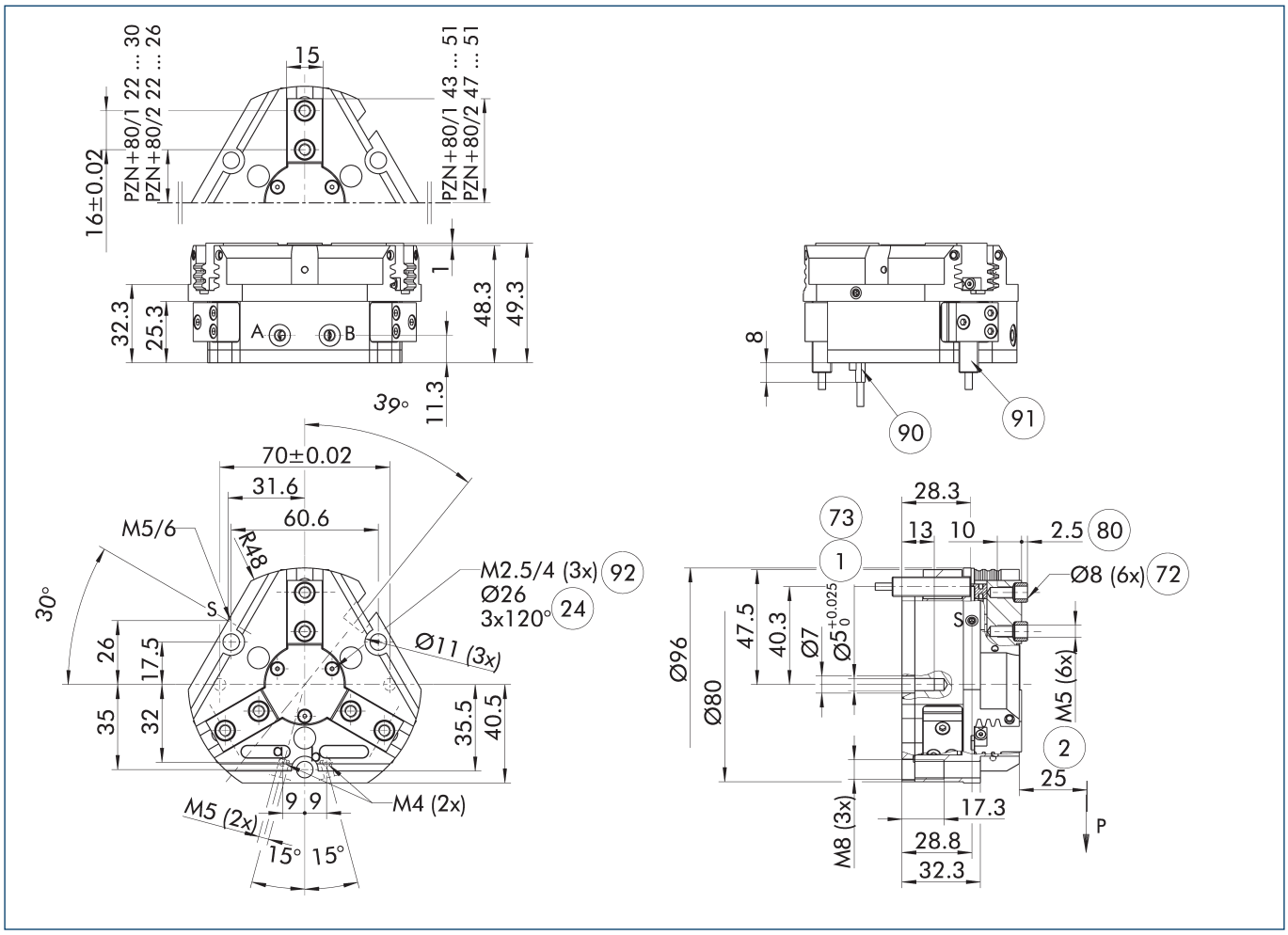

Rysunek pokazuje chwytak w wersji podstawowej z zamkniętymi szczękami, bez uwzględnienia wymiarów dla opcji opisanych poniżej.

ⓘ Zamiast sprężynowego, mechanicznego układu utrzymywania siły chwytu lub oprócz niego można stosować zawór podtrzymywania ciśnienia SDV-P do chwytu na średnicy wewnętrznej lub zewnętrznej (zob. rozdział „Akcesoria" w katalogu).

A, a Złącze główne / bezpośrednie, otwarcie chwytaka

B, b Złącze główne / bezpośrednie, zamknięcie chwytaka

S Przyłącze powietrza do przedmuchu

(1) Złącze chwytaka

(2) Złącze palca

(24) Kołnierz złącza

(72) Pasuje do tulei centrujących

(73) Pasuje do trzpieni centrujących

(80) Głębokość otworu na tuleję centrującą w części kontrującej

(90) Czujnik MMS 22..

(91) Czujnik IN ...

(92) Gwint poniżej pokrywy do mocowania przyrządów zewnętrznych

Bezpośrednie przyłącze bez przewodów giętkich M4

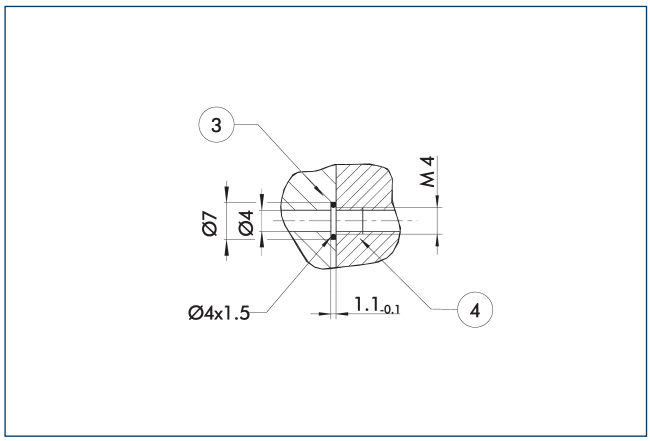

(3) Adapter (4) Chwytaki

Bezpośrednie przyłącze służy do dostarczania sprężonego powietrza bez użycia przewodów giętkich. Zamiast nich medium pod ciśnieniem tłoczone jest przez otwory wywiercone w płycie montażowej.

Wersja z utrzymywaniem siły chwytania AS/IS

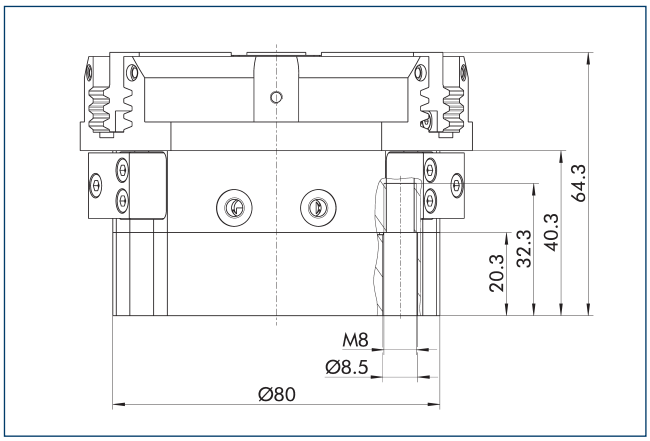

Mechaniczne urządzenie utrzymujące siłę chwytania zapewnia zastosowanie minimalnej siły zacisku nawet w przypadku spadku ciśnienia. W wersji AS/S działa jako siła zamykająca, a w wersji IS – jako siła otwierająca. Ponadto urządzenia podtrzymującego siłę chwytu można użyć w celu zwiększenia siły chwytu lub w celu wykonania pojedynczego chwytu.

Wersja pyłoszczelna

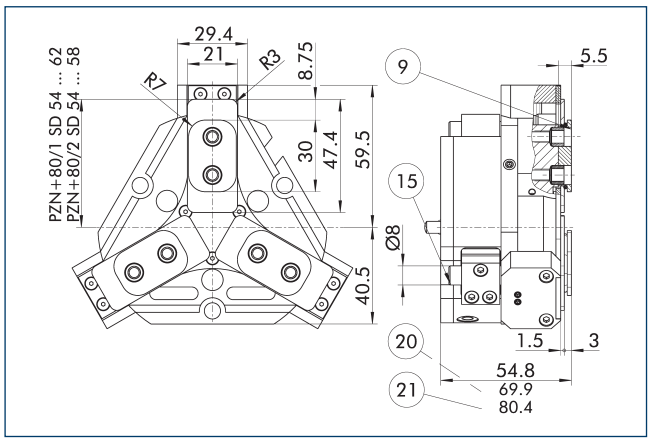

(9) Schemat montażowy połączenia śrubowego, zob. wersja podstawowa

(15) Sworzeń uszczelniający

(20) Do wersji AS/IS

(21) Dotyczy wersji KVZ

Opcja pyłoszczelna zwiększa stopień ochrony przed przenikaniem substancji. Schemat zespołu jest przesunięty o wysokość szczęki pośredniej. Długość chwytaka jest mierzona od górnej krawędzi jego obudowy.

Wersja ze wzmacniaczem mocy

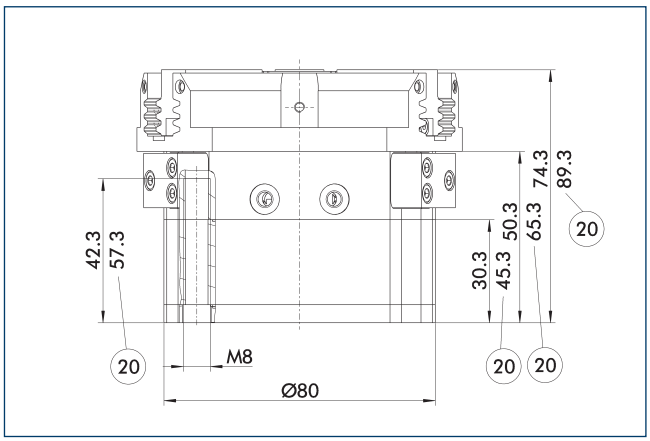

(20) Do wersji AS/IS

Cylinder KVZ zwiększa siłę chwytania podczas operacji otwierania i zamykania. Dodatkowo siłę na haku klinowym zwiększa połączony szeregowo tłok. Należy pamiętać, że chwytaki wyposażone w urządzenie podtrzymujące siłę chwytania są wyższe.

Wersja precyzyjna

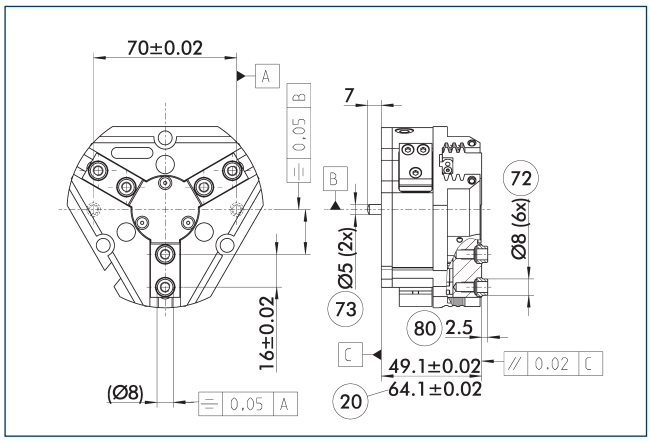

(20) Do wersji AS/IS
(72) Pasuje do tulei centrujących
(73) Pasuje do trzpieni centrujących
(80) Głębokość otworu na tuleję centrującą w części kontrującej

Wskazane tolerancje odnoszą się jedynie do wariantów wersji precyzyjnych przedstawionych w zestawieniu danych technicznych. Wszystkie pozostałe warianty wersji precyzyjnych są dostępne na żądanie.

Sprężynowy element dociskowy

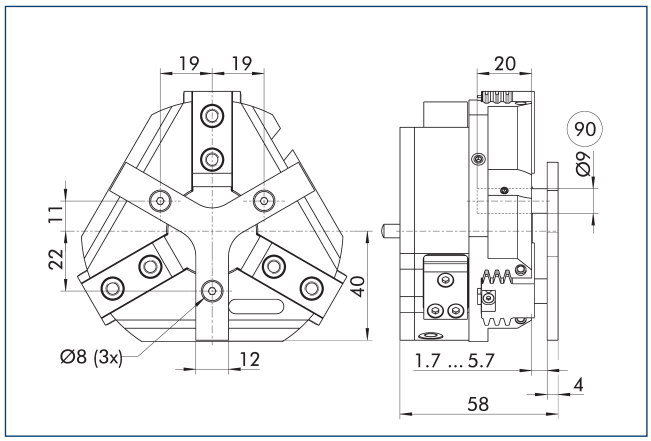

(90) Trzpień prowadzący

Służy do sprężynowego pozycjonowania detalu względem ogranicznika po otwarciu chwytaka. Opracowany specjalnie dla maszyn ładujących.

Opis	Nr id.	Skok	Min. siła
		[mm]	[N]
Sprężynowy element dociskowy			
A-PZN-plus/DPZ-plus 80	0303721	4	18

ⓘ Elementu dociskowego nie można łączyć z opcją pyłoszczelną. Należy szczegółowo sprawdzić połączenie gwiaździstego elementu dociskowego i systemu szybkiej wymiany szczęk BSWS pod kątem ewentualnej kolizji. Prosimy o kontakt, jeśli potrzebny będzie indywidualnie dobrany element dociskowy.

Zawór podtrzymujący ciśnienie SDV-P

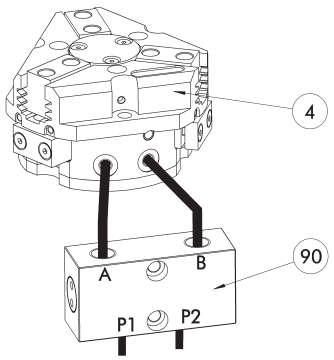

(4) Chwytaki

(90) Zawór podtrzymujący ciśnienie SDV-P

W sytuacjach zatrzymania awaryjnego zawór podtrzymywania ciśnienia SDV-P zapewnia tymczasowe utrzymanie ciśnienia w komorze tłoka chwytaka pneumatycznego oraz w modułach obrotowych i szybkiej wymiany, a także w osiach liniowych.

Opis	Nr id.	Zalecana średnica przewodu giętkiego
		[mm]
Zawór podtrzymujący ciśnienie		
SDV-P 07	0403131	8
Obsługowy zawór ciśnieniowy ze śrubą odpowietrzającą		
SDV-P 07-E	0300121	8
SDV-P 10-E	0300109	10

ⓘ Aby uzyskać określone czasy otwarcia i zamknięcia dla każdego wariantu chwytaka, należy zastosować zalecaną średnicę przewodu giętkiego. Bezpośrednie zestawienie danego wariantu chwytaka z odpowiednim SDV-P można znaleźć na stronie internetowej schunk.com.

Pneumatyczna jednostka pozycjonująca PPD

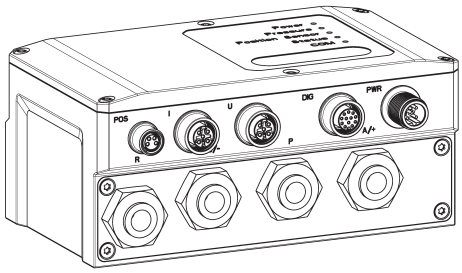

PPD zapewnia elastyczność we wszystkich zastosowaniach chwytaków pneumatycznych dzięki swobodnemu pozycjonowaniu oraz regulacji siły chwytania i prędkości.

Opis	Nr id.	
Pneumatyczna jednostka pozycjonująca		
PPD 20-IOL	1540700	
Adapter		
A GGN0804-1204-A	1540691	
Kabel połączeniowy ze złączem IO-Link		
KA GGN1205-1212-IOL-00100-A	1540697	
Kabel przyłączeniowy zasilający - kompatybilny z prowadnicą kabli		
KA GLN12B05-LK-01000-A	1540660	
Przedłużka kabla		
KV GGN0804-IO-00150-A	1540662	
KV GGN0804-IO-00300-A	1540663	
Zestaw montażowy		
Zestaw montażowy PPD	1540705	

ⓘ Oprócz PPD potrzebny jest czujnik położenia (czujnik SCHUNK IO-Link lub czujnik analogowy (4...20 mA)).

Pokrywa ochronna HUE PZN-plus 80

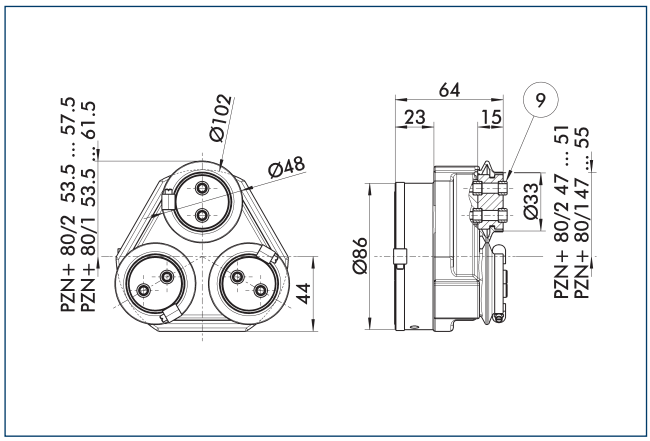

(9) Schemat montażowy połączenia śrubowego, zob. wersja podstawowa

Pokrywa ochronna HUE w pełni zabezpiecza chwytak przed wpływem czynników zewnętrznych. Pokrywa odpowiednia do zastosowań z ochroną do IP65, jeśli zapewnione jest dodatkowe uszczelnienie spodu pokrywy. Informacje szczegółowe – zob. seria HUE. Schemat połączeniowy jest przesunięty o wysokość szczęki pośredniej.

Opis	Nr id.	Stopień ochrony IP
Pokrywa ochronna		
HUE PZN-plus 80	0303481	65

ⓘ Monitorowanie indukcyjne chwytaka z założoną pokrywą HUE nie jest możliwe. SCHUNK zaleca stosowanie czujników magnetycznych zatwierdzonych do danego wariantu chwytaka.

Systemy szybkiej wymiany szczęki BSWS

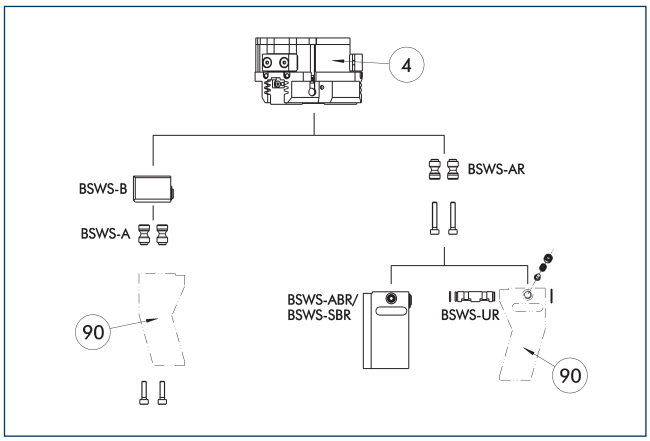

(4) Chwytaki

(90) Indywidualnie dobrane palce chwytaka

Dla każdego chwytaka dostępne są różne systemy szybkiej wymiany szczęki. Więcej informacji można znaleźć w opisie danego produktu. W wersji pyłoszczelnej nie można połączyć sworzni adaptera BSWS-AR z chwytakami. Zachęcamy do kontaktu w celu przedstawienia alternatywnych rozwiązań.

Opis	Nr id.	Zakres dostawy
Sworzeń adaptacyjny systemu szybkiej wymiany szczęk		
BSWS-A 80	0303024	2
BSWS-AR 80	0300093	2
Podstawa systemu szybkiej wymiany szczęk		
BSWS-B 80	0303025	1
Kolumna palców z systemem szybkiej wymiany szczęk		
BSWS-ABR-PGZN-plus 80	0300073	1
BSWS-SBR-PGZN-plus 80	0300083	1
Mechanizm blokowania systemu szybkiej wymiany szczęk		
BSWS-UR 80	0302992	1

ⓘ Jeśli ciśnienie robocze przekracza 6 bar, należy sprawdzić możliwość wykorzystania ponad wartościami granicznymi zastosowania. Stosować można jedynie systemy wymienione w tabeli.

Zakresy zastosowania

Seria	Rozmiar	Wariant	Stosowność
PZN-plus	80	-1 (6 bar)	■■■■
PZN-plus	80	-1-AS/1-IS (6 bar)	■■■■
PZN-plus	80	-2 (6 bar)	■■■■
PZN-plus	80	-2-AS/2-IS (6 bar)	■■□□
PZN-plus	80	-...-KVZ (6 bar)	■■□□
Legenda			
■■■■	Można łączyć bez ograniczeń		
■■□□	Stosowanie z ograniczeniami (patrz wartości graniczne załadunku)		
□□□□	nie można łączyć		

Wartości graniczne obciążenia do określenia wartości granicznych zastosowania można znaleźć w rozdziale katalogu odpowiadającym konkretnym akcesoriom.

System szybkiej wymiany szczęk BSWS-M

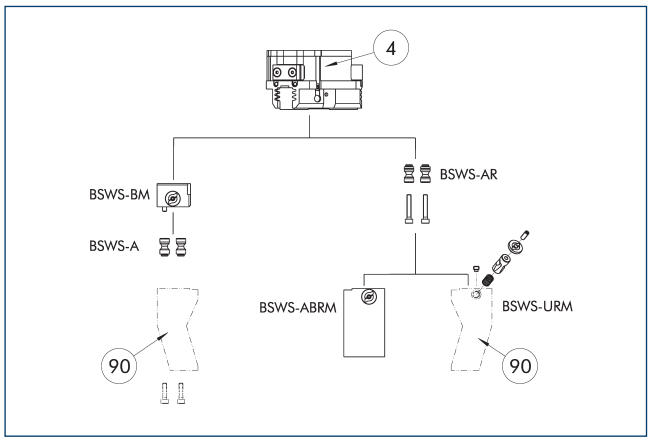

④ Chwytaki

⑨⓪ Indywidualnie dobrane palce chwytaka

Dla każdego chwytaka dostępne są różne systemy szybkiej wymiany szczęki. Więcej informacji można znaleźć w opisie danego produktu. W wersji pyłoszczelnej nie można połączyć sworzni adaptera BSWS-AR z chwytakami. Zachęcamy do kontaktu w celu przedstawienia alternatywnych rozwiązań.

Opis	Nr id.	Zakres dostawy
Sworzeń adaptacyjny systemu szybkiej wymiany szczęk		
BSWS-A 80	0303024	2
BSWS-AR 80	0300093	2
Podstawa systemu szybkiej wymiany szczęk		
BSWS-BM 80	1313901	1
Kolumna palców z systemem szybkiej wymiany szczęk		
BSWS-ABRM-PGZN-plus 80	1420852	1
Mechanizm blokowania systemu szybkiej wymiany szczęk		
BSWS-URM 80	1398402	1

ⓘ Jeśli ciśnienie robocze przekracza 6 bar, należy sprawdzić możliwość wykorzystania ponad wartościami granicznymi zastosowania. Stosować można jedynie systemy wymienione w tabeli.

Zakresy zastosowania

Seria	Rozmiar	Wariant	Stosowność
PZN-plus	80	-1 (6 bar)	■■■■
PZN-plus	80	-1-AS/1-IS (6 bar)	■■■■
PZN-plus	80	-2 (6 bar)	■■■■
PZN-plus	80	-2-AS/2-IS (6 bar)	■■□□
PZN-plus	80	-...-KVZ (6 bar)	■■□□
Legenda			
■■■■	Można łączyć bez ograniczeń		
■■□□	Stosowanie z ograniczeniami (patrz wartości graniczne załadunku)		
□□□□	nie można łączyć		

Wartości graniczne obciążenia do określenia wartości granicznych zastosowania można znaleźć w rozdziale katalogu odpowiadającym konkretnym akcesoriom.

System szybkiej wymiany szczęk BSWS-R

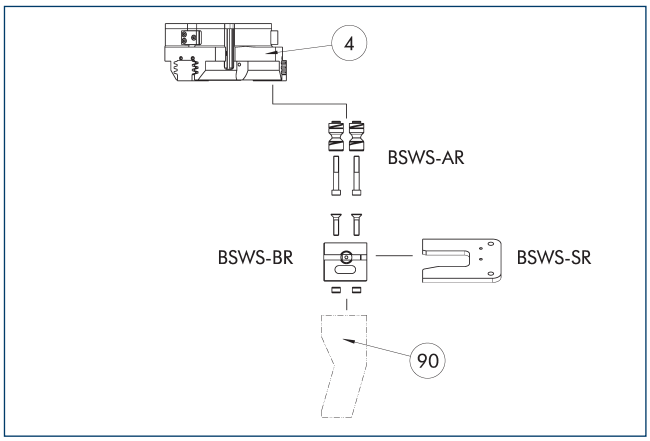

④ Chwytaki

⑨⓪ Indywidualnie dobrane palce chwytaka

Jeśli ciśnienie robocze przekracza 6 bar, należy sprawdzić możliwość wykorzystania ponad wartościami granicznymi zastosowania. Stosować można jedynie systemy wymienione w tabeli.

Opis	Nr id.	Zakres dostawy
Sworzeń adaptacyjny systemu szybkiej wymiany szczęk		
BSWS-AR 80	0300093	2
Podstawa systemu szybkiej wymiany szczęk		
BSWS-BR 80	1555917	1
System magazynowy		
BSWS-SR 80	1555951	1
Zestaw montażowy dla przełącznika zbliżeniowego		
AS-IN40-BSWS-SR 80/100	1561458	1
Indukcyjny czujnik zbliżeniowy		
IN 40-S-M12	0301574	
IN 40-S-M8	0301474	
INK 40-S	0301555	

ⓘ Stosować można jedynie systemy wymienione w tabeli.

Zakresy zastosowania

Seria	Rozmiar	Wariant	Stosowność
PZN-plus	80	-1 (6 bar)	■■■■
PZN-plus	80	-1-AS/1-IS (6 bar)	■■■■
PZN-plus	80	-2 (6 bar)	■■■■
PZN-plus	80	-2-AS/2-IS (6 bar)	■■□□
PZN-plus	80	-...-KVZ (6 bar)	■■□□
Legenda			
■■■■	Można łączyć bez ograniczeń		
■■□□	Stosowanie z ograniczeniami (patrz wartości graniczne załadunku)		
□□□□	nie można łączyć		

Wartości graniczne obciążenia do określenia wartości granicznych zastosowania można znaleźć w rozdziale katalogu odpowiadającym konkretnym akcesoriom.

Szczęki pośrednie ZBA-L-plus 80

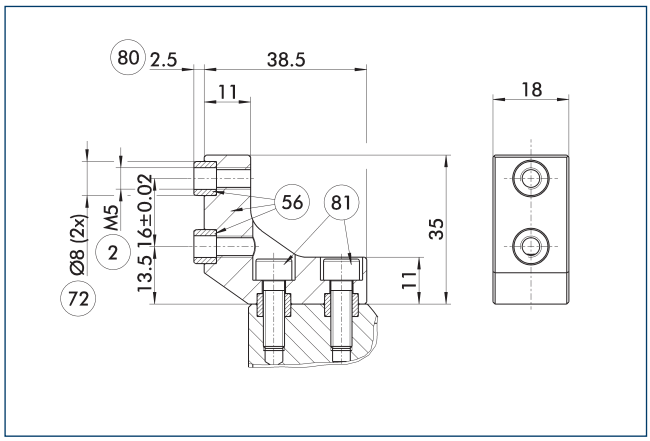

(2) Złącze palca
(56) Wchodzi w zakres dostawy
(72) Pasuje do tulei centrujących
(80) Głębokość otworu na tuleję centrującą w części kontrującej
(81) Nie wchodzi w zakres dostawy

Opcjonalne szczęki pośrednie ZBA-L-plus umożliwiają obrót schematu połączenia śrubowego o 90°. Dzięki temu łatwiej jest zaprojektować i wyprodukować szczęki górne (zwłaszcza do wersji długich), gdyż niepotrzebne są głębokie otwory przelotowe.

Opis	Nr id.	Materiał	Interfejs palca	Zakres dostawy
Szczęki pośrednie				
ZBA-L-plus 80	0311732	Aluminium	PGN-plus 80	1

Uniwersalna szczęka pośrednia UZB 80

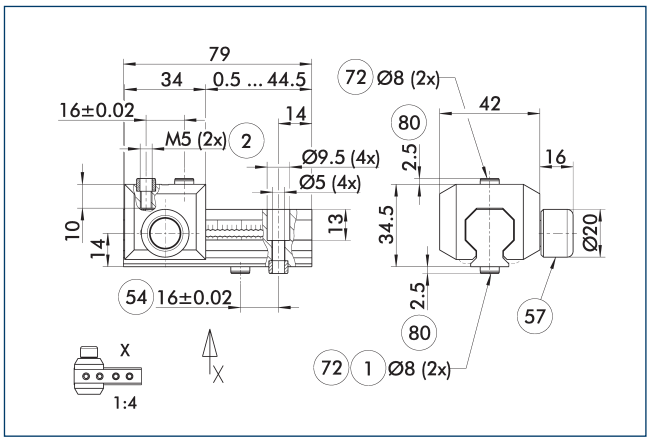

(1) Złącze chwytaka
(2) Złącze palca
(54) Opcjonalne złącze lewo- lub prawostronne
(57) Blokowanie
(72) Pasuje do tulei centrujących
(80) Głębokość otworu na tuleję centrującą w części kontrującej

Rysunek przedstawia uniwersalną szczękę pośrednią UZB. Całkowicie zdejmowany suwak UZB-S (można zamawiać osobno) umożliwia szybką wymianę szczęk.

Opis	Nr id.	Rozmiar siatki
		[mm]
Uniwersalna szczęka pośrednia		
UZB 80	0300043	2
Kolumna palców		
ABR-PGZN-plus 80	0300011	
SBR-PGZN-plus 80	0300021	
Suwak do uniwersalnej szczęki pośredniej		
UZB-S 80	5518271	2

ⓘ Jeśli ciśnienie robocze przekracza 6 bar, należy sprawdzić możliwość wykorzystania ponad wartościami granicznymi zastosowania.

Zakresy zastosowania

Seria	Rozmiar	Wariant	Stosowność
PZN-plus	80	-1 (6 bar)	■■■■
PZN-plus	80	-1-AS/1-IS (6 bar)	■■□□
PZN-plus	80	-2 (6 bar)	□□□□
PZN-plus	80	-2-AS/2-IS (6 bar)	□□□□
PZN-plus	80	-...-KVZ (6 bar)	□□□□
Legenda			
■■■■	Można łączyć bez ograniczeń		
■■□□	Stosowanie z ograniczeniami (patrz wartości graniczne załadunku)		
□□□□	nie można łączyć		

Wartości graniczne obciążenia do określenia wartości granicznych zastosowania można znaleźć w rozdziale katalogu odpowiadającym konkretnym akcesoriom.

Kolumny palców ABR/SBR-PGZN-plus 80

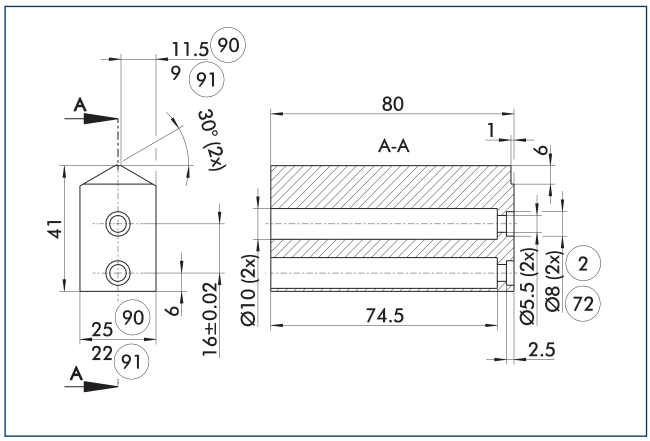

(2) Złącze palca
(72) Pasuje do tulei centrujących
(90) ABR-PGZN-plus
(91) SBR-PGZN-plus

Rysunek przedstawia kolumnę palca do obróbki przez klienta.

Opis	Nr id.	Materiał	Zakres dostawy
Kolumna palców			
ABR-PGZN-plus 80	0300011	Aluminium (3.4365)	1
SBR-PGZN-plus 80	0300021	Stal (1.7131)	1

ⓘ W przypadku stosowania kolumn palców skok zamykania poszczególnych serii chwytaków może być ograniczony. Należy to wcześniej szczegółowo sprawdzić na podstawie danych CAD i odpowiednio dostosować przeróbkę palców.

Moduł kompensacji tolerancji CU

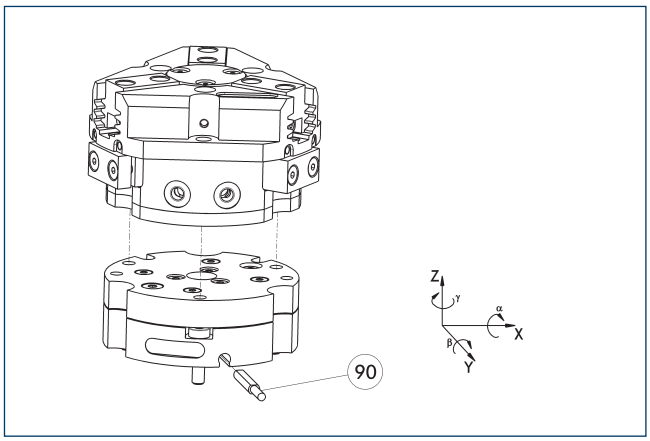

(90) monitorowanie blokady

Możliwość bezpośredniego montażu chwytaków bez stosowania płytki adaptera. Moduł kompensacji tolerancji oraz chwytak mają identyczny schemat połączeń śrubowych. Z tego względu moduły kompensacji tolerancji można montować na późniejszym etapie. Należy uwzględnić dodatkową wysokość modułu kompensacji tolerancji. Szczegółowe informacje można znaleźć w katalogu akcesoriów do robotów.

Opis	Nr id.	Blokowanie	Odchylenie	Często w połączeniu
Moduł kompensacyjny				
TCU-Z-080-3-MV	0324784	tak	±1°/±1°/±1°	●
TCU-Z-080-3-OV	0324785	nie	±1°/±1°/±1°	

Moduł kompensacyjny AGE-F

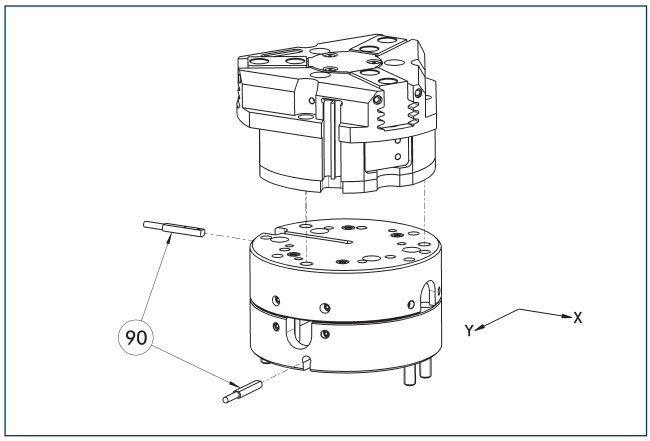

(90) Monitorowanie

Możliwość bezpośredniego montażu chwytaków bez stosowania płytki adaptera. Szczegółowe informacje można znaleźć w katalogu Akcesoria do chwytaków lub robotów.

Opis	Nr id.	Kompensacja XY	Siła powrotna	Często w połączeniu
		[mm]	[N]	
Moduł kompensacyjny				
AGE-F-XY-063-1	0324940	± 4	12	
AGE-F-XY-063-2	0324941	± 4	16	
AGE-F-XY-063-3	0324942	± 4	20	●

Automatyzacja montażu modularnego

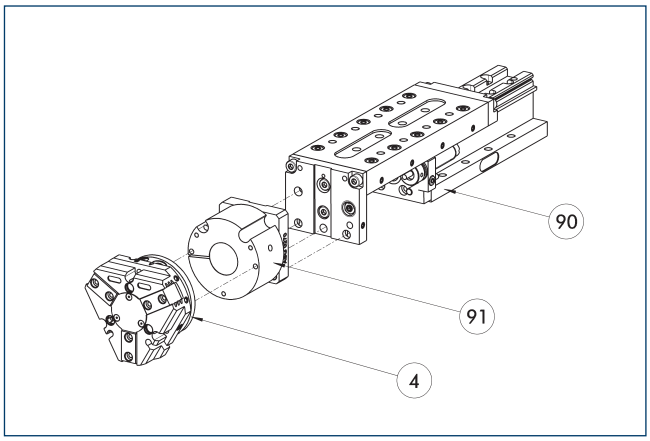

(4) Chwytaki
(90) Oś liniowa CLM/KLM/LM/ELP/ ELM/ELS/HLM
(91) Płyta adaptera AS

Chwytaki i osie liniowe można standardowo łączyć z modułowym systemem automatyzacji montażu. Więcej informacji zamieszczonych jest w naszym głównym katalogu „Automatyzacja montażu modularnego".

Indukcyjne wyłączniki zbliżeniowe

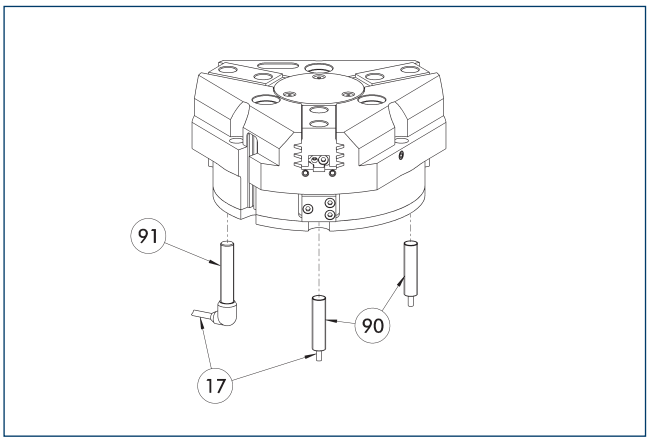

(17) Wyjście przewodu
(91) Czujnik IN..-SA
(90) Czujnik IN ...

Bezpośredni montaż i monitorowanie położenia.

Opis	Nr id.	Często w połączeniu
Indukcyjny czujnik zbliżeniowy		
IN 80-S-M12	0301578	
IN 80-S-M8	0301478	●
INK 80-S	0301550	
Indukcyjny czujnik zbliżeniowy z bocznym wyjściem kablowym		
IN 80-S-M12-SA	0301587	
IN 80-S-M8-SA	0301483	●
INK 80-S-SA	0301566	
Kable przyłączeniowe		
KA BG08-L 3P-0300-PNP	0301622	●
KA BG08-L 3P-0500-PNP	0301623	
KA BG12-L 3P-0500-PNP	30016369	
KA BW08-L 3P-0300-PNP	0301594	
KA BW08-L 3P-0500-PNP	0301502	
KA BW12-L 3P-0300-PNP	0301503	
KA BW12-L 3P-0500-PNP	0301507	
Zacisk do złącza/gniazda		
CLI-M12	0301464	
CLI-M8	0301463	
Przedłużka kabla		
KV BG12-SG12 3P-0030-PNP	0301999	
KV BG12-SG12 3P-0060-PNP	0301998	
KV BW08-SG08 3P-0030-PNP	0301495	
KV BW08-SG08 3P-0100-PNP	0301496	
KV BW08-SG08 3P-0200-PNP	0301497	●
KV BW12-SG12 3P-0030-PNP	0301595	
KV BW12-SG12 3P-0100-PNP	0301596	
KV BW12-SG12 3P-0200-PNP	0301597	
Rozdzielacz czujnika		
V2-M12	0301776	●
V2-M8	0301775	●
V4-M8	0301746	
V8-M8	0301751	

ⓘ Do monitorowania obu położeń potrzebne są dwa czujniki na moduł. Opcjonalnie dostępne są kable przedłużające i rozdzielacze czujnikowe. Dodatkowe warianty czujników oraz dalsze informacje i dane techniczne można znaleźć w rozdziale katalogu poświęconym systemowi czujników.

Elastyczność montażu czujnika położenia

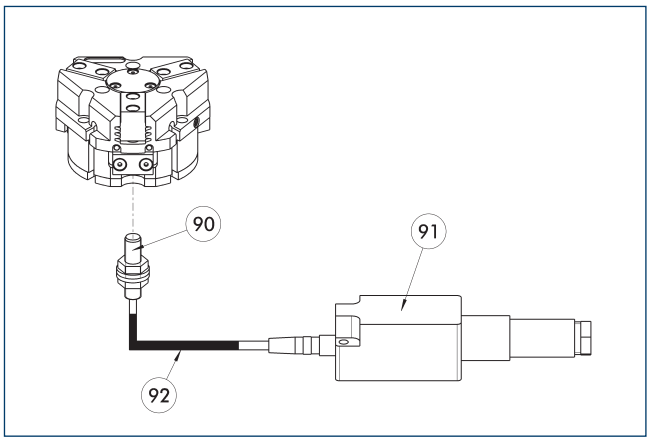

(90) Czujnik FPS-S
(91) Analityczny układ elektroniczny FPS-F5
(92) Przedłużka kabla

Elastyczne monitorowanie położenia, obejmujące maks. pięć pozycji.

Opis	Nr id.	
Zestaw montażowy do czujnika FPS		
AS-FPS-PGZN-plus 64-1/80-2	0301630	
AS-FPS-PGZN-plus 80-1/PZB 80/PZB 100	0301632	
Czujnik		
FPS-S M8	0301704	
Analizatory elektroniczne		
FPS-F5	0301805	
Przedłużka kabla		
KV BG08-SG08 3P-0050	0301598	
KV BG08-SG08 3P-0100	0301599	

ⓘ Przy stosowaniu systemu FPS dla każdego chwytaka wymagany jest czujnik FPS (FPS-S) oraz procesor elektroniczny (FPS-F5 / F5 T), a także zestaw montażowy (AS), jeżeli wyszczególniono. Przedłużenia kabli (KV) są dostępne opcjonalnie – zob. katalog, rozdział „Akcesoria".

Elektroniczny przełącznik magnetyczny MMS

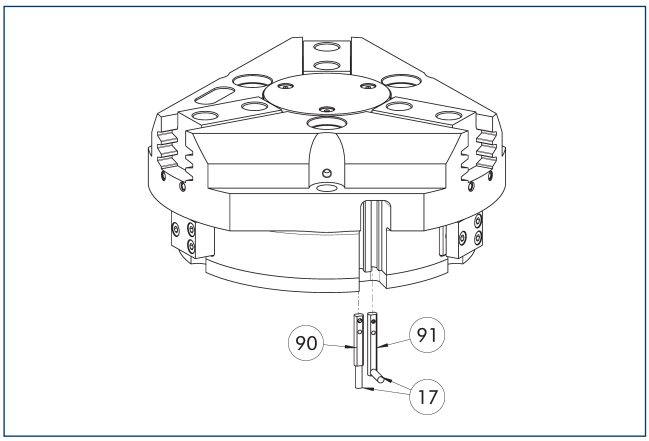

(17) Wyjście przewodu
(91) Czujnik MMS 22...-SA
(90) Czujnik MMS 22..

Monitorowanie położenia krańcowego do zamocowania w szczelinie w kształcie litery C.

Opis	Nr id.	Często w połączeniu
Elektroniczny przełącznik magnetyczny		
MMS 22-S-M8-PNP	0301032	●
MMSK 22-S-PNP	0301034	
Elektroniczne przełączniki magnetyczne z bocznym wyjściem kablowym		
MMS 22-S-M8-PNP-SA	0301042	●
MMSK 22-S-PNP-SA	0301044	
Kable przyłączeniowe		
KA BG08-L 3P-0300-PNP	0301622	●
KA BG08-L 3P-0500-PNP	0301623	
KA BW08-L 3P-0300-PNP	0301594	
KA BW08-L 3P-0500-PNP	0301502	
Zacisk do złącza/gniazda		
CLI-M8	0301463	
Przedłużka kabla		
KV BW08-SG08 3P-0030-PNP	0301495	
KV BW08-SG08 3P-0100-PNP	0301496	
KV BW08-SG08 3P-0200-PNP	0301497	●
Rozdzielacz czujnika		
V2-M8	0301775	●
V4-M8	0301746	
V8-M8	0301751	

ⓘ Do monitorowania obu położeń potrzebne są dwa czujniki na moduł. Opcjonalnie dostępne są kable przedłużające i rozdzielacze czujnikowe. Dodatkowe warianty czujników oraz dalsze informacje i dane techniczne można znaleźć w rozdziale katalogu poświęconym systemowi czujników.

Programowalny przełącznik magnetyczny MMS 22-PI1

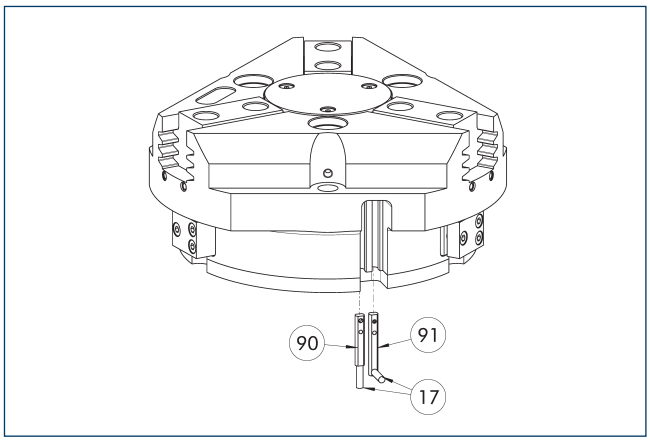

(17) Wyjście przewodu
(91) Czujnik MMS 22...-SA
(90) Czujnik MMS 22 PI1-...

Monitorowanie jednej zaprogramowanej pozycji na jeden czujnik; układ elektroniczny zintegrowany w czujniku. Możliwość zaprogramowania za pomocą magnetycznego narzędzia programującego MT (wchodzi w zakres dostawy, ID 0301030) lub wtykowego narzędzia programującego ST (opcjonalne). Monitorowanie położenia krańcowego do zamocowania w szczelinie w kształcie litery C. Jeśli w tabeli wymieniono wtykowe narzędzia programujące ST, wówczas programowanie jest możliwe jedynie za pomocą narzędzi ST.

Opis	Nr id.	Często w połączeniu
Programowalny przełącznik magnetyczny		
MMS 22-PI1-S-M8-PNP	0301160	●
MMSK 22-PI1-S-PNP	0301162	
Programowalny przełącznik magnetyczny z bocznym wyjściem kablowym		
MMS 22-PI1-S-M8-PNP-SA	0301166	●
MMSK 22-PI1-S-PNP-SA	0301168	
Programowalny przełącznik magnetyczny z obudową ze stali nierdzewnej		
MMS 22-PI1-S-M8-PNP-HD	0301110	●
MMSK 22-PI1-S-PNP-HD	0301112	

ⓘ Do monitorowania obu położeń potrzebne są dwa czujniki na moduł. Opcjonalnie dostępne są kable przedłużające i rozdzielacze czujnikowe. Dodatkowe warianty czujników oraz dalsze informacje i dane techniczne można znaleźć w rozdziale katalogu poświęconym systemowi czujników.

Programowalny przełącznik magnetyczny MMS 22-PI2

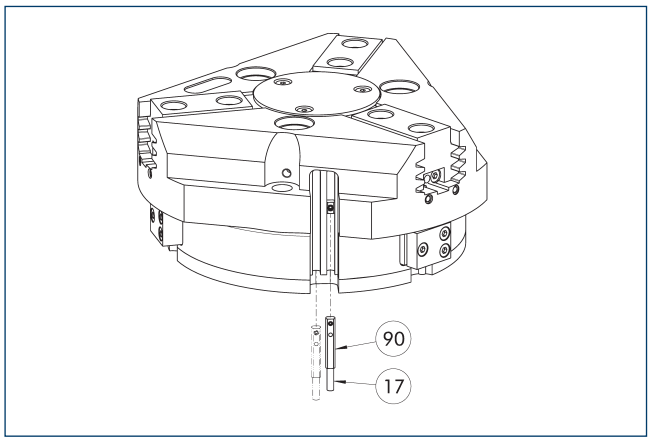

(17) Wyjście przewodu (90) Czujnik MMS 22...-PI2-...

Monitorowanie dwóch zaprogramowanych pozycji na jeden czujnik; układ elektroniczny zintegrowany w czujniku. Możliwość zaprogramowania za pomocą magnetycznego narzędzia programującego MT (wchodzi w zakres dostawy, ID 0301030) lub wtykowego narzędzia programującego ST (opcjonalne). Monitorowanie położenia krańcowego do zamocowania w szczelinie w kształcie litery C. Jeśli w tabeli wymieniono wtykowe narzędzia programujące ST, wówczas programowanie jest możliwe jedynie za pomocą narzędzi ST.

Opis	Nr id.	Często w połączeniu
Programowalny przełącznik magnetyczny		
MMS 22-PI2-S-M8-PNP	0301180	●
MMSK 22-PI2-S-PNP	0301182	
Programowalny przełącznik magnetyczny z bocznym wyjściem kablowym		
MMS 22-PI2-S-M8-PNP-SA	0301186	●
MMSK 22-PI2-S-PNP-SA	0301188	
Programowalny przełącznik magnetyczny z obudową ze stali nierdzewnej		
MMS 22-PI2-S-M8-PNP-HD	0301130	●
MMSK 22-PI2-S-PNP-HD	0301132	

ⓘ Do monitorowania obu położeń potrzebny jest jeden czujnik na moduł. Opcjonalnie dostępne są kable przedłużające i rozdzielacze czujnikowe. Dodatkowe warianty czujników oraz dalsze informacje i dane techniczne można znaleźć w rozdziale katalogu poświęconym systemowi czujników.

Programowalny przełącznik magnetyczny MMS-P

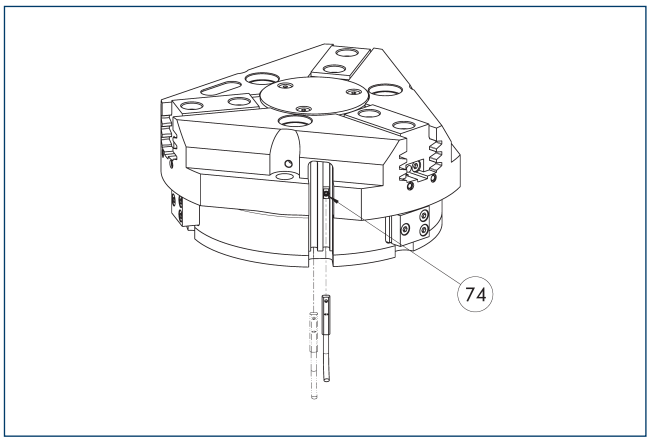

(74) Ogranicznik czujnika

Monitorowanie położenia za pomocą dwóch programowalnych pozycji na każdy czujnik. Monitorowanie położenia krańcowego do zamocowania w szczelinie C.

Opis	Nr id.	Często w połączeniu
Programowalny przełącznik magnetyczny		
MMSK-P 22-S-PNP	0301371	
MMS-P 22-S-M8-PNP	0301370	●
Kable przyłączeniowe		
KA GLN0804-LK-00500-A	0307767	●
KA GLN0804-LK-01000-A	0307768	
KA WLN0804-LK-00500-A	0307765	
KA WLN0804-LK-01000-A	0307766	
Zacisk do złącza/gniazda		
CLI-M8	0301463	
Rozdzielacz czujnika		
V2-M8-4P-2XM8-3P	0301380	

ⓘ Do monitorowania obu położeń potrzebny jest jeden czujnik na moduł. Opcjonalnie dostępne są kable przedłużające i rozdzielacze czujnikowe. Dodatkowe warianty czujników oraz dalsze informacje i dane techniczne można znaleźć w rozdziale katalogu poświęconym systemowi czujników.

Programowalny przełącznik magnetyczny MMS-IO-Link

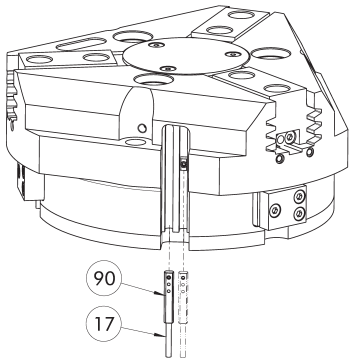

(17) Wyjście przewodu (90) Czujnik MMS 22-IOL-...

Czujnik monitorowania wielopozycyjnego poprzez wykrywanie całego posuwu tłoka. Czujnik zamontowany jest bezpośrednio w szczelinie C chwytaka. Programowanie czujnika na chwytaku odbywa się za pośrednictwem złącza IO-link, magnetycznego narzędzia programującego MT (wchodzi w zakres dostawy; ID 0301030) lub wtykowego narzędzia programującego ST (nie wchodzi w zakres dostawy; ID 0301026). Do działania wymagane jest złącze główne IO-link

Opis	Nr id.	
Programowalny przełącznik magnetyczny		
MMS 22-IOL-M08	0315830	
MMS 22-IOL-M12	0315835	

ⓘ Dla każdego chwytaka wymagany jest jeden czujnik Dodatkowy zestaw montażowy nie jest potrzebny – chwytak jest standardowo przystosowany do stosowania czujnika. Dodatkowe informacje i dane techniczne można znaleźć w rozdziale katalogu poświęconym systemom czujników.

Analogowy czujnik pozycji APS-Z80

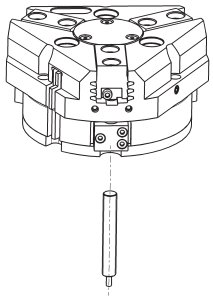

Pomiar bezstykowy, analogowe monitorowanie dowolnej liczby pozycji.

Opis	Nr id.	Często w połączeniu
Zestaw mocujący do czujnika położenia		
AS-APS-Z80-PGZN-plus 80-1	0302107	
AS-APS-Z80-PGZN-plus 80-2	0302108	
Analogowy czujnik pozycji		
APS-Z80-K	0302072	
APS-Z80-M8	0302070	●

ⓘ Przy stosowaniu systemu APS dla chwytaka wymagane są jeden zestaw mocujący (AS-APS-Z80) oraz jeden czujnik APS-Z80. Rozdzielczość czujnika może być mniejsza w obwodowych obszarach chwytaka. Więcej informacji na temat produktu znajduje się w instrukcji obsługi.

Kontaktrony cylindryczne

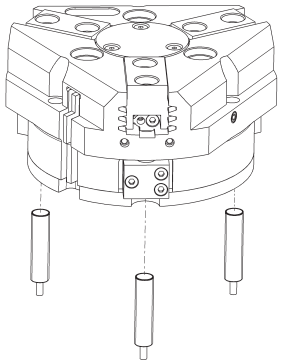

Układ monitorowania położenia krańcowego można zamontować za pomocą zestawu montażowego.

Opis	Nr id.	
Zestaw montażowy dla przełącznika zbliżeniowego		
AS-RMS 80 PGN/PZN-plus 64/80	0377725	
Kontraktony		
RMS 80-S-M8	0377721	

ⓘ Dla każdego modułu wymagane są dwa czujniki (zamknięcia/S), a kable przedłużające są dostępne opcjonalnie. Zestaw montażowy należy zamawiać opcjonalnie jako akcesorium. Dla każdego chwytaka wymagane są dwa zestawy montażowe. W przypadku kabli czujników należy pamiętać o dozwolonym promieniu zagięcia. Zwykle wynosi on 35 mm.

PZN-plus 100

Chwytak uniwersalny

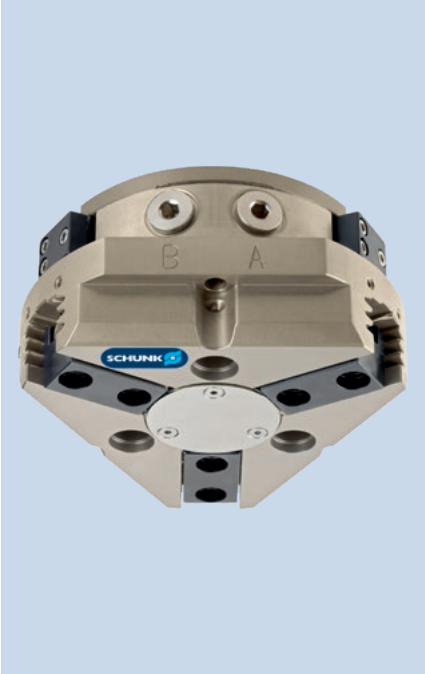

Siła chwytania, chwyt śr. zewn.

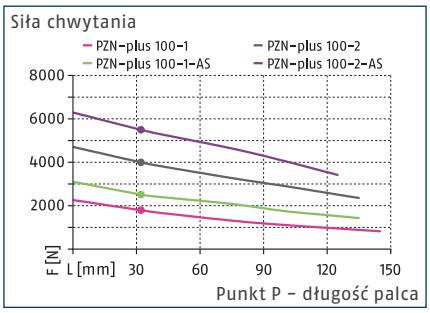

Siła chwytania, chwyt śr. wewn.

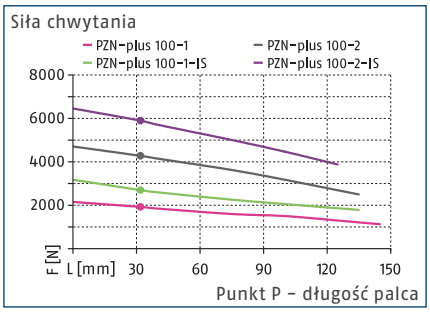

Wymiary i maksymalne obciążenia

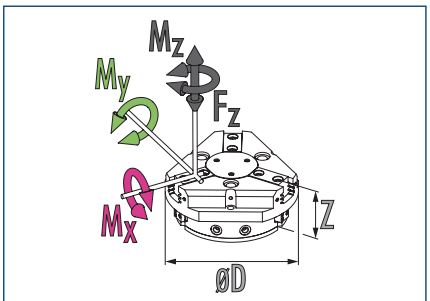

Mx maks.	80 Nm	Mz maks.	70 Nm
My maks.	115 Nm	Fz maks.	2000 N

ⓘ Podane wartości momentów oraz sił są wartościami statycznymi, które dotyczą każdej szczęki bazowej i mogą występować równocześnie. Oprócz momentu generowanego przez samą siłę chwytania możliwe jest występowanie obciążeń.

Dane techniczne

Opis		PZN-plus 100-1	PZN-plus 100-2	PZN-plus 100-1-AS	PZN-plus 100-2-AS	PZN-plus 100-1-IS	PZN-plus 100-2-IS
Nr id.		0303312	0303412	0303512	0303612	0303542	0303642
Skok na szczękę	[mm]	10	5	10	5	10	5
Siła zamykania/otwierania	[N]	1800/1920	4000/4280	2520/-	5500/-	-/2700	-/5900
Min. siła sprężyny	[N]			720	1500	780	1620
Masa	[kg]	1.41	1.41	1.95	1.95	1.95	1.95
Zalecana masa detalu	[kg]	9	20	9	20	9	20
Objętość cylindra na podwójny skok	[cm³]	120	120	210	210	210	210
Min./znam./maks. ciśnienie robocze	[bar]	2/6/8	2/6/8	4/6/6.5	4/6/6.5	4/6/6.5	4/6/6.5
Min. / maks. ciśnienie powietrza oczyszczającego	[bar]	0.5/1	0.5/1	0.5/1	0.5/1	0.5/1	0.5/1
czas zamykania/otwierania	[s]	0.1/0.1	0.1/0.1	0.1/0.2	0.1/0.2	0.2/0.1	0.2/0.1
Czas zamykania/otwierania za pomocą sprężyny	[s]			0.25	0.25	0.25	0.25
Maks. dopuszczalna długość palca	[mm]	145	135	135	125	135	125
Maks. dopuszczalna masa na palec	[kg]	1.1	1.1	1.1	1.1	1.1	1.1
Stopień ochrony IP		40	40	40	40	40	40
Min./maks. temperatura otoczenia	[°C]	5/90	5/90	5/90	5/90	5/90	5/90
Powtarzalność	[mm]	0.01	0.01	0.01	0.01	0.01	0.01
Wymiary Ø D x Z	[mm]	120 x 59.3	120 x 59.3	120 x 79.3	120 x 79.3	120 x 79.3	120 x 79.3
Warianty i ich charakterystyka							
Wersja pyłoszczelna		37303312	37303412	37303512	37303612	37303542	37303642
Stopień ochrony IP		64	64	64	64	64	64
Masa	[kg]	1.9	1.9	2.44	2.44	2.44	2.44
Wersja z zabezpieczeniem antykorozyjnym		38303312	38303412	38303512	38303612	38303542	38303642
Wersja do wysokich temperatur		39303312	39303412	39303512	39303612	39303542	39303642
Min./maks. temperatura otoczenia	[°C]	5/130	5/130	5/130	5/130	5/130	5/130
Wersja ze wzmacniaczem mocy		0372203	0372213	0372223		0372243	
Siła zamykania/otwierania	[N]	2774/3222	6493/7274	3372/-		-/3755	
Masa	[kg]	2.3	2.3	2.7		2.7	
Maksymalne ciśnienie	[bar]	6	6	6		6	
Maks. dopuszczalna długość palca	[mm]	100	80	80		80	
Wersja precyzyjna		0303342	0303442	0303492	0303592		

ⓘ Aby uzyskać pełną siłę chwytania (określonej w tabeli z danymi technicznymi), potrzebne może być wykonanie około 100 cykli chwytania.

Główny widok

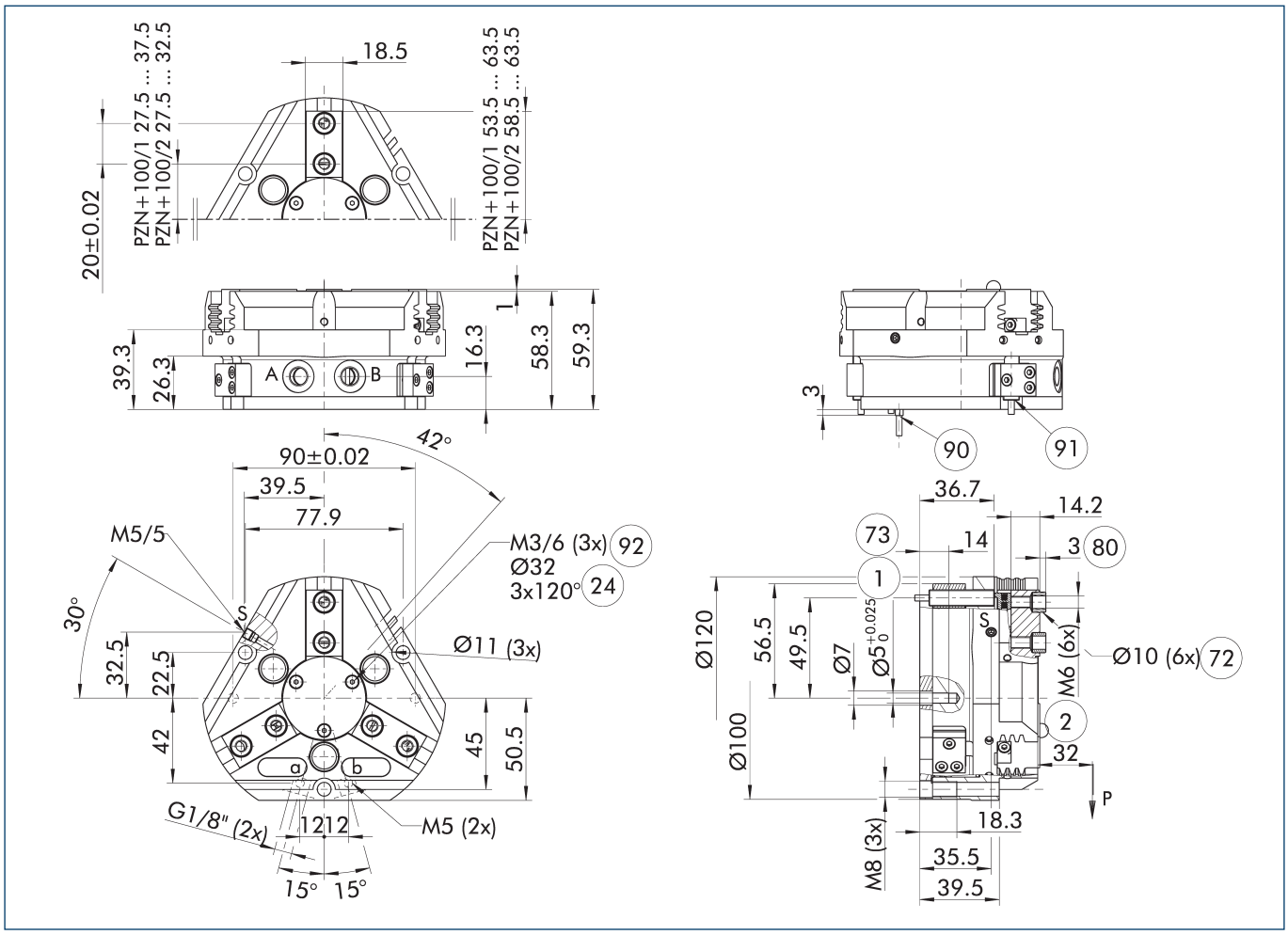

Rysunek pokazuje chwytak w wersji podstawowej z zamkniętymi szczękami, bez uwzględnienia wymiarów dla opcji opisanych poniżej.

ⓘ Zamiast sprężynowego, mechanicznego układu utrzymywania siły chwytu lub oprócz niego można stosować zawór podtrzymywania ciśnienia SDV-P do chwytu na średnicy wewnętrznej lub zewnętrznej (zob. rozdział „Akcesoria" w katalogu).

A, a Złącze główne / bezpośrednie, otwarcie chwytaka

B, b Złącze główne / bezpośrednie, zamknięcie chwytaka

S Przyłącze powietrza do przedmuchu

(1) Złącze chwytaka

(2) Złącze palca

(24) Kołnierz złącza

(72) Pasuje do tulei centrujących

(73) Pasuje do trzpieni centrujących

(80) Głębokość otworu na tuleję centrującą w części kontrującej

(90) Czujnik MMS 22..

(91) Czujnik IN ...

(92) Gwint poniżej pokrywy do mocowania przyrządów zewnętrznych

Bezpośrednie przyłącze bez przewodów giętkich M5

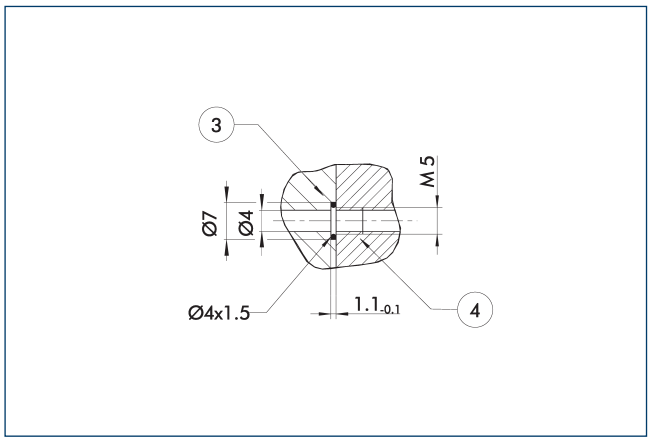

(3) Adapter

(4) Chwytaki

Bezpośrednie przyłącze służy do dostarczania sprężonego powietrza bez użycia przewodów giętkich. Zamiast nich medium pod ciśnieniem tłoczone jest przez otwory wywiercone w płycie montażowej.

Wersja z utrzymywaniem siły chwytania AS/IS

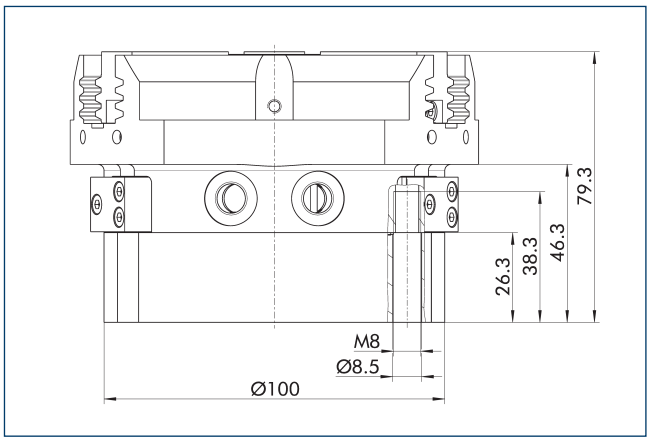

Mechaniczne urządzenie utrzymujące siłę chwytania zapewnia zastosowanie minimalnej siły zacisku nawet w przypadku spadku ciśnienia. W wersji AS/S działa jako siła zamykająca, a w wersji IS – jako siła otwierająca. Ponadto urządzenia podtrzymującego siłę chwytu można użyć w celu zwiększenia siły chwytu lub w celu wykonania pojedynczego chwytu.

Wersja pyłoszczelna

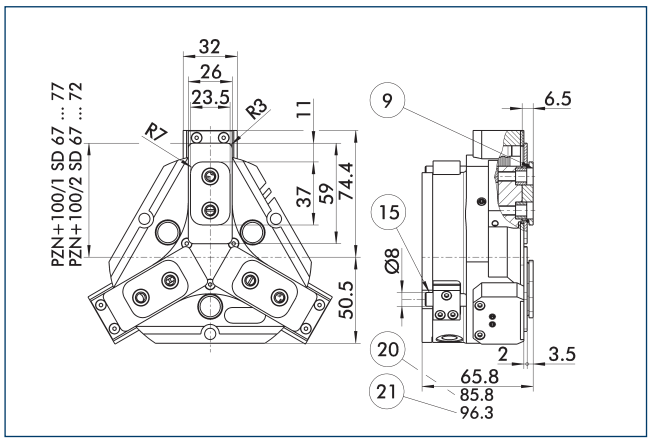

(9) Schemat montażowy połączenia śrubowego, zob. wersja podstawowa

(15) Sworzeń uszczelniający

(20) Do wersji AS/IS

(21) Dotyczy wersji KVZ

Opcja pyłoszczelna zwiększa stopień ochrony przed przenikaniem substancji. Schemat zespołu jest przesunięty o wysokość szczęki pośredniej. Długość chwytaka jest mierzona od górnej krawędzi jego obudowy.

Wersja ze wzmacniaczem mocy

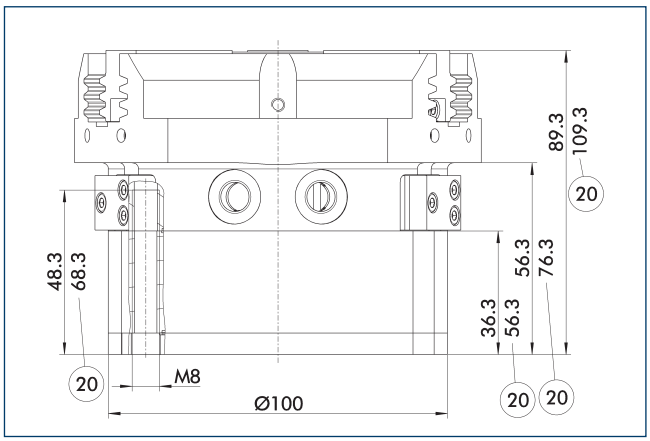

(20) Do wersji AS/IS

Cylinder KVZ zwiększa siłę chwytania podczas operacji otwierania i zamykania. Dodatkowo siłę na haku klinowym zwiększa połączony szeregowo tłok. Należy pamiętać, że chwytaki wyposażone w urządzenie podtrzymujące siłę chwytania są wyższe.

Wersja precyzyjna

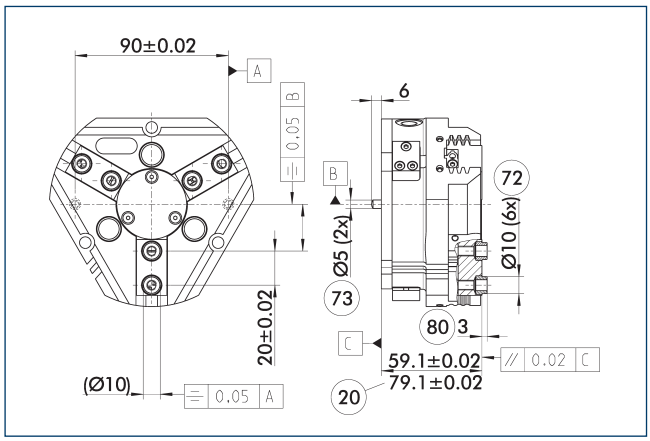

(20) Do wersji AS/IS
(72) Pasuje do tulei centrujących
(73) Pasuje do trzpieni centrujących
(80) Głębokość otworu na tuleję centrującą w części kontrującej

Wskazane tolerancje odnoszą się jedynie do wariantów wersji precyzyjnych przedstawionych w zestawieniu danych technicznych. Wszystkie pozostałe warianty wersji precyzyjnych są dostępne na żądanie.

Sprężynowy element dociskowy

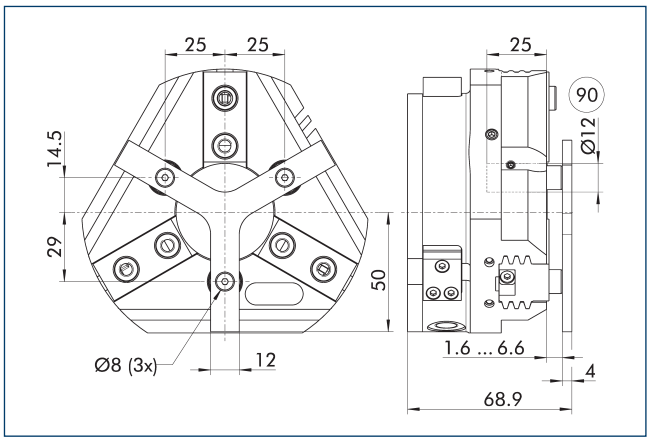

(90) Trzpień prowadzący

Służy do sprężynowego pozycjonowania detalu względem ogranicznika po otwarciu chwytaka. Opracowany specjalnie dla maszyn ładujących.

Opis	Nr id.	Skok	Min. siła
		[mm]	[N]
Sprężynowy element dociskowy			
A-PZN-plus/DPZ-plus 100	0303722	5	35

ⓘ Elementu dociskowego nie można łączyć z opcją pyłoszczelną. Należy szczegółowo sprawdzić połączenie gwiaździstego elementu dociskowego i systemu szybkiej wymiany szczęk BSWS pod kątem ewentualnej kolizji. Prosimy o kontakt, jeśli potrzebny będzie indywidualnie dobrany element dociskowy.

Zawór podtrzymujący ciśnienie SDV-P

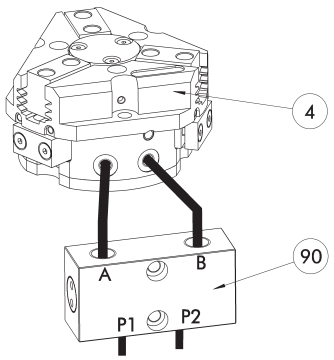

(4) Chwytaki

(90) Zawór podtrzymujący ciśnienie SDV-P

W sytuacjach zatrzymania awaryjnego zawór podtrzymywania ciśnienia SDV-P zapewnia tymczasowe utrzymanie ciśnienia w komorze tłoka chwytaka pneumatycznego oraz w modułach obrotowych i szybkiej wymiany, a także w osiach liniowych.

Opis	Nr id.	Zalecana średnica przewodu giętkiego
		[mm]
Zawór podtrzymujący ciśnienie		
SDV-P 07	0403131	8
Obsługowy zawór ciśnieniowy ze śrubą odpowietrzającą		
SDV-P 07-E	0300121	8

ⓘ Aby uzyskać określone czasy otwarcia i zamknięcia dla każdego wariantu chwytaka, należy zastosować zalecaną średnicę przewodu giętkiego. Bezpośrednie zestawienie danego wariantu chwytaka z odpowiednim SDV-P można znaleźć na stronie internetowej schunk.com.

Pneumatyczna jednostka pozycjonująca PPD

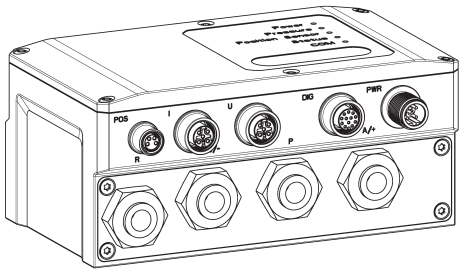

PPD zapewnia elastyczność we wszystkich zastosowaniach chwytaków pneumatycznych dzięki swobodnemu pozycjonowaniu oraz regulacji siły chwytania i prędkości.

Opis	Nr id.	
Pneumatyczna jednostka pozycjonująca		
PPD 20-IOL	1540700	
Adapter		
A GGN0804-1204-A	1540691	
Kabel połączeniowy ze złączem IO-Link		
KA GGN1205-1212-IOL-00100-A	1540697	
Kabel przyłączeniowy zasilający - kompatybilny z prowadnicą kabli		
KA GLN12B05-LK-01000-A	1540660	
Przedłużka kabla		
KV GGN0804-IO-00150-A	1540662	
KV GGN0804-IO-00300-A	1540663	
Zestaw montażowy		
Zestaw montażowy PPD	1540705	

ⓘ Oprócz PPD potrzebny jest czujnik położenia (czujnik SCHUNK IO-Link lub czujnik analogowy (4...20 mA)).

Pokrywa ochronna HUE PZN-plus 100

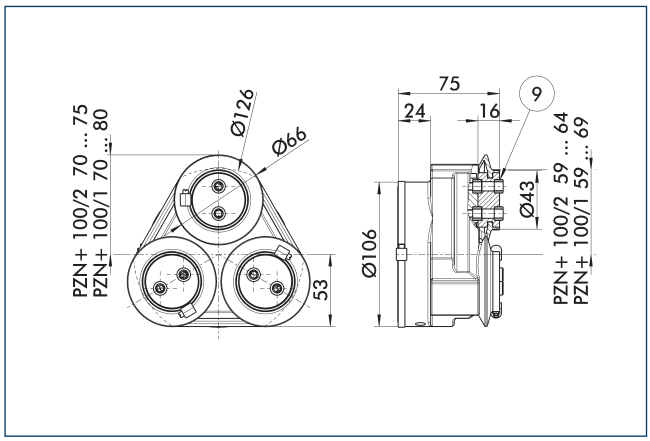

(9) Schemat montażowy połączenia śrubowego, zob. wersja podstawowa

Pokrywa ochronna HUE w pełni zabezpiecza chwytak przed wpływem czynników zewnętrznych. Pokrywa odpowiednia do zastosowań z ochroną do IP65, jeśli zapewnione jest dodatkowe uszczelnienie spodu pokrywy. Informacje szczegółowe – zob. seria HUE. Schemat połączeniowy jest przesunięty o wysokość szczęki pośredniej.

Opis	Nr id.	Stopień ochrony IP
Pokrywa ochronna		
HUE PZN-plus 100	0303482	65

ⓘ Monitorowanie indukcyjne chwytaka z założoną pokrywą HUE nie jest możliwe. SCHUNK zaleca stosowanie czujników magnetycznych zatwierdzonych do danego wariantu chwytaka.

Systemy szybkiej wymiany szczęki BSWS

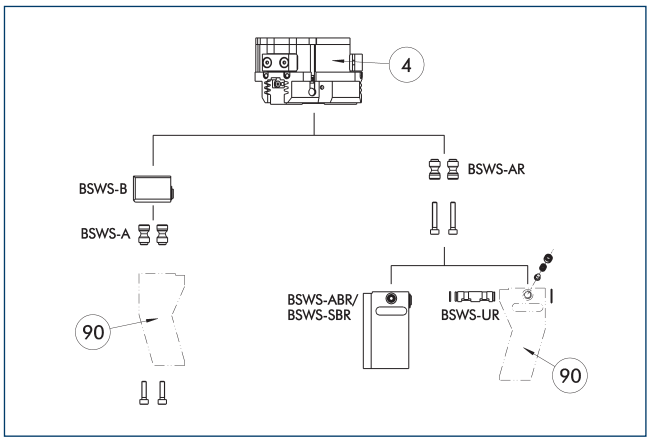

(4) Chwytaki

(90) Indywidualnie dobrane palce chwytaka

Dla każdego chwytaka dostępne są różne systemy szybkiej wymiany szczęki. Więcej informacji można znaleźć w opisie danego produktu. W wersji pyłoszczelnej nie można połączyć sworzni adaptera BSWS-AR z chwytakami. Zachęcamy do kontaktu w celu przedstawienia alternatywnych rozwiązań.

Opis	Nr id.	Zakres dostawy
Sworzeń adaptacyjny systemu szybkiej wymiany szczęk		
BSWS-A 100	0303026	2
BSWS-AR 100	0300094	2
Podstawa systemu szybkiej wymiany szczęk		
BSWS-B 100	0303027	1
Kolumna palców z systemem szybkiej wymiany szczęk		
BSWS-ABR-PGZN-plus 100	0300074	1
BSWS-SBR-PGZN-plus 100	0300084	1
Mechanizm blokowania systemu szybkiej wymiany szczęk		
BSWS-UR 100	0302993	1

ⓘ Jeśli ciśnienie robocze przekracza 6 bar, należy sprawdzić możliwość wykorzystania ponad wartościami granicznymi zastosowania. Stosować można jedynie systemy wymienione w tabeli.

Zakresy zastosowania

Seria	Rozmiar	Wariant	Stosowność
PZN-plus	100	-1 (6 bar)	■■■■
PZN-plus	100	-1-AS/1-IS (6 bar)	■■■■
PZN-plus	100	-2 (6 bar)	■■□□
PZN-plus	100	-2-AS/2-IS (6 bar)	■■□□
PZN-plus	100	-...-KVZ (6 bar)	■■□□
Legenda			
■■■■	Można łączyć bez ograniczeń		
■■□□	Stosowanie z ograniczeniami (patrz wartości graniczne załadunku)		
□□□□	nie można łączyć		

Wartości graniczne obciążenia do określenia wartości granicznych zastosowania można znaleźć w rozdziale katalogu odpowiadającym konkretnym akcesoriom.

System szybkiej wymiany szczęk BSWS-M

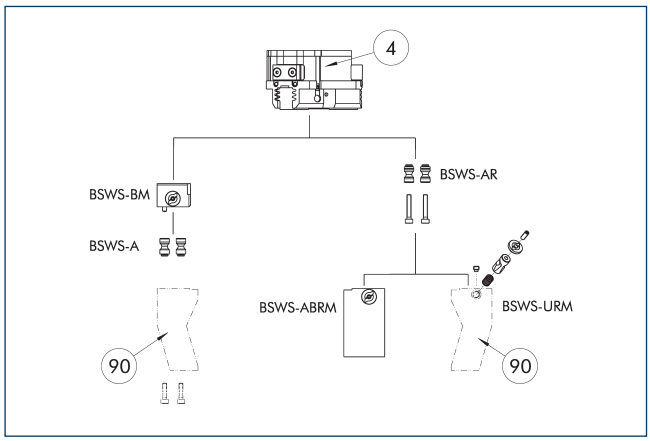

(4) Chwytaki

(90) Indywidualnie dobrane palce chwytaka

Dla każdego chwytaka dostępne są różne systemy szybkiej wymiany szczęki. Więcej informacji można znaleźć w opisie danego produktu. W wersji pyłoszczelnej nie można połączyć sworzni adaptera BSWS-AR z chwytakami. Zachęcamy do kontaktu w celu przedstawienia alternatywnych rozwiązań.

Opis	Nr id.	Zakres dostawy
Sworzeń adaptacyjny systemu szybkiej wymiany szczęk		
BSWS-A 100	0303026	2
BSWS-AR 100	0300094	2
Podstawa systemu szybkiej wymiany szczęk		
BSWS-BM 100	1313902	1
Kolumna palców z systemem szybkiej wymiany szczęk		
BSWS-ABRM-PGZN-plus 100	1420853	1
Mechanizm blokowania systemu szybkiej wymiany szczęk		
BSWS-URM 100	1398403	1

ⓘ Jeśli ciśnienie robocze przekracza 6 bar, należy sprawdzić możliwość wykorzystania ponad wartościami granicznymi zastosowania. Stosować można jedynie systemy wymienione w tabeli.

Zakresy zastosowania

Seria	Rozmiar	Wariant	Stosowność
PZN-plus	100	-1 (6 bar)	■■■■
PZN-plus	100	-1-AS/1-IS (6 bar)	■■■■
PZN-plus	100	-2 (6 bar)	■■□□
PZN-plus	100	-2-AS/2-IS (6 bar)	■■□□
PZN-plus	100	-...-KVZ (6 bar)	■■□□
Legenda			
■■■■	Można łączyć bez ograniczeń		
■■□□	Stosowanie z ograniczeniami (patrz wartości graniczne załadunku)		
□□□□	nie można łączyć		

Wartości graniczne obciążenia do określenia wartości granicznych zastosowania można znaleźć w rozdziale katalogu odpowiadającym konkretnym akcesoriom.

System szybkiej wymiany szczęk BSWS-R

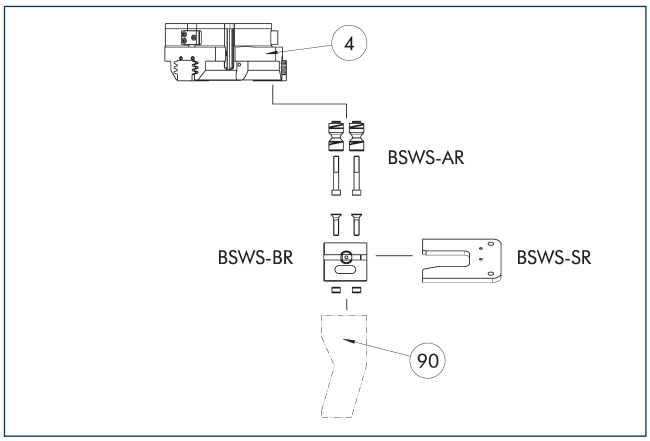

(4) Chwytaki

(90) Indywidualnie dobrane palce chwytaka

Jeśli ciśnienie robocze przekracza 6 bar, należy sprawdzić możliwość wykorzystania ponad wartościami granicznymi zastosowania. Stosować można jedynie systemy wymienione w tabeli.

Opis	Nr id.	Zakres dostawy
Sworzeń adaptacyjny systemu szybkiej wymiany szczęk		
BSWS-AR 100	0300094	2
Podstawa systemu szybkiej wymiany szczęk		
BSWS-BR 100	1555933	1
System magazynowy		
BSWS-SR 100	1555959	1
Zestaw montażowy dla przełącznika zbliżeniowego		
AS-IN40-BSWS-SR 80/100	1561458	1
Indukcyjny czujnik zbliżeniowy		
IN 40-S-M12	0301574	
IN 40-S-M8	0301474	
INK 40-S	0301555	

ⓘ Stosować można jedynie systemy wymienione w tabeli.

Zakresy zastosowania

Seria	Rozmiar	Wariant	Stosowność
PZN-plus	100	-1 (6 bar)	■■■■
PZN-plus	100	-1-AS/1-IS (6 bar)	■■■■
PZN-plus	100	-2 (6 bar)	■■□□
PZN-plus	100	-2-AS/2-IS (6 bar)	■■□□
PZN-plus	100	-...-KVZ (6 bar)	■■□□
Legenda			
■■■■	Można łączyć bez ograniczeń		
■■□□	Stosowanie z ograniczeniami (patrz wartości graniczne załadunku)		
□□□□	nie można łączyć		

Wartości graniczne obciążenia do określenia wartości granicznych zastosowania można znaleźć w rozdziale katalogu odpowiadającym konkretnym akcesoriom.

Szczęki pośrednie ZBA-L-plus 100

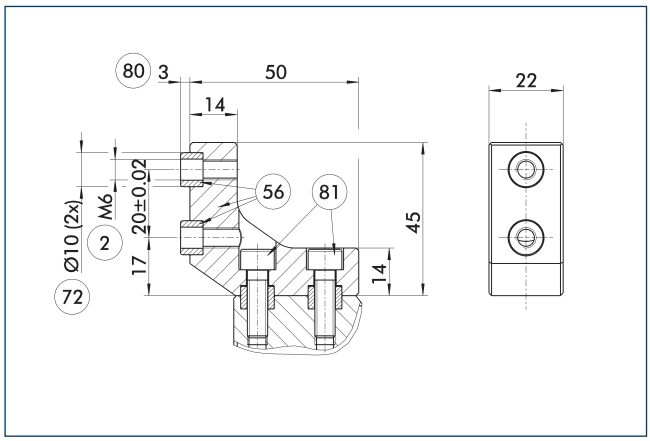

(2) Złącze palca
(56) Wchodzi w zakres dostawy
(72) Pasuje do tulei centrujących
(80) Głębokość otworu na tuleję centrującą w części kontrującej
(81) Nie wchodzi w zakres dostawy

Opcjonalne szczęki pośrednie ZBA-L-plus umożliwiają obrót schematu połączenia śrubowego o 90°. Dzięki temu łatwiej jest zaprojektować i wyprodukować szczęki górne (zwłaszcza do wersji długich), gdyż niepotrzebne są głębokie otwory przelotowe.

Opis	Nr id.	Materiał	Interfejs palca	Zakres dostawy
Szczęki pośrednie				
ZBA-L-plus 100	0311742	Aluminium	PGN-plus 100	1

Uniwersalna szczęka pośrednia UZB 100

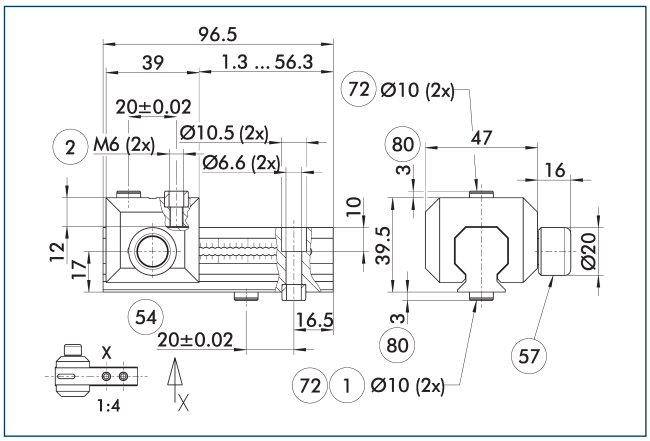

(1) Złącze chwytaka
(2) Złącze palca
(54) Opcjonalne złącze lewo- lub prawostronne
(57) Blokowanie
(72) Pasuje do tulei centrujących
(80) Głębokość otworu na tuleję centrującą w części kontrującej

Rysunek przedstawia uniwersalną szczękę pośrednią UZB. Całkowicie zdejmowany suwak UZB-S (można zamawiać osobno) umożliwia szybką wymianę szczęk.

Opis	Nr id.	Rozmiar siatki
		[mm]
Uniwersalna szczęka pośrednia		
UZB 100	0300044	2.5
Kolumna palców		
ABR-PGZN-plus 100	0300012	
SBR-PGZN-plus 100	0300022	
Suwak do uniwersalnej szczęki pośredniej		
UZB-S 100	5518272	2.5

ⓘ Jeśli ciśnienie robocze przekracza 6 bar, należy sprawdzić możliwość wykorzystania ponad wartościami granicznymi zastosowania.

Zakresy zastosowania

Seria	Rozmiar	Wariant	Stosowność
PZN-plus	100	-1 (6 bar)	■■■■
PZN-plus	100	-1-AS/1-IS (6 bar)	■■□□
PZN-plus	100	-2 (6 bar)	□□□□
PZN-plus	100	-2-AS/2-IS (6 bar)	□□□□
PZN-plus	100	-...-KVZ (6 bar)	□□□□
Legenda			
■■■■	Można łączyć bez ograniczeń		
■■□□	Stosowanie z ograniczeniami (patrz wartości graniczne załadunku)		
□□□□	nie można łączyć		

Wartości graniczne obciążenia do określenia wartości granicznych zastosowania można znaleźć w rozdziale katalogu odpowiadającym konkretnym akcesoriom.

Kolumny palców ABR/SBR-PGZN-plus 100

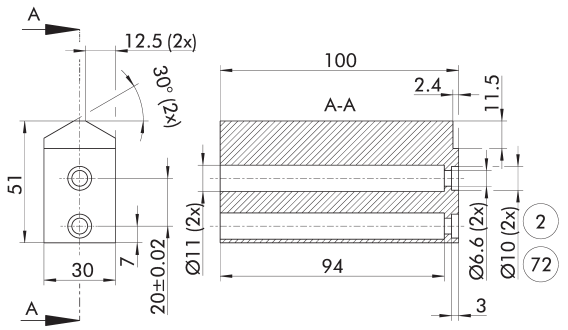

(2) Złącze palca

(72) Pasuje do tulei centrujących

Rysunek przedstawia kolumnę palca do obróbki przez klienta.

Opis	Nr id.	Materiał	Zakres dostawy
Kolumna palców			
ABR-PGZN-plus 100	0300012	Aluminium (3.4365)	1
SBR-PGZN-plus 100	0300022	Stal (1.7131)	1

ⓘ W przypadku stosowania kolumn palców skok zamykania poszczególnych serii chwytaków może być ograniczony. Należy to wcześniej szczegółowo sprawdzić na podstawie danych CAD i odpowiednio dostosować przeróbkę palców.

Moduł kompensacji tolerancji CU

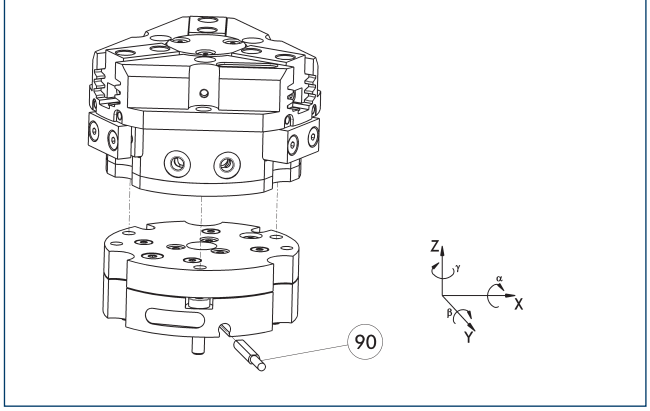

(90) monitorowanie blokady

Możliwość bezpośredniego montażu chwytaków bez stosowania płytki adaptera. Moduł kompensacji tolerancji oraz chwytak mają identyczny schemat połączeń śrubowych. Z tego względu moduły kompensacji tolerancji można montować na późniejszym etapie. Należy uwzględnić dodatkową wysokość modułu kompensacji tolerancji. Szczegółowe informacje można znaleźć w katalogu akcesoriów do robotów.

Opis	Nr id.	Blokowanie	Odchylenie	Często w połączeniu
Moduł kompensacyjny				
TCU-Z-100-2-MV	0324798	tak	±1°/±1°/±1°	●
TCU-Z-100-2-OV	0324799	nie	±1°/±1°/±1°	

Moduł kompensacyjny AGE-F

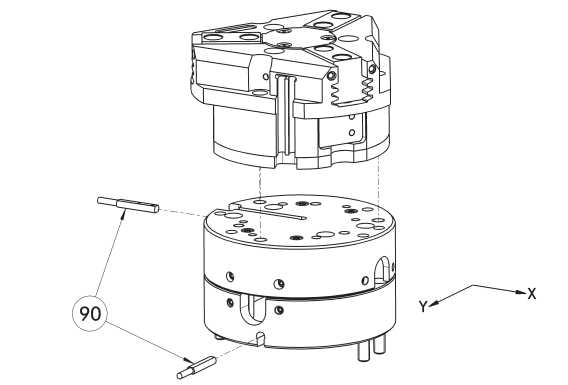

(90) Monitorowanie

Możliwość bezpośredniego montażu chwytaków bez stosowania płytki adaptera. Szczegółowe informacje można znaleźć w katalogu Akcesoria do chwytaków lub robotów.

Opis	Nr id.	Kompensacja XY	Siła powrotna	Często w połączeniu
		[mm]	[N]	
Moduł kompensacyjny				
AGE-F-XY-080-1	0324960	± 5	39	
AGE-F-XY-080-2	0324961	± 5	85	
AGE-F-XY-080-3	0324962	± 5	90	●

Automatyzacja montażu modularnego

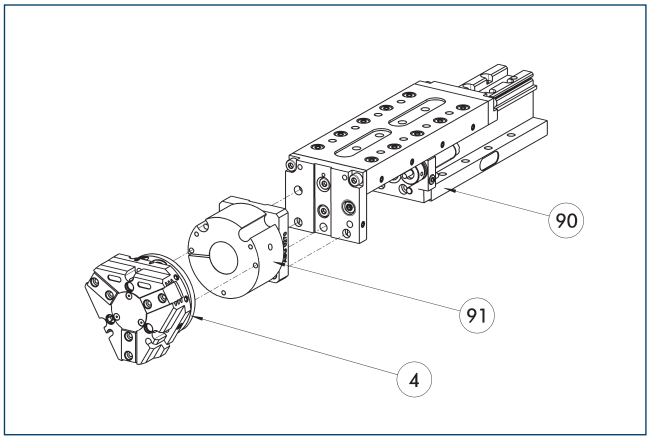

(4) Chwytaki

(90) Oś liniowa CLM/KLM/LM/ELP/ ELM/ELS/HLM

(91) Płyta adaptera AS

Chwytaki i osie liniowe można standardowo łączyć z modułowym systemem automatyzacji montażu. Więcej informacji zamieszczonych jest w naszym głównym katalogu „Automatyzacja montażu modularnego".

Indukcyjne wyłączniki zbliżeniowe

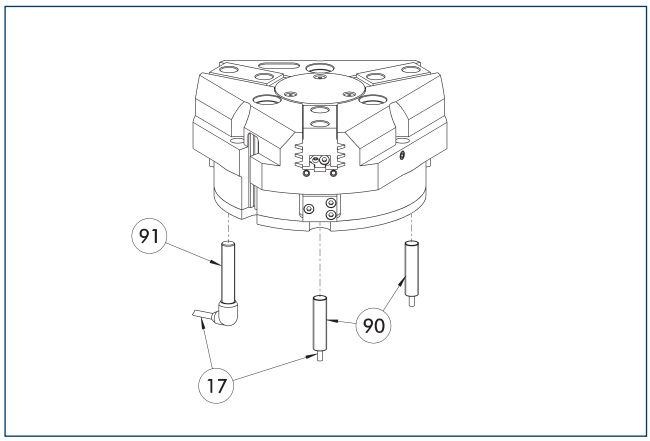

(17) Wyjście przewodu
(91) Czujnik IN..-SA
(90) Czujnik IN ...

Bezpośredni montaż i monitorowanie położenia.

Opis	Nr id.	Często w połączeniu
Indukcyjny czujnik zbliżeniowy		
IN 80-S-M12	0301578	
IN 80-S-M8	0301478	●
INK 80-S	0301550	
Indukcyjny czujnik zbliżeniowy z bocznym wyjściem kablowym		
IN 80-S-M12-SA	0301587	
IN 80-S-M8-SA	0301483	●
INK 80-S-SA	0301566	
Kable przyłączeniowe		
KA BG08-L 3P-0300-PNP	0301622	●
KA BG08-L 3P-0500-PNP	0301623	
KA BG12-L 3P-0500-PNP	30016369	
KA BW08-L 3P-0300-PNP	0301594	
KA BW08-L 3P-0500-PNP	0301502	
KA BW12-L 3P-0300-PNP	0301503	
KA BW12-L 3P-0500-PNP	0301507	
Zacisk do złącza/gniazda		
CLI-M12	0301464	
CLI-M8	0301463	
Przedłużka kabla		
KV BG12-SG12 3P-0030-PNP	0301999	
KV BG12-SG12 3P-0060-PNP	0301998	
KV BW08-SG08 3P-0030-PNP	0301495	
KV BW08-SG08 3P-0100-PNP	0301496	
KV BW08-SG08 3P-0200-PNP	0301497	●
KV BW12-SG12 3P-0030-PNP	0301595	
KV BW12-SG12 3P-0100-PNP	0301596	
KV BW12-SG12 3P-0200-PNP	0301597	
Rozdzielacz czujnika		
V2-M12	0301776	●
V2-M8	0301775	●
V4-M8	0301746	
V8-M8	0301751	

ⓘ Do monitorowania obu położeń potrzebne są dwa czujniki na moduł. Opcjonalnie dostępne są kable przedłużające i rozdzielacze czujnikowe. Dodatkowe warianty czujników oraz dalsze informacje i dane techniczne można znaleźć w rozdziale katalogu poświęconym systemowi czujników.

Elastyczność montażu czujnika położenia

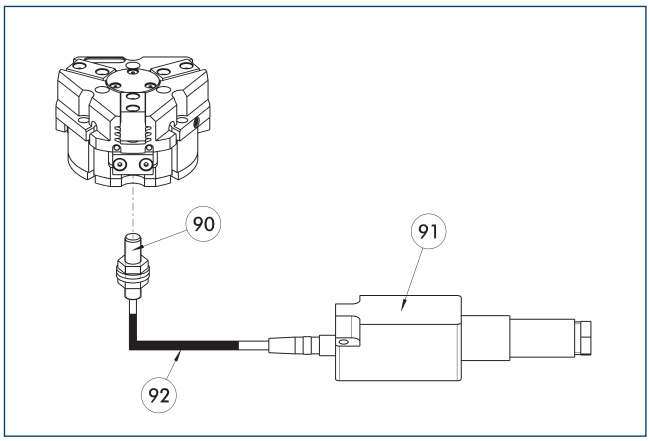

(90) Czujnik FPS-S
(91) Analityczny układ elektroniczny FPS-F5
(92) Przedłużka kabla

Elastyczne monitorowanie położenia, obejmujące maks. pięć pozycji.

Opis	Nr id.	
Zestaw montażowy do czujnika FPS		
AS-FPS-PGZN-plus 100-1	0301634	
AS-FPS-PGZN-plus 100-2/PZB 125	0301635	
Czujnik		
FPS-S M8	0301704	
Analizatory elektroniczne		
FPS-F5	0301805	
Przedłużka kabla		
KV BG08-SG08 3P-0050	0301598	
KV BG08-SG08 3P-0100	0301599	

ⓘ Przy stosowaniu systemu FPS dla każdego chwytaka wymagany jest czujnik FPS (FPS-S) oraz procesor elektroniczny (FPS-F5 / F5 T), a także zestaw montażowy (AS), jeżeli wyszczególniono. Przedłużenia kabli (KV) są dostępne opcjonalnie – zob. katalog, rozdział „Akcesoria".

Elektroniczny przełącznik magnetyczny MMS

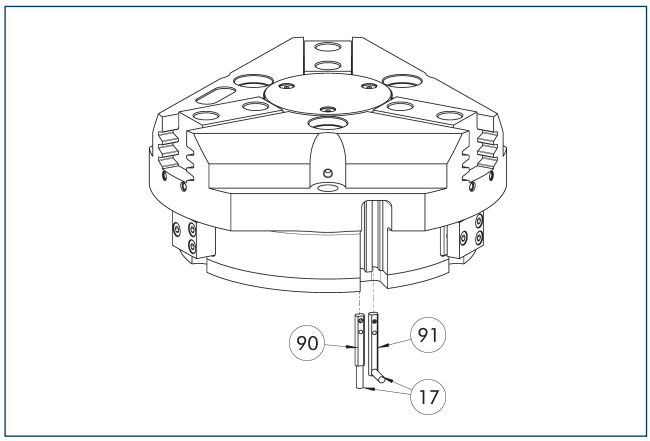

(17) Wyjście przewodu
(90) Czujnik MMS 22..
(91) Czujnik MMS 22...-SA

Monitorowanie położenia krańcowego do zamocowania w szczelinie w kształcie litery C.

Opis	Nr id.	Często w połączeniu
Elektroniczny przełącznik magnetyczny		
MMS 22-S-M8-PNP	0301032	●
MMSK 22-S-PNP	0301034	
Elektroniczne przełączniki magnetyczne z bocznym wyjściem kablowym		
MMS 22-S-M8-PNP-SA	0301042	●
MMSK 22-S-PNP-SA	0301044	
Kontraktony		
RMS 22-S-M8	0377720	●
Kable przyłączeniowe		
KA BG08-L 3P-0300-PNP	0301622	●
KA BG08-L 3P-0500-PNP	0301623	
KA BW08-L 3P-0300-PNP	0301594	
KA BW08-L 3P-0500-PNP	0301502	
Zacisk do złącza/gniazda		
CLI-M8	0301463	
Przedłużka kabla		
KV BW08-SG08 3P-0030-PNP	0301495	
KV BW08-SG08 3P-0100-PNP	0301496	
KV BW08-SG08 3P-0200-PNP	0301497	●
Rozdzielacz czujnika		
V2-M8	0301775	●
V4-M8	0301746	
V8-M8	0301751	

ⓘ Do monitorowania obu położeń potrzebne są dwa czujniki na moduł. Opcjonalnie dostępne są kable przedłużające i rozdzielacze czujnikowe. Dodatkowe warianty czujników oraz dalsze informacje i dane techniczne można znaleźć w rozdziale katalogu poświęconym systemowi czujników.

Programowalny przełącznik magnetyczny MMS 22-PI1

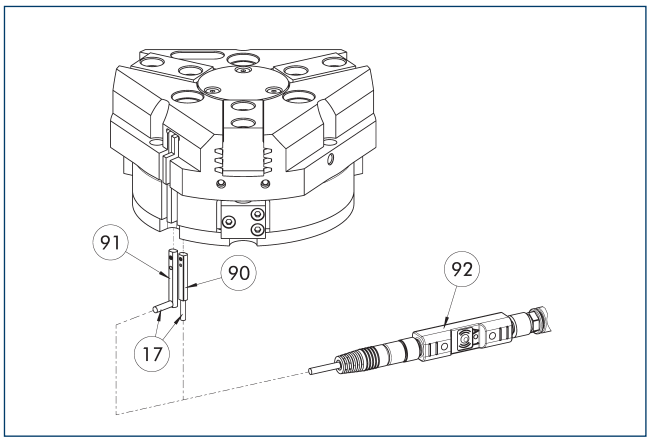

(17) Wyjście przewodu
(90) Czujnik MMS 22 PI1-...
(91) Czujnik MMS 22...-SA
(92) Narzędzia do programowania złączy ST

Monitorowanie jednej zaprogramowanej pozycji na jeden czujnik; układ elektroniczny zintegrowany w czujniku. Możliwość zaprogramowania za pomocą magnetycznego narzędzia programującego MT (wchodzi w zakres dostawy, ID 0301030) lub wtykowego narzędzia programującego ST (opcjonalne). Monitorowanie położenia krańcowego do zamocowania w szczelinie w kształcie litery C. Jeśli w tabeli wymieniono wtykowe narzędzia programujące ST, wówczas programowanie jest możliwe jedynie za pomocą narzędzi ST.

Opis	Nr id.	Często w połączeniu
Programowalny przełącznik magnetyczny		
MMS 22-PI1-S-M8-PNP	0301160	●
MMSK 22-PI1-S-PNP	0301162	
Programowalny przełącznik magnetyczny z bocznym wyjściem kablowym		
MMS 22-PI1-S-M8-PNP-SA	0301166	●
MMSK 22-PI1-S-PNP-SA	0301168	
Programowalny przełącznik magnetyczny z obudową ze stali nierdzewnej		
MMS 22-PI1-S-M8-PNP-HD	0301110	●
MMSK 22-PI1-S-PNP-HD	0301112	
Narzędzie do programowa		
ST-MMS 22-PI1-PNP	0301025	

ⓘ Do monitorowania obu położeń potrzebne są dwa czujniki na moduł. Opcjonalnie dostępne są kable przedłużające i rozdzielacze czujnikowe. Dodatkowe warianty czujników oraz dalsze informacje i dane techniczne można znaleźć w rozdziale katalogu poświęconym systemowi czujników.

Programowalny przełącznik magnetyczny MMS 22-PI2

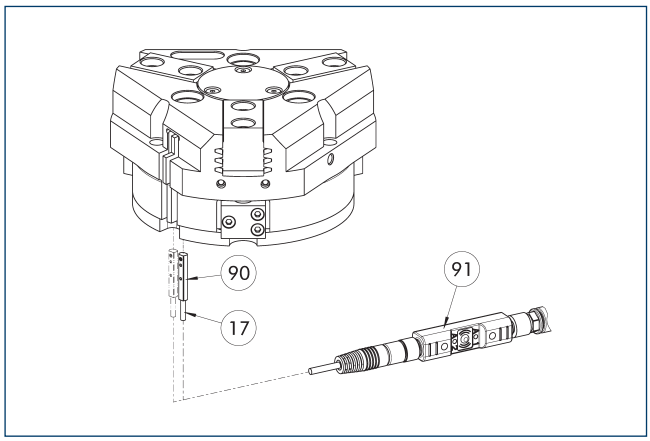

(17) Wyjście przewodu
(90) Czujnik MMS 22...-PI2-...
(91) Narzędzia do programowania złączy ST

Monitorowanie dwóch zaprogramowanych pozycji na jeden czujnik; układ elektroniczny zintegrowany w czujniku. Możliwość zaprogramowania za pomocą magnetycznego narzędzia programującego MT (wchodzi w zakres dostawy, ID 0301030) lub wtykowego narzędzia programującego ST (opcjonalne). Monitorowanie położenia krańcowego do zamocowania w szczelinie w kształcie litery C. Jeśli w tabeli wymieniono wtykowe narzędzia programujące ST, wówczas programowanie jest możliwe jedynie za pomocą narzędzi ST.

Opis	Nr id.	Często w połączeniu
Programowalny przełącznik magnetyczny		
MMS 22-PI2-S-M8-PNP	0301180	●
MMSK 22-PI2-S-PNP	0301182	
Programowalny przełącznik magnetyczny z bocznym wyjściem kablowym		
MMS 22-PI2-S-M8-PNP-SA	0301186	●
MMSK 22-PI2-S-PNP-SA	0301188	
Programowalny przełącznik magnetyczny z obudową ze stali nierdzewnej		
MMS 22-PI2-S-M8-PNP-HD	0301130	●
MMSK 22-PI2-S-PNP-HD	0301132	
Narzędzie do programowa		
ST-MMS 22-PI2-PNP	0301026	

ⓘ Do monitorowania obu położeń potrzebny jest jeden czujnik na moduł. Opcjonalnie dostępne są kable przedłużające i rozdzielacze czujnikowe. Dodatkowe warianty czujników oraz dalsze informacje i dane techniczne można znaleźć w rozdziale katalogu poświęconym systemowi czujników.

Programowalny przełącznik magnetyczny MMS-P

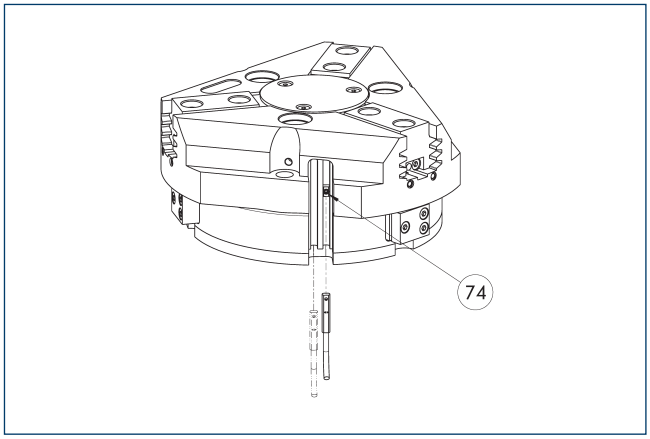

(74) Ogranicznik czujnika

Monitorowanie położenia za pomocą dwóch programowalnych pozycji na każdy czujnik. Monitorowanie położenia krańcowego do zamocowania w szczelinie C.

Opis	Nr id.	Często w połączeniu
Programowalny przełącznik magnetyczny		
MMSK-P 22-S-PNP	0301371	
MMS-P 22-S-M8-PNP	0301370	●
Kable przyłączeniowe		
KA GLN0804-LK-00500-A	0307767	●
KA GLN0804-LK-01000-A	0307768	
KA WLN0804-LK-00500-A	0307765	
KA WLN0804-LK-01000-A	0307766	
Zacisk do złącza/gniazda		
CLI-M8	0301463	
Rozdzielacz czujnika		
V2-M8-4P-2XM8-3P	0301380	

ⓘ Do monitorowania obu położeń potrzebny jest jeden czujnik na moduł. Opcjonalnie dostępne są kable przedłużające i rozdzielacze czujnikowe. Dodatkowe warianty czujników oraz dalsze informacje i dane techniczne można znaleźć w rozdziale katalogu poświęconym systemowi czujników.

Programowalny przełącznik magnetyczny MMS-IO-Link

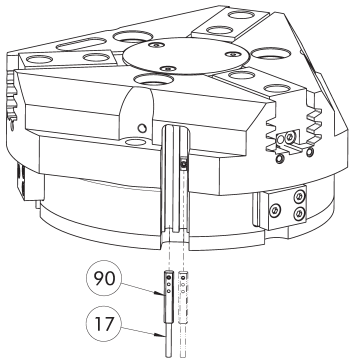

(17) Wyjście przewodu (90) Czujnik MMS 22-IOL-...

Czujnik monitorowania wielopozycyjnego poprzez wykrywanie całego posuwu tłoka. Czujnik zamontowany jest bezpośrednio w szczelinie C chwytaka. Programowanie czujnika na chwytaku odbywa się za pośrednictwem złącza IO-link lub wtykowego narzędzia programującego ST (nie wchodzi w zakres dostawy; ID 0301026). Nie ma możliwości zaprogramowania czujnika za pomocą magnetycznego narzędzia programującego MT. Do działania wymagane jest złącze główne IO-link

Opis	Nr id.	
Programowalny przełącznik magnetyczny		
MMS 22-IOL-M08	0315830	
MMS 22-IOL-M12	0315835	

ⓘ Dla każdego chwytaka wymagany jest jeden czujnik Dodatkowy zestaw montażowy nie jest potrzebny – chwytak jest standardowo przystosowany do stosowania czujnika. Dodatkowe informacje i dane techniczne można znaleźć w rozdziale katalogu poświęconym systemom czujników.

Analogowy czujnik pozycji APS-Z80

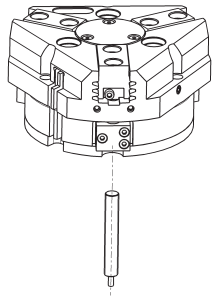

Pomiar bezstykowy, analogowe monitorowanie dowolnej liczby pozycji.

Opis	Nr id.	Często w połączeniu
Zestaw mocujący do czujnika położenia		
AS-APS-Z80-PGZN-plus 100-1	0302109	
AS-APS-Z80-PGZN-plus 100-2	0302110	
AS-IPD 80-PGZN-plus 100-1	1640588	
AS-IPD 80-PGZN-plus 100-2	1640621	
Analogowy czujnik pozycji		
APS-Z80-K	0302072	
APS-Z80-M8	0302070	●
Indukcyjny czujnik położenia		
IPD 80-A-M8	1600417	
IPD 80-IOL-M12	1600415	●
IPD 80-IOL-M8	1600413	●

ⓘ Przy stosowaniu systemu APS dla chwytaka wymagane są jeden zestaw mocujący (AS-APS-Z80) oraz jeden czujnik APS-Z80. Rozdzielczość czujnika może być mniejsza w obwodowych obszarach chwytaka. Więcej informacji na temat produktu znajduje się w instrukcji obsługi.

Kontaktrony cylindryczne

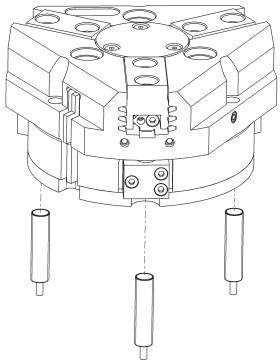

Układ monitorowania położenia krańcowego można zamontować za pomocą zestawu montażowego.

Opis	Nr id.	
Zestaw montażowy dla przełącznika zbliżeniowego		
AS-RMS 80 PGN/PZN-plus 100/125	0377726	
Kontraktony		
RMS 80-S-M8	0377721	

ⓘ Dla każdego modułu wymagane są dwa czujniki (zamknięcia/S), a kable przedłużające są dostępne opcjonalnie. Zestaw montażowy należy zamawiać opcjonalnie jako akcesorium. Dla każdego chwytaka wymagane są dwa zestawy montażowe. W przypadku kabli czujników należy pamiętać o dozwolonym promieniu zagięcia. Zwykle wynosi on 35 mm.

PZN-plus 125

Chwytak uniwersalny

Siła chwytania, chwyt śr. zewn.

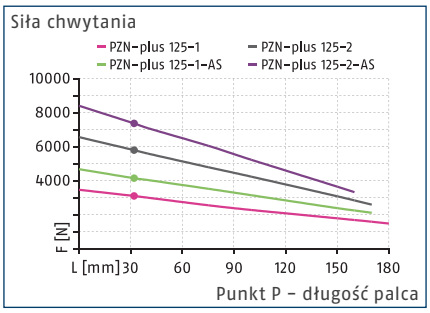

Siła chwytania, chwyt śr. wewn.

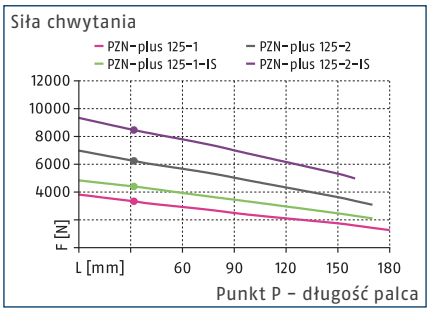

Wymiary i maksymalne obciążenia

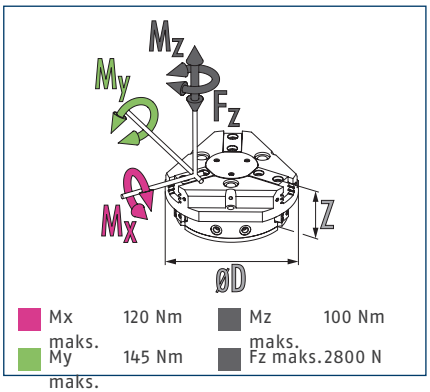

ⓘ Podane wartości momentów oraz sił są wartościami statycznymi, które dotyczą każdej szczęki bazowej i mogą występować równocześnie. Oprócz momentu generowanego przez samą siłę chwytania możliwe jest występowanie obciążeń.

Dane techniczne

Opis		PZN-plus 125-1	PZN-plus 125-2	PZN-plus 125-1-AS	PZN-plus 125-2-AS	PZN-plus 125-1-IS	PZN-plus 125-2-IS
Nr id.		0303313	0303413	0303513	0303613	0303543	0303643
Skok na szczękę	[mm]	13	6	13	6	13	6
Siła zamykania/otwierania	[N]	3100/3330	5800/6240	4150/-	7970/-	-/4400	-/8450
Min. siła sprężyny	[N]			1050	2170	1070	2210
Masa	[kg]	2.47	2.47	3.34	3.34	3.34	3.34
Zalecana masa detalu	[kg]	15.5	29	15.5	29	15.5	29
Objętość cylindra na podwójny skok	[cm³]	230	230	383	383	383	383
Min./znam./maks. ciśnienie robocze	[bar]	2/6/8	2/6/8	4/6/6.5	4/6/6.5	4/6/6.5	4/6/6.5
Min. / maks. ciśnienie powietrza oczyszczającego	[bar]	0.5/1	0.5/1	0.5/1	0.5/1	0.5/1	0.5/1
czas zamykania/otwierania	[s]	0.2/0.2	0.2/0.2	0.17/0.35	0.17/0.35	0.35/0.17	0.35/0.17
Czas zamykania/otwierania za pomocą sprężyny	[s]			0.40	0.40	0.40	0.40
Maks. dopuszczalna długość palca	[mm]	180	170	170	160	170	160
Maks. dopuszczalna masa na palec	[kg]	2.1	2.1	2.1	2.1	2.1	2.1
Stopień ochrony IP		40	40	40	40	40	40
Min./maks. temperatura otoczenia	[°C]	5/90	5/90	5/90	5/90	5/90	5/90
Powtarzalność	[mm]	0.01	0.01	0.01	0.01	0.01	0.01
Wymiary Ø D x Z	[mm]	150 x 67	150 x 67	150 x 91.5	150 x 91.5	150 x 91.5	150 x 91.5
Warianty i ich charakterystyka							
Wersja pyłoszczelna		37303313	37303413	37303513	37303613	37303543	37303643
Stopień ochrony IP		64	64	64	64	64	64
Masa	[kg]	2.9	2.9	3.7	3.7	3.7	3.7
Wersja z zabezpieczeniem antykorozyjnym		38303313	38303413	38303513	38303613	38303543	38303643
Wersja do wysokich temperatur		39303313	39303413	39303513	39303613	39303543	39303643
Min./maks. temperatura otoczenia	[°C]	5/130	5/130	5/130	5/130	5/130	5/130
Wersja ze wzmacniaczem mocy		0372204	0372214	0372224		0372244	
Siła zamykania/otwierania	[N]	5209/5450	9674/10489	6097/-		-/6565	
Masa	[kg]	3.7	3.7	4.5		4.5	
Maksymalne ciśnienie	[bar]	6	6	6		6	
Maks. dopuszczalna długość palca	[mm]	125	100	100		100	
Wersja precyzyjna		0303343	0303443	0303493	0303593		

ⓘ Aby uzyskać pełną siłę chwytania (określonej w tabeli z danymi technicznymi), potrzebne może być wykonanie około 100 cykli chwytania.

Główny widok

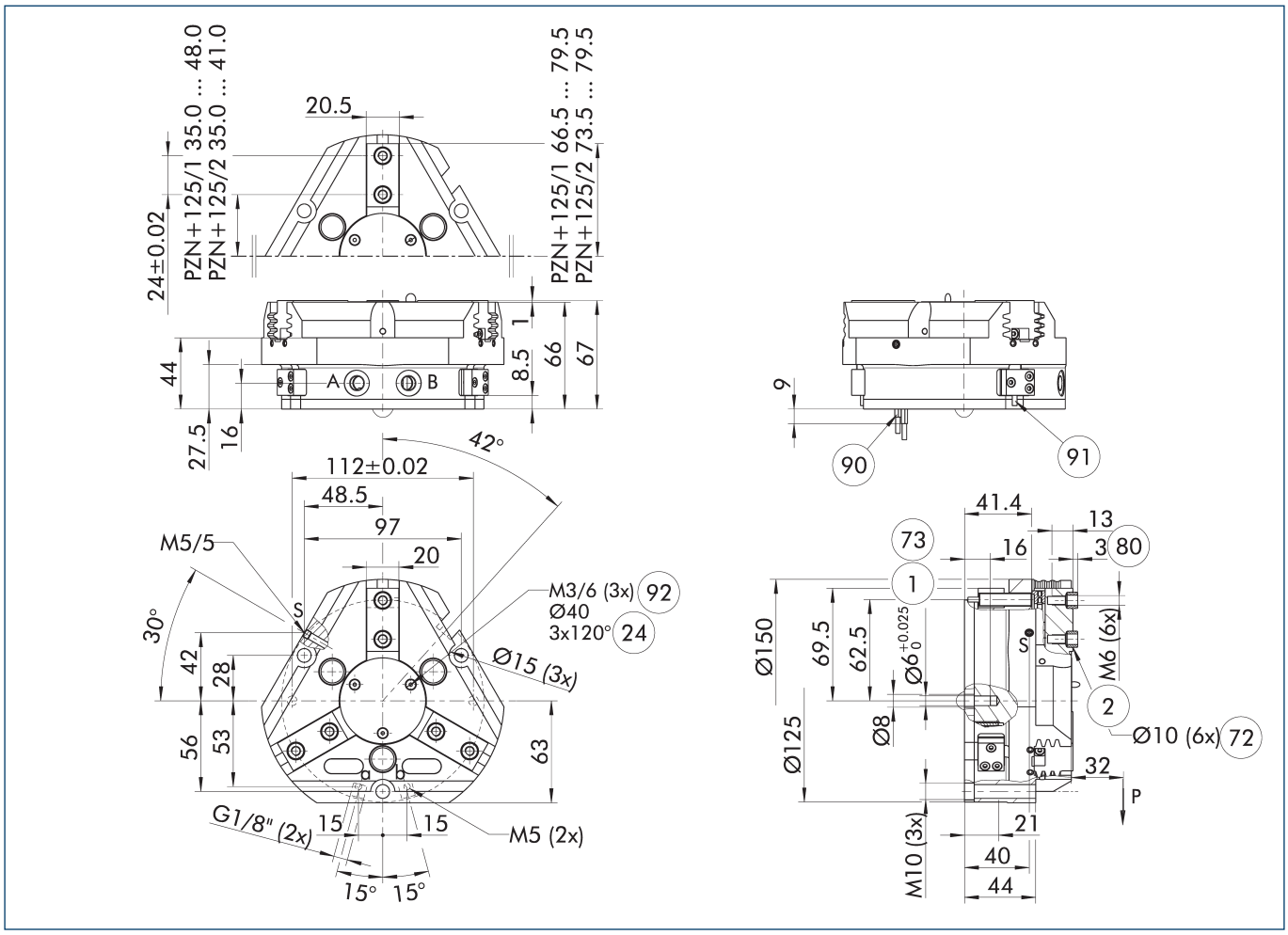

Rysunek pokazuje chwytak w wersji podstawowej z zamkniętymi szczękami, bez uwzględnienia wymiarów dla opcji opisanych poniżej.

ⓘ Zamiast sprężynowego, mechanicznego układu utrzymywania siły chwytu lub oprócz niego można stosować zawór podtrzymywania ciśnienia SDV-P do chwytu na średnicy wewnętrznej lub zewnętrznej (zob. rozdział „Akcesoria" w katalogu).

A, a Złącze główne / bezpośrednie, otwarcie chwytaka

B, b Złącze główne / bezpośrednie, zamknięcie chwytaka

S Przyłącze powietrza do przedmuchu

(1) Złącze chwytaka

(2) Złącze palca

(24) Kołnierz złącza

(72) Pasuje do tulei centrujących

(73) Pasuje do trzpieni centrujących

(80) Głębokość otworu na tuleję centrującą w części kontrującej

(90) Czujnik MMS 22..

(91) Czujnik IN ...

(92) Gwint poniżej pokrywy do mocowania przyrządów zewnętrznych

Bezpośrednie przyłącze bez przewodów giętkich M5

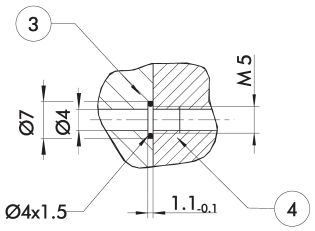

(3) Adapter

(4) Chwytaki

Bezpośrednie przyłącze służy do dostarczania sprężonego powietrza bez użycia przewodów giętkich. Zamiast nich medium pod ciśnieniem tłoczone jest przez otwory wywiercone w płycie montażowej.

Wersja z utrzymywaniem siły chwytania AS/IS

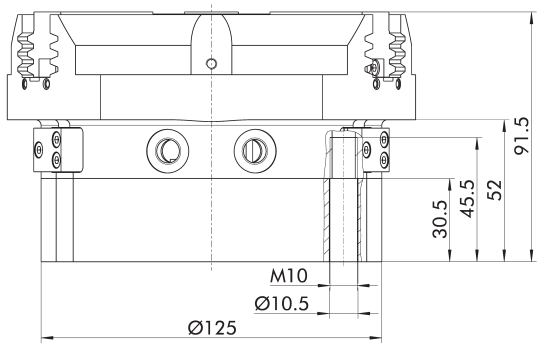

Mechaniczne urządzenie utrzymujące siłę chwytania zapewnia zastosowanie minimalnej siły zacisku nawet w przypadku spadku ciśnienia. W wersji AS/S działa jako siła zamykająca, a w wersji IS – jako siła otwierająca. Ponadto urządzenia podtrzymującego siłę chwytu można użyć w celu zwiększenia siły chwytu lub w celu wykonania pojedynczego chwytu.

Wersja pyłoszczelna

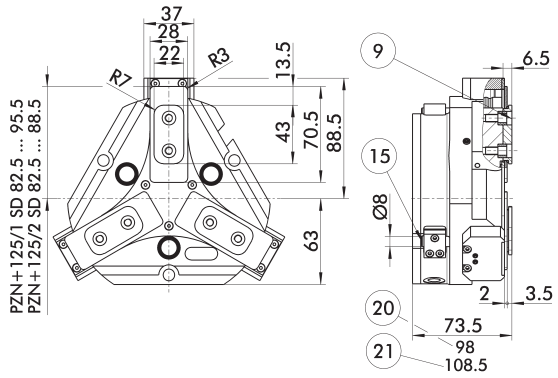

(9) Schemat montażowy połączenia śrubowego, zob. wersja podstawowa

(15) Sworzeń uszczelniający

(20) Do wersji AS/IS

(21) Dotyczy wersji KVZ

Opcja pyłoszczelna zwiększa stopień ochrony przed przenikaniem substancji. Schemat zespołu jest przesunięty o wysokość szczęki pośredniej. Długość chwytaka jest mierzona od górnej krawędzi jego obudowy.

Wersja ze wzmacniaczem mocy

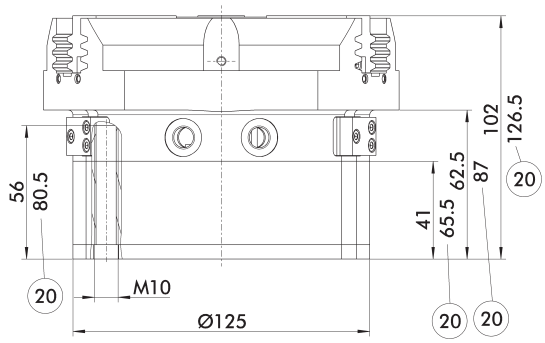

(20) Do wersji AS/IS

Cylinder KVZ zwiększa siłę chwytania podczas operacji otwierania i zamykania. Dodatkowo siłę na haku klinowym zwiększa połączony szeregowo tłok. Należy pamiętać, że chwytaki wyposażone w urządzenie podtrzymujące siłę chwytania są wyższe.

Wersja precyzyjna

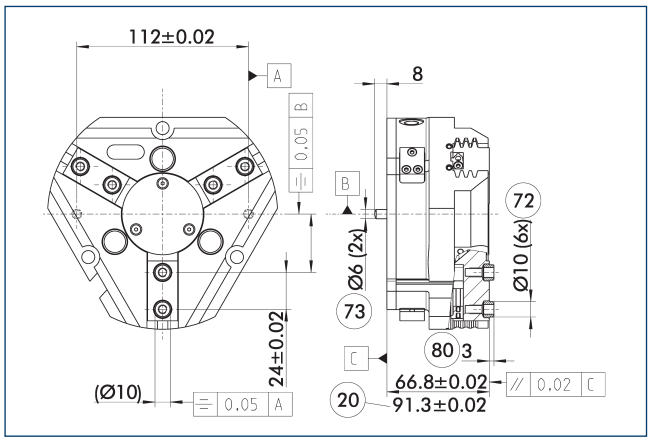

20 Do wersji AS/IS
72 Pasuje do tulei centrujących
73 Pasuje do trzpieni centrujących
80 Głębokość otworu na tuleję centrującą w części kontrującej

Wskazane tolerancje odnoszą się jedynie do wariantów wersji precyzyjnych przedstawionych w zestawieniu danych technicznych. Wszystkie pozostałe warianty wersji precyzyjnych są dostępne na żądanie.

Sprężynowy element dociskowy

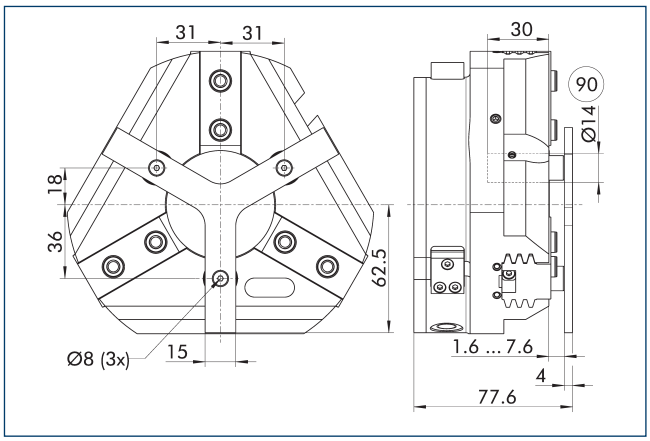

90 Trzpień prowadzący

Służy do sprężynowego pozycjonowania detalu względem ogranicznika po otwarciu chwytaka. Opracowany specjalnie dla maszyn ładujących.

Opis	Nr id.	Skok	Min. siła
		[mm]	[N]
Sprężynowy element dociskowy			
A-PZN-plus/DPZ-plus 125	0303723	6	105

ⓘ Elementu dociskowego nie można łączyć z opcją pyłoszczelną. Należy szczegółowo sprawdzić połączenie gwiaździstego elementu dociskowego i systemu szybkiej wymiany szczęk BSWS pod kątem ewentualnej kolizji. Prosimy o kontakt, jeśli potrzebny będzie indywidualnie dobrany element dociskowy.

Zawór podtrzymujący ciśnienie SDV-P

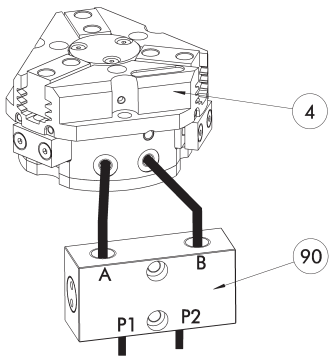

(4) Chwytaki

(90) Zawór podtrzymujący ciśnienie SDV-P

W sytuacjach zatrzymania awaryjnego zawór podtrzymywania ciśnienia SDV-P zapewnia tymczasowe utrzymanie ciśnienia w komorze tłoka chwytaka pneumatycznego oraz w modułach obrotowych i szybkiej wymiany, a także w osiach liniowych.

Opis	Nr id.	Zalecana średnica przewodu giętkiego
		[mm]
Zawór podtrzymujący ciśnienie		
SDV-P 07	0403131	8
Obsługowy zawór ciśnieniowy ze śrubą odpowietrzającą		
SDV-P 07-E	0300121	8

ⓘ Aby uzyskać określone czasy otwarcia i zamknięcia dla każdego wariantu chwytaka, należy zastosować zalecaną średnicę przewodu giętkiego. Bezpośrednie zestawienie danego wariantu chwytaka z odpowiednim SDV-P można znaleźć na stronie internetowej schunk.com.

Pneumatyczna jednostka pozycjonująca PPD

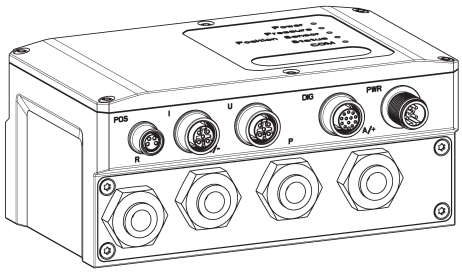

PPD zapewnia elastyczność we wszystkich zastosowaniach chwytaków pneumatycznych dzięki swobodnemu pozycjonowaniu oraz regulacji siły chwytania i prędkości.

Opis	Nr id.	
Pneumatyczna jednostka pozycjonująca		
PPD 20-IOL	1540700	
Adapter		
A GGN0804-1204-A	1540691	
Kabel połączeniowy ze złączem IO-Link		
KA GGN1205-1212-IOL-00100-A	1540697	
Kabel przyłączeniowy zasilający - kompatybilny z prowadnicą kabli		
KA GLN12B05-LK-01000-A	1540660	
Przedłużka kabla		
KV GGN0804-IO-00150-A	1540662	
KV GGN0804-IO-00300-A	1540663	
Zestaw montażowy		
Zestaw montażowy PPD	1540705	

ⓘ Oprócz PPD potrzebny jest czujnik położenia (czujnik SCHUNK IO-Link lub czujnik analogowy (4...20 mA)).

Pokrywa ochronna HUE PZN-plus 125

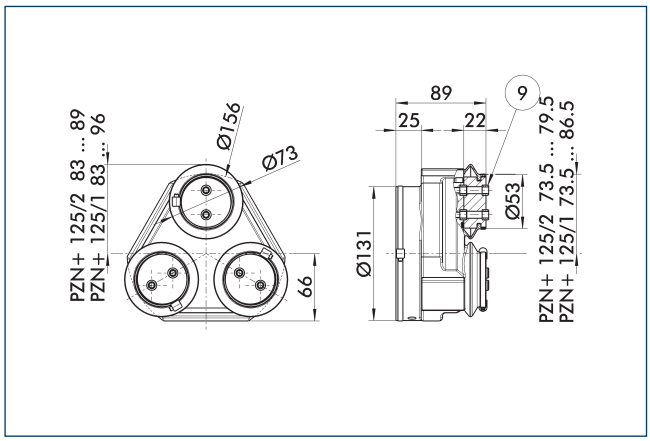

(9) Schemat montażowy połączenia śrubowego, zob. wersja podstawowa

Pokrywa ochronna HUE w pełni zabezpiecza chwytak przed wpływem czynników zewnętrznych. Pokrywa odpowiednia do zastosowań z ochroną do IP65, jeśli zapewnione jest dodatkowe uszczelnienie spodu pokrywy. Informacje szczegółowe – zob. seria HUE. Schemat połączeniowy jest przesunięty o wysokość szczęki pośredniej.

Opis	Nr id.	Stopień ochrony IP
Pokrywa ochronna		
HUE PZN-plus 125	0303483	65

ⓘ Monitorowanie indukcyjne chwytaka z założoną pokrywą HUE nie jest możliwe. SCHUNK zaleca stosowanie czujników magnetycznych zatwierdzonych do danego wariantu chwytaka.

Systemy szybkiej wymiany szczęki BSWS

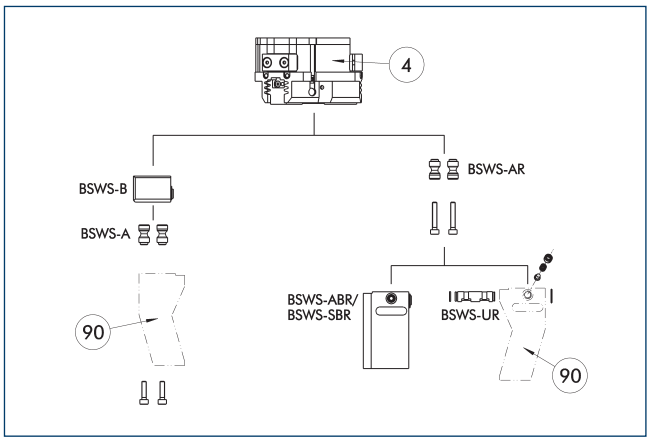

(4) Chwytaki

(90) Indywidualnie dobrane palce chwytaka

Dla każdego chwytaka dostępne są różne systemy szybkiej wymiany szczęki. Więcej informacji można znaleźć w opisie danego produktu. W wersji pyłoszczelnej nie można połączyć sworzni adaptera BSWS-AR z chwytakami. Zachęcamy do kontaktu w celu przedstawienia alternatywnych rozwiązań.

Opis	Nr id.	Zakres dostawy
Sworzeń adaptacyjny systemu szybkiej wymiany szczęk		
BSWS-A 125	0303028	2
BSWS-AR 125	0300095	2
Podstawa systemu szybkiej wymiany szczęk		
BSWS-B 125	0303029	1
Kolumna palców z systemem szybkiej wymiany szczęk		
BSWS-ABR-PGZN-plus 125	0300075	1
BSWS-SBR-PGZN-plus 125	0300085	1
Mechanizm blokowania systemu szybkiej wymiany szczęk		
BSWS-UR 125	0302994	1

ⓘ Jeśli ciśnienie robocze przekracza 6 bar, należy sprawdzić możliwość wykorzystania ponad wartościami granicznymi zastosowania. Stosować można jedynie systemy wymienione w tabeli.

Zakresy zastosowania

Seria	Rozmiar	Wariant	Stosowność
PZN-plus	125	-1 (6 bar)	■■■■
PZN-plus	125	-1-AS/1-IS (6 bar)	■■■■
PZN-plus	125	-2 (6 bar)	■■■■
PZN-plus	125	-2-AS/2-IS (6 bar)	■■□□
PZN-plus	125	-...-KVZ (6 bar)	■■□□
Legenda			
■■■■	Można łączyć bez ograniczeń		
■■□□	Stosowanie z ograniczeniami (patrz wartości graniczne załadunku)		
□□□□	nie można łączyć		

Wartości graniczne obciążenia do określenia wartości granicznych zastosowania można znaleźć w rozdziale katalogu odpowiadającym konkretnym akcesoriom.

PZN-plus 125

Chwytak uniwersalny

System szybkiej wymiany szczęk BSWS-M

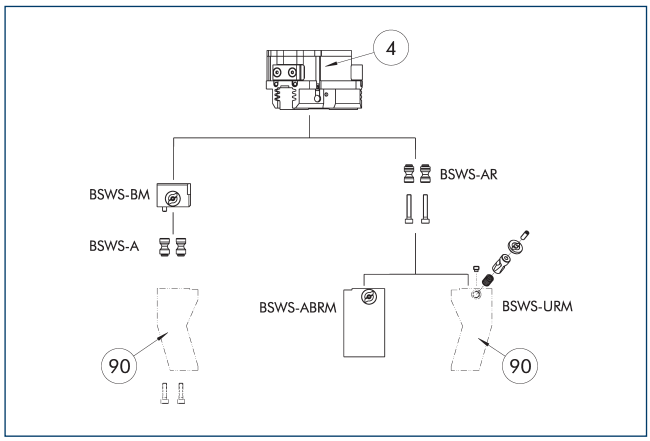

④ Chwytaki

⑨⓪ Indywidualnie dobrane palce chwytaka

Dla każdego chwytaka dostępne są różne systemy szybkiej wymiany szczęki. Więcej informacji można znaleźć w opisie danego produktu. W wersji pyłoszczelnej nie można połączyć sworzni adaptera BSWS-AR z chwytakami. Zachęcamy do kontaktu w celu przedstawienia alternatywnych rozwiązań.

Opis	Nr id.	Zakres dostawy
Sworzeń adaptacyjny systemu szybkiej wymiany szczęk		
BSWS-A 125	0303028	2
BSWS-AR 125	0300095	2
Podstawa systemu szybkiej wymiany szczęk		
BSWS-BM 125	1302006	1
Kolumna palców z systemem szybkiej wymiany szczęk		
BSWS-ABRM-PGZN-plus 125	1420854	1
Mechanizm blokowania systemu szybkiej wymiany szczęk		
BSWS-URM 125	1398404	1

ⓘ Jeśli ciśnienie robocze przekracza 6 bar, należy sprawdzić możliwość wykorzystania ponad wartościami granicznymi zastosowania. Stosować można jedynie systemy wymienione w tabeli.

Zakresy zastosowania

Seria	Rozmiar	Wariant	Stosowność
PZN-plus	125	-1 (6 bar)	■■■■
PZN-plus	125	-1-AS/1-IS (6 bar)	■■■■
PZN-plus	125	-2 (6 bar)	■■■■
PZN-plus	125	-2-AS/2-IS (6 bar)	■■□□
PZN-plus	125	-...-KVZ (6 bar)	■■□□
Legenda			
■■■■	Można łączyć bez ograniczeń		
■■□□	Stosowanie z ograniczeniami (patrz wartości graniczne załadunku)		
□□□□	nie można łączyć		

Wartości graniczne obciążenia do określenia wartości granicznych zastosowania można znaleźć w rozdziale katalogu odpowiadającym konkretnym akcesoriom.

System szybkiej wymiany szczęk BSWS-R

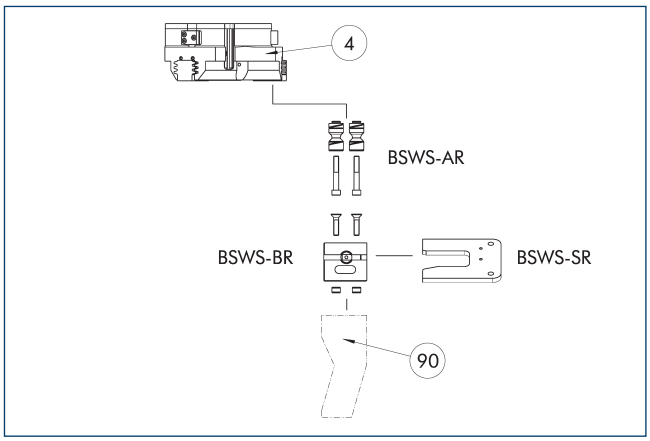

④ Chwytaki

⑨⓪ Indywidualnie dobrane palce chwytaka

Jeśli ciśnienie robocze przekracza 6 bar, należy sprawdzić możliwość wykorzystania ponad wartościami granicznymi zastosowania. Stosować można jedynie systemy wymienione w tabeli.

Opis	Nr id.	Zakres dostawy
Sworzeń adaptacyjny systemu szybkiej wymiany szczęk		
BSWS-AR 125	0300095	2
Podstawa systemu szybkiej wymiany szczęk		
BSWS-BR 125	1555937	1
System magazynowy		
BSWS-SR 125	1555972	1
Zestaw montażowy dla przełącznika zbliżeniowego		
AS-IN80-BSWS-SR 125/160	1561467	1
Indukcyjny czujnik zbliżeniowy		
IN 80-S-M12	0301578	
IN 80-S-M8	0301478	
INK 80-S	0301550	

ⓘ Stosować można jedynie systemy wymienione w tabeli.

Zakresy zastosowania

Seria	Rozmiar	Wariant	Stosowność
PZN-plus	125	-1 (6 bar)	■■■■
PZN-plus	125	-1-AS/1-IS (6 bar)	■■■■
PZN-plus	125	-2 (6 bar)	■■■■
PZN-plus	125	-2-AS/2-IS (6 bar)	■■□□
PZN-plus	125	-...-KVZ (6 bar)	■■□□
Legenda			
■■■■	Można łączyć bez ograniczeń		
■■□□	Stosowanie z ograniczeniami (patrz wartości graniczne załadunku)		
□□□□	nie można łączyć		

Wartości graniczne obciążenia do określenia wartości granicznych zastosowania można znaleźć w rozdziale katalogu odpowiadającym konkretnym akcesoriom.

Szczęki pośrednie ZBA-L-plus 125

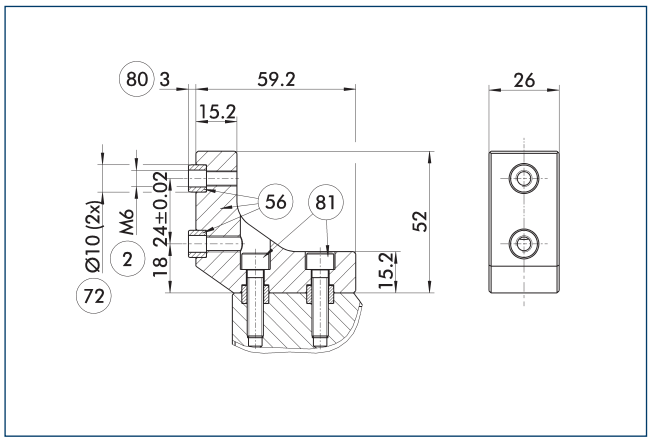

(2) Złącze palca
(56) Wchodzi w zakres dostawy
(72) Pasuje do tulei centrujących
(80) Głębokość otworu na tuleję centrującą w części kontrującej
(81) Nie wchodzi w zakres dostawy

Opcjonalne szczęki pośrednie ZBA-L-plus umożliwiają obrót schematu połączenia śrubowego o 90°. Dzięki temu łatwiej jest zaprojektować i wyprodukować szczęki górne (zwłaszcza do wersji długich), gdyż niepotrzebne są głębokie otwory przelotowe.

Opis	Nr id.	Materiał	Interfejs palca	Zakres dostawy
Szczęki pośrednie				
ZBA-L-plus 125	0311752	Aluminium	PGN-plus 125	1

Uniwersalna szczęka pośrednia UZB 125

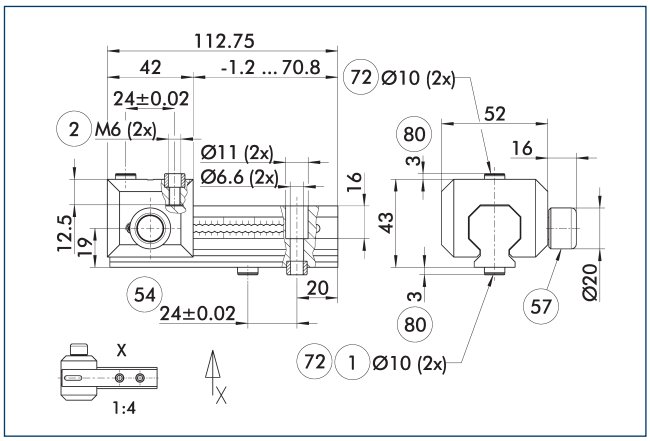

(1) Złącze chwytaka
(2) Złącze palca
(54) Opcjonalne złącze lewo- lub prawostronne
(57) Blokowanie
(72) Pasuje do tulei centrujących
(80) Głębokość otworu na tuleję centrującą w części kontrującej

Rysunek przedstawia uniwersalną szczękę pośrednią UZB. Całkowicie zdejmowany suwak UZB-S (można zamawiać osobno) umożliwia szybką wymianę szczęk.

Opis	Nr id.	Rozmiar siatki
		[mm]
Uniwersalna szczęka pośrednia		
UZB 125	0300045	3
Kolumna palców		
ABR-PGZN-plus 125	0300013	
SBR-PGZN-plus 125	0300023	
Suwak do uniwersalnej szczęki pośredniej		
UZB-S 125	5518273	3

ⓘ Jeśli ciśnienie robocze przekracza 6 bar, należy sprawdzić możliwość wykorzystania ponad wartościami granicznymi zastosowania.

Zakresy zastosowania

Seria	Rozmiar	Wariant	Stosowność
PZN-plus	125	-1 (6 bar)	■■■■
PZN-plus	125	-1-AS/1-IS (6 bar)	■■□□
PZN-plus	125	-2 (6 bar)	□□□□
PZN-plus	125	-2-AS/2-IS (6 bar)	□□□□
PZN-plus	125	-...-KVZ (6 bar)	□□□□
Legenda			
■■■■	Można łączyć bez ograniczeń		
■■□□	Stosowanie z ograniczeniami (patrz wartości graniczne załadunku)		
□□□□	nie można łączyć		

Wartości graniczne obciążenia do określenia wartości granicznych zastosowania można znaleźć w rozdziale katalogu odpowiadającym konkretnym akcesoriom.

PZN-plus 125

Chwytak uniwersalny

Kolumny palców ABR/SBR-PGZN-plus 125

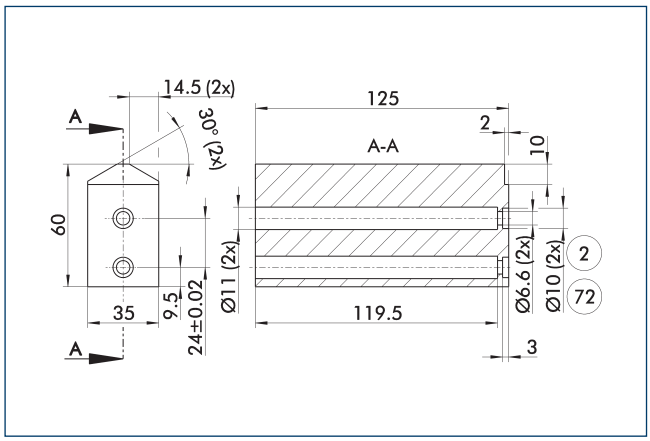

(2) Złącze palca (72) Pasuje do tulei centrujących

Rysunek przedstawia kolumnę palca do obróbki przez klienta.

Opis	Nr id.	Materiał	Zakres dostawy
Kolumna palców			
ABR-PGZN-plus 125	0300013	Aluminium (3.4365)	1
SBR-PGZN-plus 125	0300023	Stal (1.7131)	1

ⓘ W przypadku stosowania kolumn palców skok zamykania poszczególnych serii chwytaków może być ograniczony. Należy to wcześniej szczegółowo sprawdzić na podstawie danych CAD i odpowiednio dostosować przeróbkę palców.

Moduł kompensacji tolerancji CU

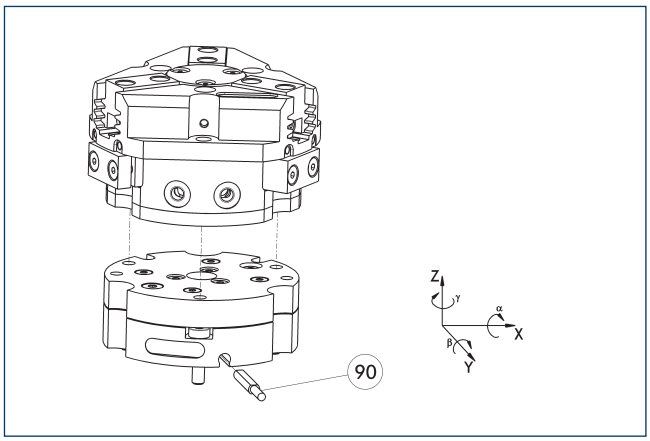

(90) monitorowanie blokady

Możliwość bezpośredniego montażu chwytaków bez stosowania płytki adaptera. Moduł kompensacji tolerancji oraz chwytak mają identyczny schemat połączeń śrubowych. Z tego względu moduły kompensacji tolerancji można montować na późniejszym etapie. Należy uwzględnić dodatkową wysokość modułu kompensacji tolerancji. Szczegółowe informacje można znaleźć w katalogu akcesoriów do robotów.

Opis	Nr id.	Blokowanie	Odchylenie	Często w połączeniu
Moduł kompensacyjny				
TCU-Z-125-3-MV	0324820	tak	±1°/±1°/±1°	●
TCU-Z-125-3-OV	0324821	nie	±1°/±1°/±1°	

Moduł kompensacyjny AGE-F

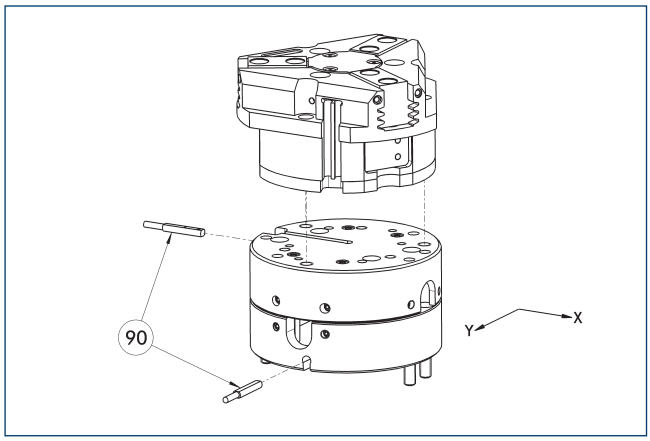

(90) Monitorowanie

Możliwość bezpośredniego montażu chwytaków bez stosowania płytki adaptera. Szczegółowe informacje można znaleźć w katalogu Akcesoria do chwytaków lub robotów.

Opis	Nr id.	Kompensacja XY	Siła powrotna	Często w połączeniu
		[mm]	[N]	
Moduł kompensacyjny				
AGE-F-XY-080-1	0324960	± 5	39	
AGE-F-XY-080-2	0324961	± 5	85	
AGE-F-XY-080-3	0324962	± 5	90	●

Indukcyjne wyłączniki zbliżeniowe

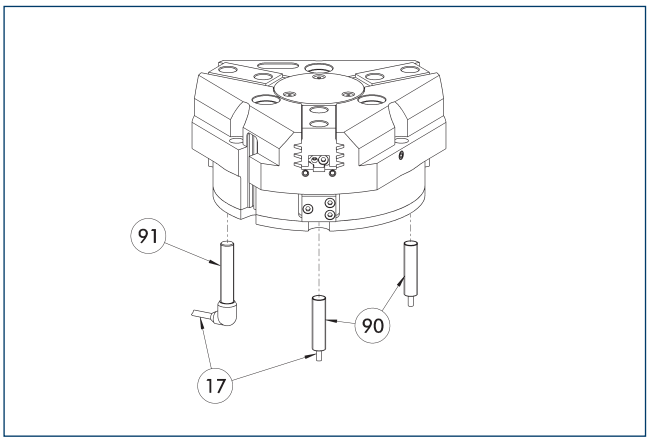

(17) Wyjście przewodu
(91) Czujnik IN..-SA
(90) Czujnik IN ...

Bezpośredni montaż i monitorowanie położenia.

Opis	Nr id.	Często w połączeniu
Indukcyjny czujnik zbliżeniowy		
IN 80-S-M12	0301578	
IN 80-S-M8	0301478	●
INK 80-S	0301550	
Indukcyjny czujnik zbliżeniowy z bocznym wyjściem kablowym		
IN 80-S-M12-SA	0301587	
IN 80-S-M8-SA	0301483	●
INK 80-S-SA	0301566	
Kable przyłączeniowe		
KA BG08-L 3P-0300-PNP	0301622	●
KA BG08-L 3P-0500-PNP	0301623	
KA BG12-L 3P-0500-PNP	30016369	
KA BW08-L 3P-0300-PNP	0301594	
KA BW08-L 3P-0500-PNP	0301502	
KA BW12-L 3P-0300-PNP	0301503	
KA BW12-L 3P-0500-PNP	0301507	
Zacisk do złącza/gniazda		
CLI-M12	0301464	
CLI-M8	0301463	
Przedłużka kabla		
KV BG12-SG12 3P-0030-PNP	0301999	
KV BG12-SG12 3P-0060-PNP	0301998	
KV BW08-SG08 3P-0030-PNP	0301495	
KV BW08-SG08 3P-0100-PNP	0301496	
KV BW08-SG08 3P-0200-PNP	0301497	●
KV BW12-SG12 3P-0030-PNP	0301595	
KV BW12-SG12 3P-0100-PNP	0301596	
KV BW12-SG12 3P-0200-PNP	0301597	
Rozdzielacz czujnika		
V2-M12	0301776	●
V2-M8	0301775	●
V4-M8	0301746	
V8-M8	0301751	

ⓘ Do monitorowania obu położeń potrzebne są dwa czujniki na moduł. Opcjonalnie dostępne są kable przedłużające i rozdzielacze czujnikowe. Dodatkowe warianty czujników oraz dalsze informacje i dane techniczne można znaleźć w rozdziale katalogu poświęconym systemowi czujników.

Elastyczność montażu czujnika położenia

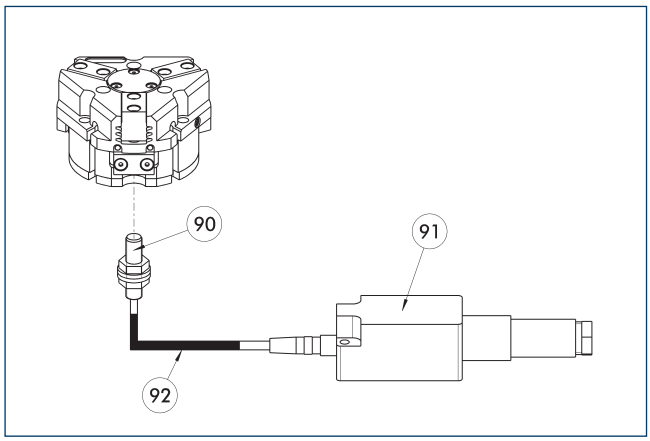

(90) Czujnik FPS-S
(91) Analityczny układ elektroniczny FPS-F5
(92) Przedłużka kabla

Elastyczne monitorowanie położenia, obejmujące maks. pięć pozycji.

Opis	Nr id.	
Zestaw montażowy do czujnika FPS		
AS-FPS-PGZN-plus 125-1/PZB 160	0301636	
AS-FPS-PGZN-plus 125-2	0301637	
Czujnik		
FPS-S M8	0301704	
Analizatory elektroniczne		
FPS-F5	0301805	
Przedłużka kabla		
KV BG08-SG08 3P-0050	0301598	
KV BG08-SG08 3P-0100	0301599	

ⓘ Przy stosowaniu systemu FPS dla każdego chwytaka wymagany jest czujnik FPS (FPS-S) oraz procesor elektroniczny (FPS-F5 / F5 T), a także zestaw montażowy (AS), jeżeli wyszczególniono. Przedłużenia kabli (KV) są dostępne opcjonalnie – zob. katalog, rozdział „Akcesoria".

Elektroniczny przełącznik magnetyczny MMS

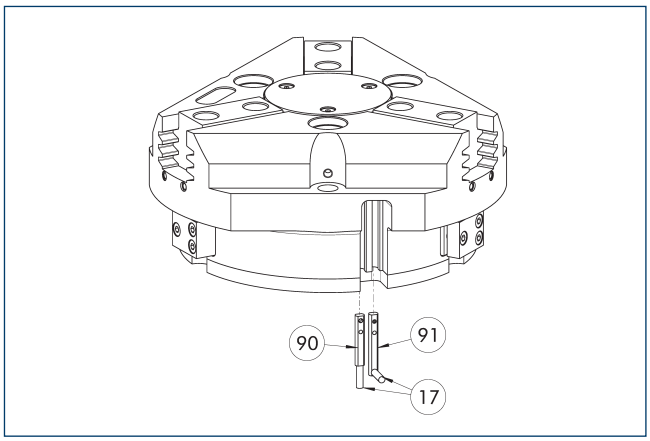

(17) Wyjście przewodu
(90) Czujnik MMS 22..
(91) Czujnik MMS 22...-SA

Monitorowanie położenia krańcowego do zamocowania w szczelinie w kształcie litery C.

Opis	Nr id.	Często w połączeniu
Elektroniczny przełącznik magnetyczny		
MMS 22-S-M8-PNP	0301032	●
MMSK 22-S-PNP	0301034	
Elektroniczne przełączniki magnetyczne z bocznym wyjściem kablowym		
MMS 22-S-M8-PNP-SA	0301042	●
MMSK 22-S-PNP-SA	0301044	
Kontraktony		
RMS 22-S-M8	0377720	●
Kable przyłączeniowe		
KA BG08-L 3P-0300-PNP	0301622	●
KA BG08-L 3P-0500-PNP	0301623	
KA BW08-L 3P-0300-PNP	0301594	
KA BW08-L 3P-0500-PNP	0301502	
Zacisk do złącza/gniazda		
CLI-M8	0301463	
Przedłużka kabla		
KV BW08-SG08 3P-0030-PNP	0301495	
KV BW08-SG08 3P-0100-PNP	0301496	
KV BW08-SG08 3P-0200-PNP	0301497	●
Rozdzielacz czujnika		
V2-M8	0301775	●
V4-M8	0301746	
V8-M8	0301751	

ⓘ Do monitorowania obu położeń potrzebne są dwa czujniki na moduł. Opcjonalnie dostępne są kable przedłużające i rozdzielacze czujnikowe. Dodatkowe warianty czujników oraz dalsze informacje i dane techniczne można znaleźć w rozdziale katalogu poświęconym systemowi czujników.

Programowalny przełącznik magnetyczny MMS 22-PI1

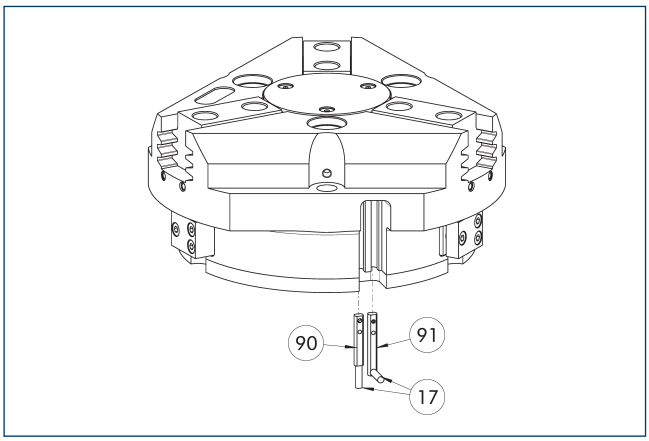

(17) Wyjście przewodu
(91) Czujnik MMS 22...-SA
(90) Czujnik MMS 22 PI1-...

Monitorowanie jednej zaprogramowanej pozycji na jeden czujnik; układ elektroniczny zintegrowany w czujniku. Możliwość zaprogramowania za pomocą magnetycznego narzędzia programującego MT (wchodzi w zakres dostawy, ID 0301030) lub wtykowego narzędzia programującego ST (opcjonalne). Monitorowanie położenia krańcowego do zamocowania w szczelinie w kształcie litery C. Jeśli w tabeli wymieniono wtykowe narzędzia programujące ST, wówczas programowanie jest możliwe jedynie za pomocą narzędzi ST.

Opis	Nr id.	Często w połączeniu
Programowalny przełącznik magnetyczny		
MMS 22-PI1-S-M8-PNP	0301160	●
MMSK 22-PI1-S-PNP	0301162	
Programowalny przełącznik magnetyczny z bocznym wyjściem kablowym		
MMS 22-PI1-S-M8-PNP-SA	0301166	●
MMSK 22-PI1-S-PNP-SA	0301168	
Programowalny przełącznik magnetyczny z obudową ze stali nierdzewnej		
MMS 22-PI1-S-M8-PNP-HD	0301110	●
MMSK 22-PI1-S-PNP-HD	0301112	

ⓘ Do monitorowania obu położeń potrzebne są dwa czujniki na moduł. Opcjonalnie dostępne są kable przedłużające i rozdzielacze czujnikowe. Dodatkowe warianty czujników oraz dalsze informacje i dane techniczne można znaleźć w rozdziale katalogu poświęconym systemowi czujników.

Programowalny przełącznik magnetyczny MMS 22-PI2

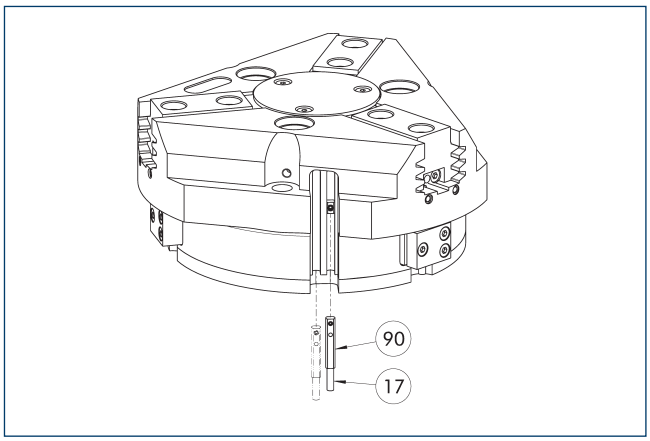

(17) Wyjście przewodu
(90) Czujnik MMS 22...-PI2-...

Monitorowanie dwóch zaprogramowanych pozycji na jeden czujnik; układ elektroniczny zintegrowany w czujniku. Możliwość zaprogramowania za pomocą magnetycznego narzędzia programującego MT (wchodzi w zakres dostawy, ID 0301030) lub wtykowego narzędzia programującego ST (opcjonalne). Monitorowanie położenia krańcowego do zamocowania w szczelinie w kształcie litery C. Jeśli w tabeli wymieniono wtykowe narzędzia programujące ST, wówczas programowanie jest możliwe jedynie za pomocą narzędzi ST.

Opis	Nr id.	Często w połączeniu
Programowalny przełącznik magnetyczny		
MMS 22-PI2-S-M8-PNP	0301180	●
MMSK 22-PI2-S-PNP	0301182	
Programowalny przełącznik magnetyczny z bocznym wyjściem kablowym		
MMS 22-PI2-S-M8-PNP-SA	0301186	●
MMSK 22-PI2-S-PNP-SA	0301188	
Programowalny przełącznik magnetyczny z obudową ze stali nierdzewnej		
MMS 22-PI2-S-M8-PNP-HD	0301130	●
MMSK 22-PI2-S-PNP-HD	0301132	

ⓘ Do monitorowania obu położeń potrzebny jest jeden czujnik na moduł. Opcjonalnie dostępne są kable przedłużające i rozdzielacze czujnikowe. Dodatkowe warianty czujników oraz dalsze informacje i dane techniczne można znaleźć w rozdziale katalogu poświęconym systemowi czujników.

Programowalny przełącznik magnetyczny MMS-P

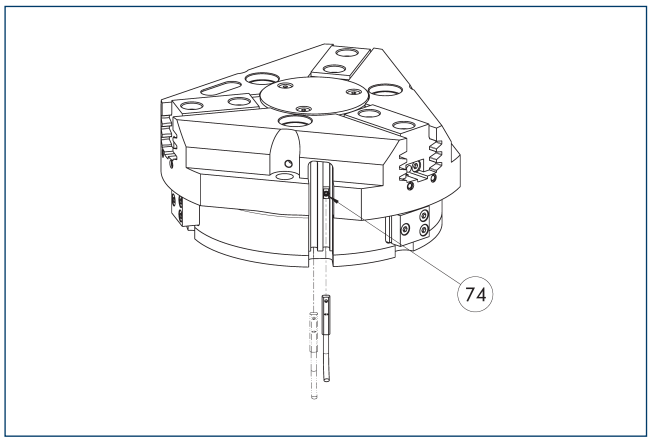

(74) Ogranicznik czujnika

Monitorowanie położenia za pomocą dwóch programowalnych pozycji na każdy czujnik. Monitorowanie położenia krańcowego do zamocowania w szczelinie C.

Opis	Nr id.	Często w połączeniu
Programowalny przełącznik magnetyczny		
MMSK-P 22-S-PNP	0301371	
MMS-P 22-S-M8-PNP	0301370	●
Kable przyłączeniowe		
KA GLN0804-LK-00500-A	0307767	●
KA GLN0804-LK-01000-A	0307768	
KA WLN0804-LK-00500-A	0307765	
KA WLN0804-LK-01000-A	0307766	
Zacisk do złącza/gniazda		
CLI-M8	0301463	
Rozdzielacz czujnika		
V2-M8-4P-2XM8-3P	0301380	

ⓘ Do monitorowania obu położeń potrzebny jest jeden czujnik na moduł. Opcjonalnie dostępne są kable przedłużające i rozdzielacze czujnikowe. Dodatkowe warianty czujników oraz dalsze informacje i dane techniczne można znaleźć w rozdziale katalogu poświęconym systemowi czujników.

Programowalny przełącznik magnetyczny MMS-IO-Link

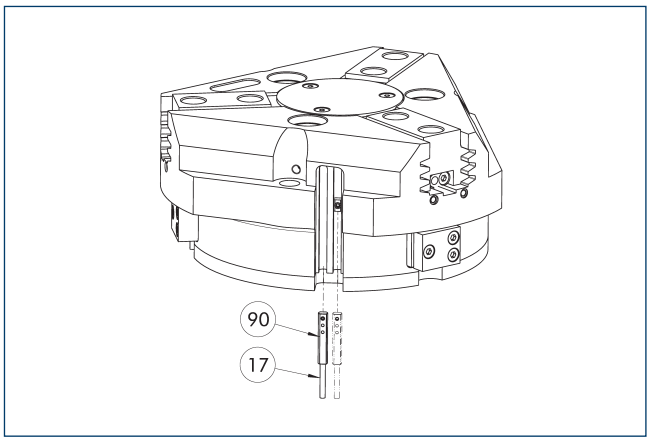

(17) Wyjście przewodu

(90) Czujnik MMS 22-IOL-...

Czujnik monitorowania wielopozycyjnego poprzez wykrywanie całego posuwu tłoka. Czujnik zamontowany jest bezpośrednio w szczelinie C chwytaka. Programowanie czujnika na chwytaku odbywa się za pośrednictwem złącza IO-link, magnetycznego narzędzia programującego MT (wchodzi w zakres dostawy; ID 0301030) lub wtykowego narzędzia programującego ST (nie wchodzi w zakres dostawy; ID 0301026). Do działania wymagane jest złącze główne IO-link

Opis	Nr id.	
Programowalny przełącznik magnetyczny		
MMS 22-IOL-M08	0315830	
MMS 22-IOL-M12	0315835	

ⓘ Dla każdego chwytaka wymagany jest jeden czujnik Dodatkowy zestaw montażowy nie jest potrzebny – chwytak jest standardowo przystosowany do stosowania czujnika. Dodatkowe informacje i dane techniczne można znaleźć w rozdziale katalogu poświęconym systemom czujników.

Analogowy czujnik pozycji APS-Z80

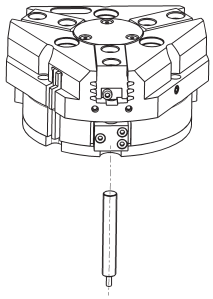

Pomiar bezstykowy, analogowe monitorowanie dowolnej liczby pozycji.

Opis	Nr id.	Często w połączeniu
Zestaw mocujący do czujnika położenia		
AS-APS-Z80-PGZN-plus 125-1	0302111	
AS-APS-Z80-PGZN-plus 125-2	0302112	
AS-IPD 80-PGZN-plus 125-1	1640622	
Analogowy czujnik pozycji		
APS-Z80-K	0302072	
APS-Z80-M8	0302070	●
Indukcyjny czujnik położenia		
IPD 80-A-M8	1600417	
IPD 80-IOL-M12	1600415	●
IPD 80-IOL-M8	1600413	

ⓘ Przy stosowaniu systemu APS dla chwytaka wymagane są jeden zestaw mocujący (AS-APS-Z80) oraz jeden czujnik APS-Z80. Rozdzielczość czujnika może być mniejsza w obwodowych obszarach chwytaka. Więcej informacji na temat produktu znajduje się w instrukcji obsługi.

Kontaktrony cylindryczne

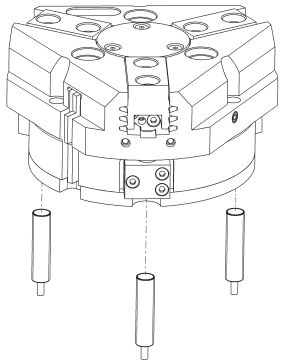

Układ monitorowania położenia krańcowego można zamontować za pomocą zestawu montażowego.

Opis	Nr id.	
Zestaw montażowy dla przełącznika zbliżeniowego		
AS-RMS 80 PGN/PZN-plus 100/125	0377726	
Kontraktony		
RMS 80-S-M8	0377721	

ⓘ Dla każdego modułu wymagane są dwa czujniki (zamknięcia/S), a kable przedłużające są dostępne opcjonalnie. Zestaw montażowy należy zamawiać opcjonalnie jako akcesorium. Dla każdego chwytaka wymagane są dwa zestawy montażowe. W przypadku kabli czujników należy pamiętać o dozwolonym promieniu zagięcia. Zwykle wynosi on 35 mm.

PZN-plus 160

Chwytak uniwersalny

Siła chwytania, chwyt śr. zewn.

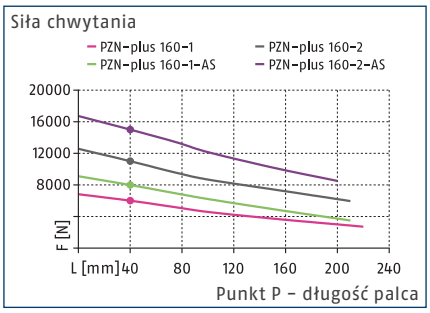

Siła chwytania, chwyt śr. wewn.

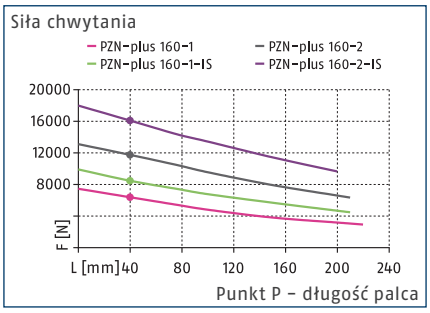

Wymiary i maksymalne obciążenia

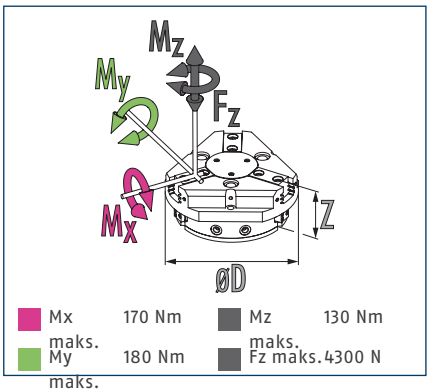

ⓘ Podane wartości momentów oraz sił są wartościami statycznymi, które dotyczą każdej szczęki bazowej i mogą występować równocześnie. Oprócz momentu generowanego przez samą siłę chwytania możliwe jest występowanie obciążeń.

Dane techniczne

Opis		PZN-plus 160-1	PZN-plus 160-2	PZN-plus 160-1-AS	PZN-plus 160-2-AS	PZN-plus 160-1-IS	PZN-plus 160-2-IS
Nr id.		0303314	0303414	0303514	0303614	0303544	0303644
Skok na szczękę	[mm]	16	8	16	8	16	8
Siła zamykania/otwierania	[N]	6000/6390	11000/11750	7990/-	15010/-	-/8480	-/16090
Min. siła sprężyny	[N]			1990	4010	2090	4340
Masa	[kg]	5.6	5.6	8	8	8	8
Zalecana masa detalu	[kg]	30	55	30	55	30	55
Objętość cylindra na podwójny skok	[cm³]	520	520	875	875	875	875
Min./znam./maks. ciśnienie robocze	[bar]	2/6/8	2/6/8	4/6/6.5	4/6/6.5	4/6/6.5	4/6/6.5
Min. / maks. ciśnienie powietrza oczyszczającego	[bar]	0.5/1	0.5/1	0.5/1	0.5/1	0.5/1	0.5/1
czas zamykania/otwierania	[s]	0.5/0.5	0.5/0.5	0.4/0.8	0.4/0.8	0.8/0.4	0.8/0.4
Czas zamykania/otwierania za pomocą sprężyny	[s]			0.80	0.80	0.80	0.80
Maks. dopuszczalna długość palca	[mm]	220	210	210	200	210	200
Maks. dopuszczalna masa na palec	[kg]	3.5	3.5	3.5	3.5	3.5	3.5
Stopień ochrony IP		40	40	40	40	40	40
Min./maks. temperatura otoczenia	[°C]	5/90	5/90	5/90	5/90	5/90	5/90
Powtarzalność	[mm]	0.02	0.02	0.02	0.02	0.02	0.02
Wymiary Ø D x Z	[mm]	190 x 81	190 x 81	190 x 111	190 x 111	190 x 111	190 x 111
Warianty i ich charakterystyka							
Wersja pyłoszczelna		37303314	37303414	37303514	37303614	37303544	37303644
Stopień ochrony IP		64	64	64	64	64	64
Masa	[kg]	6.5	6.5	8.9	8.9	8.9	8.9
Wersja z zabezpieczeniem antykorozyjnym		38303314	38303414	38303514	38303614	38303544	38303644
Wersja do wysokich temperatur		39303314	39303414	39303514	39303614	39303544	39303644
Min./maks. temperatura otoczenia	[°C]	5/130	5/130	5/130	5/130	5/130	5/130
Wersja ze wzmacniaczem mocy		0372205	0372215	0372225		0372245	
Siła zamykania/otwierania	[N]	9980/10431	18229/19796	11620/-		-/12160	
Masa	[kg]	7.8	7.8	9.6		9.6	
Maksymalne ciśnienie	[bar]	6	6	6		6	
Maks. dopuszczalna długość palca	[mm]	125	100	100		100	
Wersja precyzyjna		0303344	0303444	0303494	0303594		

ⓘ Aby uzyskać pełną siłę chwytania (określonej w tabeli z danymi technicznymi), potrzebne może być wykonanie około 100 cykli chwytania.

Główny widok

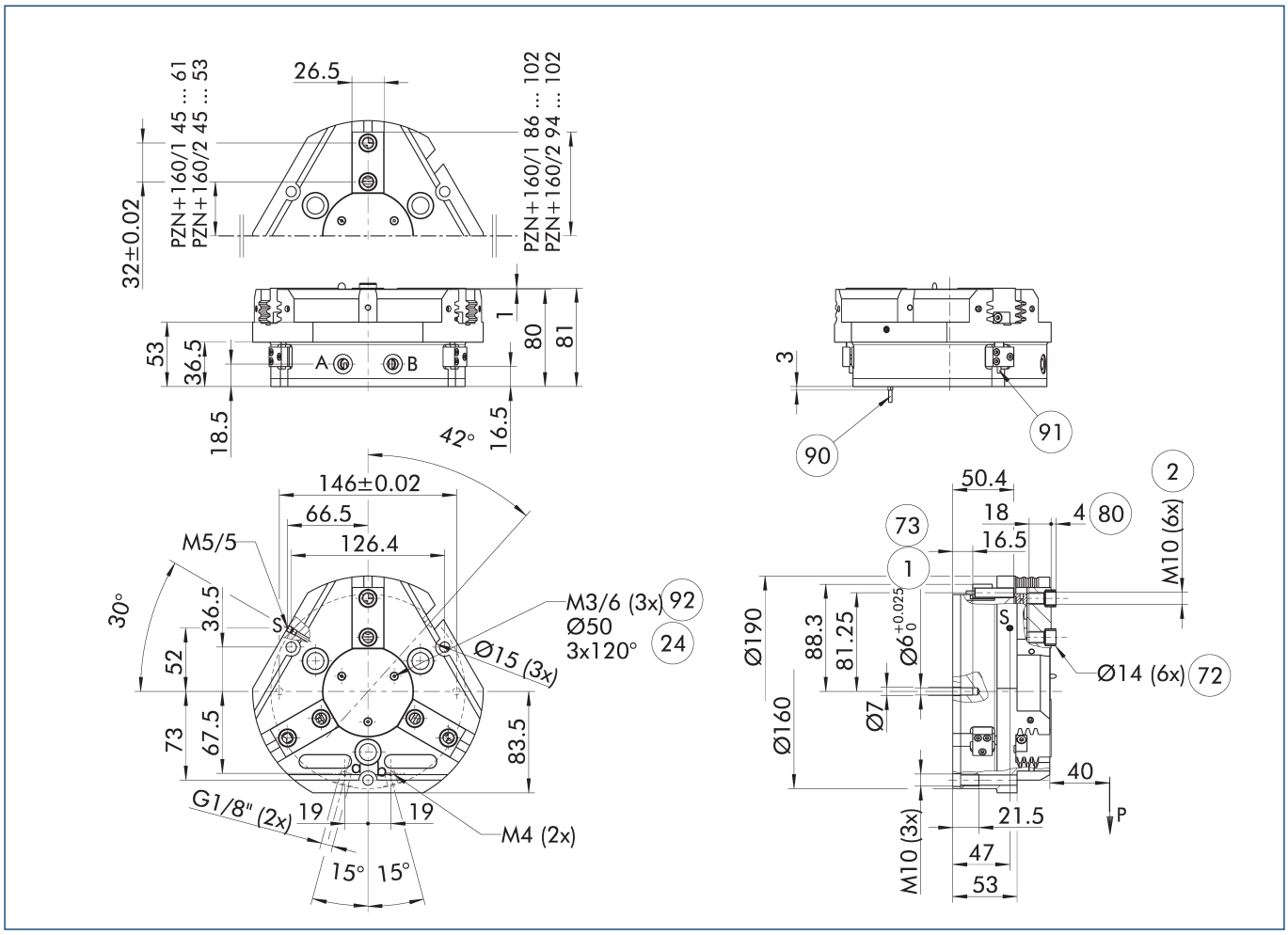

Rysunek pokazuje chwytak w wersji podstawowej z zamkniętymi szczękami, bez uwzględnienia wymiarów dla opcji opisanych poniżej.

ⓘ Zamiast sprężynowego, mechanicznego układu utrzymywania siły chwytu lub oprócz niego można stosować zawór podtrzymywania ciśnienia SDV-P do chwytu na średnicy wewnętrznej lub zewnętrznej (zob. rozdział „Akcesoria" w katalogu).

A, a Złącze główne / bezpośrednie, otwarcie chwytaka

B, b Złącze główne / bezpośrednie, zamknięcie chwytaka

S Przyłącze powietrza do przedmuchu

(1) Złącze chwytaka

(2) Złącze palca

(24) Kołnierz złącza

(72) Pasuje do tulei centrujących

(73) Pasuje do trzpieni centrujących

(80) Głębokość otworu na tuleję centrującą w części kontrującej

(90) Czujnik MMS 22..

(91) Czujnik IN ...

(92) Gwint poniżej pokrywy do mocowania przyrządów zewnętrznych

Bezpośrednie przyłącze bez przewodów giętkich M4

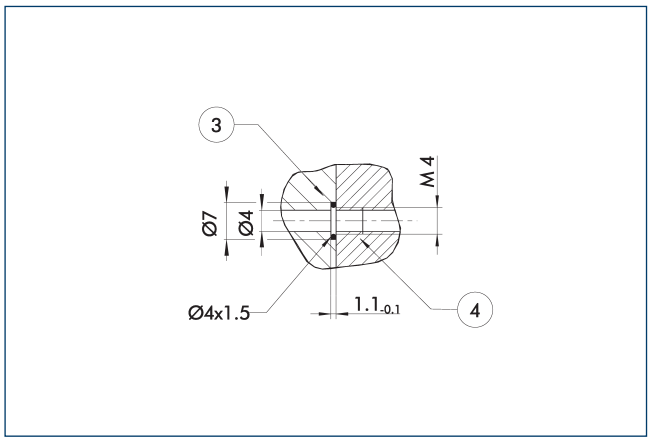

(3) Adapter

(4) Chwytaki

Bezpośrednie przyłącze służy do dostarczania sprężonego powietrza bez użycia przewodów giętkich. Zamiast nich medium pod ciśnieniem tłoczone jest przez otwory wywiercone w płycie montażowej.

Wersja z utrzymywaniem siły chwytania AS/IS

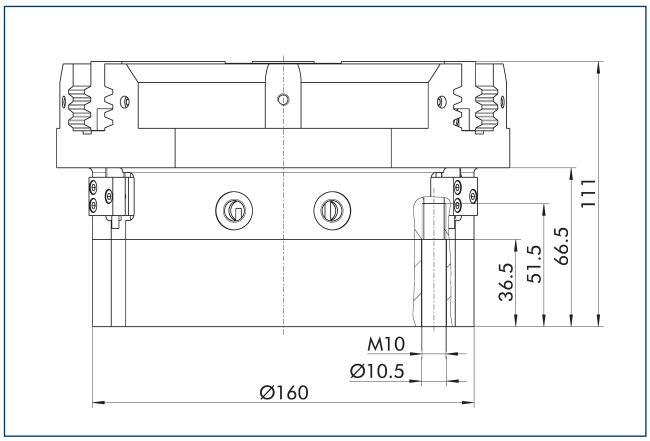

Mechaniczne urządzenie utrzymujące siłę chwytania zapewnia zastosowanie minimalnej siły zacisku nawet w przypadku spadku ciśnienia. W wersji AS/S działa jako siła zamykająca, a w wersji IS – jako siła otwierająca. Ponadto urządzenia podtrzymującego siłę chwytu można użyć w celu zwiększenia siły chwytu lub w celu wykonania pojedynczego chwytu.

Wersja pyłoszczelna

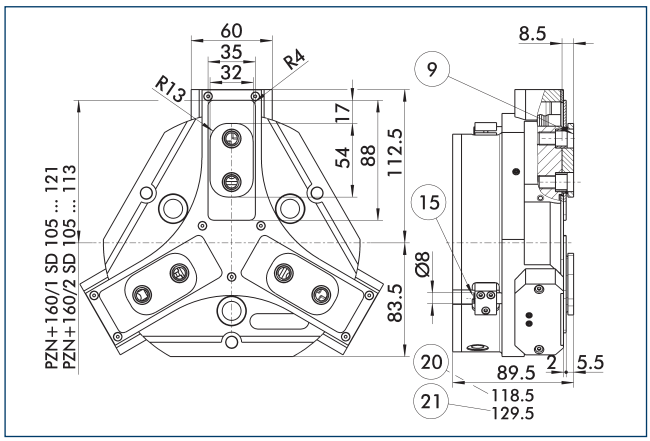

(9) Schemat montażowy połączenia śrubowego, zob. wersja podstawowa

(15) Sworzeń uszczelniający

(20) Do wersji AS/IS

(21) Dotyczy wersji KVZ

Opcja pyłoszczelna zwiększa stopień ochrony przed przenikaniem substancji. Schemat zespołu jest przesunięty o wysokość szczęki pośredniej. Długość chwytaka jest mierzona od górnej krawędzi jego obudowy.

Wersja ze wzmacniaczem mocy

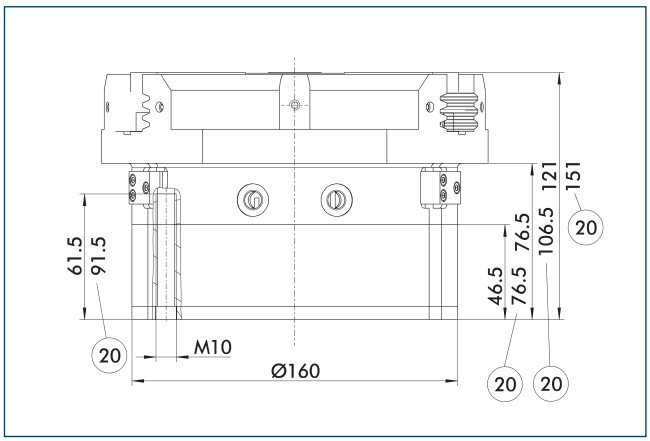

(20) Do wersji AS/IS

Cylinder KVZ zwiększa siłę chwytania podczas operacji otwierania i zamykania. Dodatkowo siłę na haku klinowym zwiększa połączony szeregowo tłok. Należy pamiętać, że chwytaki wyposażone w urządzenie podtrzymujące siłę chwytania są wyższe.

Wersja precyzyjna

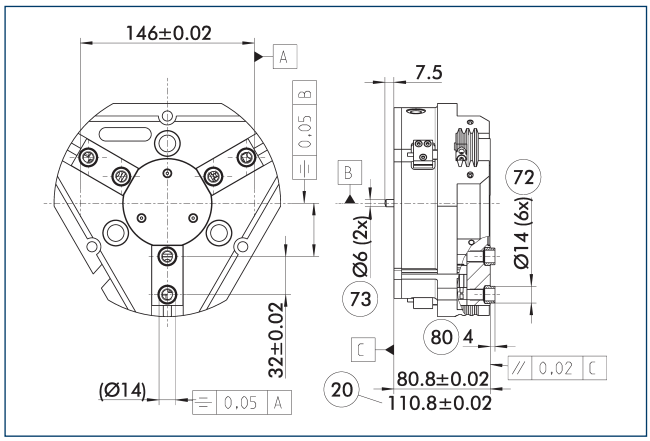

20 Do wersji AS/IS
72 Pasuje do tulei centrujących
73 Pasuje do trzpieni centrujących
80 Głębokość otworu na tuleję centrującą w części kontrującej

Wskazane tolerancje odnoszą się jedynie do wariantów wersji precyzyjnych przedstawionych w zestawieniu danych technicznych. Wszystkie pozostałe warianty wersji precyzyjnych są dostępne na żądanie.

Sprężynowy element dociskowy

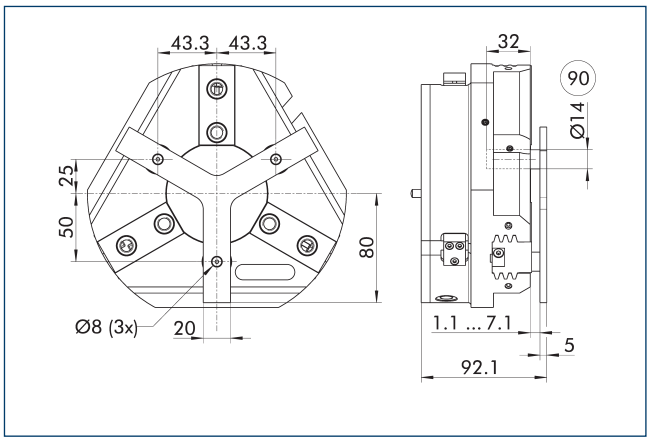

90 Trzpień prowadzący

Służy do sprężynowego pozycjonowania detalu względem ogranicznika po otwarciu chwytaka. Opracowany specjalnie dla maszyn ładujących.

Opis	Nr id.	Skok	Min. siła
		[mm]	[N]
Sprężynowy element dociskowy			
A-PZN-plus/DPZ-plus 160	0303724	6	150

ⓘ Elementu dociskowego nie można łączyć z opcją pyłoszczelną. Należy szczegółowo sprawdzić połączenie gwiaździstego elementu dociskowego i systemu szybkiej wymiany szczęk BSWS pod kątem ewentualnej kolizji. Prosimy o kontakt, jeśli potrzebny będzie indywidualnie dobrany element dociskowy.

Zawór podtrzymujący ciśnienie SDV-P

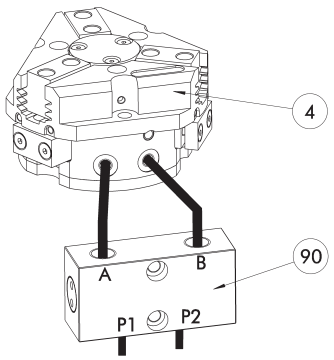

(4) Chwytaki

(90) Zawór podtrzymujący ciśnienie SDV-P

W sytuacjach zatrzymania awaryjnego zawór podtrzymywania ciśnienia SDV-P zapewnia tymczasowe utrzymanie ciśnienia w komorze tłoka chwytaka pneumatycznego oraz w modułach obrotowych i szybkiej wymiany, a także w osiach liniowych.

Opis	Nr id.	Zalecana średnica przewodu giętkiego
		[mm]
Zawór podtrzymujący ciśnienie		
SDV-P 07	0403131	8
Obsługowy zawór ciśnieniowy ze śrubą odpowietrzającą		
SDV-P 07-E	0300121	8

ⓘ Aby uzyskać określone czasy otwarcia i zamknięcia dla każdego wariantu chwytaka, należy zastosować zalecaną średnicę przewodu giętkiego. Bezpośrednie zestawienie danego wariantu chwytaka z odpowiednim SDV-P można znaleźć na stronie internetowej schunk.com.

Pneumatyczna jednostka pozycjonująca PPD

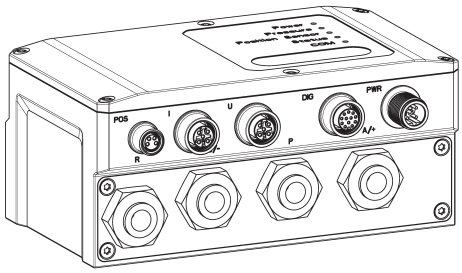

PPD zapewnia elastyczność we wszystkich zastosowaniach chwytaków pneumatycznych dzięki swobodnemu pozycjonowaniu oraz regulacji siły chwytania i prędkości.

Opis	Nr id.	
Pneumatyczna jednostka pozycjonująca		
PPD 40-IOL	1540701	
Adapter		
A GGN0804-1204-A	1540691	
Kabel połączeniowy ze złączem IO-Link		
KA GGN1205-1212-IOL-00100-A	1540697	
Kabel przyłączeniowy zasilający - kompatybilny z prowadnicą kabli		
KA GLN12B05-LK-01000-A	1540660	
Przedłużka kabla		
KV GGN0804-IO-00150-A	1540662	
KV GGN0804-IO-00300-A	1540663	
Zestaw montażowy		
Zestaw montażowy PPD	1540705	

ⓘ Oprócz PPD potrzebny jest czujnik położenia (czujnik SCHUNK IO-Link lub czujnik analogowy (4...20 mA)).

Pokrywa ochronna HUE PZN-plus 160

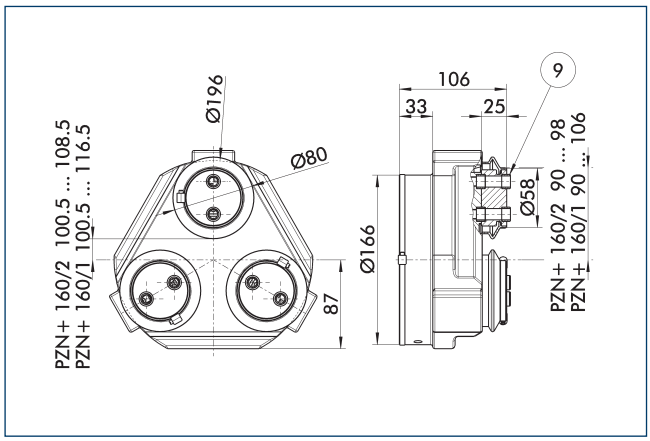

(9) Schemat montażowy połączenia śrubowego, zob. wersja podstawowa

Pokrywa ochronna HUE w pełni zabezpiecza chwytak przed wpływem czynników zewnętrznych. Pokrywa odpowiednia do zastosowań z ochroną do IP65, jeśli zapewnione jest dodatkowe uszczelnienie spodu pokrywy. Informacje szczegółowe – zob. seria HUE. Schemat połączeniowy jest przesunięty o wysokość szczęki pośredniej.

Opis	Nr id.	Stopień ochrony IP
Pokrywa ochronna		
HUE PZN-plus 160	0303484	65

ⓘ Monitorowanie indukcyjne chwytaka z założoną pokrywą HUE nie jest możliwe. SCHUNK zaleca stosowanie czujników magnetycznych zatwierdzonych do danego wariantu chwytaka.

Systemy szybkiej wymiany szczęki BSWS

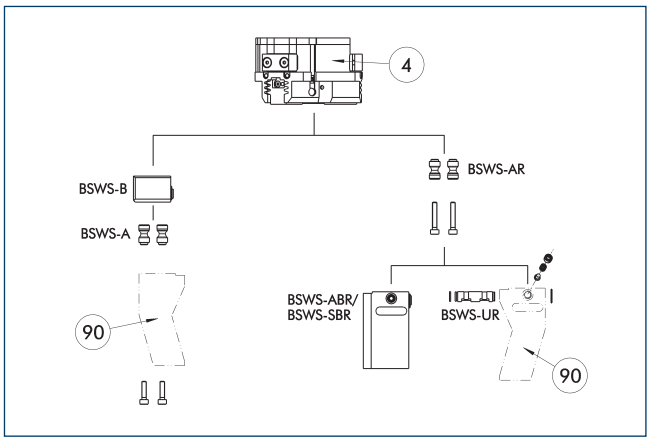

(4) Chwytaki

(90) Indywidualnie dobrane palce chwytaka

Dla każdego chwytaka dostępne są różne systemy szybkiej wymiany szczęki. Więcej informacji można znaleźć w opisie danego produktu. W wersji pyłoszczelnej nie można połączyć sworzni adaptera BSWS-AR z chwytakami. Zachęcamy do kontaktu w celu przedstawienia alternatywnych rozwiązań.

Opis	Nr id.	Zakres dostawy
Sworzeń adaptacyjny systemu szybkiej wymiany szczęk		
BSWS-A 160	0303030	2
BSWS-AR 160	0300096	2
Podstawa systemu szybkiej wymiany szczęk		
BSWS-B 160	0303031	1
Kolumna palców z systemem szybkiej wymiany szczęk		
BSWS-ABR-PGZN-plus 160	0300076	1
BSWS-SBR-PGZN-plus 160	0300086	1
Mechanizm blokowania systemu szybkiej wymiany szczęk		
BSWS-UR 160	0302995	1

ⓘ Jeśli ciśnienie robocze przekracza 6 bar, należy sprawdzić możliwość wykorzystania ponad wartościami granicznymi zastosowania. Stosować można jedynie systemy wymienione w tabeli.

Zakresy zastosowania

Seria	Rozmiar	Wariant	Stosowność
PZN-plus	160	-1 (6 bar)	■■■■
PZN-plus	160	-1-AS/1-IS (6 bar)	■■□□
PZN-plus	160	-2 (6 bar)	■■□□
PZN-plus	160	-2-AS/2-IS (6 bar)	■■□□
PZN-plus	160	-...-KVZ (6 bar)	■■□□
Legenda			
■■■■	Można łączyć bez ograniczeń		
■■□□	Stosowanie z ograniczeniami (patrz wartości graniczne załadunku)		
□□□□	nie można łączyć		

Wartości graniczne obciążenia do określenia wartości granicznych zastosowania można znaleźć w rozdziale katalogu odpowiadającym konkretnym akcesoriom.

PZN-plus 160

Chwytak uniwersalny

System szybkiej wymiany szczęk BSWS-M

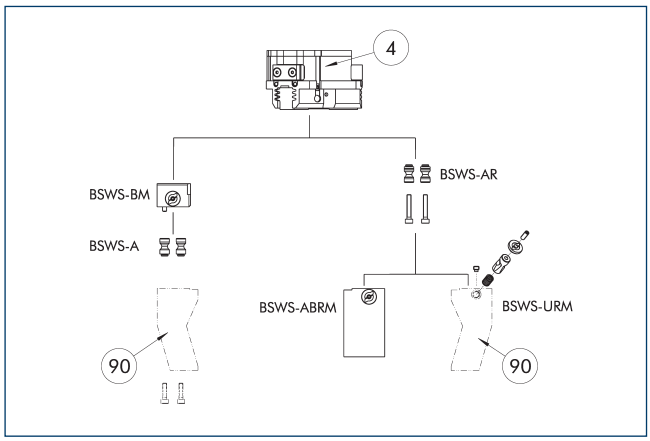

④ Chwytaki

⑨⓪ Indywidualnie dobrane palce chwytaka

Dla każdego chwytaka dostępne są różne systemy szybkiej wymiany szczęki. Więcej informacji można znaleźć w opisie danego produktu. W wersji pyłoszczelnej nie można połączyć sworzni adaptera BSWS-AR z chwytakami. Zachęcamy do kontaktu w celu przedstawienia alternatywnych rozwiązań.

Opis	Nr id.	Zakres dostawy
Sworzeń adaptacyjny systemu szybkiej wymiany szczęk		
BSWS-A 160	0303030	2
BSWS-AR 160	0300096	2
Podstawa systemu szybkiej wymiany szczęk		
BSWS-BM 160	1418962	1
Kolumna palców z systemem szybkiej wymiany szczęk		
BSWS-ABRM-PGZN-plus 160	1420855	1
Mechanizm blokowania systemu szybkiej wymiany szczęk		
BSWS-URM 160	1420541	1

ⓘ Jeśli ciśnienie robocze przekracza 6 bar, należy sprawdzić możliwość wykorzystania ponad wartościami granicznymi zastosowania. Stosować można jedynie systemy wymienione w tabeli.

Zakresy zastosowania

Seria	Rozmiar	Wariant	Stosowność
PZN-plus	160	-1 (6 bar)	■■■■
PZN-plus	160	-1-AS/1-IS (6 bar)	■■□□
PZN-plus	160	-2 (6 bar)	■■□□
PZN-plus	160	-2-AS/2-IS (6 bar)	■■□□
PZN-plus	160	-...-KVZ (6 bar)	■■□□
Legenda			
■■■■	Można łączyć bez ograniczeń		
■■□□	Stosowanie z ograniczeniami (patrz wartości graniczne załadunku)		
□□□□	nie można łączyć		

Wartości graniczne obciążenia do określenia wartości granicznych zastosowania można znaleźć w rozdziale katalogu odpowiadającym konkretnym akcesoriom.

System szybkiej wymiany szczęk BSWS-R

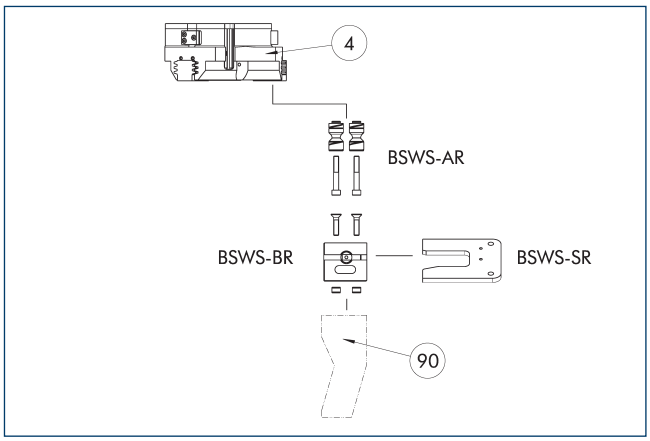

④ Chwytaki

⑨⓪ Indywidualnie dobrane palce chwytaka

Jeśli ciśnienie robocze przekracza 6 bar, należy sprawdzić możliwość wykorzystania ponad wartościami granicznymi zastosowania. Stosować można jedynie systemy wymienione w tabeli.

Opis	Nr id.	Zakres dostawy
Sworzeń adaptacyjny systemu szybkiej wymiany szczęk		
BSWS-AR 160	0300096	2
Podstawa systemu szybkiej wymiany szczęk		
BSWS-BR 160	1555940	1
System magazynowy		
BSWS-SR 160	1555974	1
Zestaw montażowy dla przełącznika zbliżeniowego		
AS-IN80-BSWS-SR 125/160	1561467	1
Indukcyjny czujnik zbliżeniowy		
IN 80-S-M12	0301578	
IN 80-S-M8	0301478	
INK 80-S	0301550	

ⓘ Stosować można jedynie systemy wymienione w tabeli.

Zakresy zastosowania

Seria	Rozmiar	Wariant	Stosowność
PZN-plus	160	-1 (6 bar)	■■■■
PZN-plus	160	-1-AS/1-IS (6 bar)	■■□□
PZN-plus	160	-2 (6 bar)	■■□□
PZN-plus	160	-2-AS/2-IS (6 bar)	■■□□
PZN-plus	160	-...-KVZ (6 bar)	■■□□
Legenda			
■■■■	Można łączyć bez ograniczeń		
■■□□	Stosowanie z ograniczeniami (patrz wartości graniczne załadunku)		
□□□□	nie można łączyć		

Wartości graniczne obciążenia do określenia wartości granicznych zastosowania można znaleźć w rozdziale katalogu odpowiadającym konkretnym akcesoriom.

Szczęki pośrednie ZBA-L-plus 160

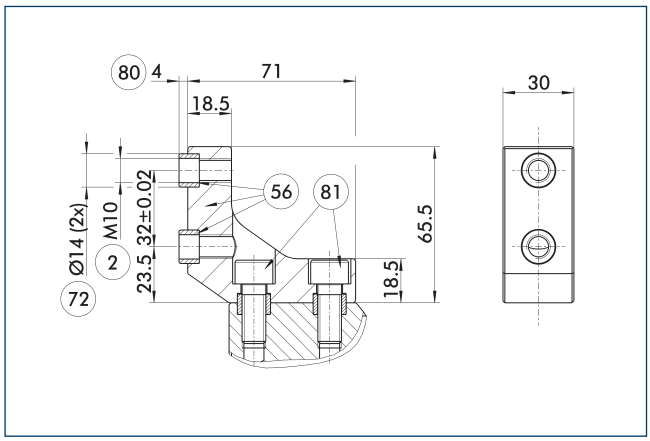

(2) Złącze palca
(56) Wchodzi w zakres dostawy
(72) Pasuje do tulei centrujących
(80) Głębokość otworu na tuleję centrującą w części kontrującej
(81) Nie wchodzi w zakres dostawy

Opcjonalne szczęki pośrednie ZBA-L-plus umożliwiają obrót schematu połączenia śrubowego o 90°. Dzięki temu łatwiej jest zaprojektować i wyprodukować szczęki górne (zwłaszcza do wersji długich), gdyż niepotrzebne są głębokie otwory przelotowe.

Opis	Nr id.	Materiał	Interfejs palca	Zakres dostawy
Szczęki pośrednie				
ZBA-L-plus 160	0311762	Aluminium	PGN-plus 160	1

Uniwersalna szczęka pośrednia UZB 160

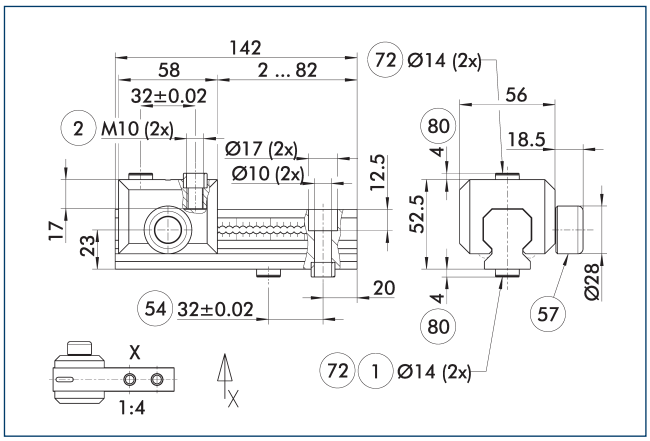

(1) Złącze chwytaka
(2) Złącze palca
(54) Opcjonalne złącze lewo- lub prawostronne
(57) Blokowanie
(72) Pasuje do tulei centrujących
(80) Głębokość otworu na tuleję centrującą w części kontrującej

Rysunek przedstawia uniwersalną szczękę pośrednią UZB. Całkowicie zdejmowany suwak UZB-S (można zamawiać osobno) umożliwia szybką wymianę szczęk.

Opis	Nr id.	Rozmiar siatki
		[mm]
Uniwersalna szczęka pośrednia		
UZB 160	0300046	4
Kolumna palców		
ABR-PGZN-plus 160	0300014	
SBR-PGZN-plus 160	0300024	
Suwak do uniwersalnej szczęki pośredniej		
UZB-S 160	5518274	4

ⓘ Jeśli ciśnienie robocze przekracza 6 bar, należy sprawdzić możliwość wykorzystania ponad wartościami granicznymi zastosowania.

Zakresy zastosowania

Seria	Rozmiar	Wariant	Stosowność
PZN-plus	160	-1 (6 bar)	■■■■
PZN-plus	160	-1-AS/1-IS (6 bar)	■■□□
PZN-plus	160	-2 (6 bar)	□□□□
PZN-plus	160	-2-AS/2-IS (6 bar)	□□□□
PZN-plus	160	-...-KVZ (6 bar)	□□□□
Legenda			
■■■■	Można łączyć bez ograniczeń		
■■□□	Stosowanie z ograniczeniami (patrz wartości graniczne załadunku)		
□□□□	nie można łączyć		

Wartości graniczne obciążenia do określenia wartości granicznych zastosowania można znaleźć w rozdziale katalogu odpowiadającym konkretnym akcesoriom.

PZN-plus 160

Chwytak uniwersalny

Kolumny palców ABR/SBR-PGZN-plus 160

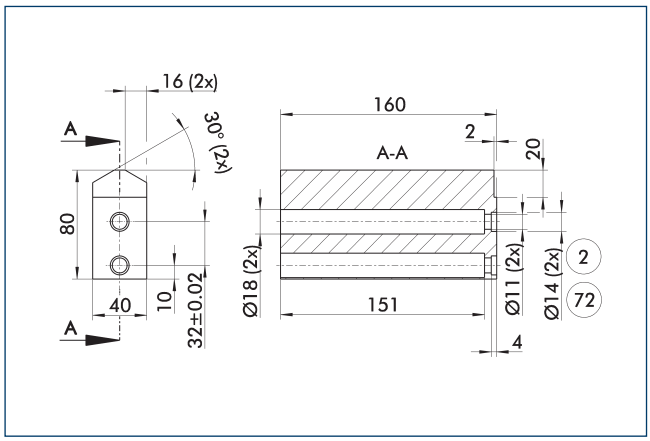

(2) Złącze palca

(72) Pasuje do tulei centrujących

Rysunek przedstawia kolumnę palca do obróbki przez klienta.

Opis	Nr id.	Materiał	Zakres dostawy
Kolumna palców			
ABR-PGZN-plus 160	0300014	Aluminium (3.4365)	1
SBR-PGZN-plus 160	0300024	Stal (1.7131)	1

ⓘ W przypadku stosowania kolumn palców skok zamykania poszczególnych serii chwytaków może być ograniczony. Należy to wcześniej szczegółowo sprawdzić na podstawie danych CAD i odpowiednio dostosować przeróbkę palców.

Moduł kompensacji tolerancji CU

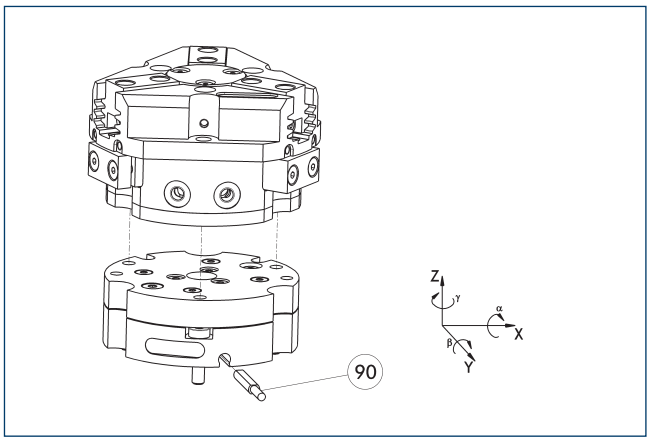

(90) monitorowanie blokady

Możliwość bezpośredniego montażu chwytaków bez stosowania płytki adaptera. Moduł kompensacji tolerancji oraz chwytak mają identyczny schemat połączeń śrubowych. Z tego względu moduły kompensacji tolerancji można montować na późniejszym etapie. Należy uwzględnić dodatkową wysokość modułu kompensacji tolerancji. Szczegółowe informacje można znaleźć w katalogu akcesoriów do robotów.

Opis	Nr id.	Blokowanie	Odchylenie	Często w połączeniu
Moduł kompensacyjny				
TCU-Z-160-3-MV	0324838	tak	±1°/±1°/±1°	●
TCU-Z-160-3-OV	0324839	nie	±1°/±1°/±1°	

Indukcyjne wyłączniki zbliżeniowe

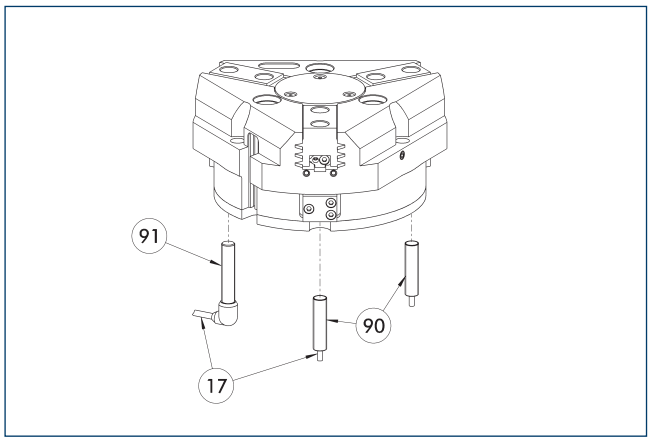

(17) Wyjście przewodu
(91) Czujnik IN..-SA
(90) Czujnik IN ...

Bezpośredni montaż i monitorowanie położenia.

Opis	Nr id.	Często w połączeniu
Indukcyjny czujnik zbliżeniowy		
IN 80-S-M12	0301578	
IN 80-S-M8	0301478	●
INK 80-S	0301550	
Indukcyjny czujnik zbliżeniowy z bocznym wyjściem kablowym		
IN 80-S-M12-SA	0301587	
IN 80-S-M8-SA	0301483	●
INK 80-S-SA	0301566	
Kable przyłączeniowe		
KA BG08-L 3P-0300-PNP	0301622	●
KA BG08-L 3P-0500-PNP	0301623	
KA BG12-L 3P-0500-PNP	30016369	
KA BW08-L 3P-0300-PNP	0301594	
KA BW08-L 3P-0500-PNP	0301502	
KA BW12-L 3P-0300-PNP	0301503	
KA BW12-L 3P-0500-PNP	0301507	
Zacisk do złącza/gniazda		
CLI-M12	0301464	
CLI-M8	0301463	
Przedłużka kabla		
KV BG12-SG12 3P-0030-PNP	0301999	
KV BG12-SG12 3P-0060-PNP	0301998	
KV BW08-SG08 3P-0030-PNP	0301495	
KV BW08-SG08 3P-0100-PNP	0301496	
KV BW08-SG08 3P-0200-PNP	0301497	●
KV BW12-SG12 3P-0030-PNP	0301595	
KV BW12-SG12 3P-0100-PNP	0301596	
KV BW12-SG12 3P-0200-PNP	0301597	
Rozdzielacz czujnika		
V2-M12	0301776	●
V2-M8	0301775	●
V4-M8	0301746	
V8-M8	0301751	

ⓘ Do monitorowania obu położeń potrzebne są dwa czujniki na moduł. Opcjonalnie dostępne są kable przedłużające i rozdzielacze czujnikowe. Dodatkowe warianty czujników oraz dalsze informacje i dane techniczne można znaleźć w rozdziale katalogu poświęconym systemowi czujników.

Elastyczność montażu czujnika położenia

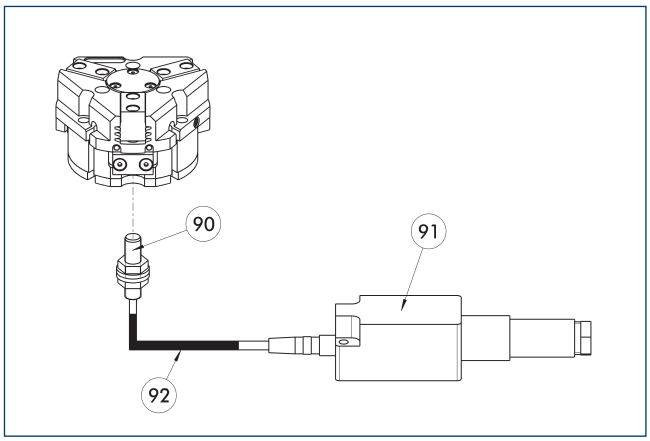

(90) Czujnik FPS-S
(91) Analityczny układ elektroniczny FPS-F5
(92) Przedłużka kabla

Elastyczne monitorowanie położenia, obejmujące maks. pięć pozycji.

Opis	Nr id.	
Zestaw montażowy do czujnika FPS		
AS-FPS-PGZN-plus 160-1	0301638	
AS-FPS-PGZN-plus 160-2	0301639	
Czujnik		
FPS-S M8	0301704	
Analizatory elektroniczne		
FPS-F5	0301805	
Przedłużka kabla		
KV BG08-SG08 3P-0050	0301598	
KV BG08-SG08 3P-0100	0301599	

ⓘ Przy stosowaniu systemu FPS dla każdego chwytaka wymagany jest czujnik FPS (FPS-S) oraz procesor elektroniczny (FPS-F5 / F5 T), a także zestaw montażowy (AS), jeżeli wyszczególniono. Przedłużenia kabli (KV) są dostępne opcjonalnie – zob. katalog, rozdział „Akcesoria".

Elektroniczny przełącznik magnetyczny MMS

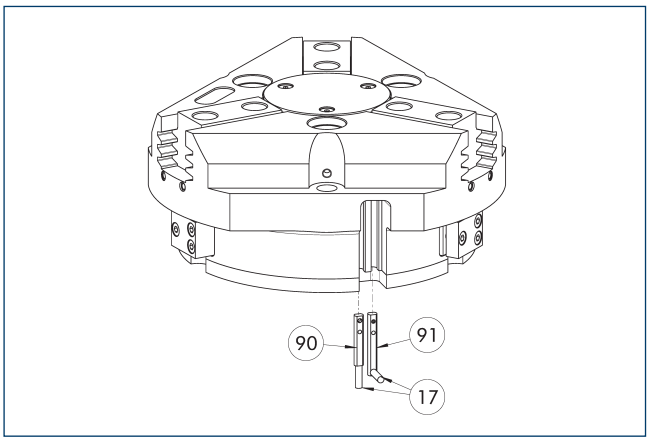

(17) Wyjście przewodu
(90) Czujnik MMS 22..
(91) Czujnik MMS 22...-SA

Monitorowanie położenia krańcowego do zamocowania w szczelinie w kształcie litery C.

Opis	Nr id.	Często w połączeniu
Elektroniczny przełącznik magnetyczny		
MMS 22-S-M8-PNP	0301032	●
MMSK 22-S-PNP	0301034	
Elektroniczne przełączniki magnetyczne z bocznym wyjściem kablowym		
MMS 22-S-M8-PNP-SA	0301042	●
MMSK 22-S-PNP-SA	0301044	
Kontraktony		
RMS 22-S-M8	0377720	●
Kable przyłączeniowe		
KA BG08-L 3P-0300-PNP	0301622	●
KA BG08-L 3P-0500-PNP	0301623	
KA BW08-L 3P-0300-PNP	0301594	
KA BW08-L 3P-0500-PNP	0301502	
Zacisk do złącza/gniazda		
CLI-M8	0301463	
Przedłużka kabla		
KV BW08-SG08 3P-0030-PNP	0301495	
KV BW08-SG08 3P-0100-PNP	0301496	
KV BW08-SG08 3P-0200-PNP	0301497	●
Rozdzielacz czujnika		
V2-M8	0301775	●
V4-M8	0301746	
V8-M8	0301751	

ⓘ Do monitorowania obu położeń potrzebne są dwa czujniki na moduł. Opcjonalnie dostępne są kable przedłużające i rozdzielacze czujnikowe. Dodatkowe warianty czujników oraz dalsze informacje i dane techniczne można znaleźć w rozdziale katalogu poświęconym systemowi czujników.

Programowalny przełącznik magnetyczny MMS 22-PI1

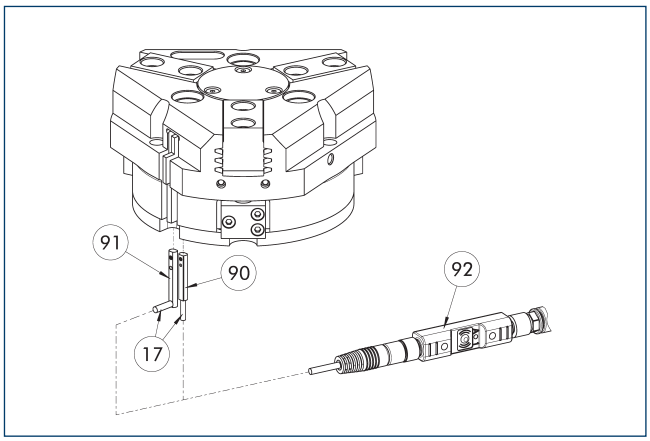

(17) Wyjście przewodu
(90) Czujnik MMS 22 PI1-...
(91) Czujnik MMS 22...-SA
(92) Narzędzia do programowania złączy ST

Monitorowanie jednej zaprogramowanej pozycji na jeden czujnik; układ elektroniczny zintegrowany w czujniku. Możliwość zaprogramowania za pomocą magnetycznego narzędzia programującego MT (wchodzi w zakres dostawy, ID 0301030) lub wtykowego narzędzia programującego ST (opcjonalne). Monitorowanie położenia krańcowego do zamocowania w szczelinie w kształcie litery C. Jeśli w tabeli wymieniono wtykowe narzędzia programujące ST, wówczas programowanie jest możliwe jedynie za pomocą narzędzi ST.

Opis	Nr id.	Często w połączeniu
Programowalny przełącznik magnetyczny		
MMS 22-PI1-S-M8-PNP	0301160	●
MMSK 22-PI1-S-PNP	0301162	
Programowalny przełącznik magnetyczny z bocznym wyjściem kablowym		
MMS 22-PI1-S-M8-PNP-SA	0301166	●
MMSK 22-PI1-S-PNP-SA	0301168	
Programowalny przełącznik magnetyczny z obudową ze stali nierdzewnej		
MMS 22-PI1-S-M8-PNP-HD	0301110	●
MMSK 22-PI1-S-PNP-HD	0301112	
Narzędzie do programowa		
ST-MMS 22-PI1-PNP	0301025	

ⓘ Do monitorowania obu położeń potrzebne są dwa czujniki na moduł. Opcjonalnie dostępne są kable przedłużające i rozdzielacze czujnikowe. Dodatkowe warianty czujników oraz dalsze informacje i dane techniczne można znaleźć w rozdziale katalogu poświęconym systemowi czujników.

Programowalny przełącznik magnetyczny MMS 22-PI2

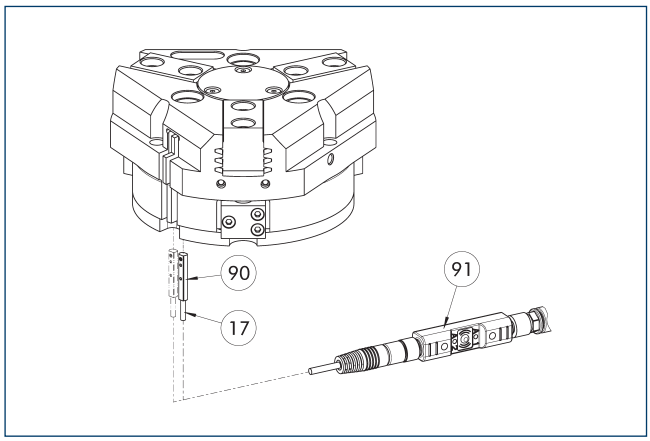

(17) Wyjście przewodu
(90) Czujnik MMS 22...-PI2-...
(91) Narzędzia do programowania złączy ST

Monitorowanie dwóch zaprogramowanych pozycji na jeden czujnik; układ elektroniczny zintegrowany w czujniku. Możliwość zaprogramowania za pomocą magnetycznego narzędzia programującego MT (wchodzi w zakres dostawy, ID 0301030) lub wtykowego narzędzia programującego ST (opcjonalne). Monitorowanie położenia krańcowego do zamocowania w szczelinie w kształcie litery C. Jeśli w tabeli wymieniono wtykowe narzędzia programujące ST, wówczas programowanie jest możliwe jedynie za pomocą narzędzi ST.

Opis	Nr id.	Często w połączeniu
Programowalny przełącznik magnetyczny		
MMS 22-PI2-S-M8-PNP	0301180	●
MMSK 22-PI2-S-PNP	0301182	
Programowalny przełącznik magnetyczny z bocznym wyjściem kablowym		
MMS 22-PI2-S-M8-PNP-SA	0301186	●
MMSK 22-PI2-S-PNP-SA	0301188	
Programowalny przełącznik magnetyczny z obudową ze stali nierdzewnej		
MMS 22-PI2-S-M8-PNP-HD	0301130	●
MMSK 22-PI2-S-PNP-HD	0301132	
Narzędzie do programowa		
ST-MMS 22-PI2-PNP	0301026	

ⓘ Do monitorowania obu położeń potrzebny jest jeden czujnik na moduł. Opcjonalnie dostępne są kable przedłużające i rozdzielacze czujnikowe. Dodatkowe warianty czujników oraz dalsze informacje i dane techniczne można znaleźć w rozdziale katalogu poświęconym systemowi czujników.

Programowalny przełącznik magnetyczny MMS-P

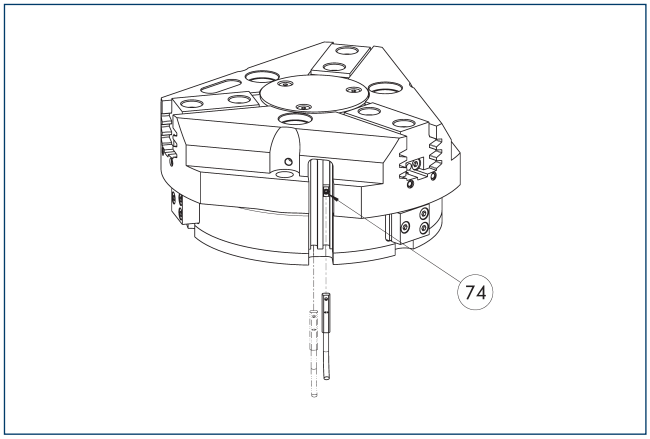

(74) Ogranicznik czujnika

Monitorowanie położenia za pomocą dwóch programowalnych pozycji na każdy czujnik. Monitorowanie położenia krańcowego do zamocowania w szczelinie C.

Opis	Nr id.	Często w połączeniu
Programowalny przełącznik magnetyczny		
MMSK-P 22-S-PNP	0301371	
MMS-P 22-S-M8-PNP	0301370	●
Kable przyłączeniowe		
KA GLN0804-LK-00500-A	0307767	●
KA GLN0804-LK-01000-A	0307768	
KA WLN0804-LK-00500-A	0307765	
KA WLN0804-LK-01000-A	0307766	
Zacisk do złącza/gniazda		
CLI-M8	0301463	
Rozdzielacz czujnika		
V2-M8-4P-2XM8-3P	0301380	

ⓘ Do monitorowania obu położeń potrzebny jest jeden czujnik na moduł. Opcjonalnie dostępne są kable przedłużające i rozdzielacze czujnikowe. Dodatkowe warianty czujników oraz dalsze informacje i dane techniczne można znaleźć w rozdziale katalogu poświęconym systemowi czujników.

Programowalny przełącznik magnetyczny MMS-IO-Link

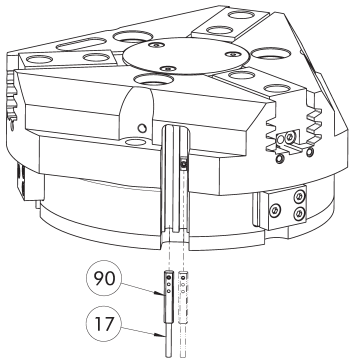

(17) Wyjście przewodu (90) Czujnik MMS 22-IOL-...

Czujnik monitorowania wielopozycyjnego poprzez wykrywanie całego posuwu tłoka. Czujnik zamontowany jest bezpośrednio w szczelinie C chwytaka. Programowanie czujnika na chwytaku odbywa się za pośrednictwem złącza IO-link lub wtykowego narzędzia programującego ST (nie wchodzi w zakres dostawy; ID 0301026). Nie ma możliwości zaprogramowania czujnika za pomocą magnetycznego narzędzia programującego MT. Do działania wymagane jest złącze główne IO-link

Opis	Nr id.	
Programowalny przełącznik magnetyczny		
MMS 22-IOL-M08	0315830	
MMS 22-IOL-M12	0315835	

ⓘ Dla każdego chwytaka wymagany jest jeden czujnik Dodatkowy zestaw montażowy nie jest potrzebny – chwytak jest standardowo przystosowany do stosowania czujnika. Dodatkowe informacje i dane techniczne można znaleźć w rozdziale katalogu poświęconym systemom czujników.

Analogowy czujnik pozycji APS-Z80

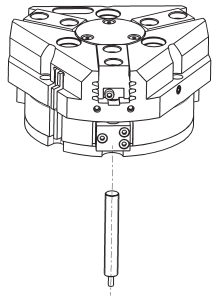

Pomiar bezstykowy, analogowe monitorowanie dowolnej liczby pozycji.

Opis	Nr id.	Często w połączeniu
Zestaw mocujący do czujnika położenia		
AS-APS-Z80-PGZN-plus 160-1/200-2/240-2	0302113	
AS-APS-Z80-PGZN-plus 160-2	0302114	
AS-IPD 80-PGZN-plus 160-1	1640623	
Analogowy czujnik pozycji		
APS-Z80-K	0302072	
APS-Z80-M8	0302070	●
Indukcyjny czujnik położenia		
IPD 80-A-M8	1600417	
IPD 80-IOL-M12	1600415	●
IPD 80-IOL-M8	1600413	

ⓘ Przy stosowaniu systemu APS dla chwytaka wymagane są jeden zestaw mocujący (AS-APS-Z80) oraz jeden czujnik APS-Z80. Rozdzielczość czujnika może być mniejsza w obwodowych obszarach chwytaka. Więcej informacji na temat produktu znajduje się w instrukcji obsługi.

Kontaktrony cylindryczne

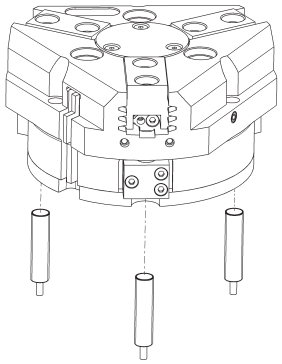

Układ monitorowania położenia krańcowego można zamontować za pomocą zestawu montażowego.

Opis	Nr id.	
Zestaw montażowy dla przełącznika zbliżeniowego		
AS-RMS 80 PGN/PZN-plus 160-380	0377727	
Kontraktony		
RMS 80-S-M8	0377721	

ⓘ Dla każdego modułu wymagane są dwa czujniki (zamknięcia/S), a kable przedłużające są dostępne opcjonalnie. Zestaw montażowy należy zamawiać opcjonalnie jako akcesorium. Dla każdego chwytaka wymagane są dwa zestawy montażowe. W przypadku kabli czujników należy pamiętać o dozwolonym promieniu zagięcia. Zwykle wynosi on 35 mm.

PZN-plus 200

Chwytak uniwersalny

Siła chwytania, chwyt śr. zewn.

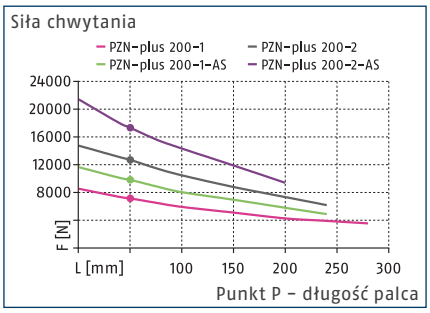

Siła chwytania, chwyt śr. wewn.

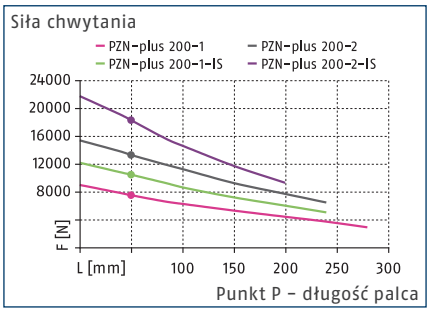

Wymiary i maksymalne obciążenia

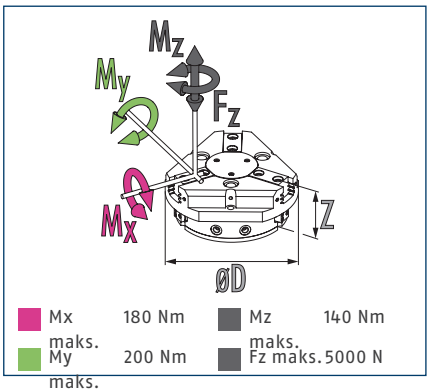

ⓘ Podane wartości momentów oraz sił są wartościami statycznymi, które dotyczą każdej szczęki bazowej i mogą występować równocześnie. Oprócz momentu generowanego przez samą siłę chwytania możliwe jest występowanie obciążeń.

Dane techniczne

Opis		PZN-plus 200-1	PZN-plus 200-2	PZN-plus 200-1-AS	PZN-plus 200-2-AS	PZN-plus 200-1-IS	PZN-plus 200-2-IS
Nr id.		0303315	0303415	0303515	0303615	0303545	0303645
Skok na szczękę	[mm]	25	14	25	14	25	14
Siła zamykania/otwierania	[N]	7100/7540	12700/13330	9800/-	17380/-	-/10500	-/18330
Min. siła sprężyny	[N]			2700	4680	2960	5000
Masa	[kg]	11	11	15.7	15.7	15.7	15.7
Zalecana masa detalu	[kg]	35.5	63.5	35.5	63.5	35.5	63.5
Objętość cylindra na podwójny skok	[cm³]	1040	1040	1725	1725	1725	1725
Min./znam./maks. ciśnienie robocze	[bar]	2/6/8	2/6/8	4/6/6.5	4/6/6.5	4/6/6.5	4/6/6.5
Min. / maks. ciśnienie powietrza oczyszczającego	[bar]	0.5/1	0.5/1	0.5/1	0.5/1	0.5/1	0.5/1
czas zamykania/otwierania	[s]	1.2/1.2	1.2/1.2	1/1.5	1/1.5	1.5/1	1.5/1
Czas zamykania/otwierania za pomocą sprężyny	[s]			1.50	1.50	1.50	1.50
Maks. dopuszczalna długość palca	[mm]	280	240	240	200	240	200
Maks. dopuszczalna masa na palec	[kg]	6.5	6.5	6.5	6.5	6.5	6.5
Stopień ochrony IP		40	40	40	40	40	40
Min./maks. temperatura otoczenia	[°C]	5/90	5/90	5/90	5/90	5/90	5/90
Powtarzalność	[mm]	0.05	0.05	0.05	0.05	0.05	0.05
Wymiary Ø D x Z	[mm]	250 x 96	250 x 96	250 x 132	250 x 132	250 x 132	250 x 132
Warianty i ich charakterystyka							
Wersja pyłoszczelna		37303315	37303415	37303515	37303615	37303545	37303645
Stopień ochrony IP		64	64	64	64	64	64
Masa	[kg]	12	12	16.7	16.7	16.7	16.7
Wersja z zabezpieczeniem antykorozyjnym		38303315	38303415	38303515	38303615	38303545	38303645
Wersja do wysokich temperatur		39303315	39303415	39303515	39303615	39303545	39303645
Min./maks. temperatura otoczenia	[°C]	5/130	5/130	5/130	5/130	5/130	5/130
Wersja precyzyjna		0303345	0303445	0303495	0303595		

ⓘ Aby uzyskać pełną siłę chwytania (określonej w tabeli z danymi technicznymi), potrzebne może być wykonanie około 100 cykli chwytania.

Główny widok

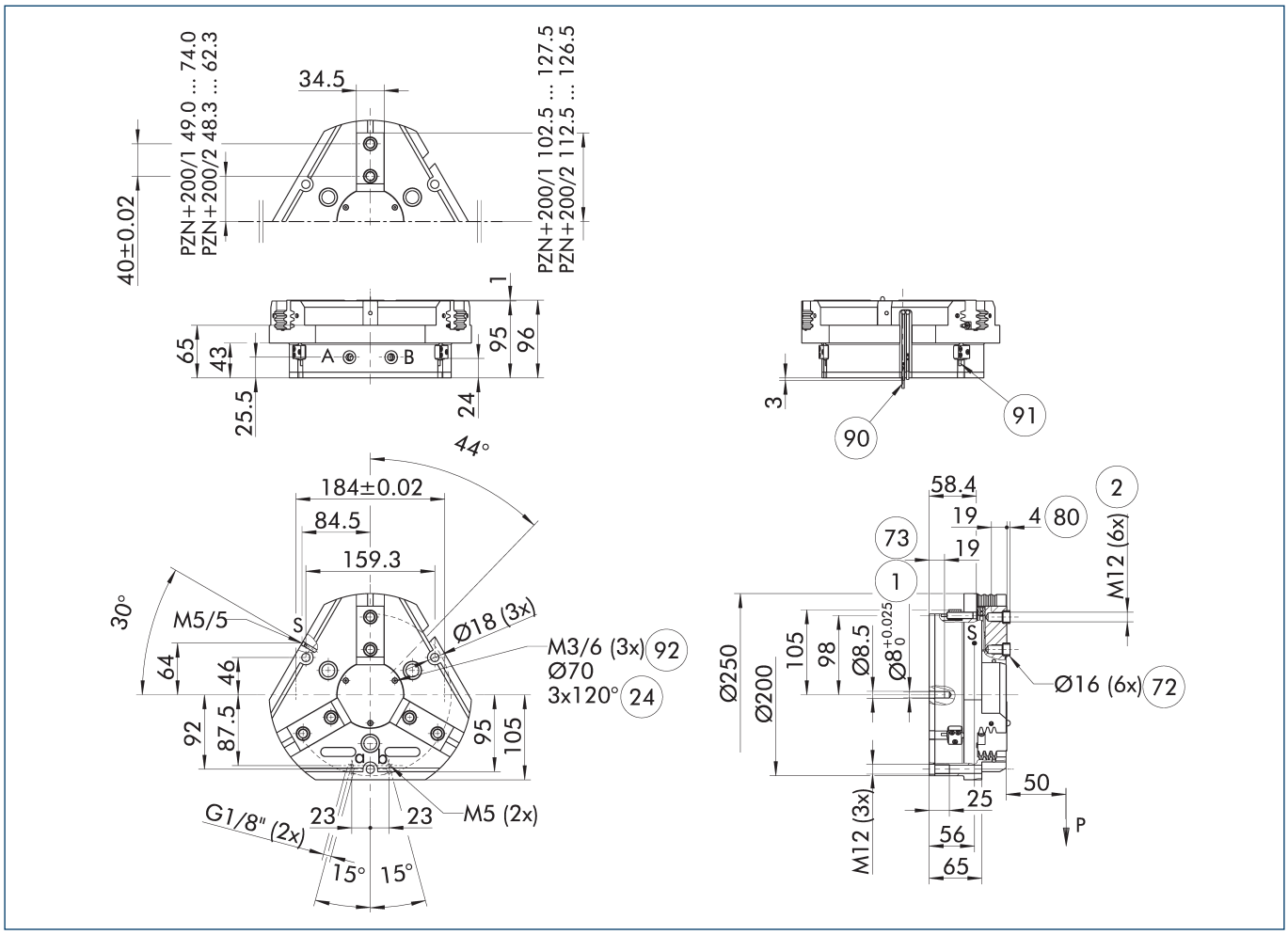

Rysunek pokazuje chwytak w wersji podstawowej z zamkniętymi szczękami, bez uwzględnienia wymiarów dla opcji opisanych poniżej.

ⓘ Zamiast sprężynowego, mechanicznego układu utrzymywania siły chwytu lub oprócz niego można stosować zawór podtrzymywania ciśnienia SDV-P do chwytu na średnicy wewnętrznej lub zewnętrznej (zob. rozdział „Akcesoria" w katalogu).

A, a Złącze główne / bezpośrednie, otwarcie chwytaka

B, b Złącze główne / bezpośrednie, zamknięcie chwytaka

S Przyłącze powietrza do przedmuchu

(1) Złącze chwytaka

(2) Złącze palca

(24) Kołnierz złącza

(72) Pasuje do tulei centrujących

(73) Pasuje do trzpieni centrujących

(80) Głębokość otworu na tuleję centrującą w części kontrującej

(90) Czujnik MMS 22..

(91) Czujnik IN ...

(92) Gwint poniżej pokrywy do mocowania przyrządów zewnętrznych

Bezpośrednie przyłącze bez przewodów giętkich M5

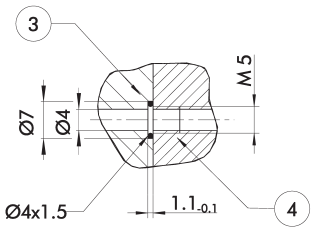

(3) Adapter

(4) Chwytaki

Bezpośrednie przyłącze służy do dostarczania sprężonego powietrza bez użycia przewodów giętkich. Zamiast nich medium pod ciśnieniem tłoczone jest przez otwory wywiercone w płycie montażowej.

Wersja z utrzymywaniem siły chwytania AS/IS

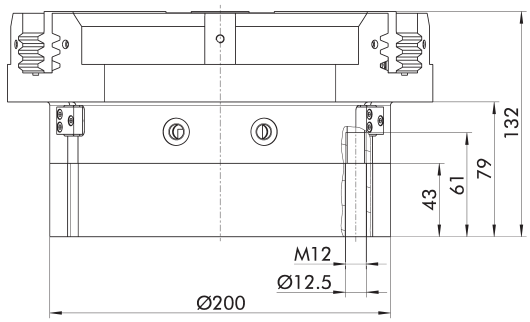

Mechaniczne urządzenie utrzymujące siłę chwytania zapewnia zastosowanie minimalnej siły zacisku nawet w przypadku spadku ciśnienia. W wersji AS/S działa jako siła zamykająca, a w wersji IS – jako siła otwierająca. Ponadto urządzenia podtrzymującego siłę chwytu można użyć w celu zwiększenia siły chwytu lub w celu wykonania pojedynczego chwytu.

Wersja pyłoszczelna

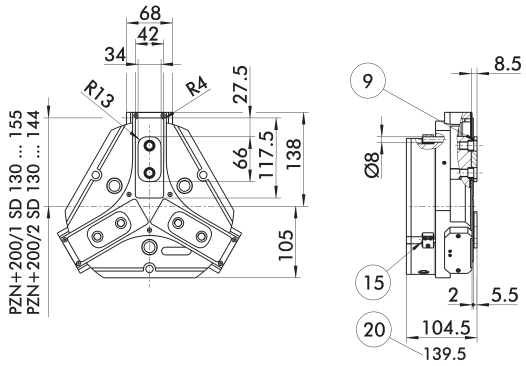

(9) Schemat montażowy połączenia śrubowego, zob. wersja podstawowa

(15) Sworzeń uszczelniający

(20) Do wersji AS/IS

Opcja pyłoszczelna zwiększa stopień ochrony przed przenikaniem substancji. Schemat zespołu jest przesunięty o wysokość szczęki pośredniej. Długość chwytaka jest mierzona od górnej krawędzi jego obudowy.

Wersja precyzyjna

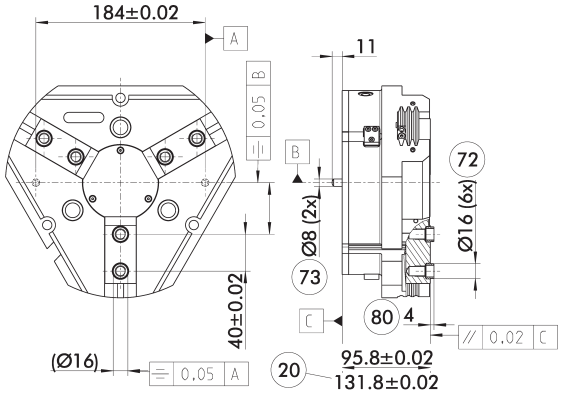

(20) Do wersji AS/IS

(72) Pasuje do tulei centrujących

(73) Pasuje do trzpieni centrujących

(80) Głębokość otworu na tuleję centrującą w części kontrującej

Wskazane tolerancje odnoszą się jedynie do wariantów wersji precyzyjnych przedstawionych w zestawieniu danych technicznych. Wszystkie pozostałe warianty wersji precyzyjnych są dostępne na żądanie.

Sprężynowy element dociskowy

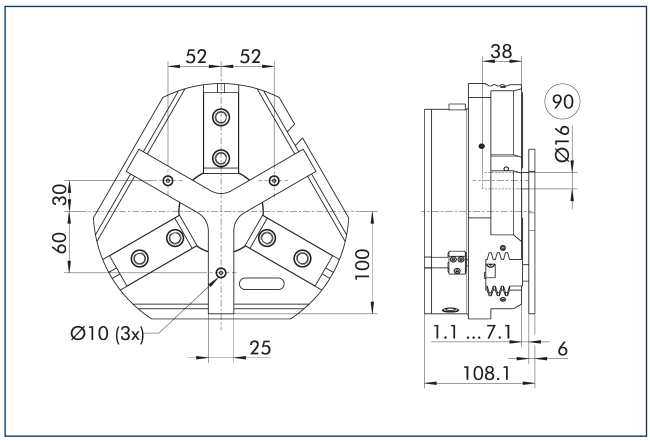

(90) Trzpień prowadzący

Służy do sprężynowego pozycjonowania detalu względem ogranicznika po otwarciu chwytaka. Opracowany specjalnie dla maszyn ładujących.

Opis	Nr id.	Skok	Min. siła
		[mm]	[N]
Sprężynowy element dociskowy			
A-PZN-plus/DPZ-plus 200	0303725	6	200

ⓘ Elementu dociskowego nie można łączyć z opcją pyłoszczelną. Należy szczegółowo sprawdzić połączenie gwiaździstego elementu dociskowego i systemu szybkiej wymiany szczęk BSWS pod kątem ewentualnej kolizji. Prosimy o kontakt, jeśli potrzebny będzie indywidualnie dobrany element dociskowy.

Zawór podtrzymujący ciśnienie SDV-P

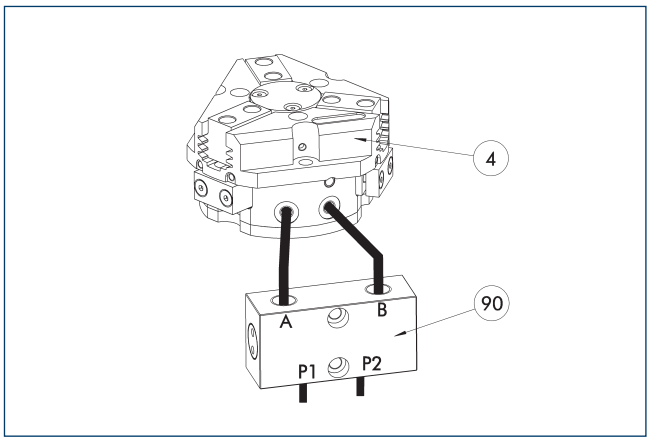

(4) Chwytaki

(90) Zawór podtrzymujący ciśnienie SDV-P

W sytuacjach zatrzymania awaryjnego zawór podtrzymywania ciśnienia SDV-P zapewnia tymczasowe utrzymanie ciśnienia w komorze tłoka chwytaka pneumatycznego oraz w modułach obrotowych i szybkiej wymiany, a także w osiach liniowych.

Opis	Nr id.	Zalecana średnica przewodu giętkiego
		[mm]
Zawór podtrzymujący ciśnienie		
SDV-P 04	0403130	6
SDV-P 07	0403131	8
Obsługowy zawór ciśnieniowy ze śrubą odpowietrzającą		
SDV-P 04-E	0300120	6
SDV-P 07-E	0300121	8

ⓘ Aby uzyskać określone czasy otwarcia i zamknięcia dla każdego wariantu chwytaka, należy zastosować zalecaną średnicę przewodu giętkiego. Bezpośrednie zestawienie danego wariantu chwytaka z odpowiednim SDV-P można znaleźć na stronie internetowej schunk.com.

Systemy szybkiej wymiany szczęki BSWS

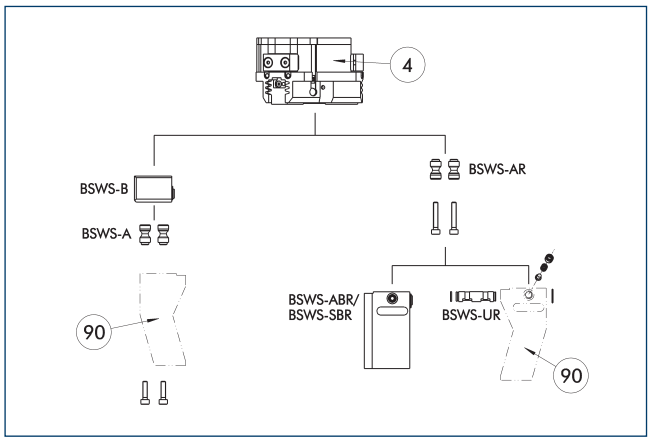

④ Chwytaki

⑨⓪ Indywidualnie dobrane palce chwytaka

Dla każdego chwytaka dostępne są różne systemy szybkiej wymiany szczęki. Więcej informacji można znaleźć w opisie danego produktu. W wersji pyłoszczelnej nie można połączyć sworzni adaptera BSWS-AR z chwytakami. Zachęcamy do kontaktu w celu przedstawienia alternatywnych rozwiązań.

Opis	Nr id.	Zakres dostawy
Sworzeń adaptacyjny systemu szybkiej wymiany szczęk		
BSWS-A 200	0303032	2
BSWS-AR 200	1453341	2
Podstawa systemu szybkiej wymiany szczęk		
BSWS-B 200	0303033	1
System szybkiej wymiany szczęk		
BSWS-ABR-PGZN-plus 200	1453347	1
BSWS-UR 200	1451606	1

ⓘ Jeśli ciśnienie robocze przekracza 6 bar, należy sprawdzić możliwość wykorzystania ponad wartościami granicznymi zastosowania. Stosować można jedynie systemy wymienione w tabeli.

Zakresy zastosowania

Seria	Rozmiar	Wariant	Stosowność
PZN-plus	200	-1 (6 bar)	■■■■
PZN-plus	200	-1-AS/1-IS (6 bar)	■■■■
PZN-plus	200	-2 (6 bar)	■■□□
PZN-plus	200	-2-AS/2-IS (6 bar)	■■□□
Legenda			
■■■■	Można łączyć bez ograniczeń		
■■□□	Stosowanie z ograniczeniami (patrz wartości graniczne załadunku)		
□□□□	nie można łączyć		

Wartości graniczne obciążenia do określenia wartości granicznych zastosowania można znaleźć w rozdziale katalogu odpowiadającym konkretnym akcesoriom.

System szybkiej wymiany szczęk BSWS-M

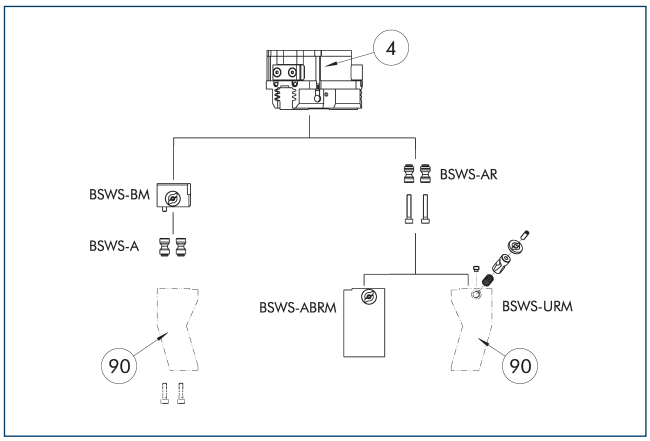

④ Chwytaki

⑨⓪ Indywidualnie dobrane palce chwytaka

Dla każdego chwytaka dostępne są różne systemy szybkiej wymiany szczęki. Więcej informacji można znaleźć w opisie danego produktu. W wersji pyłoszczelnej nie można połączyć sworzni adaptera BSWS-AR z chwytakami. Zachęcamy do kontaktu w celu przedstawienia alternatywnych rozwiązań.

Opis	Nr id.	Zakres dostawy
Podstawa systemu szybkiej wymiany szczęk		
BSWS-BM 200	1419306	1
Sworzeń adaptacyjny systemu szybkiej wymiany szczęk		
BSWS-A 200	0303032	2

ⓘ Jeśli ciśnienie robocze przekracza 6 bar, należy sprawdzić możliwość wykorzystania ponad wartościami granicznymi zastosowania. Stosować można jedynie systemy wymienione w tabeli.

Zakresy zastosowania

Seria	Rozmiar	Wariant	Stosowność
PZN-plus	200	-1 (6 bar)	■■■■
PZN-plus	200	-1-AS/1-IS (6 bar)	■■■■
PZN-plus	200	-2 (6 bar)	■■□□
PZN-plus	200	-2-AS/2-IS (6 bar)	■■□□
Legenda			
■■■■	Można łączyć bez ograniczeń		
■■□□	Stosowanie z ograniczeniami (patrz wartości graniczne załadunku)		
□□□□	nie można łączyć		

Wartości graniczne obciążenia do określenia wartości granicznych zastosowania można znaleźć w rozdziale katalogu odpowiadającym konkretnym akcesoriom.

System szybkiej wymiany szczęk BSWS-R

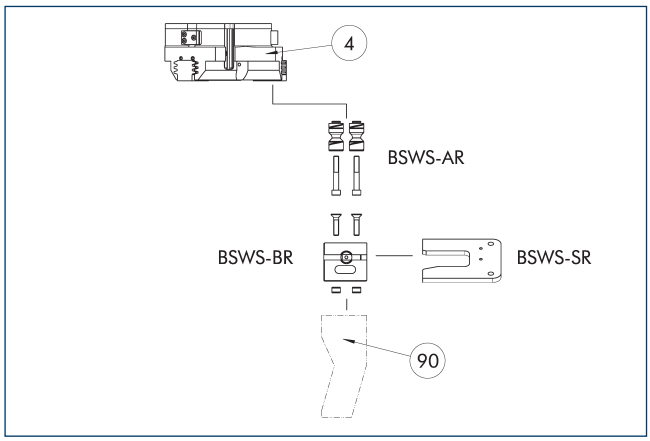

(4) Chwytaki

(90) Indywidualnie dobrane palce chwytaka

Jeśli ciśnienie robocze przekracza 6 bar, należy sprawdzić możliwość wykorzystania ponad wartościami granicznymi zastosowania. Stosować można jedynie systemy wymienione w tabeli.

Opis	Nr id.	Zakres dostawy
Sworzeń adaptacyjny systemu szybkiej wymiany szczęk		
BSWS-AR 200	1453341	2
Podstawa systemu szybkiej wymiany szczęk		
BSWS-BR 200	1555942	1
System magazynowy		
BSWS-SR 200	1555976	1
Zestaw montażowy dla przełącznika zbliżeniowego		
AS-IN80-BSWS-SR 200	1561469	1
Indukcyjny czujnik zbliżeniowy		
IN 80-S-M12	0301578	
IN 80-S-M8	0301478	
INK 80-S	0301550	

ⓘ Stosować można jedynie systemy wymienione w tabeli.

Zakresy zastosowania

Seria	Rozmiar	Wariant	Stosowność
PZN-plus	200	-1 (6 bar)	■■■■
PZN-plus	200	-1-AS/1-IS (6 bar)	■■■■
PZN-plus	200	-2 (6 bar)	■■□□
PZN-plus	200	-2-AS/2-IS (6 bar)	■■□□
Legenda			
■■■■	Można łączyć bez ograniczeń		
■■□□	Stosowanie z ograniczeniami (patrz wartości graniczne załadunku)		
□□□□	nie można łączyć		

Wartości graniczne obciążenia do określenia wartości granicznych zastosowania można znaleźć w rozdziale katalogu odpowiadającym konkretnym akcesoriom.

Szczęki pośrednie ZBA-L-plus 200

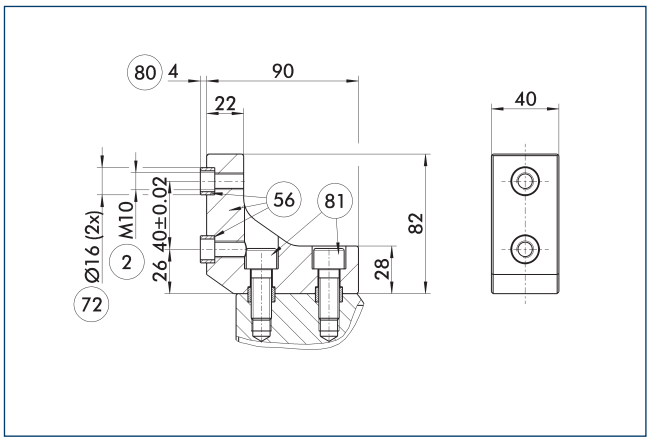

(2) Złącze palca

(56) Wchodzi w zakres dostawy

(72) Pasuje do tulei centrujących

(80) Głębokość otworu na tuleję centrującą w części kontrującej

(81) Nie wchodzi w zakres dostawy

Opcjonalnie można zastosować szczęki pośrednie. Pozwala to na bezpośrednie podłączenie i wyosiowanie szczęk górnych i różnych akcesoriów standardowych w kierunku Z.

Opis	Nr id.	Materiał	Interfejs palca	Zakres dostawy
Szczęki pośrednie				
ZBA-L-plus 200	0311772	Aluminium	PGN-plus 200	1

PZN-plus 200

Chwytak uniwersalny

Uniwersalna szczęka pośrednia UZB 200

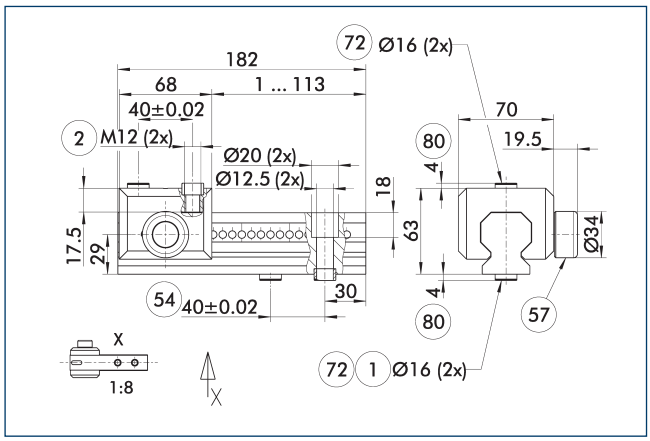

1 Złącze chwytaka
2 Złącze palca
54 Opcjonalne złącze lewo- lub prawostronne
57 Blokowanie
72 Pasuje do tulei centrujących
80 Głębokość otworu na tuleję centrującą w części kontrującej

Rysunek przedstawia uniwersalną szczękę pośrednią UZB. Całkowicie zdejmowany suwak UZB-S (można zamawiać osobno) umożliwia szybką wymianę szczęk.

Opis	Nr id.	Rozmiar siatki
		[mm]
Uniwersalna szczęka pośrednia		
UZB 200	0300047	7
Kolumna palców		
ABR-PGZN-plus 200	0300015	
SBR-PGZN-plus 200	0300025	
Suwak do uniwersalnej szczęki pośredniej		
UZB-S 200	5518275	7

ⓘ Jeśli ciśnienie robocze przekracza 6 bar, należy sprawdzić możliwość wykorzystania ponad wartościami granicznymi zastosowania.

Zakresy zastosowania

Seria	Rozmiar	Wariant	Stosowność
PZN-plus	200	-1 (6 bar)	■■■■
PZN-plus	200	-1-AS/1-IS (6 bar)	■■□□
PZN-plus	200	-2 (6 bar)	□□□□
PZN-plus	200	-2-AS/2-IS (6 bar)	□□□□
Legenda			
■■■■	Można łączyć bez ograniczeń		
■■□□	Stosowanie z ograniczeniami (patrz wartości graniczne załadunku)		
□□□□	nie można łączyć		

Wartości graniczne obciążenia do określenia wartości granicznych zastosowania można znaleźć w rozdziale katalogu odpowiadającym konkretnym akcesoriom.

Kolumny palców ABR/SBR-PGZN-plus 200

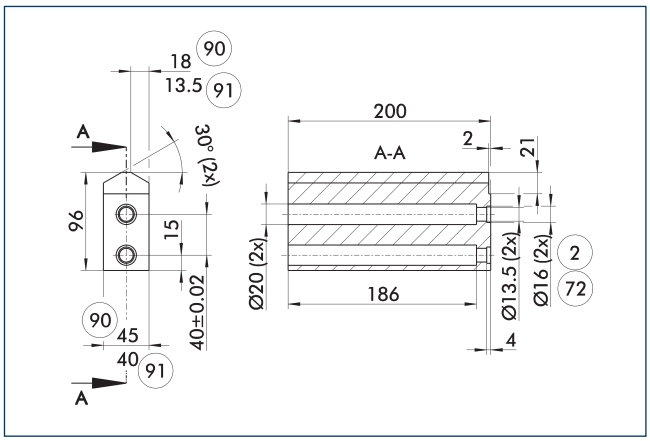

2 Złącze palca
72 Pasuje do tulei centrujących
90 ABR-PGZN-plus
91 SBR-PGZN-plus

Rysunek przedstawia kolumnę palca do obróbki przez klienta.

Opis	Nr id.	Materiał	Zakres dostawy
Kolumna palców			
ABR-PGZN-plus 200	0300015	Aluminium (3.4365)	1
SBR-PGZN-plus 200	0300025	Stal (1.7131)	1

Moduł kompensacji tolerancji CU

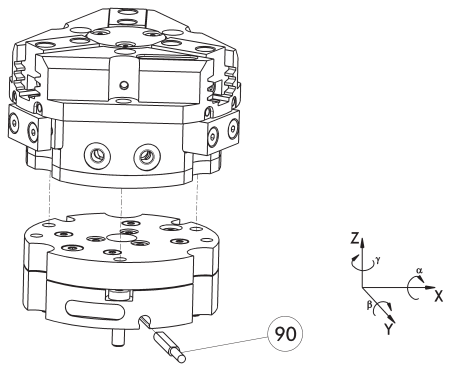

(90) monitorowanie blokady

Możliwość bezpośredniego montażu chwytaków bez stosowania płytki adaptera. Moduł kompensacji tolerancji oraz chwytak mają identyczny schemat połączeń śrubowych. Z tego względu moduły kompensacji tolerancji można montować na późniejszym etapie. Należy uwzględnić dodatkową wysokość modułu kompensacji tolerancji. Szczegółowe informacje można znaleźć w katalogu akcesoriów do robotów.

Opis	Nr id.	Blokowanie	Odchylenie	Często w połączeniu
Moduł kompensacyjny				
TCU-Z-200-3-MV	0324856	tak	±1°/±1°/±1°	●
TCU-Z-200-3-OV	0324857	nie	±1°/±1°/±1°	

Indukcyjne wyłączniki zbliżeniowe

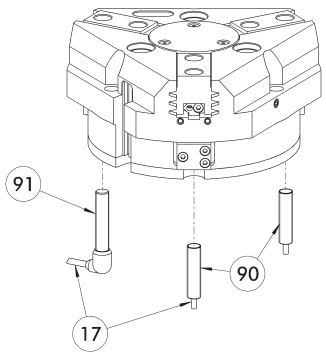

(17) Wyjście przewodu
(90) Czujnik IN ...
(91) Czujnik IN..-SA

Bezpośredni montaż i monitorowanie położenia.

Opis	Nr id.	Często w połączeniu
Indukcyjny czujnik zbliżeniowy		
IN 80-S-M12	0301578	
IN 80-S-M8	0301478	●
INK 80-S	0301550	
Indukcyjny czujnik zbliżeniowy z bocznym wyjściem kablowym		
IN 80-S-M12-SA	0301587	
IN 80-S-M8-SA	0301483	●
INK 80-S-SA	0301566	
Kable przyłączeniowe		
KA BG08-L 3P-0300-PNP	0301622	●
KA BG08-L 3P-0500-PNP	0301623	
KA BG12-L 3P-0500-PNP	30016369	
KA BW08-L 3P-0300-PNP	0301594	
KA BW08-L 3P-0500-PNP	0301502	
KA BW12-L 3P-0300-PNP	0301503	
KA BW12-L 3P-0500-PNP	0301507	
Zacisk do złącza/gniazda		
CLI-M12	0301464	
CLI-M8	0301463	
Przedłużka kabla		
KV BG12-SG12 3P-0030-PNP	0301999	
KV BG12-SG12 3P-0060-PNP	0301998	
KV BW08-SG08 3P-0030-PNP	0301495	
KV BW08-SG08 3P-0100-PNP	0301496	
KV BW08-SG08 3P-0200-PNP	0301497	●
KV BW12-SG12 3P-0030-PNP	0301595	
KV BW12-SG12 3P-0100-PNP	0301596	
KV BW12-SG12 3P-0200-PNP	0301597	
Rozdzielacz czujnika		
V2-M12	0301776	●
V2-M8	0301775	●
V4-M8	0301746	
V8-M8	0301751	

ⓘ Do monitorowania obu położeń potrzebne są dwa czujniki na moduł. Opcjonalnie dostępne są kable przedłużające i rozdzielacze czujnikowe. Dodatkowe warianty czujników oraz dalsze informacje i dane techniczne można znaleźć w rozdziale katalogu poświęconym systemowi czujników.

Elastyczność montażu czujnika położenia

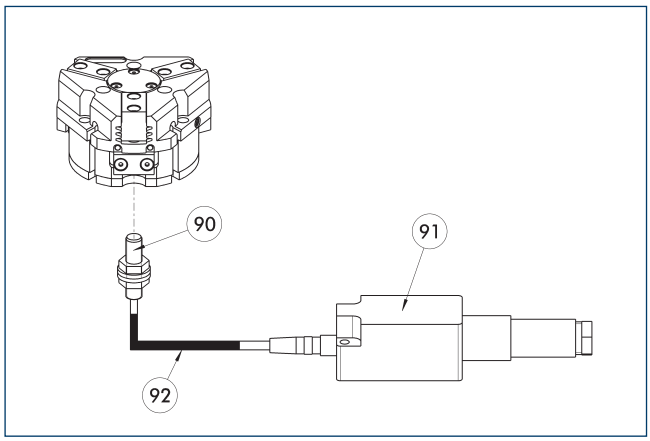

(90) Czujnik FPS-S
(91) Analityczny układ elektroniczny FPS-F5
(92) Przedłużka kabla

Elastyczne monitorowanie położenia, obejmujące maks. pięć pozycji.

Opis	Nr id.	
Zestaw montażowy do czujnika FPS		
AS-FPS-PGZN-plus 200-1	0301640	
AS-FPS-PGZN-plus 200-2	0301641	
Czujnik		
FPS-S M8	0301704	
Analizatory elektroniczne		
FPS-F5	0301805	
Przedłużka kabla		
KV BG08-SG08 3P-0050	0301598	
KV BG08-SG08 3P-0100	0301599	

ⓘ Przy stosowaniu systemu FPS dla każdego chwytaka wymagany jest czujnik FPS (FPS-S) oraz procesor elektroniczny (FPS-F5 / F5 T), a także zestaw montażowy (AS), jeżeli wyszczególniono. Przedłużenia kabli (KV) są dostępne opcjonalnie – zob. katalog, rozdział „Akcesoria".

Elektroniczny przełącznik magnetyczny MMS

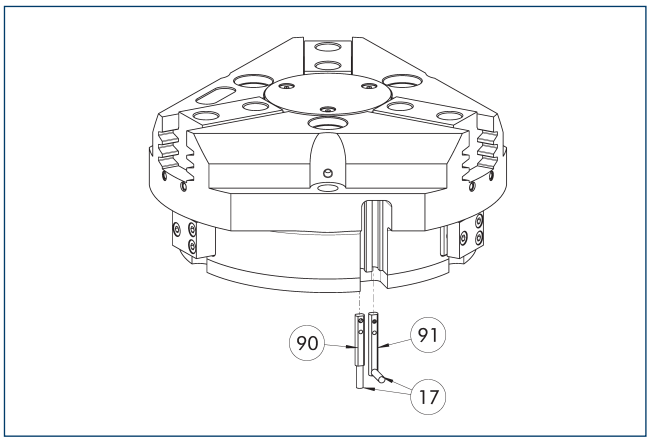

(17) Wyjście przewodu
(90) Czujnik MMS 22..
(91) Czujnik MMS 22...-SA

Monitorowanie położenia krańcowego do zamocowania w szczelinie w kształcie litery C.

Opis	Nr id.	Często w połączeniu
Elektroniczny przełącznik magnetyczny		
MMS 22-S-M8-PNP	0301032	●
MMSK 22-S-PNP	0301034	
Elektroniczne przełączniki magnetyczne z bocznym wyjściem kablowym		
MMS 22-S-M8-PNP-SA	0301042	●
MMSK 22-S-PNP-SA	0301044	
Kontraktony		
RMS 22-S-M8	0377720	●
Kable przyłączeniowe		
KA BG08-L 3P-0300-PNP	0301622	●
KA BG08-L 3P-0500-PNP	0301623	
KA BW08-L 3P-0300-PNP	0301594	
KA BW08-L 3P-0500-PNP	0301502	
Zacisk do złącza/gniazda		
CLI-M8	0301463	
Przedłużka kabla		
KV BW08-SG08 3P-0030-PNP	0301495	
KV BW08-SG08 3P-0100-PNP	0301496	
KV BW08-SG08 3P-0200-PNP	0301497	●
Rozdzielacz czujnika		
V2-M8	0301775	●
V4-M8	0301746	
V8-M8	0301751	

ⓘ Do monitorowania obu położeń potrzebne są dwa czujniki na moduł. Opcjonalnie dostępne są kable przedłużające i rozdzielacze czujnikowe. Dodatkowe warianty czujników oraz dalsze informacje i dane techniczne można znaleźć w rozdziale katalogu poświęconym systemowi czujników.

Programowalny przełącznik magnetyczny MMS 22-PI1

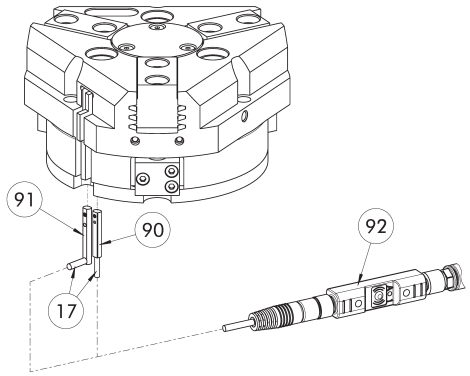

(17) Wyjście przewodu
(90) Czujnik MMS 22 PI1-...
(91) Czujnik MMS 22...-SA
(92) Narzędzia do programowania złączy ST

Monitorowanie jednej zaprogramowanej pozycji na jeden czujnik; układ elektroniczny zintegrowany w czujniku. Możliwość zaprogramowania za pomocą magnetycznego narzędzia programującego MT (wchodzi w zakres dostawy, ID 0301030) lub wtykowego narzędzia programującego ST (opcjonalne). Monitorowanie położenia krańcowego do zamocowania w szczelinie w kształcie litery C. Jeśli w tabeli wymieniono wtykowe narzędzia programujące ST, wówczas programowanie jest możliwe jedynie za pomocą narzędzi ST.

Opis	Nr id.	Często w połączeniu
Programowalny przełącznik magnetyczny		
MMS 22-PI1-S-M8-PNP	0301160	●
MMSK 22-PI1-S-PNP	0301162	
Programowalny przełącznik magnetyczny z bocznym wyjściem kablowym		
MMS 22-PI1-S-M8-PNP-SA	0301166	●
MMSK 22-PI1-S-PNP-SA	0301168	
Programowalny przełącznik magnetyczny z obudową ze stali nierdzewnej		
MMS 22-PI1-S-M8-PNP-HD	0301110	●
MMSK 22-PI1-S-PNP-HD	0301112	
Narzędzie do programowa		
ST-MMS 22-PI1-PNP	0301025	

ⓘ Do monitorowania obu położeń potrzebne są dwa czujniki na moduł. Opcjonalnie dostępne są kable przedłużające i rozdzielacze czujnikowe. Dodatkowe warianty czujników oraz dalsze informacje i dane techniczne można znaleźć w rozdziale katalogu poświęconym systemowi czujników.

Analogowy czujnik pozycji APS-Z80

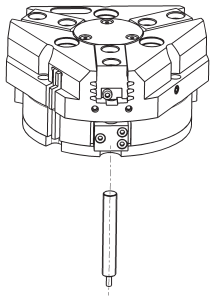

Pomiar bezstykowy, analogowe monitorowanie dowolnej liczby pozycji.

Opis	Nr id.	Często w połączeniu
Zestaw mocujący do czujnika położenia		
AS-APS-Z80-PGZN-plus 160-1/200-2/240-2	0302113	
AS-APS-Z80-PGZN-plus 200-1	0302115	
AS-IPD 80-PGZN-plus 200-1	1640624	
Analogowy czujnik pozycji		
APS-Z80-K	0302072	
APS-Z80-M8	0302070	●
Indukcyjny czujnik położenia		
IPD 80-A-M8	1600417	
IPD 80-IOL-M12	1600415	●
IPD 80-IOL-M8	1600413	

ⓘ Przy stosowaniu systemu APS dla chwytaka wymagane są jeden zestaw mocujący (AS-APS-Z80) oraz jeden czujnik APS-Z80. Rozdzielczość czujnika może być mniejsza w obwodowych obszarach chwytaka. Więcej informacji na temat produktu znajduje się w instrukcji obsługi.

Kontaktrony cylindryczne

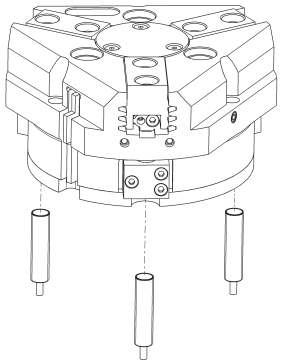

Układ monitorowania położenia krańcowego można zamontować za pomocą zestawu montażowego.

Opis	Nr id.	
Zestaw montażowy dla przełącznika zbliżeniowego		
AS-RMS 80 PGN/PZN-plus 160-380	0377727	
Kontraktony		
RMS 80-S-M8	0377721	

ⓘ Dla każdego modułu wymagane są dwa czujniki (zamknięcia/S), a kable przedłużające są dostępne opcjonalnie. Zestaw montażowy należy zamawiać opcjonalnie jako akcesorium. Dla każdego chwytaka wymagane są dwa zestawy montażowe. W przypadku kabli czujników należy pamiętać o dozwolonym promieniu zagięcia. Zwykle wynosi on 35 mm.

PZN-plus 240

Chwytak uniwersalny

Siła chwytania, chwyt śr. zewn.

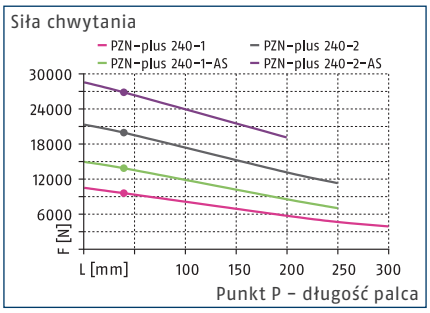

Siła chwytania, chwyt śr. wewn.

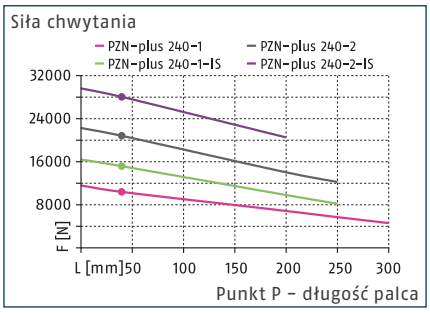

Wymiary i maksymalne obciążenia

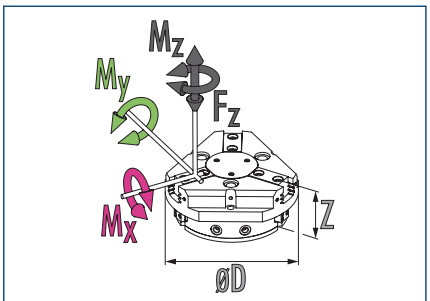

Mx maks.	265 Nm	Mz maks.	160 Nm
My maks.	250 Nm	Fz maks.	6200 N

ⓘ Podane wartości momentów oraz sił są wartościami statycznymi, które dotyczą każdej szczęki bazowej i mogą występować równocześnie. Oprócz momentu generowanego przez samą siłę chwytania możliwe jest występowanie obciążeń.

Dane techniczne

Opis		PZN-plus 240-1	PZN-plus 240-2	PZN-plus 240-1-AS	PZN-plus 240-2-AS	PZN-plus 240-1-IS	PZN-plus 240-2-IS
Nr id.		0303316	0303416	0303516	0303616	0303546	0303646
Skok na szczękę	[mm]	30	17	30	17	30	17
Siła zamykania/otwierania	[N]	9500/10400	19700/20800	13720/-	26500/-	-/15170	-/28000
Min. siła sprężyny	[N]			4220	6800	4770	7200
Masa	[kg]	20	20	24	24	24	24
Zalecana masa detalu	[kg]	50	100.5	50	100.5	50	100.5
Objętość cylindra na podwójny skok	[cm³]	1780	1780	3090	3090	3090	3090
Min./znam./maks. ciśnienie robocze	[bar]	2/6/8	2/6/8	4/6/6.5	4/6/6.5	4/6/6.5	4/6/6.5
Min. / maks. ciśnienie powietrza oczyszczającego	[bar]	0.5/1	0.5/1	0.5/1	0.5/1	0.5/1	0.5/1
czas zamykania/otwierania	[s]	1.25/1.25	1.25/1.25	1.1/2.1	1.1/2.1	1.7/1.1	1.7/1.1
Czas zamykania/otwierania za pomocą sprężyny	[s]			2.00	2.00	2.00	2.00
Maks. dopuszczalna długość palca	[mm]	300	250	250	200	250	200
Maks. dopuszczalna masa na palec	[kg]	8.5	8.5	8.5	8.5	8.5	8.5
Stopień ochrony IP		40	40	40	40	40	40
Min./maks. temperatura otoczenia	[°C]	5/90	5/90	5/90	5/90	5/90	5/90
Powtarzalność	[mm]	0.05	0.05	0.05	0.05	0.05	0.05
Wymiary Ø D x Z	[mm]	290 x 128	290 x 128	290 x 172	290 x 172	290 x 172	290 x 172
Warianty i ich charakterystyka							
Wersja pyłoszczelna		37303316	37303416	37303516	37303616	37303546	37303646
Stopień ochrony IP		64	64	64	64	64	64
Masa	[kg]	21.5	21.5	25.5	25.5	25.5	25.5
Wersja z zabezpieczeniem antykorozyjnym		38303316	38303416	38303516	38303616	38303546	38303646
Wersja do wysokich temperatur		39303316	39303416	39303516	39303616	39303546	39303646
Min./maks. temperatura otoczenia	[°C]	5/130	5/130	5/130	5/130	5/130	5/130
Wersja precyzyjna		0303346	0303446	0303496	0303596		

ⓘ Aby uzyskać pełną siłę chwytania (określonej w tabeli z danymi technicznymi), potrzebne może być wykonanie około 100 cykli chwytania.

Główny widok

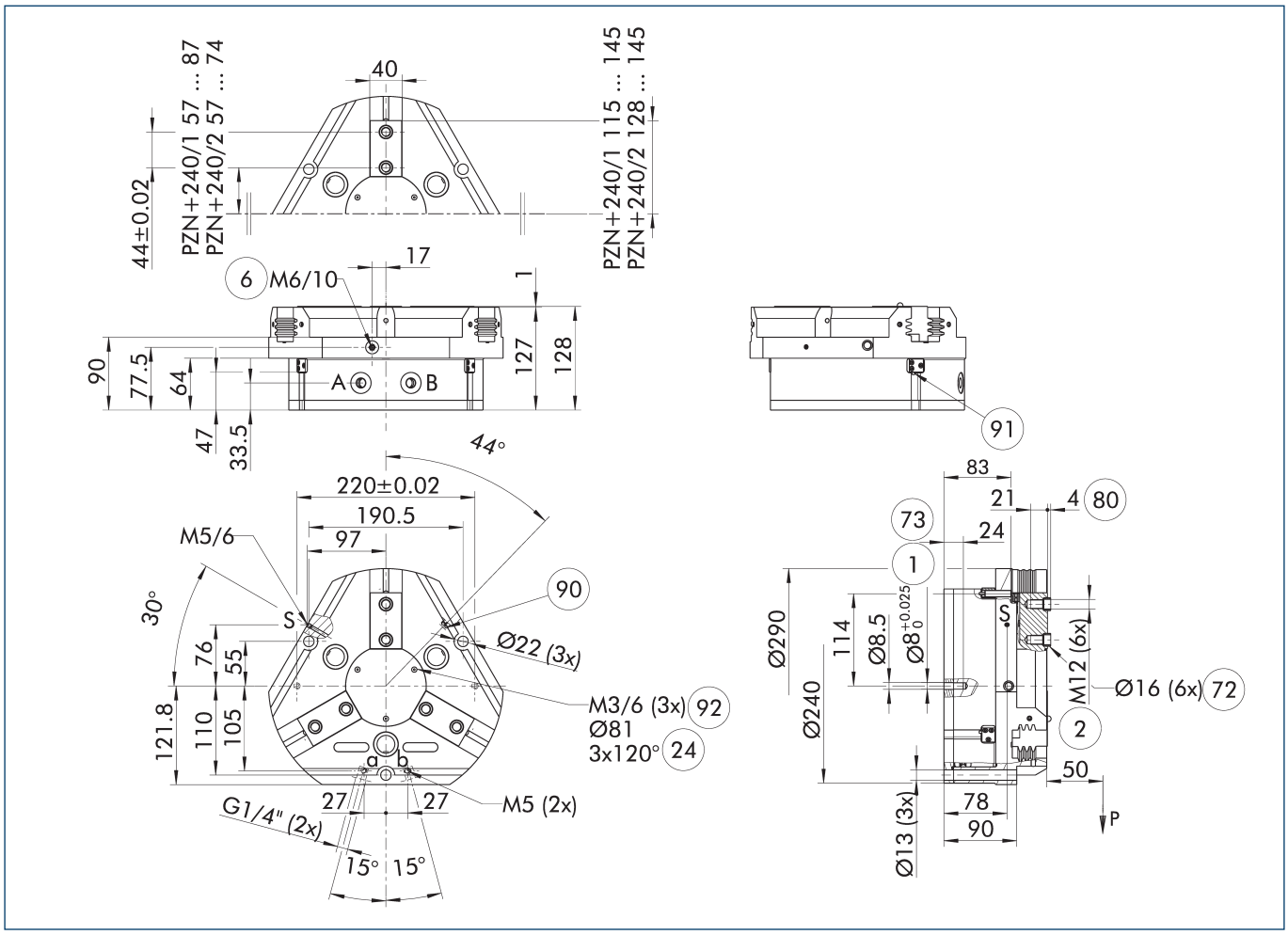

Rysunek pokazuje chwytak w wersji podstawowej z zamkniętymi szczękami, bez uwzględnienia wymiarów dla opcji opisanych poniżej.

ⓘ Zamiast sprężynowego, mechanicznego układu utrzymywania siły chwytu lub oprócz niego można stosować zawór podtrzymywania ciśnienia SDV-P do chwytu na średnicy wewnętrznej lub zewnętrznej (zob. rozdział „Akcesoria" w katalogu).

A, a Złącze główne / bezpośrednie, otwarcie chwytaka

B, b Złącze główne / bezpośrednie, zamknięcie chwytaka

S Przyłącze powietrza do przedmuchu

(1) Złącze chwytaka

(2) Złącze palca

(6) Złącze smarowniczki

(24) Kołnierz złącza

(72) Pasuje do tulei centrujących

(73) Pasuje do trzpieni centrujących

(80) Głębokość otworu na tuleję centrującą w części kontrującej

(90) Czujnik MMS 22..

(91) Czujnik IN ...

(92) Gwint poniżej pokrywy do mocowania przyrządów zewnętrznych

PZN-plus 240

Chwytak uniwersalny

Bezpośrednie przyłącze bez przewodów giętkich M5

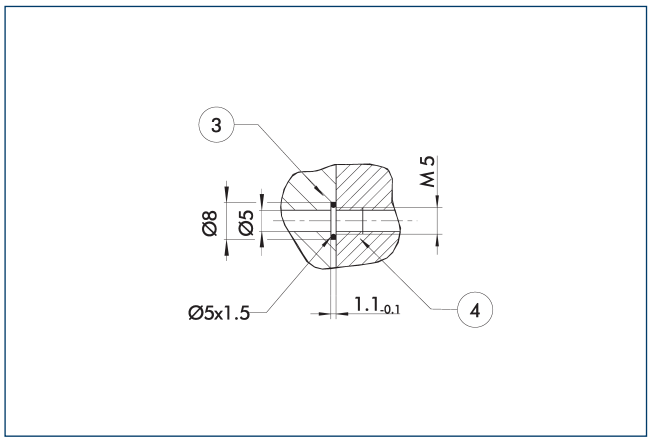

(3) Adapter (4) Chwytaki

Bezpośrednie przyłącze służy do dostarczania sprężonego powietrza bez użycia przewodów giętkich. Zamiast nich medium pod ciśnieniem tłoczone jest przez otwory wywiercone w płycie montażowej.

Wersja z utrzymywaniem siły chwytania AS/IS

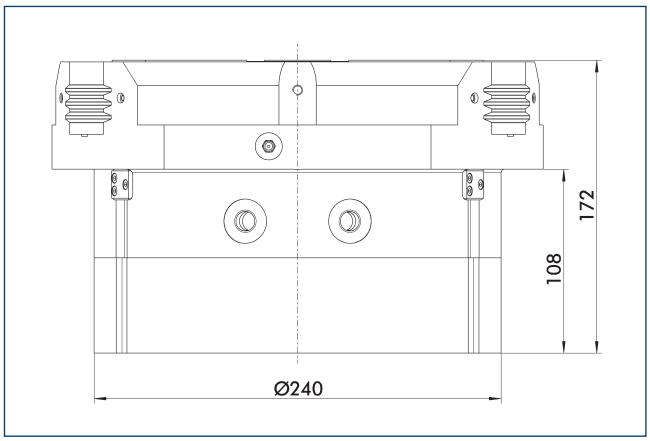

Mechaniczne urządzenie utrzymujące siłę chwytania zapewnia zastosowanie minimalnej siły zacisku nawet w przypadku spadku ciśnienia. W wersji AS/S działa jako siła zamykająca, a w wersji IS – jako siła otwierająca. Ponadto urządzenia podtrzymującego siłę chwytu można użyć w celu zwiększenia siły chwytu lub w celu wykonania pojedynczego chwytu.

Wersja pyłoszczelna

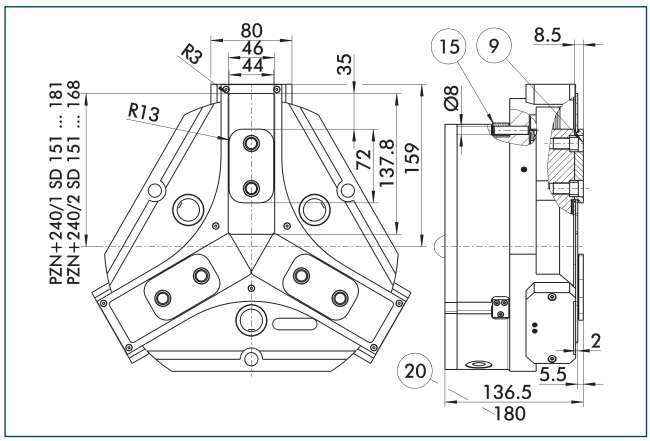

(9) Schemat montażowy połączenia śrubowego, zob. wersja podstawowa
(15) Sworzeń uszczelniający
(20) Do wersji AS/IS

Opcja pyłoszczelna zwiększa stopień ochrony przed przenikaniem substancji. Schemat zespołu jest przesunięty o wysokość szczęki pośredniej. Długość chwytaka jest mierzona od górnej krawędzi jego obudowy.

Wersja precyzyjna

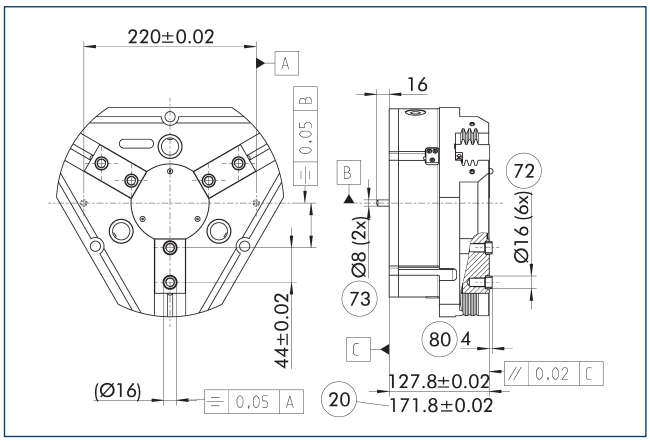

(20) Do wersji AS/IS
(72) Pasuje do tulei centrujących
(73) Pasuje do trzpieni centrujących
(80) Głębokość otworu na tuleję centrującą w części kontrującej

Wskazane tolerancje odnoszą się jedynie do wariantów wersji precyzyjnych przedstawionych w zestawieniu danych technicznych. Wszystkie pozostałe warianty wersji precyzyjnych są dostępne na żądanie.

Sprężynowy element dociskowy

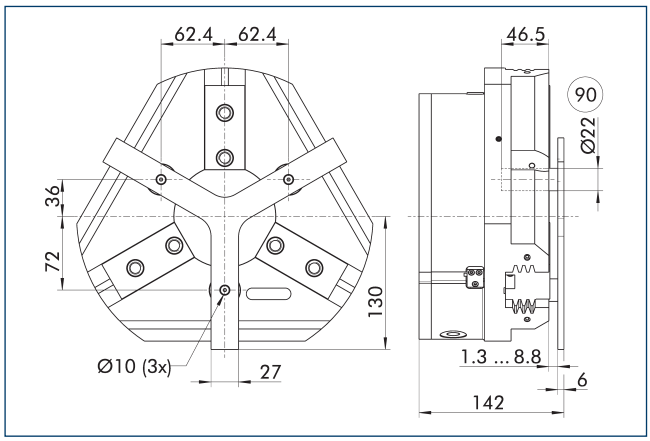

(90) Trzpień prowadzący

Służy do sprężynowego pozycjonowania detalu względem ogranicznika po otwarciu chwytaka. Opracowany specjalnie dla maszyn ładujących.

Opis	Nr id.	Skok	Min. siła
		[mm]	[N]
Sprężynowy element dociskowy			
A-PZN-plus/DPZ-plus 240	0303726	7.5	240

ⓘ Elementu dociskowego nie można łączyć z opcją pyłoszczelną. Należy szczegółowo sprawdzić połączenie gwiaździstego elementu dociskowego i systemu szybkiej wymiany szczęk BSWS pod kątem ewentualnej kolizji. Prosimy o kontakt, jeśli potrzebny będzie indywidualnie dobrany element dociskowy.

Zawór podtrzymujący ciśnienie SDV-P

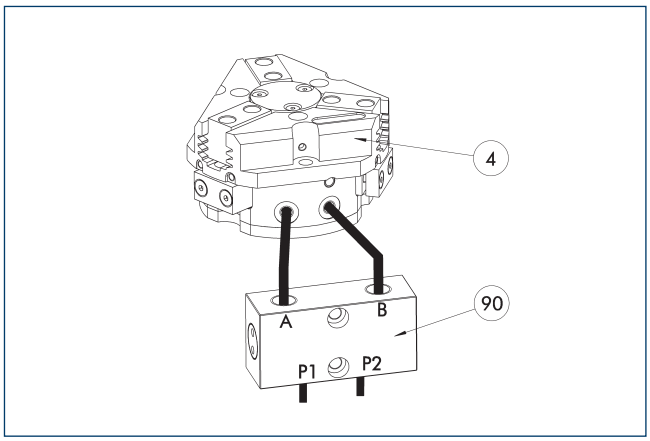

(4) Chwytaki

(90) Zawór podtrzymujący ciśnienie SDV-P

W sytuacjach zatrzymania awaryjnego zawór podtrzymywania ciśnienia SDV-P zapewnia tymczasowe utrzymanie ciśnienia w komorze tłoka chwytaka pneumatycznego oraz w modułach obrotowych i szybkiej wymiany, a także w osiach liniowych.

Opis	Nr id.	Zalecana średnica przewodu giętkiego
		[mm]
Zawór podtrzymujący ciśnienie		
SDV-P 07	0403131	8
Obsługowy zawór ciśnieniowy ze śrubą odpowietrzającą		
SDV-P 07-E	0300121	8
SDV-P 10-E	0300109	10

ⓘ Aby uzyskać określone czasy otwarcia i zamknięcia dla każdego wariantu chwytaka, należy zastosować zalecaną średnicę przewodu giętkiego. Bezpośrednie zestawienie danego wariantu chwytaka z odpowiednim SDV-P można znaleźć na stronie internetowej schunk.com.

Systemy szybkiej wymiany szczęki BSWS

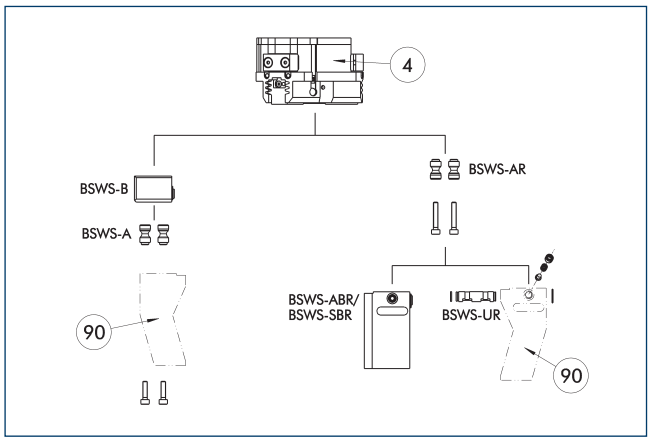

(4) Chwytaki

(90) Indywidualnie dobrane palce chwytaka

Dla każdego chwytaka dostępne są różne systemy szybkiej wymiany szczęki. Więcej informacji można znaleźć w opisie danego produktu. W wersji pyłoszczelnej nie można połączyć sworzni adaptera BSWS-AR z chwytakami. Zachęcamy do kontaktu w celu przedstawienia alternatywnych rozwiązań.

Opis	Nr id.	Zakres dostawy
Sworzeń adaptacyjny systemu szybkiej wymiany szczęk		
BSWS-A 240	0303034	2
BSWS-AR 240	1453342	2
Podstawa systemu szybkiej wymiany szczęk		
BSWS-B 240	0303035	1
System szybkiej wymiany szczęk		
BSWS-ABR-PGZN-plus 240	1453348	1
BSWS-UR 240	1451607	1

ⓘ Jeśli ciśnienie robocze przekracza 6 bar, należy sprawdzić możliwość wykorzystania ponad wartościami granicznymi zastosowania. Stosować można jedynie systemy wymienione w tabeli.

Zakresy zastosowania

Seria	Rozmiar	Wariant	Stosowność
PZN-plus	240	-1 (6 bar)	■■■■
PZN-plus	240	-1-AS/1-IS (6 bar)	■■■■
PZN-plus	240	-2 (6 bar)	■■□□
PZN-plus	240	-2-AS/2-IS (6 bar)	■■□□
Legenda			
■■■■	Można łączyć bez ograniczeń		
■■□□	Stosowanie z ograniczeniami (patrz wartości graniczne załadunku)		
□□□□	nie można łączyć		

Wartości graniczne obciążenia do określenia wartości granicznych zastosowania można znaleźć w rozdziale katalogu odpowiadającym konkretnym akcesoriom.

System szybkiej wymiany szczęk BSWS-M

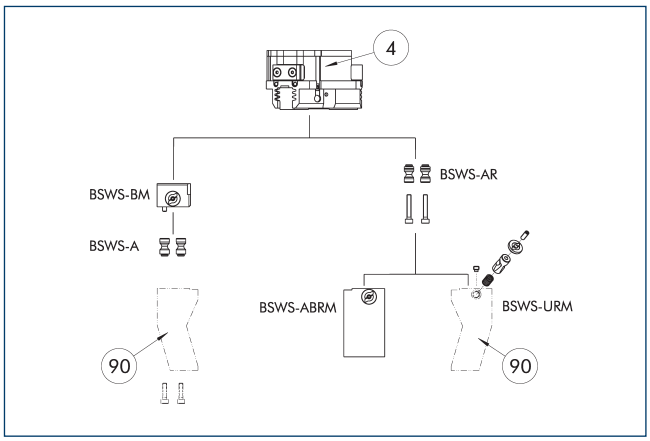

(4) Chwytaki

(90) Indywidualnie dobrane palce chwytaka

Dla każdego chwytaka dostępne są różne systemy szybkiej wymiany szczęki. Więcej informacji można znaleźć w opisie danego produktu. W wersji pyłoszczelnej nie można połączyć sworzni adaptera BSWS-AR z chwytakami. Zachęcamy do kontaktu w celu przedstawienia alternatywnych rozwiązań.

Opis	Nr id.	Zakres dostawy
System szybkiej wymiany szczęk		
BSWS-BM 240	1470901	1
Sworzeń adaptacyjny systemu szybkiej wymiany szczęk		
BSWS-A 240	0303034	2

ⓘ Jeśli ciśnienie robocze przekracza 6 bar, należy sprawdzić możliwość wykorzystania ponad wartościami granicznymi zastosowania. Stosować można jedynie systemy wymienione w tabeli.

Zakresy zastosowania

Seria	Rozmiar	Wariant	Stosowność
PZN-plus	240	-1 (6 bar)	■■■■
PZN-plus	240	-1-AS/1-IS (6 bar)	■■■■
PZN-plus	240	-2 (6 bar)	■■□□
PZN-plus	240	-2-AS/2-IS (6 bar)	■■□□
Legenda			
■■■■	Można łączyć bez ograniczeń		
■■□□	Stosowanie z ograniczeniami (patrz wartości graniczne załadunku)		
□□□□	nie można łączyć		

Wartości graniczne obciążenia do określenia wartości granicznych zastosowania można znaleźć w rozdziale katalogu odpowiadającym konkretnym akcesoriom.

System szybkiej wymiany szczęk BSWS-R

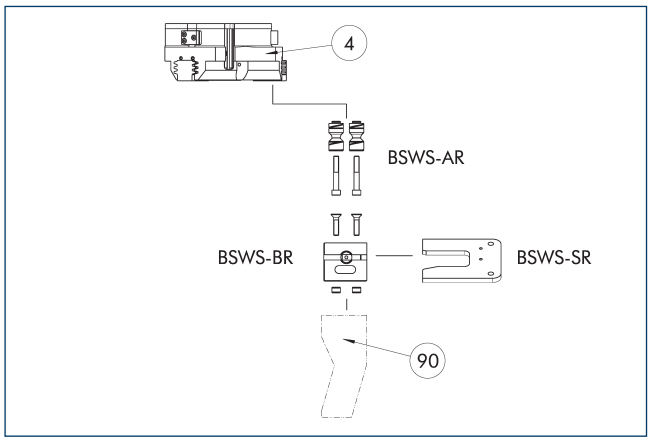

(4) Chwytaki

(90) Indywidualnie dobrane palce chwytaka

Jeśli ciśnienie robocze przekracza 6 bar, należy sprawdzić możliwość wykorzystania ponad wartościami granicznymi zastosowania. Stosować można jedynie systemy wymienione w tabeli.

Opis	Nr id.	Zakres dostawy
Sworzeń adaptacyjny systemu szybkiej wymiany szczęk		
BSWS-AR 240	1453342	2
System magazynowy		
BSWS-SR 240	1555978	1
Podstawa systemu szybkiej wymiany szczęk		
BSWS-BR 240	1555943	1
Zestaw montażowy dla przełącznika zbliżeniowego		
AS-IN80-BSWS-SR 240/300	1561481	
Indukcyjny czujnik zbliżeniowy		
IN 80-S-M12	0301578	
IN 80-S-M8	0301478	
INK 80-S	0301550	

ⓘ Stosować można jedynie systemy wymienione w tabeli.

Zakresy zastosowania

Seria	Rozmiar	Wariant	Stosowność
PZN-plus	240	-1 (6 bar)	■■■■
PZN-plus	240	-1-AS/1-IS (6 bar)	■■■■
PZN-plus	240	-2 (6 bar)	■■□□
PZN-plus	240	-2-AS/2-IS (6 bar)	■■□□
Legenda			
■■■■	Można łączyć bez ograniczeń		
■■□□	Stosowanie z ograniczeniami (patrz wartości graniczne załadunku)		
□□□□	nie można łączyć		

Wartości graniczne obciążenia do określenia wartości granicznych zastosowania można znaleźć w rozdziale katalogu odpowiadającym konkretnym akcesoriom.

Szczęki pośrednie ZBA-L-plus 240

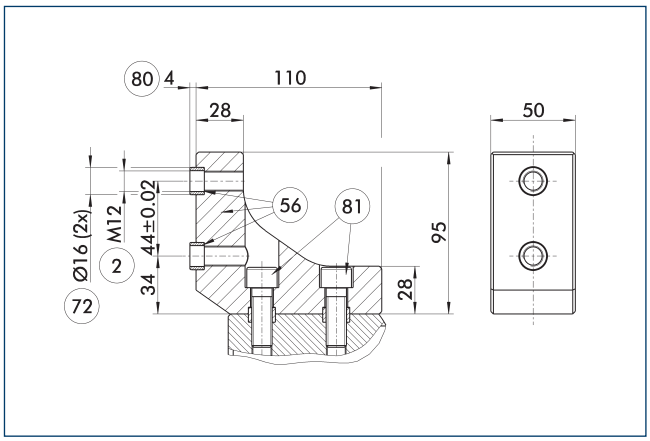

(2) Złącze palca

(56) Wchodzi w zakres dostawy

(72) Pasuje do tulei centrujących

(80) Głębokość otworu na tuleję centrującą w części kontrującej

(81) Nie wchodzi w zakres dostawy

Opcjonalne szczęki pośrednie ZBA-L-plus umożliwiają obrót schematu połączenia śrubowego o 90°. Dzięki temu łatwiej jest zaprojektować i wyprodukować szczęki górne (zwłaszcza do wersji długich), gdyż niepotrzebne są głębokie otwory przelotowe.

Opis	Nr id.	Materiał	Interfejs palca	Zakres dostawy
Szczęki pośrednie				
ZBA-L-plus 240	0311782	Aluminium	PGN-plus 240	1

Kolumny palców ABR/SBR-PGZN-plus 240

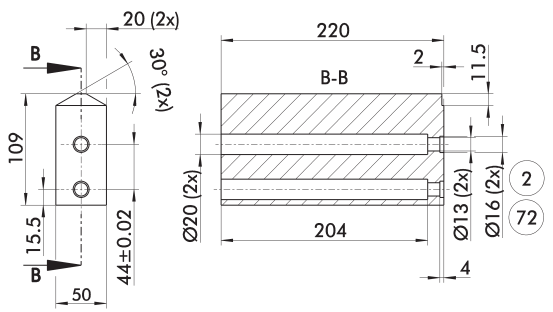

(2) Złącze palca

(72) Pasuje do tulei centrujących

Rysunek przedstawia kolumnę palca do obróbki przez klienta.

Opis	Nr id.	Materiał	Zakres dostawy
Kolumna palców			
ABR-PGZN-plus 240	0300017	Aluminium (3.4365)	1
SBR-PGZN-plus 240	0300027	Stal (1.7131)	1

Indukcyjne wyłączniki zbliżeniowe

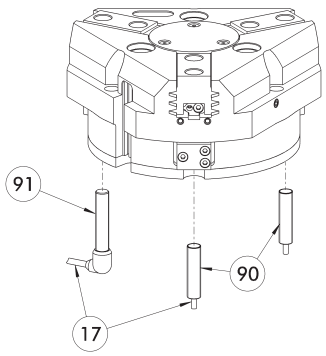

(17) Wyjście przewodu

(91) Czujnik IN..-SA

(90) Czujnik IN ...

Bezpośredni montaż i monitorowanie położenia.

Opis	Nr id.	Często w połączeniu
Indukcyjny czujnik zbliżeniowy		
IN 80-S-M12	0301578	
IN 80-S-M8	0301478	●
INK 80-S	0301550	
Indukcyjny czujnik zbliżeniowy z bocznym wyjściem kablowym		
IN 80-S-M12-SA	0301587	
IN 80-S-M8-SA	0301483	●
INK 80-S-SA	0301566	
Kable przyłączeniowe		
KA BG08-L 3P-0300-PNP	0301622	●
KA BG08-L 3P-0500-PNP	0301623	
KA BG12-L 3P-0500-PNP	30016369	
KA BW08-L 3P-0300-PNP	0301594	
KA BW08-L 3P-0500-PNP	0301502	
KA BW12-L 3P-0300-PNP	0301503	
KA BW12-L 3P-0500-PNP	0301507	
Zacisk do złącza/gniazda		
CLI-M12	0301464	
CLI-M8	0301463	
Przedłużka kabla		
KV BG12-SG12 3P-0030-PNP	0301999	
KV BG12-SG12 3P-0060-PNP	0301998	
KV BW08-SG08 3P-0030-PNP	0301495	
KV BW08-SG08 3P-0100-PNP	0301496	
KV BW08-SG08 3P-0200-PNP	0301497	●
KV BW12-SG12 3P-0030-PNP	0301595	
KV BW12-SG12 3P-0100-PNP	0301596	
KV BW12-SG12 3P-0200-PNP	0301597	
Rozdzielacz czujnika		
V2-M12	0301776	●
V2-M8	0301775	●
V4-M8	0301746	
V8-M8	0301751	

ⓘ Do monitorowania obu położeń potrzebne są dwa czujniki na moduł. Opcjonalnie dostępne są kable przedłużające i rozdzielacze czujnikowe. Dodatkowe warianty czujników oraz dalsze informacje i dane techniczne można znaleźć w rozdziale katalogu poświęconym systemowi czujników.

Elastyczność montażu czujnika położenia

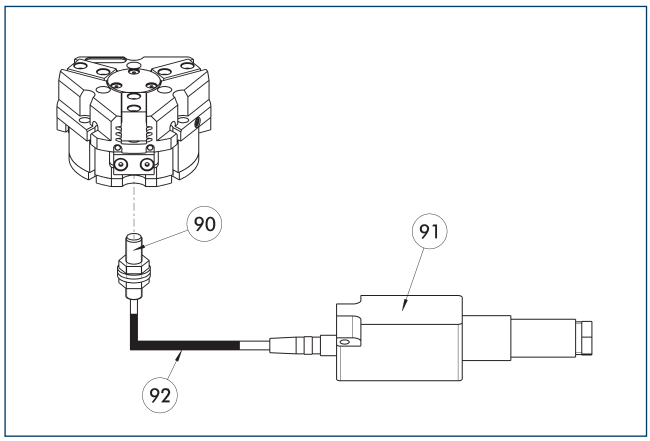

(90) Czujnik FPS-S
(91) Analityczny układ elektroniczny FPS-F5
(92) Przedłużka kabla

Elastyczne monitorowanie położenia, obejmujące maks. pięć pozycji.

Opis	Nr id.	
Zestaw montażowy do czujnika FPS		
AS-FPS-PGZN-plus 240-1	0301643	
AS-FPS-PGZN-plus 240-2	0301644	
Czujnik		
FPS-S M8	0301704	
Analizatory elektroniczne		
FPS-F5	0301805	
Przedłużka kabla		
KV BG08-SG08 3P-0050	0301598	
KV BG08-SG08 3P-0100	0301599	

ⓘ Przy stosowaniu systemu FPS dla każdego chwytaka wymagany jest czujnik FPS (FPS-S) oraz procesor elektroniczny (FPS-F5 / F5 T), a także zestaw montażowy (AS), jeżeli wyszczególniono. Przedłużenia kabli (KV) są dostępne opcjonalnie – zob. katalog, rozdział „Akcesoria".

Elektroniczny przełącznik magnetyczny MMS

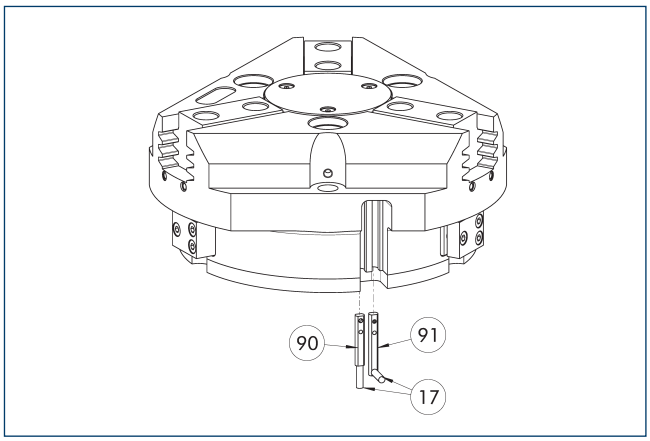

(17) Wyjście przewodu
(90) Czujnik MMS 22..
(91) Czujnik MMS 22...-SA

Monitorowanie położenia krańcowego do zamocowania w szczelinie w kształcie litery C.

Opis	Nr id.	Często w połączeniu
Elektroniczny przełącznik magnetyczny		
MMS 22-S-M8-PNP	0301032	●
MMSK 22-S-PNP	0301034	
Elektroniczne przełączniki magnetyczne z bocznym wyjściem kablowym		
MMS 22-S-M8-PNP-SA	0301042	●
MMSK 22-S-PNP-SA	0301044	
Kontraktony		
RMS 22-S-M8	0377720	●
Kable przyłączeniowe		
KA BG08-L 3P-0300-PNP	0301622	●
KA BG08-L 3P-0500-PNP	0301623	
KA BW08-L 3P-0300-PNP	0301594	
KA BW08-L 3P-0500-PNP	0301502	
Zacisk do złącza/gniazda		
CLI-M8	0301463	
Przedłużka kabla		
KV BW08-SG08 3P-0030-PNP	0301495	
KV BW08-SG08 3P-0100-PNP	0301496	
KV BW08-SG08 3P-0200-PNP	0301497	●
Rozdzielacz czujnika		
V2-M8	0301775	●
V4-M8	0301746	
V8-M8	0301751	

ⓘ Do monitorowania obu położeń potrzebne są dwa czujniki na moduł. Opcjonalnie dostępne są kable przedłużające i rozdzielacze czujnikowe. Dodatkowe warianty czujników oraz dalsze informacje i dane techniczne można znaleźć w rozdziale katalogu poświęconym systemowi czujników.

Programowalny przełącznik magnetyczny MMS 22-PI1

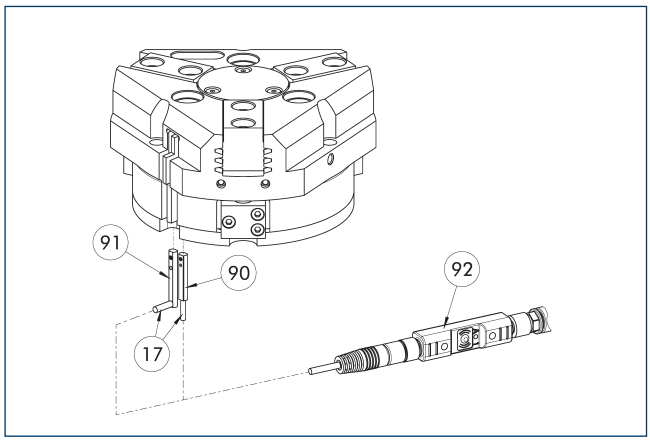

(17) Wyjście przewodu
(90) Czujnik MMS 22 PI1-...
(91) Czujnik MMS 22...-SA
(92) Narzędzia do programowania złączy ST

Monitorowanie jednej zaprogramowanej pozycji na jeden czujnik; układ elektroniczny zintegrowany w czujniku. Możliwość zaprogramowania za pomocą magnetycznego narzędzia programującego MT (wchodzi w zakres dostawy, ID 0301030) lub wtykowego narzędzia programującego ST (opcjonalne). Monitorowanie położenia krańcowego do zamocowania w szczelinie w kształcie litery C. Jeśli w tabeli wymieniono wtykowe narzędzia programujące ST, wówczas programowanie jest możliwe jedynie za pomocą narzędzi ST.

Opis	Nr id.	Często w połączeniu
Programowalny przełącznik magnetyczny		
MMS 22-PI1-S-M8-PNP	0301160	●
MMSK 22-PI1-S-PNP	0301162	
Programowalny przełącznik magnetyczny z bocznym wyjściem kablowym		
MMS 22-PI1-S-M8-PNP-SA	0301166	●
MMSK 22-PI1-S-PNP-SA	0301168	
Programowalny przełącznik magnetyczny z obudową ze stali nierdzewnej		
MMS 22-PI1-S-M8-PNP-HD	0301110	●
MMSK 22-PI1-S-PNP-HD	0301112	
Narzędzie do programowa		
ST-MMS 22-PI1-PNP	0301025	

ⓘ Do monitorowania obu położeń potrzebne są dwa czujniki na moduł. Opcjonalnie dostępne są kable przedłużające i rozdzielacze czujnikowe. Dodatkowe warianty czujników oraz dalsze informacje i dane techniczne można znaleźć w rozdziale katalogu poświęconym systemowi czujników.

Analogowy czujnik pozycji APS-Z80

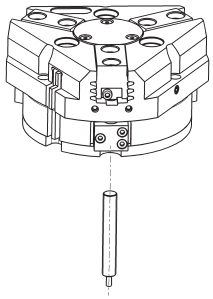

Pomiar bezstykowy, analogowe monitorowanie dowolnej liczby pozycji.

Opis	Nr id.	Często w połączeniu
Zestaw mocujący do czujnika położenia		
AS-APS-Z80-PGZN-plus 160-1/200-2/240-2	0302113	
AS-APS-Z80-PGZN-plus 240-1	0302116	
AS-IPD 80-PGZN-plus 240-1	1640625	
AS-IPD 80-PGZN-plus 240-2	1640626	
Analogowy czujnik pozycji		
APS-Z80-K	0302072	
APS-Z80-M8	0302070	●
Indukcyjny czujnik położenia		
IPD 80-A-M8	1600417	
IPD 80-IOL-M12	1600415	●
IPD 80-IOL-M8	1600413	

ⓘ Przy stosowaniu systemu APS dla chwytaka wymagane są jeden zestaw mocujący (AS-APS-Z80) oraz jeden czujnik APS-Z80. Rozdzielczość czujnika może być mniejsza w obwodowych obszarach chwytaka. Więcej informacji na temat produktu znajduje się w instrukcji obsługi.

Kontaktrony cylindryczne

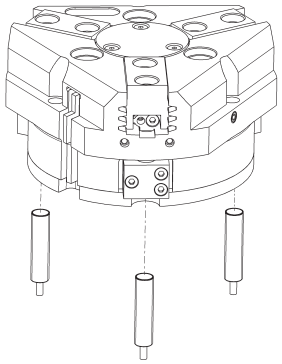

Układ monitorowania położenia krańcowego można zamontować za pomocą zestawu montażowego.

Opis	Nr id.	
Zestaw montażowy dla przełącznika zbliżeniowego		
AS-RMS 80 PGN/PZN-plus 160-380	0377727	
Kontraktony		
RMS 80-S-M8	0377721	

ⓘ Dla każdego modułu wymagane są dwa czujniki (zamknięcia/S), a kable przedłużające są dostępne opcjonalnie. Zestaw montażowy należy zamawiać opcjonalnie jako akcesorium. Dla każdego chwytaka wymagane są dwa zestawy montażowe. W przypadku kabli czujników należy pamiętać o dozwolonym promieniu zagięcia. Zwykle wynosi on 35 mm.

PZN-plus 300

Chwytak uniwersalny

Siła chwytania, chwyt śr. zewn.

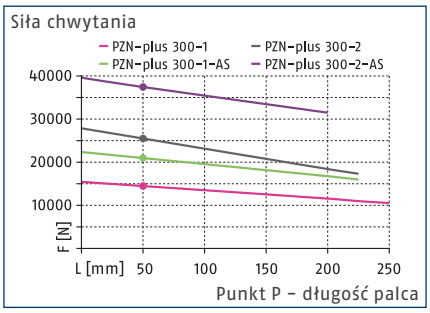

Siła chwytania, chwyt śr. wewn.

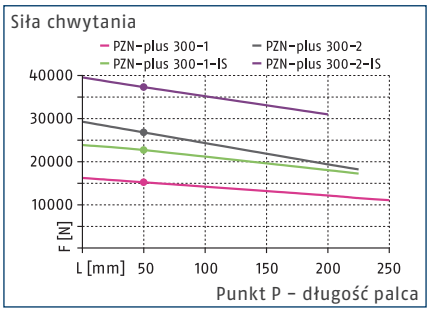

Wymiary i maksymalne obciążenia

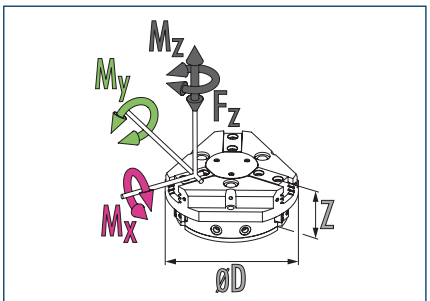

Mx maks.	400 Nm	Mz maks.	280 Nm
My maks.	400 Nm	Fz maks.	8000 N

ⓘ Podane wartości momentów oraz sił są wartościami statycznymi, które dotyczą każdej szczęki bazowej i mogą występować równocześnie. Oprócz momentu generowanego przez samą siłę chwytania możliwe jest występowanie obciążeń.

Dane techniczne

Opis		PZN-plus 300-1	PZN-plus 300-2	PZN-plus 300-1-AS	PZN-plus 300-2-AS	PZN-plus 300-1-IS	PZN-plus 300-2-IS
Nr id.		0303317	0303417	0303517	0303617	0303547	0303647
Skok na szczękę	[mm]	35	20	35	20	35	20
Siła zamykania/otwierania	[N]	14500/15200	25500/26800	21000/-	35500/-	-/22700	-/37300
Min. siła sprężyny	[N]			6500	10000	7500	10500
Masa	[kg]	33	33	43.5	43.5	43.5	43.5
Zalecana masa detalu	[kg]	72.5	127.5	72.5	127.5	72.5	127.5
Objętość cylindra na podwójny skok	[cm³]	2850	2850	5050	5050	5050	5050
Min./znam./maks. ciśnienie robocze	[bar]	2/6/8	2/6/8	4/6/6.5	4/6/6.5	4/6/6.5	4/6/6.5
Min. / maks. ciśnienie powietrza oczyszczającego	[bar]	0.5/1	0.5/1	0.5/1	0.5/1	0.5/1	0.5/1
czas zamykania/otwierania	[s]	1.3/1.3	1.3/1.3	1.2/2.5	1.2/2.5	2/1.2	2/1.2
Czas zamykania/otwierania za pomocą sprężyny	[s]			2.50	2.50	2.00	2.00
Maks. dopuszczalna długość palca	[mm]	250	225	225	200	225	200
Maks. dopuszczalna masa na palec	[kg]	11.5	11.5	11.5	11.5	11.5	11.5
Stopień ochrony IP		40	40	40	40	40	40
Min./maks. temperatura otoczenia	[°C]	5/90	5/90	5/90	5/90	5/90	5/90
Powtarzalność	[mm]	0.05	0.05	0.05	0.05	0.05	0.05
Wymiary Ø D x Z	[mm]	345 x 146	345 x 146	345 x 196	345 x 196	345 x 196	345 x 196
Warianty i ich charakterystyka							
Wersja pyłoszczelna		37303317	37303417	37303517	37303617	37303547	37303647
Stopień ochrony IP		64	64	64	64	64	64
Masa	[kg]	35.5	35.5	46	46	46	46
Wersja z zabezpieczeniem antykorozyjnym		38303317	38303417	38303517	38303617	38303547	38303647
Wersja do wysokich temperatur		39303317	39303417	39303517	39303617	39303547	39303647
Min./maks. temperatura otoczenia	[°C]	5/130	5/130	5/130	5/130	5/130	5/130
Wersja precyzyjna		0303347	0303447	0303497	0303597		

ⓘ Aby uzyskać pełną siłę chwytania (określonej w tabeli z danymi technicznymi), potrzebne może być wykonanie około 100 cykli chwytania.

Główny widok

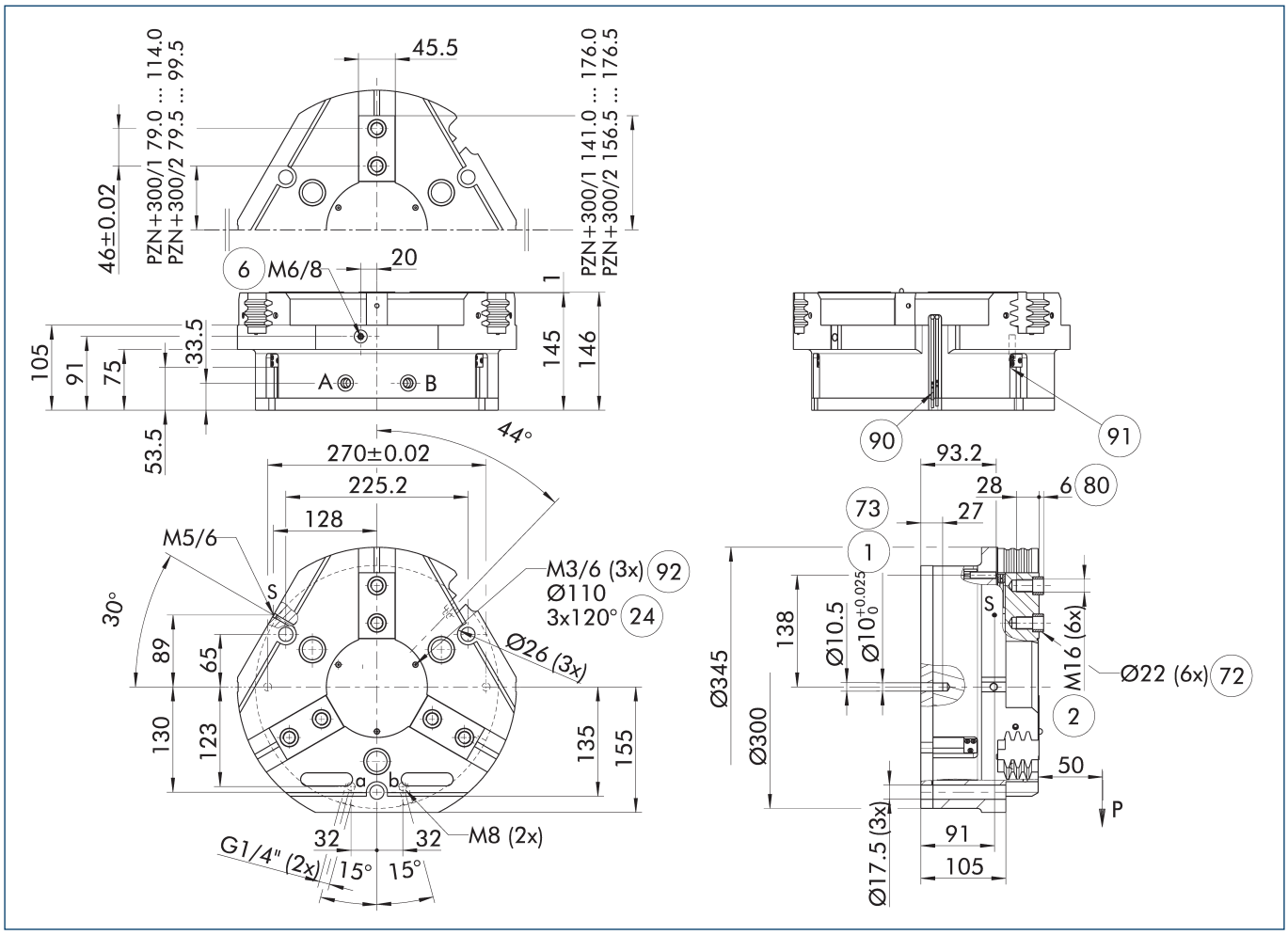

Rysunek pokazuje chwytak w wersji podstawowej z zamkniętymi szczękami, bez uwzględnienia wymiarów dla opcji opisanych poniżej.

ⓘ Zamiast sprężynowego, mechanicznego układu utrzymywania siły chwytu lub oprócz niego można stosować zawór podtrzymywania ciśnienia SDV-P do chwytu na średnicy wewnętrznej lub zewnętrznej (zob. rozdział „Akcesoria" w katalogu).

A, a Złącze główne / bezpośrednie, otwarcie chwytaka

B, b Złącze główne / bezpośrednie, zamknięcie chwytaka

S Przyłącze powietrza do przedmuchu

(1) Złącze chwytaka

(2) Złącze palca

(6) Złącze smarowniczki

(24) Kołnierz złącza

(72) Pasuje do tulei centrujących

(73) Pasuje do trzpieni centrujących

(80) Głębokość otworu na tuleję centrującą w części kontrującej

(90) Czujnik MMS 22..

(91) Czujnik IN ...

(92) Gwint poniżej pokrywy do mocowania przyrządów zewnętrznych

Bezpośrednie przyłącze bez przewodów giętkich M8

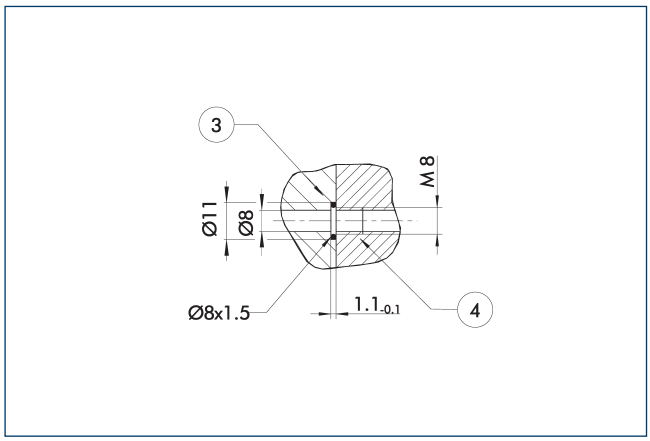

(3) Adapter

(4) Chwytaki

Bezpośrednie przyłącze służy do dostarczania sprężonego powietrza bez użycia przewodów giętkich. Zamiast nich medium pod ciśnieniem tłoczone jest przez otwory wywiercone w płycie montażowej.

Wersja z utrzymywaniem siły chwytania AS/IS

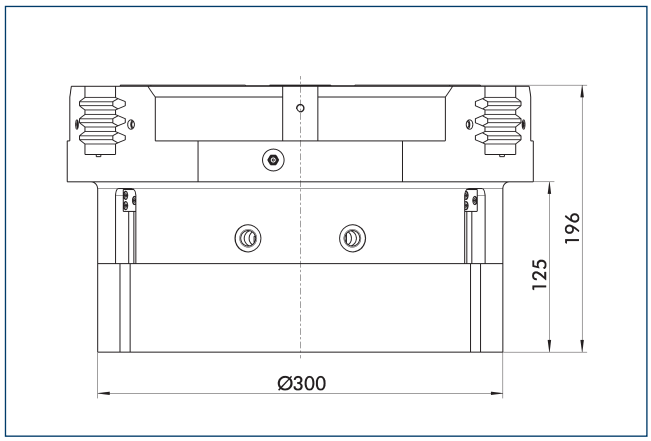

Mechaniczne urządzenie utrzymujące siłę chwytania zapewnia zastosowanie minimalnej siły zacisku nawet w przypadku spadku ciśnienia. W wersji AS/S działa jako siła zamykająca, a w wersji IS – jako siła otwierająca. Ponadto urządzenia podtrzymującego siłę chwytu można użyć w celu zwiększenia siły chwytu lub w celu wykonania pojedynczego chwytu.

Wersja pyłoszczelna

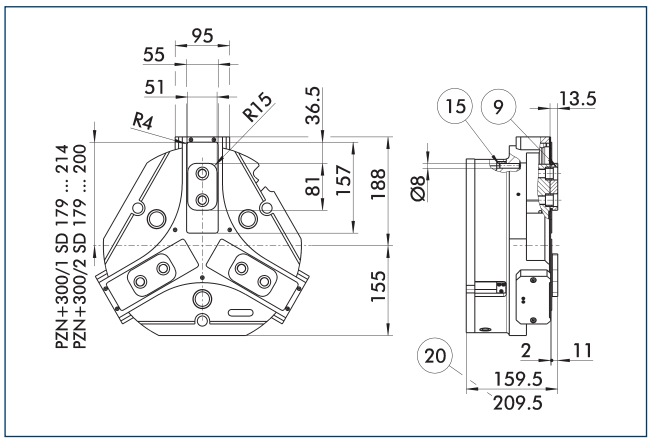

(9) Schemat montażowy połączenia śrubowego, zob. wersja podstawowa

(15) Sworzeń uszczelniający

(20) Do wersji AS/IS

Opcja pyłoszczelna zwiększa stopień ochrony przed przenikaniem substancji. Schemat zespołu jest przesunięty o wysokość szczęki pośredniej. Długość chwytaka jest mierzona od górnej krawędzi jego obudowy.

Wersja precyzyjna

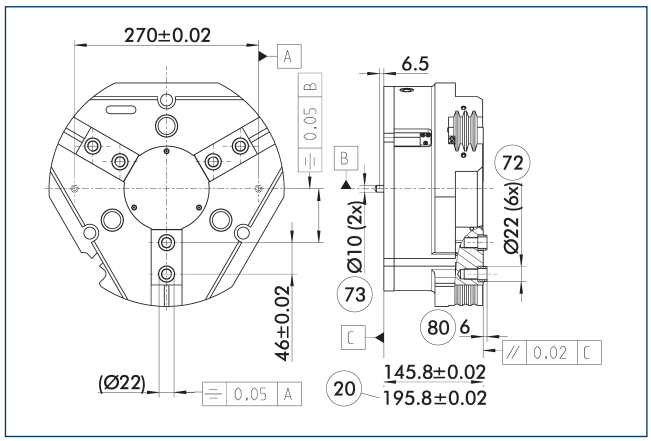

(20) Do wersji AS/IS

(72) Pasuje do tulei centrujących

(73) Pasuje do trzpieni centrujących

(80) Głębokość otworu na tuleję centrującą w części kontrującej

Wskazane tolerancje odnoszą się jedynie do wariantów wersji precyzyjnych przedstawionych w zestawieniu danych technicznych. Wszystkie pozostałe warianty wersji precyzyjnych są dostępne na żądanie.

Sprężynowy element dociskowy

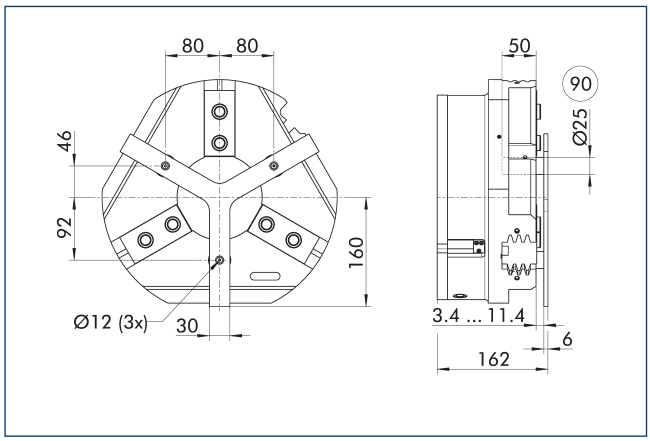

(90) Trzpień prowadzący

Służy do sprężynowego pozycjonowania detalu względem ogranicznika po otwarciu chwytaka. Opracowany specjalnie dla maszyn ładujących.

Opis	Nr id.	Skok	Min. siła
		[mm]	[N]
Sprężynowy element dociskowy			
A-PZN-plus/DPZ-plus 300	0303727	8	300

ⓘ Elementu dociskowego nie można łączyć z opcją pyłoszczelną. Należy szczegółowo sprawdzić połączenie gwiaździstego elementu dociskowego i systemu szybkiej wymiany szczęk BSWS pod kątem ewentualnej kolizji. Prosimy o kontakt, jeśli potrzebny będzie indywidualnie dobrany element dociskowy.

Zawór podtrzymujący ciśnienie SDV-P

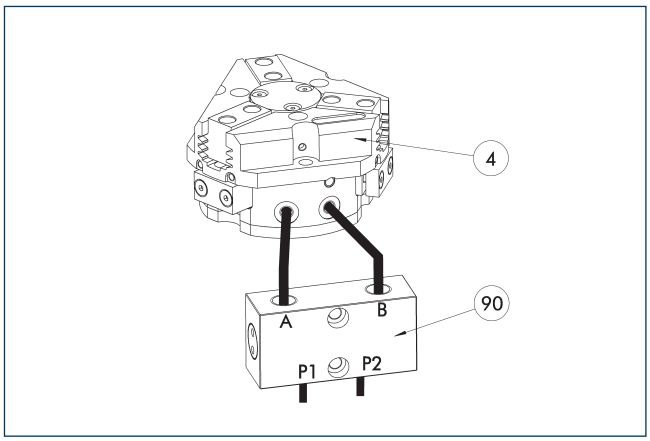

(4) Chwytaki

(90) Zawór podtrzymujący ciśnienie SDV-P

W sytuacjach zatrzymania awaryjnego zawór podtrzymywania ciśnienia SDV-P zapewnia tymczasowe utrzymanie ciśnienia w komorze tłoka chwytaka pneumatycznego oraz w modułach obrotowych i szybkiej wymiany, a także w osiach liniowych.

Opis	Nr id.	Zalecana średnica przewodu giętkiego
		[mm]
Zawór podtrzymujący ciśnienie		
SDV-P 07	0403131	8
Obsługowy zawór ciśnieniowy ze śrubą odpowietrzającą		
SDV-P 07-E	0300121	8
SDV-P 10-E	0300109	10

ⓘ Aby uzyskać określone czasy otwarcia i zamknięcia dla każdego wariantu chwytaka, należy zastosować zalecaną średnicę przewodu giętkiego. Bezpośrednie zestawienie danego wariantu chwytaka z odpowiednim SDV-P można znaleźć na stronie internetowej schunk.com.

Systemy szybkiej wymiany szczęki BSWS

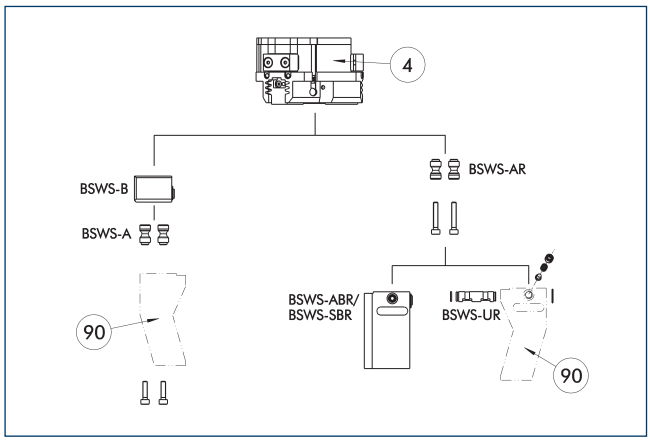

(4) Chwytaki

(90) Indywidualnie dobrane palce chwytaka

Dla każdego chwytaka dostępne są różne systemy szybkiej wymiany szczęki. Więcej informacji można znaleźć w opisie danego produktu. W wersji pyłoszczelnej nie można połączyć sworzni adaptera BSWS-AR z chwytakami. Zachęcamy do kontaktu w celu przedstawienia alternatywnych rozwiązań.

Opis	Nr id.	Zakres dostawy
Podstawa systemu szybkiej wymiany szczęk		
BSWS-B 300	0303037	1
Sworzeń adaptacyjny systemu szybkiej wymiany szczęk		
BSWS-A 300	0303036	2

ⓘ Jeśli ciśnienie robocze przekracza 6 bar, należy sprawdzić możliwość wykorzystania ponad wartościami granicznymi zastosowania. Stosować można jedynie systemy wymienione w tabeli.

Zakresy zastosowania

Seria	Rozmiar	Wariant	Stosowność
PZN-plus	300	-1 (6 bar)	■■■■
PZN-plus	300	-1-AS/1-IS (6 bar)	■■□□
PZN-plus	300	-2 (6 bar)	■■□□
PZN-plus	300	-2-AS/2-IS (6 bar)	■■□□
Legenda			
■■■■	Można łączyć bez ograniczeń		
■■□□	Stosowanie z ograniczeniami (patrz wartości graniczne załadunku)		
□□□□	nie można łączyć		

Wartości graniczne obciążenia do określenia wartości granicznych zastosowania można znaleźć w rozdziale katalogu odpowiadającym konkretnym akcesoriom.

System szybkiej wymiany szczęk BSWS-M

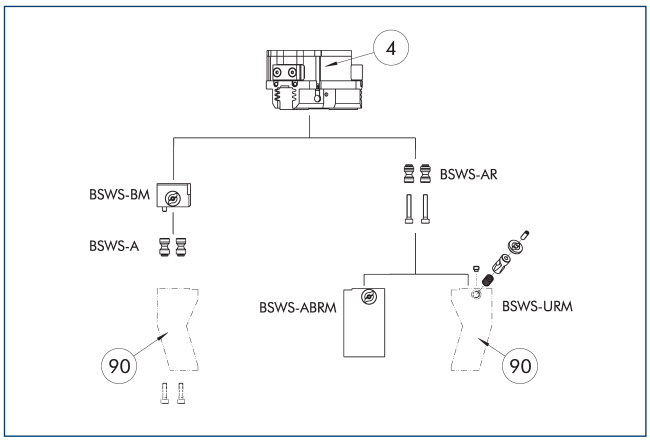

(4) Chwytaki

(90) Indywidualnie dobrane palce chwytaka

Dla każdego chwytaka dostępne są różne systemy szybkiej wymiany szczęki. Więcej informacji można znaleźć w opisie danego produktu. W wersji pyłoszczelnej nie można połączyć sworzni adaptera BSWS-AR z chwytakami. Zachęcamy do kontaktu w celu przedstawienia alternatywnych rozwiązań.

Opis	Nr id.	Zakres dostawy
System szybkiej wymiany szczęk		
BSWS-BM 300	1462015	1
Sworzeń adaptacyjny systemu szybkiej wymiany szczęk		
BSWS-A 300	0303036	2

ⓘ Jeśli ciśnienie robocze przekracza 6 bar, należy sprawdzić możliwość wykorzystania ponad wartościami granicznymi zastosowania. Stosować można jedynie systemy wymienione w tabeli.

Zakresy zastosowania

Seria	Rozmiar	Wariant	Stosowność
PZN-plus	300	-1 (6 bar)	■■■■
PZN-plus	300	-1-AS/1-IS (6 bar)	■■□□
PZN-plus	300	-2 (6 bar)	■■□□
PZN-plus	300	-2-AS/2-IS (6 bar)	■■□□
Legenda			
■■■■	Można łączyć bez ograniczeń		
■■□□	Stosowanie z ograniczeniami (patrz wartości graniczne załadunku)		
□□□□	nie można łączyć		

Wartości graniczne obciążenia do określenia wartości granicznych zastosowania można znaleźć w rozdziale katalogu odpowiadającym konkretnym akcesoriom.

System szybkiej wymiany szczęk BSWS-R

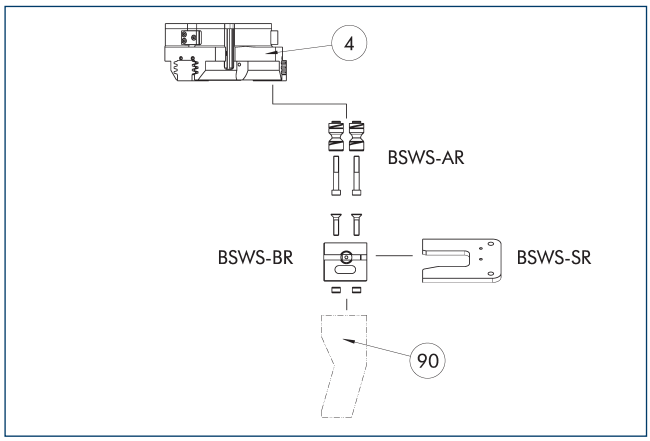

(4) Chwytaki

(90) Indywidualnie dobrane palce chwytaka

Jeśli ciśnienie robocze przekracza 6 bar, należy sprawdzić możliwość wykorzystania ponad wartościami granicznymi zastosowania. Stosować można jedynie systemy wymienione w tabeli.

Opis	Nr id.	Zakres dostawy
Sworzeń adaptacyjny systemu szybkiej wymiany szczęk		
BSWS-AR 300	1453343	2
Podstawa systemu szybkiej wymiany szczęk		
BSWS-BR 300	1555944	1
System magazynowy		
BSWS-SR 300	1555982	1
Zestaw montażowy dla przełącznika zbliżeniowego		
AS-IN80-BSWS-SR 240/300	1561481	
Indukcyjny czujnik zbliżeniowy		
IN 80-S-M12	0301578	
IN 80-S-M8	0301478	
INK 80-S	0301550	

ⓘ Stosować można jedynie systemy wymienione w tabeli.

Zakresy zastosowania

Seria	Rozmiar	Wariant	Stosowność
PZN-plus	300	-1 (6 bar)	■■■■
PZN-plus	300	-1-AS/1-IS (6 bar)	■■□□
PZN-plus	300	-2 (6 bar)	■■□□
PZN-plus	300	-2-AS/2-IS (6 bar)	■■□□
Legenda			
■■■■	Można łączyć bez ograniczeń		
■■□□	Stosowanie z ograniczeniami (patrz wartości graniczne załadunku)		
□□□□	nie można łączyć		

Wartości graniczne obciążenia do określenia wartości granicznych zastosowania można znaleźć w rozdziale katalogu odpowiadającym konkretnym akcesoriom.

Kolumny palców ABR/SBR-PGZN-plus 300

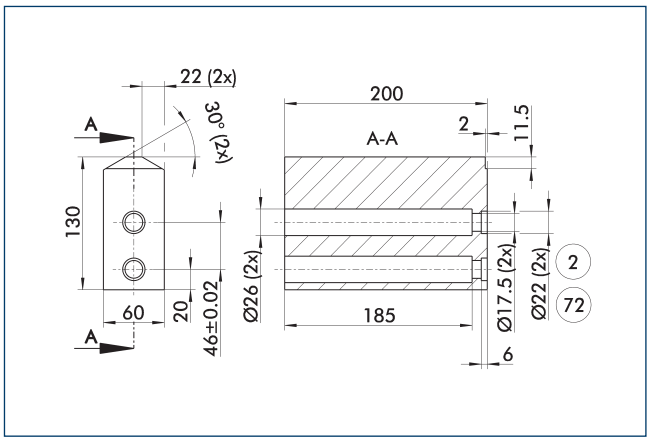

(2) Złącze palca

(72) Pasuje do tulei centrujących

Rysunek przedstawia kolumnę palca do obróbki przez klienta.

Opis	Nr id.	Materiał	Zakres dostawy
Kolumna palców			
ABR-PGZN-plus 300	0300016	Aluminium (3.4365)	1
SBR-PGZN-plus 300	0300026	Stal (1.7131)	1

Indukcyjne wyłączniki zbliżeniowe

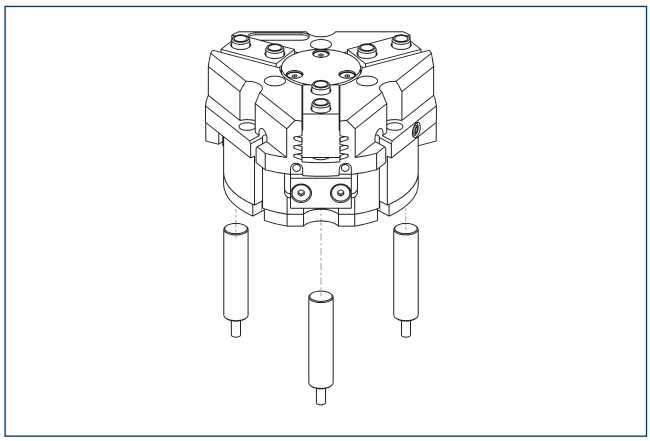

Bezpośredni montaż i monitorowanie położenia.

Opis	Nr id.	Często w połączeniu
Indukcyjny czujnik zbliżeniowy		
IN 80-S-M12	0301578	
IN 80-S-M8	0301478	●
INK 80-S	0301550	
Kable przyłączeniowe		
KA BG08-L 3P-0300-PNP	0301622	●
KA BG08-L 3P-0500-PNP	0301623	
KA BG12-L 3P-0500-PNP	30016369	
KA BW08-L 3P-0300-PNP	0301594	
KA BW08-L 3P-0500-PNP	0301502	
KA BW12-L 3P-0300-PNP	0301503	
KA BW12-L 3P-0500-PNP	0301507	
Zacisk do złącza/gniazda		
CLI-M12	0301464	
CLI-M8	0301463	
Przedłużka kabla		
KV BG12-SG12 3P-0030-PNP	0301999	
KV BG12-SG12 3P-0060-PNP	0301998	
KV BW08-SG08 3P-0030-PNP	0301495	
KV BW08-SG08 3P-0100-PNP	0301496	
KV BW08-SG08 3P-0200-PNP	0301497	●
KV BW12-SG12 3P-0030-PNP	0301595	
KV BW12-SG12 3P-0100-PNP	0301596	
KV BW12-SG12 3P-0200-PNP	0301597	
Rozdzielacz czujnika		
V2-M12	0301776	●
V2-M8	0301775	●
V4-M8	0301746	
V8-M8	0301751	

ⓘ Do monitorowania obu położeń potrzebne są dwa czujniki na moduł. Opcjonalnie dostępne są kable przedłużające i rozdzielacze czujnikowe. Dodatkowe warianty czujników oraz dalsze informacje i dane techniczne można znaleźć w rozdziale katalogu poświęconym systemowi czujników.

Elastyczność montażu czujnika położenia

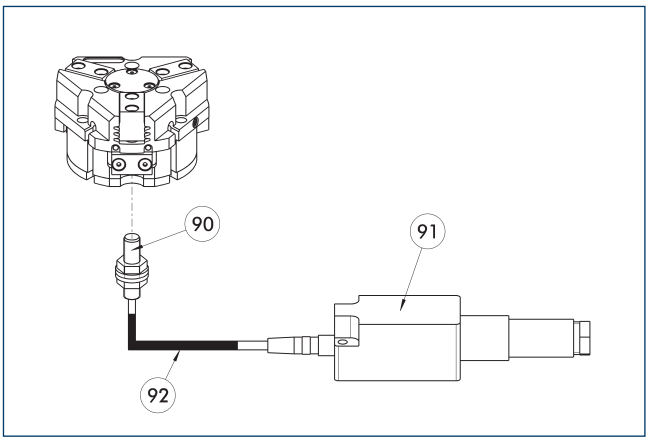

(90) Czujnik FPS-S
(91) Analityczny układ elektroniczny FPS-F5
(92) Przedłużka kabla

Elastyczne monitorowanie położenia, obejmujące maks. pięć pozycji.

Opis	Nr id.	
Zestaw montażowy do czujnika FPS		
AS-FPS-PGZN-plus 300-2	0301642	
Czujnik		
FPS-S M8	0301704	
Analizatory elektroniczne		
FPS-F5	0301805	
Przedłużka kabla		
KV BG08-SG08 3P-0050	0301598	
KV BG08-SG08 3P-0100	0301599	

ⓘ Przy stosowaniu systemu FPS dla każdego chwytaka wymagany jest czujnik FPS (FPS-S) oraz procesor elektroniczny (FPS-F5 / F5 T), a także zestaw montażowy (AS), jeżeli wyszczególniono. Przedłużenia kabli (KV) są dostępne opcjonalnie – zob. katalog, rozdział „Akcesoria".

Elektroniczny przełącznik magnetyczny MMS

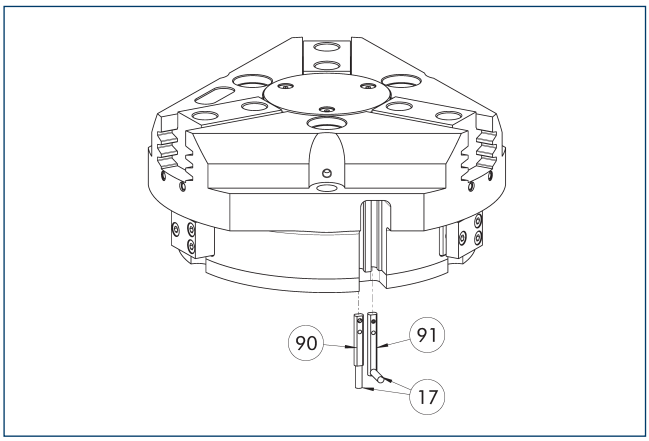

(17) Wyjście przewodu
(90) Czujnik MMS 22..
(91) Czujnik MMS 22...-SA

Monitorowanie położenia krańcowego do zamocowania w szczelinie w kształcie litery C.

Opis	Nr id.	Często w połączeniu
Elektroniczny przełącznik magnetyczny		
MMS 22-S-M8-PNP	0301032	●
MMSK 22-S-PNP	0301034	
Elektroniczne przełączniki magnetyczne z bocznym wyjściem kablowym		
MMS 22-S-M8-PNP-SA	0301042	●
MMSK 22-S-PNP-SA	0301044	
Kontraktony		
RMS 22-S-M8	0377720	●
Kable przyłączeniowe		
KA BG08-L 3P-0300-PNP	0301622	●
KA BG08-L 3P-0500-PNP	0301623	
KA BW08-L 3P-0300-PNP	0301594	
KA BW08-L 3P-0500-PNP	0301502	
Zacisk do złącza/gniazda		
CLI-M8	0301463	
Przedłużka kabla		
KV BW08-SG08 3P-0030-PNP	0301495	
KV BW08-SG08 3P-0100-PNP	0301496	
KV BW08-SG08 3P-0200-PNP	0301497	●
Rozdzielacz czujnika		
V2-M8	0301775	●
V4-M8	0301746	
V8-M8	0301751	

ⓘ Do monitorowania obu położeń potrzebne są dwa czujniki na moduł. Opcjonalnie dostępne są kable przedłużające i rozdzielacze czujnikowe. Dodatkowe warianty czujników oraz dalsze informacje i dane techniczne można znaleźć w rozdziale katalogu poświęconym systemowi czujników.

Programowalny przełącznik magnetyczny MMS 22-PI1

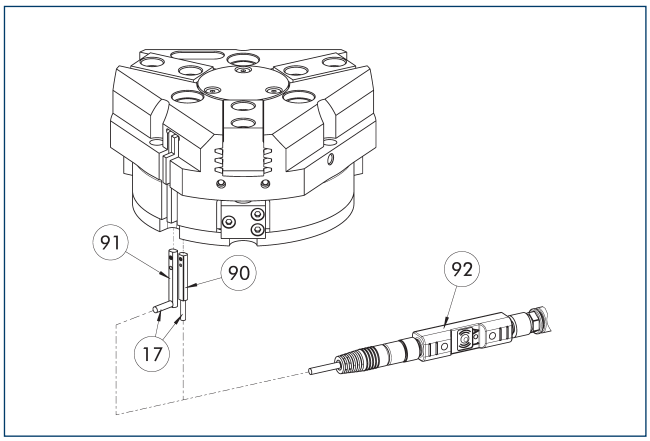

(17) Wyjście przewodu
(90) Czujnik MMS 22 PI1-...
(91) Czujnik MMS 22...-SA
(92) Narzędzia do programowania złączy ST

Monitorowanie jednej zaprogramowanej pozycji na jeden czujnik; układ elektroniczny zintegrowany w czujniku. Możliwość zaprogramowania za pomocą magnetycznego narzędzia programującego MT (wchodzi w zakres dostawy, ID 0301030) lub wtykowego narzędzia programującego ST (opcjonalne). Monitorowanie położenia krańcowego do zamocowania w szczelinie w kształcie litery C. Jeśli w tabeli wymieniono wtykowe narzędzia programujące ST, wówczas programowanie jest możliwe jedynie za pomocą narzędzi ST.

Opis	Nr id.	Często w połączeniu
Programowalny przełącznik magnetyczny		
MMS 22-PI1-S-M8-PNP	0301160	●
MMSK 22-PI1-S-PNP	0301162	
Programowalny przełącznik magnetyczny z bocznym wyjściem kablowym		
MMS 22-PI1-S-M8-PNP-SA	0301166	●
MMSK 22-PI1-S-PNP-SA	0301168	
Programowalny przełącznik magnetyczny z obudową ze stali nierdzewnej		
MMS 22-PI1-S-M8-PNP-HD	0301110	●
MMSK 22-PI1-S-PNP-HD	0301112	
Narzędzie do programowa		
ST-MMS 22-PI1-PNP	0301025	

ⓘ Do monitorowania obu położeń potrzebne są dwa czujniki na moduł. Opcjonalnie dostępne są kable przedłużające i rozdzielacze czujnikowe. Dodatkowe warianty czujników oraz dalsze informacje i dane techniczne można znaleźć w rozdziale katalogu poświęconym systemowi czujników.

Analogowy czujnik pozycji APS-Z80

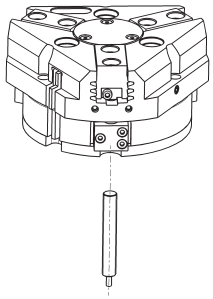

Pomiar bezstykowy, analogowe monitorowanie dowolnej liczby pozycji.

Opis	Nr id.	Często w połączeniu
Zestaw mocujący do czujnika położenia		
AS-APS-Z80-PGZN-plus 300-1	0302117	
AS-APS-Z80-PGZN-plus 300-2	0302118	
AS-IPD 80-PGZN-plus 300-1	1640627	
Analogowy czujnik pozycji		
APS-Z80-K	0302072	
APS-Z80-M8	0302070	●
Indukcyjny czujnik położenia		
IPD 80-A-M8	1600417	
IPD 80-IOL-M12	1600415	●
IPD 80-IOL-M8	1600413	

ⓘ Przy stosowaniu systemu APS dla chwytaka wymagane są jeden zestaw mocujący (AS-APS-Z80) oraz jeden czujnik APS-Z80. Rozdzielczość czujnika może być mniejsza w obwodowych obszarach chwytaka. Więcej informacji na temat produktu znajduje się w instrukcji obsługi.

Kontaktrony cylindryczne

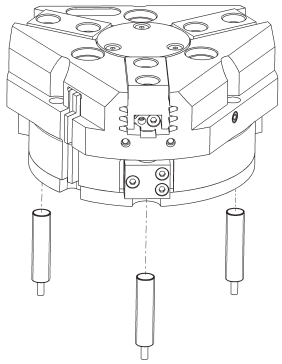

Układ monitorowania położenia krańcowego można zamontować za pomocą zestawu montażowego.

Opis	Nr id.	
Zestaw montażowy dla przełącznika zbliżeniowego		
AS-RMS 80 PGN/PZN-plus 160-380	0377727	
Kontraktony		
RMS 80-S-M8	0377721	

ⓘ Dla każdego modułu wymagane są dwa czujniki (zamknięcia/S), a kable przedłużające są dostępne opcjonalnie. Zestaw montażowy należy zamawiać opcjonalnie jako akcesorium. Dla każdego chwytaka wymagane są dwa zestawy montażowe. W przypadku kabli czujników należy pamiętać o dozwolonym promieniu zagięcia. Zwykle wynosi on 35 mm.

PZN-plus 380

Chwytak uniwersalny

Siła chwytania, chwyt śr. zewn.

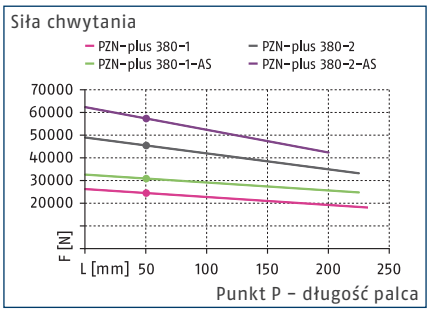

Siła chwytania, chwyt śr. wewn.

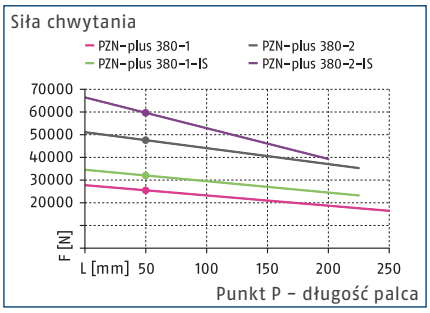

Wymiary i maksymalne obciążenia

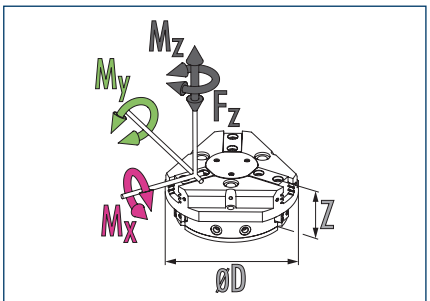

Mx maks.	560 Nm	Mz maks.	370 Nm
My maks.	560 Nm	Fz maks.	10000 N

ⓘ Podane wartości momentów oraz sił są wartościami statycznymi, które dotyczą każdej szczęki bazowej i mogą występować równocześnie. Oprócz momentu generowanego przez samą siłę chwytania możliwe jest występowanie obciążeń.

Dane techniczne

Opis		PZN-plus 380-1	PZN-plus 380-2	PZN-plus 380-1-AS	PZN-plus 380-2-AS	PZN-plus 380-1-IS	PZN-plus 380-2-IS
Nr id.		0303318	0303418	0303518	0303618	0303548	0303648
Skok na szczękę	[mm]	45	26	45	26	45	26
Siła zamykania/otwierania	[N]	24400/25500	45400/47500	30800/-	57300/-	-/32000	-/59500
Min. siła sprężyny	[N]			6400	11900	6500	12000
Masa	[kg]	64	66	75	77	75	77
Zalecana masa detalu	[kg]	122	227	122	227	122	227
Objętość cylindra na podwójny skok	[cm³]	7200	7200	9300	9300	11500	11500
Min./znam./maks. ciśnienie robocze	[bar]	2/6/8	2/6/8	4/6/6.5	4/6/6.5	4/6/6.5	4/6/6.5
Min. / maks. ciśnienie powietrza oczyszczającego	[bar]	0.5/1	0.5/1	0.5/1	0.5/1	0.5/1	0.5/1
czas zamykania/otwierania	[s]	2.2/2.2	2.2/2.2	1.9/3	1.9/3	4.6/1.9	4.6/1.9
Czas zamykania/otwierania za pomocą sprężyny	[s]			2.60	2.60	2.20	2.20
Maks. dopuszczalna długość palca	[mm]	250	225	225	200	225	200
Maks. dopuszczalna masa na palec	[kg]	13.5	13.5	13.5	13.5	13.5	13.5
Stopień ochrony IP		40	40	40	40	40	40
Min./maks. temperatura otoczenia	[°C]	5/90	5/90	5/90	5/90	5/90	5/90
Powtarzalność	[mm]	0.05	0.05	0.05	0.05	0.05	0.05
Wymiary Ø D x Z	[mm]	415 x 189	415 x 189	415 x 251	415 x 251	415 x 251	415 x 251
Warianty i ich charakterystyka							
Wersja pyłoszczelna		37303318	37303418	37303518	37303618	37303548	37303648
Stopień ochrony IP		64	64	64	64	64	64
Masa	[kg]	67	69	78	80	78	80
Wersja z zabezpieczeniem antykorozyjnym		38303318	38303418	38303518	38303618	38303548	38303648
Wersja do wysokich temperatur		39303318	39303418	39303518	39303618	39303548	39303648
Min./maks. temperatura otoczenia	[°C]	5/130	5/130	5/130	5/130	5/130	5/130
Wersja precyzyjna		0303348	0303437	0303498	0303598		

ⓘ Aby uzyskać pełną siłę chwytania (określonej w tabeli z danymi technicznymi), potrzebne może być wykonanie około 100 cykli chwytania.

Główny widok

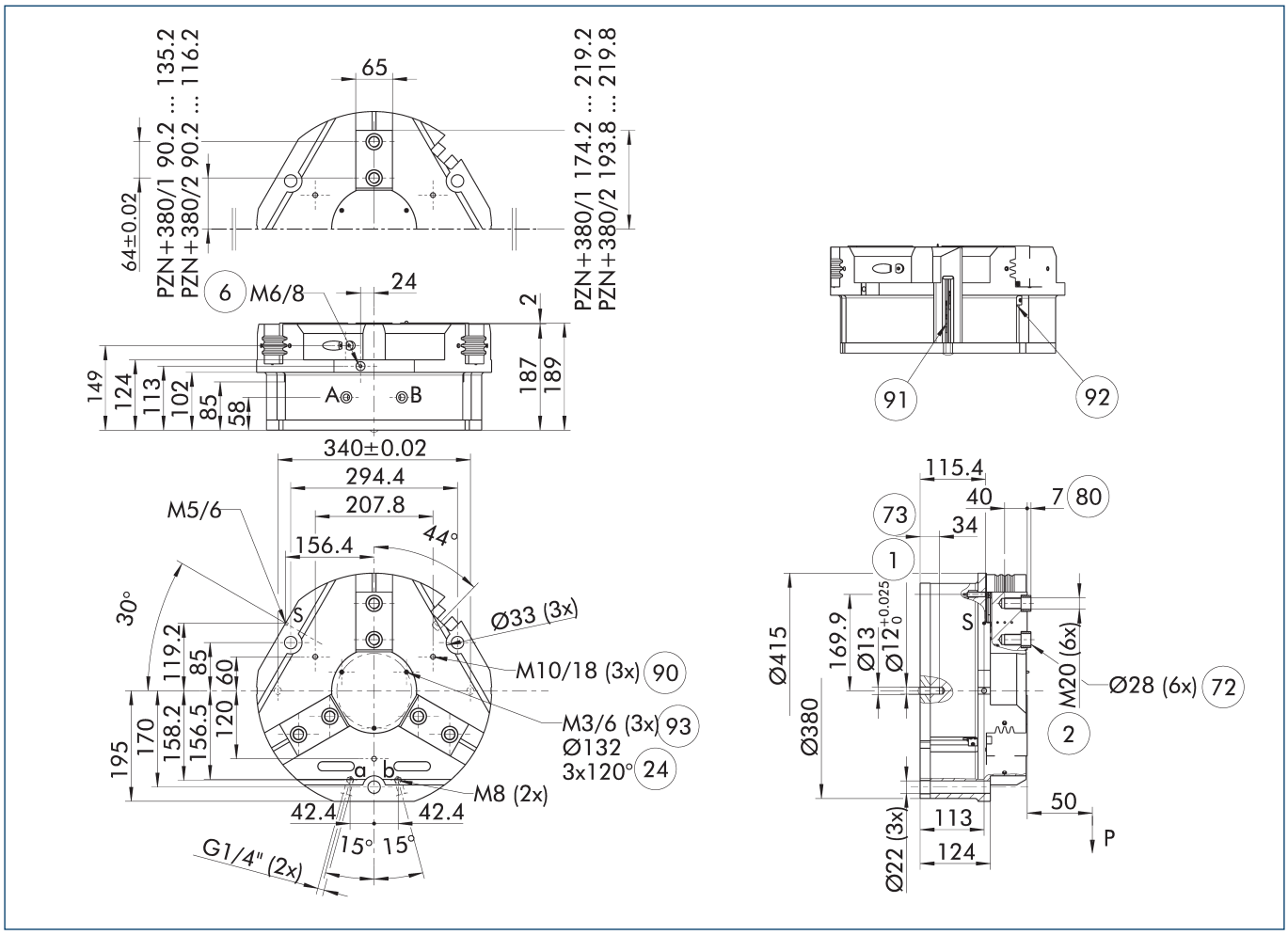

Rysunek pokazuje chwytak w wersji podstawowej z zamkniętymi szczękami, bez uwzględnienia wymiarów dla opcji opisanych poniżej.

ⓘ Zamiast sprężynowego, mechanicznego układu utrzymywania siły chwytu lub oprócz niego można stosować zawór podtrzymywania ciśnienia SDV-P do chwytu na średnicy wewnętrznej lub zewnętrznej (zob. rozdział „Akcesoria" w katalogu).

A, a Złącze główne / bezpośrednie, otwarcie chwytaka

B, b Złącze główne / bezpośrednie, zamknięcie chwytaka

S Przyłącze powietrza do przedmuchu

(1) Złącze chwytaka

(2) Złącze palca

(6) Złącze smarowniczki

(24) Kołnierz złącza

(72) Pasuje do tulei centrujących

(73) Pasuje do trzpieni centrujących

(80) Głębokość otworu na tuleję centrującą w części kontrującej

(90) Gwint transportowy

(91) Czujnik MMS 22..

(92) Czujnik IN ...

(93) Gwint poniżej pokrywy do mocowania przyrządów zewnętrznych

Bezpośrednie przyłącze bez przewodów giętkich M8

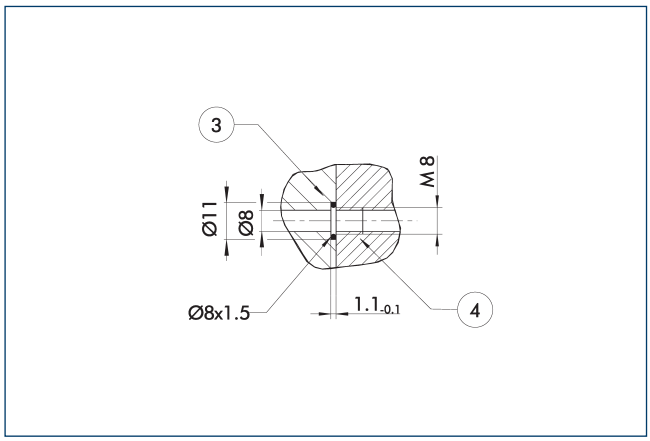

(3) Adapter

(4) Chwytaki

Bezpośrednie przyłącze służy do dostarczania sprężonego powietrza bez użycia przewodów giętkich. Zamiast nich medium pod ciśnieniem tłoczone jest przez otwory wywiercone w płycie montażowej.

Wersja z utrzymywaniem siły chwytania AS/IS

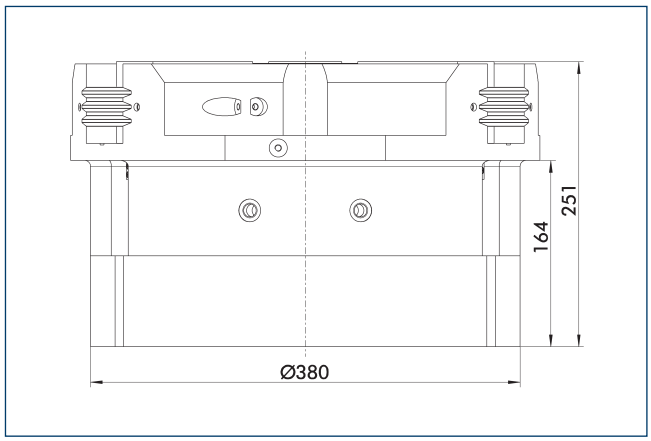

Mechaniczne urządzenie utrzymujące siłę chwytania zapewnia zastosowanie minimalnej siły zacisku nawet w przypadku spadku ciśnienia. W wersji AS/S działa jako siła zamykająca, a w wersji IS – jako siła otwierająca. Ponadto urządzenia podtrzymującego siłę chwytu można użyć w celu zwiększenia siły chwytu lub w celu wykonania pojedynczego chwytu.

Wersja pyłoszczelna

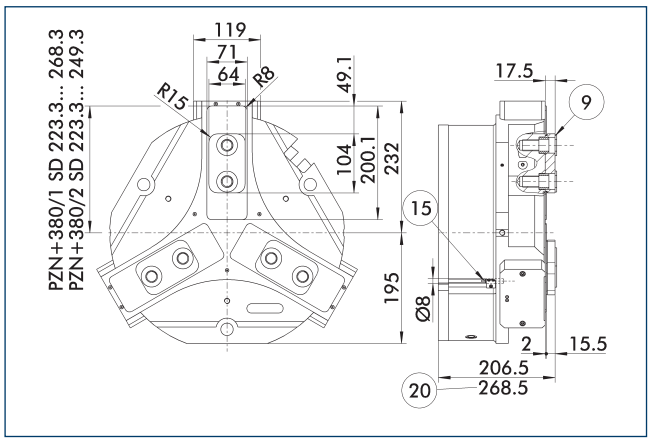

(9) Schemat montażowy połączenia śrubowego, zob. wersja podstawowa

(15) Sworzeń uszczelniający

(20) Do wersji AS/IS

Opcja pyłoszczelna zwiększa stopień ochrony przed przenikaniem substancji. Schemat zespołu jest przesunięty o wysokość szczęki pośredniej. Długość chwytaka jest mierzona od górnej krawędzi jego obudowy.

Wersja precyzyjna

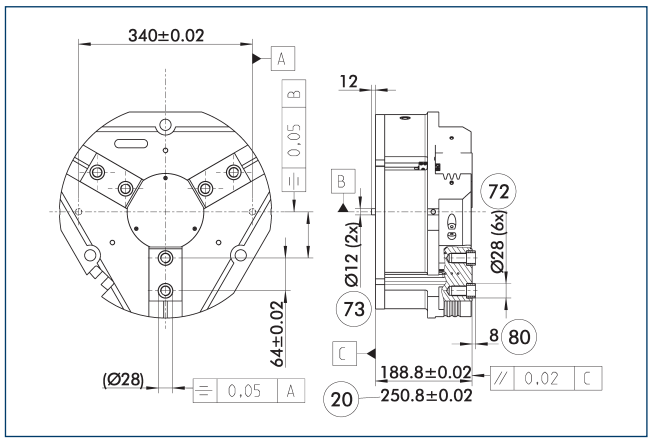

(20) Do wersji AS/IS

(72) Pasuje do tulei centrujących

(73) Pasuje do trzpieni centrujących

(80) Głębokość otworu na tuleję centrującą w części kontrującej

Wskazane tolerancje odnoszą się jedynie do wariantów wersji precyzyjnych przedstawionych w zestawieniu danych technicznych. Wszystkie pozostałe warianty wersji precyzyjnych są dostępne na żądanie.

Zawór podtrzymujący ciśnienie SDV-P

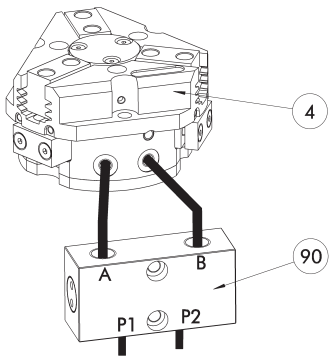

(4) Chwytaki

(90) Zawór podtrzymujący ciśnienie SDV-P

W sytuacjach zatrzymania awaryjnego zawór podtrzymywania ciśnienia SDV-P zapewnia tymczasowe utrzymanie ciśnienia w komorze tłoka chwytaka pneumatycznego oraz w modułach obrotowych i szybkiej wymiany, a także w osiach liniowych.

Opis	Nr id.	Zalecana średnica przewodu giętkiego
		[mm]
Obsługowy zawór ciśnieniowy ze śrubą odpowietrzającą		
SDV-P 10-E	0300109	10

ⓘ Aby uzyskać określone czasy otwarcia i zamknięcia dla każdego wariantu chwytaka, należy zastosować zalecaną średnicę przewodu giętkiego. Bezpośrednie zestawienie danego wariantu chwytaka z odpowiednim SDV-P można znaleźć na stronie internetowej schunk.com.

Indukcyjne wyłączniki zbliżeniowe

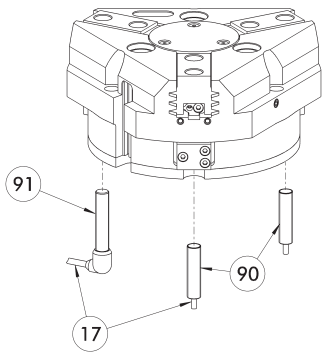

(17) Wyjście przewodu

(91) Czujnik IN..-SA

(90) Czujnik IN ...

Bezpośredni montaż i monitorowanie położenia.

Opis	Nr id.	Często w połączeniu
Indukcyjny czujnik zbliżeniowy		
IN 80-S-M12	0301578	
IN 80-S-M8	0301478	●
INK 80-S	0301550	
Kable przyłączeniowe		
KA BG08-L 3P-0300-PNP	0301622	●
KA BG08-L 3P-0500-PNP	0301623	
KA BG12-L 3P-0500-PNP	30016369	
KA BW08-L 3P-0300-PNP	0301594	
KA BW08-L 3P-0500-PNP	0301502	
KA BW12-L 3P-0300-PNP	0301503	
KA BW12-L 3P-0500-PNP	0301507	
Zacisk do złącza/gniazda		
CLI-M12	0301464	
CLI-M8	0301463	
Przedłużka kabla		
KV BG12-SG12 3P-0030-PNP	0301999	
KV BG12-SG12 3P-0060-PNP	0301998	
KV BW08-SG08 3P-0030-PNP	0301495	
KV BW08-SG08 3P-0100-PNP	0301496	
KV BW08-SG08 3P-0200-PNP	0301497	●
KV BW12-SG12 3P-0030-PNP	0301595	
KV BW12-SG12 3P-0100-PNP	0301596	
KV BW12-SG12 3P-0200-PNP	0301597	
Rozdzielacz czujnika		
V2-M12	0301776	●
V2-M8	0301775	●
V4-M8	0301746	
V8-M8	0301751	

ⓘ Do monitorowania obu położeń potrzebne są dwa czujniki na moduł. Opcjonalnie dostępne są kable przedłużające i rozdzielacze czujnikowe. Dodatkowe warianty czujników oraz dalsze informacje i dane techniczne można znaleźć w rozdziale katalogu poświęconym systemowi czujników.

Elektroniczny przełącznik magnetyczny MMS

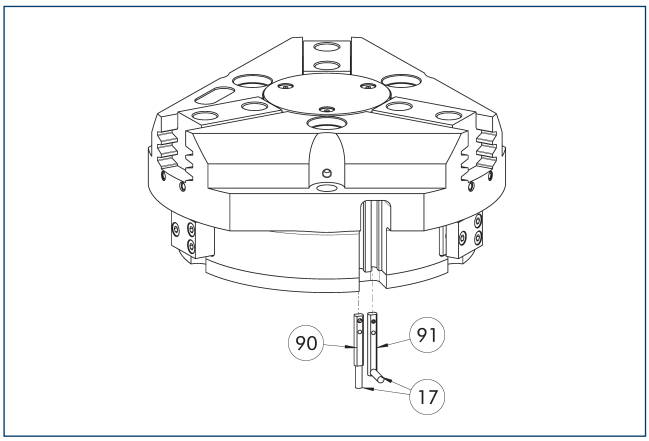

(17) Wyjście przewodu
(91) Czujnik MMS 22...-SA
(90) Czujnik MMS 22..

Monitorowanie położenia krańcowego do zamocowania w szczelinie w kształcie litery C.

Opis	Nr id.	Często w połączeniu
Elektroniczny przełącznik magnetyczny		
MMS 22-S-M8-PNP	0301032	●
MMSK 22-S-PNP	0301034	
Elektroniczne przełączniki magnetyczne z bocznym wyjściem kablowym		
MMS 22-S-M8-PNP-SA	0301042	●
MMSK 22-S-PNP-SA	0301044	
Kontraktony		
RMS 22-S-M8	0377720	●
Kable przyłączeniowe		
KA BG08-L 3P-0300-PNP	0301622	●
KA BG08-L 3P-0500-PNP	0301623	
KA BW08-L 3P-0300-PNP	0301594	
KA BW08-L 3P-0500-PNP	0301502	
Zacisk do złącza/gniazda		
CLI-M8	0301463	
Przedłużka kabla		
KV BW08-SG08 3P-0030-PNP	0301495	
KV BW08-SG08 3P-0100-PNP	0301496	
KV BW08-SG08 3P-0200-PNP	0301497	●
Rozdzielacz czujnika		
V2-M8	0301775	●
V4-M8	0301746	
V8-M8	0301751	

ⓘ Do monitorowania obu położeń potrzebne są dwa czujniki na moduł. Opcjonalnie dostępne są kable przedłużające i rozdzielacze czujnikowe. Dodatkowe warianty czujników oraz dalsze informacje i dane techniczne można znaleźć w rozdziale katalogu poświęconym systemowi czujników.

Programowalny przełącznik magnetyczny MMS 22-PI1

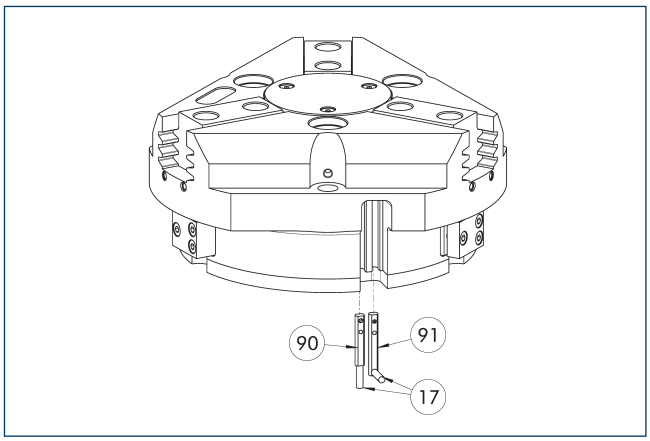

(17) Wyjście przewodu
(91) Czujnik MMS 22...-SA
(90) Czujnik MMS 22 PI1-...

Monitorowanie jednej zaprogramowanej pozycji na jeden czujnik; układ elektroniczny zintegrowany w czujniku. Możliwość zaprogramowania za pomocą magnetycznego narzędzia programującego MT (wchodzi w zakres dostawy, ID 0301030) lub wtykowego narzędzia programującego ST (opcjonalne). Monitorowanie położenia krańcowego do zamocowania w szczelinie w kształcie litery C. Jeśli w tabeli wymieniono wtykowe narzędzia programujące ST, wówczas programowanie jest możliwe jedynie za pomocą narzędzi ST.

Opis	Nr id.	Często w połączeniu
Programowalny przełącznik magnetyczny		
MMS 22-PI1-S-M8-PNP	0301160	●
MMSK 22-PI1-S-PNP	0301162	
Programowalny przełącznik magnetyczny z bocznym wyjściem kablowym		
MMS 22-PI1-S-M8-PNP-SA	0301166	●
MMSK 22-PI1-S-PNP-SA	0301168	
Programowalny przełącznik magnetyczny z obudową ze stali nierdzewnej		
MMS 22-PI1-S-M8-PNP-HD	0301110	●
MMSK 22-PI1-S-PNP-HD	0301112	

ⓘ Do monitorowania obu położeń potrzebne są dwa czujniki na moduł. Opcjonalnie dostępne są kable przedłużające i rozdzielacze czujnikowe. Dodatkowe warianty czujników oraz dalsze informacje i dane techniczne można znaleźć w rozdziale katalogu poświęconym systemowi czujników.

Analogowy czujnik pozycji APS-Z80

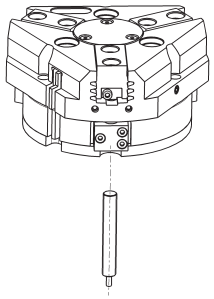

Pomiar bezstykowy, analogowe monitorowanie dowolnej liczby pozycji.

Opis	Nr id.	Często w połączeniu
Zestaw mocujący do czujnika położenia		
AS-APS-Z80-PGZN-plus 380-1	0302101	
AS-APS-Z80-PGZN-plus 380-2	0302119	
AS-IPD 80-PGZN-plus 380-1	1640628	
Analogowy czujnik pozycji		
APS-Z80-K	0302072	
APS-Z80-M8	0302070	●
Indukcyjny czujnik położenia		
IPD 80-A-M8	1600417	
IPD 80-IOL-M12	1600415	●
IPD 80-IOL-M8	1600413	

ⓘ Przy stosowaniu systemu APS dla chwytaka wymagane są jeden zestaw mocujący (AS-APS-Z80) oraz jeden czujnik APS-Z80. Rozdzielczość czujnika może być mniejsza w obwodowych obszarach chwytaka. Więcej informacji na temat produktu znajduje się w instrukcji obsługi.

Kontaktrony cylindryczne

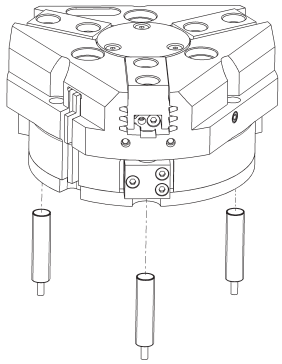

Układ monitorowania położenia krańcowego można zamontować za pomocą zestawu montażowego.

Opis	Nr id.	
Zestaw montażowy dla przełącznika zbliżeniowego		
AS-RMS 80 PGN/PZN-plus 160-380	0377727	
Kontraktony		
RMS 80-S-M8	0377721	

ⓘ Dla każdego modułu wymagane są dwa czujniki (zamknięcia/S), a kable przedłużające są dostępne opcjonalnie. Zestaw montażowy należy zamawiać opcjonalnie jako akcesorium. Dla każdego chwytaka wymagane są dwa zestawy montażowe. W przypadku kabli czujników należy pamiętać o dozwolonym promieniu zagięcia. Zwykle wynosi on 35 mm.

SCHUNK SE & Co. KG
Spanntechnik
Greiftechnik
Automatisierungstechnik

Bahnhofstr. 106 - 134
D-74348 Lauffen/Neckar
Tel. +49-7133-103-0
Fax +49-7133-103-2399
info@de.schunk.com
schunk.com

Folgen Sie uns | *Follow us*

2026-02-04 © 2026 SCHUNK SE & Co. KG