Hand in hand for tomorrow

Karta danych produktu

System szybkiej wymiany szczęk BSWS-PGZN-plus

Wysoka wydajność. Elastyczny. Oszczędny.

Systemy szybkiej wymiany szczęk BSWS

System szybkiej wymiany szczęk BSWS pozwala na szybką ręczną wymianę szczęk górnych na chwytaku. Dla każdej szczęki chwytaka wymagane są: jeden sworzeń adaptacyny (BSWS-A) oraz podstawa (BSWS-B). W przypadku odwróconego montażu bez uzyskiwania dodatkowej wysokości, wymagany jest jeden sworzeń adaptacyjny(BSWS-AR) i zestaw montażowy (BSWS-UR) na każdą szczękę chwytaka. Kolejną zaletą zestawu BSWS-URM jest wyeliminowanie kłopotliwych otworów montażowych w konturach palca.

Zakres zastosowania

Do przenoszenia różnych elementów lub częstej rekonfiguracji automatycznych linii produkcyjnych zarówno w czystych, jak i zabrudzonych środowiskach

Zalety – Korzyści dla użytkownika

Uniwersalność zastosowania Dzięki użyciu BSWS do różnych zastosowań potrzeba tylko jednego chwytaka

Ręczna wymiana szczęk dzięki mechanizmowi blokującemu łatwość i szybkość – a dzięki temu wysoka elastyczność chwytaka

Oszczędność czasu przy zmianie zastosowań Można przenosić różne detale – wystarczy wymieniać palce chwytaków

Alternatywnie możliwość zastosowania sworznia blokującego w szczękach bazowych Wymienność i swobodny wybór kształtu szczęk nie ma wpływu na kontury kolizyjne

Rozmiary
Ilość: 9

Masa
0.002 .. 5.15 kg

Opis działania

Dla każdej szczęki chwytaka wymagane są: jeden sworzeń adaptacyjny (BSWS-A) oraz podstawa (BSWS-B). W przypadku odwróconego montażu bez uzyskiwania dodatkowej wysokości, wymagany jest jeden sworzeń adaptacyjny (BSWS-AR) i zestaw montażowy (BSWS-UR) na każdą szczękę chwytaka. BSWS składa się z podstawy solidnie przykręconej do chwytaka oraz dwóch sworzni adaptacyjnych mocowanych do wymiennej szczęki górnej. Mechanizm mocowania kształtowego umożliwia szybką wymianę palców chwytaka.

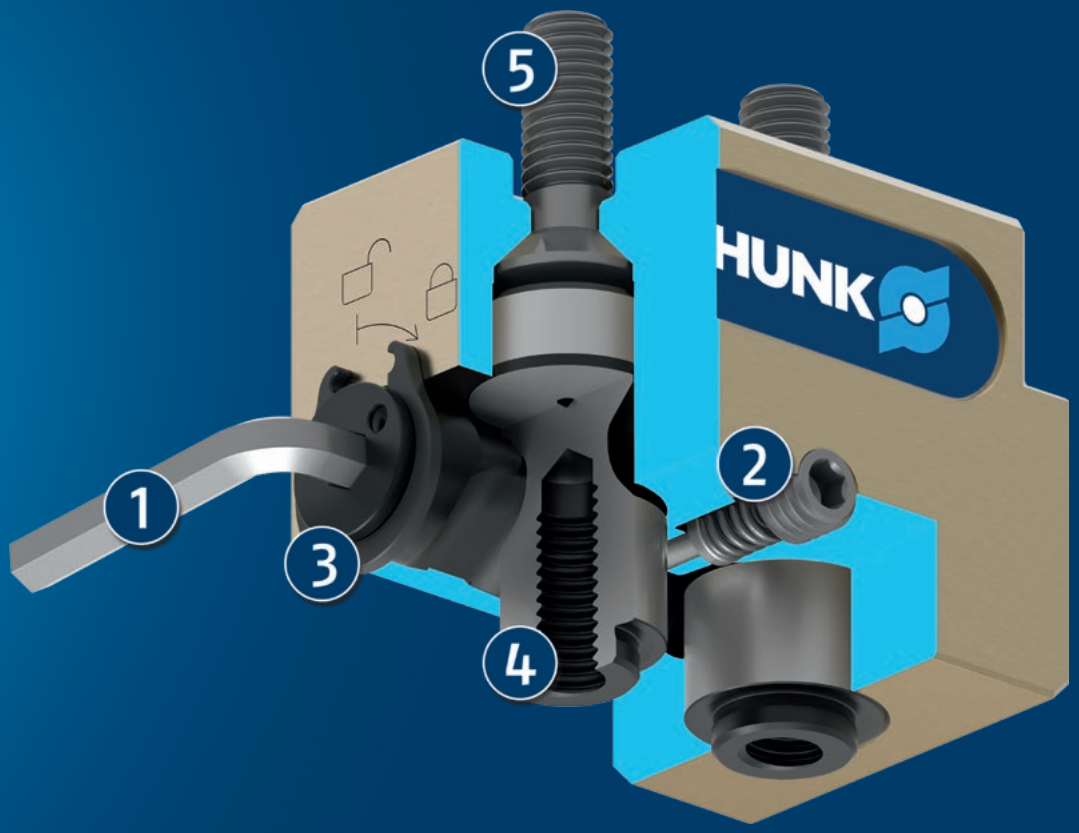

① **Klucz nasadowy**

② **Element zabezpieczający**

③ **Trzpień blokujący**

④ **Sworzeń adaptera BSWS-A**

⑤ **Połączenie śrubowe do montażu na chwytaku**

Szczegółowy opis działania

BSWS-B w stanie odblokowanym bez sworzni adaptacyjnych BSWS-A

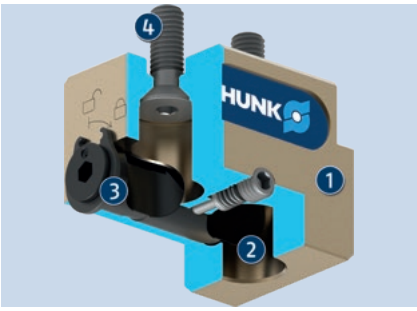

Wcięcia śruby blokującej modułu podstawowego BSWS-B umożliwiają montaż/demontaż sworzni adaptacyjnych w stanie odblokowanym.

1. Baza BSWS-B
2. Otwór montażowy sworznia adaptera BSWS-A
3. Śruby blokujące z wcięciami
4. Połączenie śrubowe do montażu na chwytaku

BSWS-B w stanie odblokowanym, ze sworzniami adaptacyjnymi BSWS-A

Wprowadzenie sworzni adaptacyjnych BSWS-A, które są przykręcone do palców chwytaka, w otwór montażowy podstawy BSWS-B.

1. Baza BSWS-B
2. Sworzeń adaptera BSWS-A

BSWS-B w stanie zablokowanym, ze sworzniami adaptacyjnymi BSWS-A

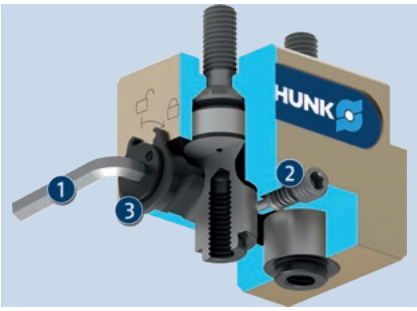

Do zablokowania sworzni adaptacyjnych BSWS-A w podstawie potrzebny jest klucz imbusowy. Poprzez obrót zgodny z kierunkiem wskazówek zegara powstaje połączenie kształtowe między sworzniami blokującymi a sworzniami adaptacyjnymi, które pewnie tkwią w podstawie BSWS-B. Element zabezpieczający zapobiega przekręceniu się sworznia blokującego w trakcie działania.

1. Klucz nasadowy
2. Element zabezpieczający
3. Trzpień blokujący

System szybkiej wymiany szczęk BSWS-A/B

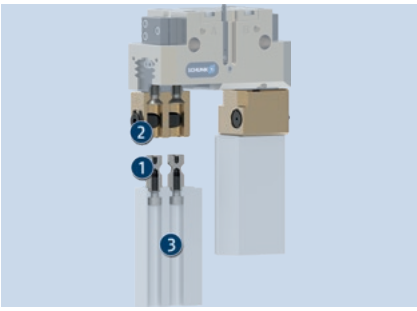

Zestawiając BSWS-A z kolumną palca można łatwo wymienić palec chwytaka. Podstawa BSWS-B z mechanizmem blokującym pozostaje na chwytaku podczas wymiany szczęk. Wymiana dotyczy tylko palców chwytaka.

1. BSWS-A
2. BSWS-B
3. Kolumny palców ABR/SBR

System szybkiej wymiany szczęk BSWS-AR z BSWS-ABR/SBR

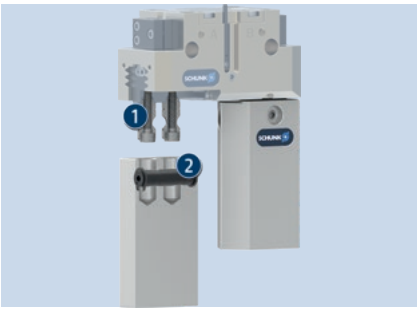

Sworznie adaptacyjne BSWS-AR montowane są na szczękach chwytaka, gdzie pozostają podczas wymiany palców. Mechanizm blokujący jest zintegrowany z kolumnami palców BSWS-ABR/SBR. Kontur mocujący można dostosować do konkretnego detalu na całej długości palca.

1. BSWS-AR
2. Kolumny palców BSWS-ABR/SBR

System szybkiej wymiany szczęk BSWS-AR z BSWS-UR

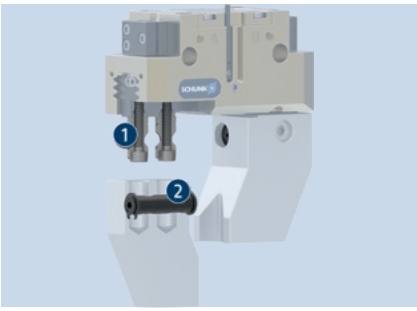

BSWS-UR został zaprojektowany do montażu na placach chwytaka dostosowanych do konkretnego detalu, których nie da się uzyskać przez obróbkę BSWS-ABR lub BSWS-SBR. BSWS-UR zawiera mechanizm blokujący do zamontowania na palcach chwytaków dostosowanych do konkretnego detalu.

1. BSWS-AR
2. BSWS-UR

Ogólne informacje dotyczące serii

Materiał sworznia adaptacyjnego: Stal

Uruchamianie: Ręcznie za pomocą sześciokątnego klucza nasadowego

Gwarancja: 24 miesiące

Zakres dostawy: Podstawa i adapter oddzielnie w różnych ilościach, informacje dotyczące bezpieczeństwa (instrukcje dotyczące konkretnego produktu dostępne online)

Granice obciążeń: Nie wolno przekraczać maks. dopuszczalnego momentu obciążającego, siły oraz obciążeń występujących podczas przyspieszeń/momentów obrotowych. To samo dotyczy maks. dopuszczalnej siły Fx. Niezależnie od tego należy zwracać uwagę na maks. dopuszczalną długość palca oraz dopuszczalne wartości obciążeń stosowanego chwytaka.

Blokowanie: Powierzchnie blokad należy chronić przed kontaktem ze smarem lub olejem.

Przykład zastosowania

Moduł chwytakowy z systemem szybkiej wymiany szczęk w celu wymiany palców chwytaka dostosowanych do detalu

1. Systemy szybkiej wymiany szczęk BSWS
2. Kolumny palców ABR/SBR
3. Dwupalcowy chwytak równoległy PGN-plus

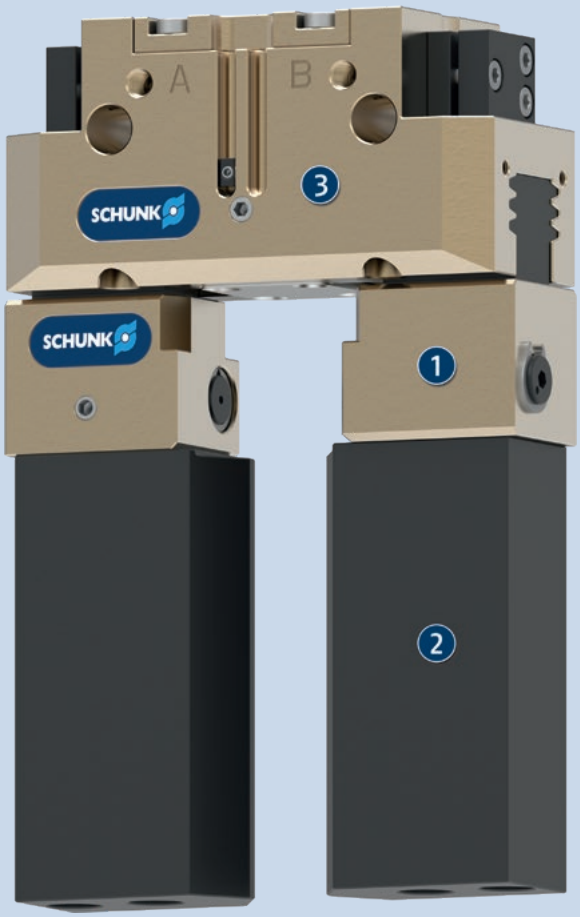

Więcej w ofercie SCHUNK...

Poniższe komponenty jeszcze bardziej zwiększają produktywność produktu – stanowią odpowiedni dodatek umożliwiający osiągnięcie najwyższego poziomu funkcjonalności, elastyczności, niezawodności i kontroli produkcji.

Dwupalcowy chwytak równoległy

Trójpalcowy chwytak centryczny

Uszczelniony chwytak uniwersalny

Kolumna palców

ⓘ Więcej informacji o produktach znajduje się na stronach tych produktów lub w witrynie schunk.com.

Opcje i informacje specjalne

BSWS-UR: Montaż odwrócony bez dodatkowej wysokości: Jeśli niepożądane jest zwiększenie wysokości systemu, na szczękach bazowych można zamocować sworznie adaptacyjne BSWS-AR za pomocą śrub. Wówczas system wymiany będzie miał mniejszą wysokość. Mechanizm blokujący będzie zintegrowany ze szczęką górną
Kolejną zaletą jest wyeliminowanie sprawiających problemy otworów montażowych w konturach palca. Prosimy o kontakt w celu uzyskania dalszych informacji.
BSWS-ABR-SBR: Surowe szczęki górne z wbudowanym systemem szybkiej wymiany szczęk
BSWS-AR: W przypadku wariantu chwytaka „SD" (pyłoszczelnego) dostarczone śruby są za krótkie. Dlatego należy zastosować dłuższe śruby. Nie wchodzą one w zakres dostawy.
Smarowanie do zastosowań w przemyśle spożywczym: Produkt zawiera w standardzie środki smarne dopuszczone do kontaktu z żywnością. Wymagania normy EN 1672-2:2020 nie są w pełni spełnione. Odpowiednie certyfikaty NSF można zobaczyć na stronie https://info.nsf.org/USDA/Listings.asp, korzystając z informacji o środkach smarnych w instrukcji obsługi.

BSWS-PGZN-plus 50

System szybkiej wymiany szczęk

Schemat obciążeń

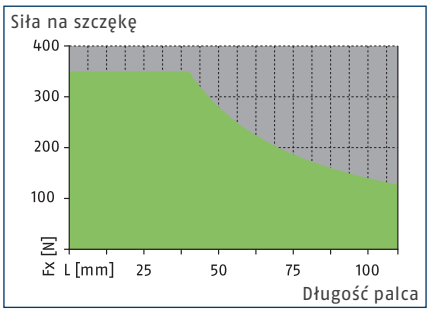

Dopuszczalny zakres

Niedopuszczalny zakres

Maks. obciążenia

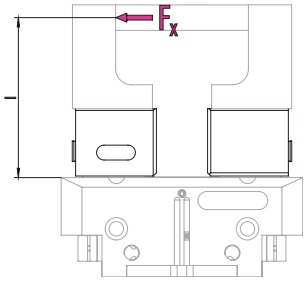

Poszczególne wartości – zob. tabela danych technicznych

ⓘ Nie wolno przekraczać maks. dopuszczalnego momentu obciążającego ($M=F_x*l$), będącego iloczynem długości palca (l) oraz siły (F_x) wynikającej z obciążeń występujących podczas zastosowania (za sprawą przyspieszeń/momentów obrotowych). To samo dotyczy maks. dopuszczalnej siły F_x. Niezależnie od tego należy zwracać uwagę na maks. dopuszczalną długość palca oraz dopuszczalne wartości obciążeń stosowanego chwytaka.

Dane techniczne

Opis		BSWS-B 50	BSWS-AR 50	BSWS-AR 50
Nr id.		0303021	0300091	0300091
Masa	[kg]	0.02	0.01	0.01
Liczba na nr id.		1	2	2
Min./maks. temperatura otoczenia	[°C]	5/130		
Granice obciążeń				
Maks. dopuszczalny moment obciążający	[Nm]	14	14	14
Maks. dop. siła Fx	[N]	350	350	350
System szybkiej wymiany szczęk				
Opis		BSWS-A 50	BSWS-UR 50	BSWS-ABR-PGZN-plus 50
Nr id.		0303020	0302990	0300071
Masa	[kg]	0.002	0.006	0.08
Liczba na nr id.		2	1	1
Adapter BSWS		42CrMo4+QT		
Materiał kolumny palców				Aluminium
Min./maks. temperatura otoczenia	[°C]		5/130	5/130
Kolumny palców wykonane ze stali				
Opis				BSWS-SBR-PGZN-plus 50
Nr id.				0300081
Masa	[kg]			0.2
Liczba na nr id.				1
Materiał kolumny palców				Stal
Maks. dopuszczalny moment obciążający	[Nm]			14
Maks. dop. siła Fx	[N]			350
Min./maks. temperatura otoczenia	[°C]			5/130

ⓘ Dokładność wysokości BSWS-B is wynosi +/- 0,05 mm, a dokładność wymiany szczęki górnej w połączeniu z BSWS-A wynosi +/-0,02 mm.

Systemy szybkiej wymiany szczęk BSWS

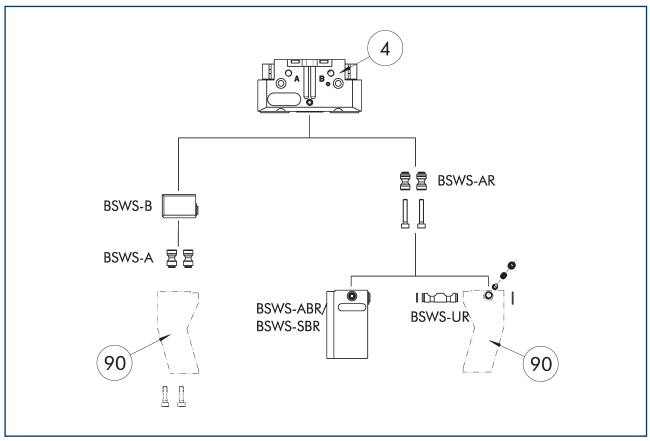

(4) Chwytaki

(90) Indywidualnie dobrane palce chwytaka

Rysunek przedstawia przegląd możliwości zastosowania systemu szybkiej wymiany szczęk BSWS .

Sworzeń adaptera BSWS-A

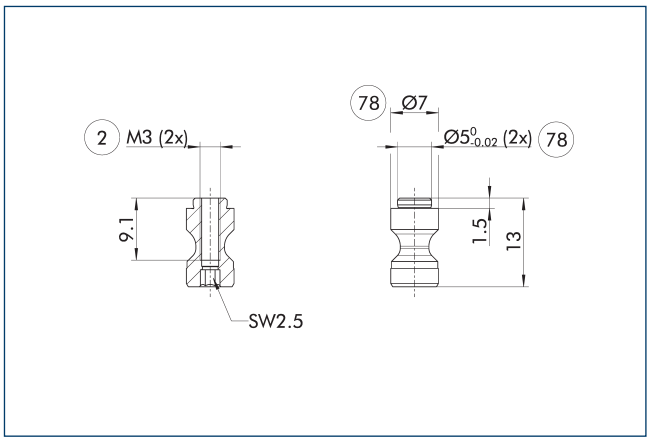

(2) Złącze palca

(78) Pasuje do elementów centrujących

ⓘ Dwa sworznie adaptacyjne BSWS-A wchodzą w zakres dostawy

Sworzeń adaptera BSWS-AR 50

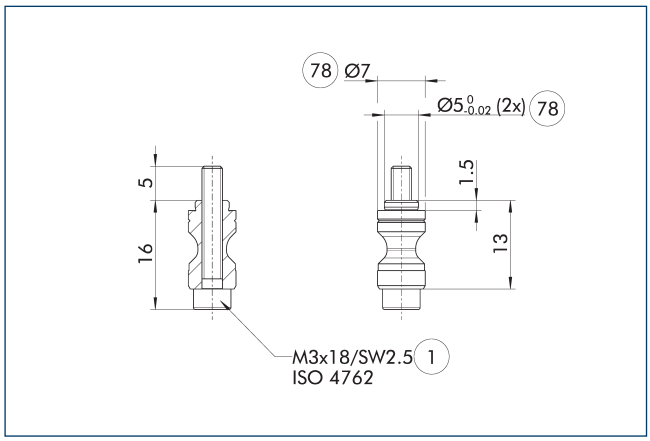

(1) Złącze chwytaka

(78) Pasuje do elementów centrujących

BSWS-AR nie jest kompatybilny z precyzyjnymi wersjami 788864 chwytaków, ponieważ łączniki mają różne rozmiary.

ⓘ Dwa sworznie adaptacyjne BSWS-AR wraz ze śrubami wchodzą w zakres dostawy

System szybkiej wymiany palców BSWS-B 50

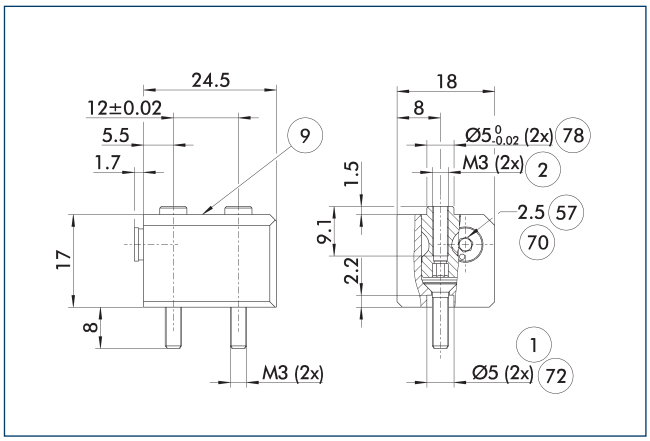

(1) Złącze chwytaka

(2) Złącze palca

(9) Schemat montażowy połączenia śrubowego, zob. wersja podstawowa

(57) Blokowanie

(70) Rozmiar klucza płaskiego

(72) Pasuje do tulei centrujących

(78) Pasuje do elementów centrujących

Rysunek przedstawia podstawową budowę systemu szybkiej wymiany szczęk.

ⓘ Przedstawione sworznie adaptacyjne BSWS-A nie wchodzą w zakres dostawy BSWS-B i należy je zamówić oddzielnie.

BSWS-PGZN-plus 50

System szybkiej wymiany szczęk

System szybkiej wymiany szczęk BSWS-UR 50

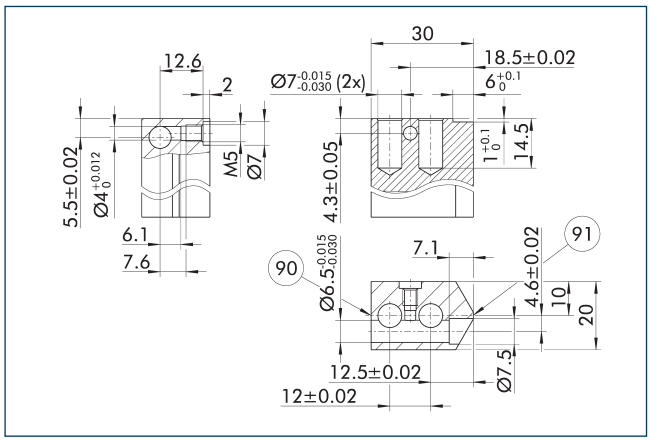

90 Strona blokowania

91 Środek chwytaka

Mechanizm blokujący do BSWS-AR powinien zostać zamontowany w sposób przedstawiony na rysunku. Montaż w odbiciu lustrzanym nie sprawdzi się. Szablon 3D CAD dla SCHUNK BSWS-UR jest dostępny online.

ⓘ W zakres dostawy wchodzi jedynie mechanizm blokujący. Rysunek przedstawia wymiary produkcyjne dostosowanych palców. Powierzchnie powinny być odporne na zużycie – np. z aluminium poddanego twardej anodyzacji.

Kolumny palców BSWS-ABR/SBR-PGZN-plus 50

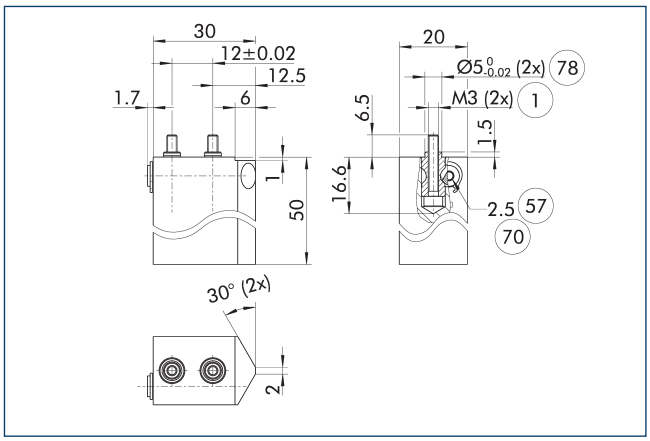

1 Złącze chwytaka

57 Blokowanie

70 Rozmiar klucza płaskiego

78 Pasuje do elementów centrujących

Rysunek przedstawia kolumnę palca z systemem szybkiej wymiany szczęk, do obrobienia przez klienta.

ⓘ Przedstawione sworznie adaptacyjne BSWS-AR nie wchodzą w zakres dostawy kolumn palców BSWS-ABR / SBR-PGZN-plus i należy je zamawiać oddzielnie.

BSWS-PGZN-plus 64

System szybkiej wymiany szczęk

Schemat obciążeń

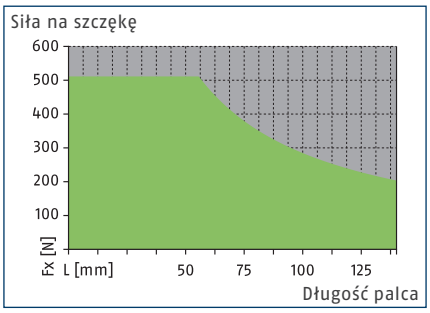

Dopuszczalny zakres

Niedopuszczalny zakres

Maks. obciążenia

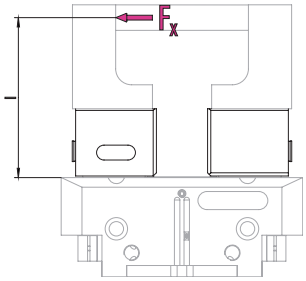

Poszczególne wartości – zob. tabela danych technicznych

ⓘ Nie wolno przekraczać maks. dopuszczalnego momentu obciążającego ($M=F_x*l$), będącego iloczynem długości palca (l) oraz siły (F_x) wynikającej z obciążeń występujących podczas zastosowania (za sprawą przyspieszeń/momentów obrotowych). To samo dotyczy maks. dopuszczalnej siły F_x. Niezależnie od tego należy zwracać uwagę na maks. dopuszczalną długość palca oraz dopuszczalne wartości obciążeń stosowanego chwytaka.

Dane techniczne

Opis		BSWS-B 64	BSWS-AR 64	BSWS-AR 64	BSWS-AR 10	BSWS-AR 10
Nr id.		0303023	0300092	0300092	1515447	1515447
Masa	[kg]	0.04	0.015	0.015	0.015	0.015
Liczba na nr id.		1	2	2	2	2
Min./maks. temperatura otoczenia	[°C]	5/130				
Granice obciążeń						
Maks. dopuszczalny moment obciążający	[Nm]	29	29	29	29	29
Maks. dop. siła Fx	[N]	510	510	510	510	510
System szybkiej wymiany szczęk						
Opis		BSWS-A 64	BSWS-UR 64	BSWS-ABR-PGZN-plus 64	BSWS-UR 64	BSWS-ABR-PGZN-plus 64
Nr id.		0303022	0302991	0300072	0302991	0300072
Masa	[kg]	0.005	0.01	0.13	0.01	0.13
Liczba na nr id.		2	1	1	1	1
Adapter BSWS		42CrMo4+QT				
Materiał kolumny palców				Aluminium		Aluminium
Min./maks. temperatura otoczenia	[°C]		5/130	5/130	5/130	5/130
Kolumny palców wykonane ze stali						
Opis				BSWS-SBR-PGZN-plus 64		BSWS-SBR-PGZN-plus 64
Nr id.				0300082		0300082
Masa	[kg]			0.34		0.34
Liczba na nr id.				1		1
Materiał kolumny palców				Stal		Stal
Maks. dopuszczalny moment obciążający	[Nm]			29		29
Maks. dop. siła Fx	[N]			510		510
Min./maks. temperatura otoczenia	[°C]			5/130		5/130

ⓘ Dokładność wysokości BSWS-B is wynosi +/- 0,05 mm, a dokładność wymiany szczęki górnej w połączeniu z BSWS-A wynosi +/-0,02 mm.

Systemy szybkiej wymiany szczęk BSWS

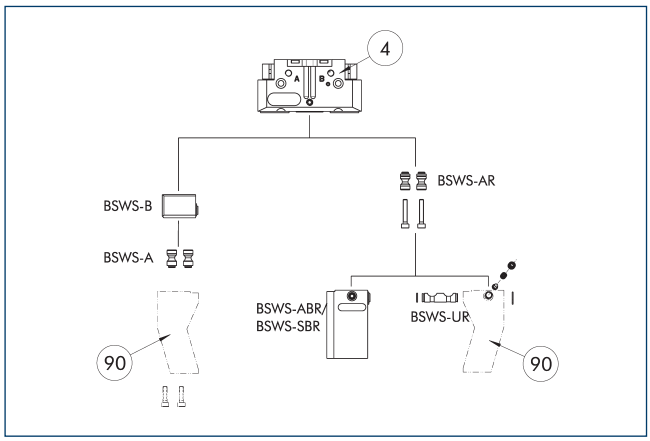

(4) Chwytaki

(90) Indywidualnie dobrane palce chwytaka

Rysunek przedstawia przegląd możliwości zastosowania systemu szybkiej wymiany szczęk BSWS .

Sworzeń adaptera BSWS-A

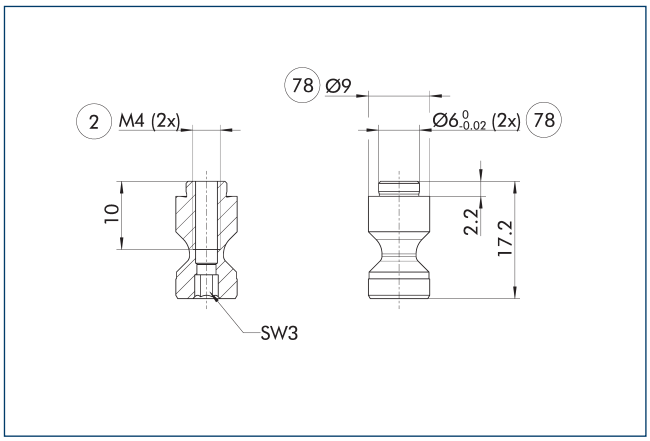

(2) Złącze palca

(78) Pasuje do elementów centrujących

ⓘ Dwa sworznie adaptacyjne BSWS-A wchodzą w zakres dostawy

Sworzeń adaptera BSWS-AR 64

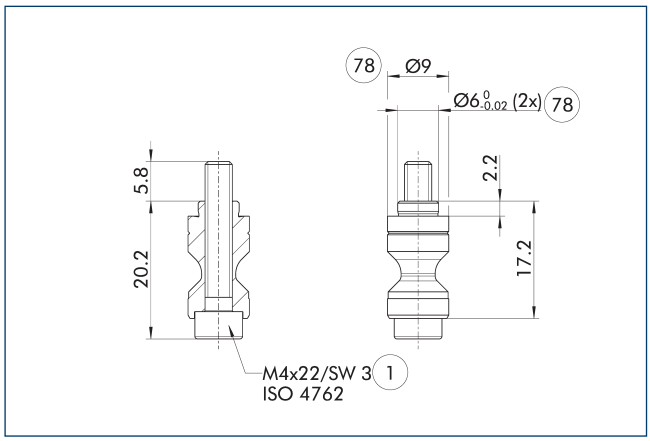

(1) Złącze chwytaka

(78) Pasuje do elementów centrujących

BSWS-AR nie jest kompatybilny z precyzyjnymi wersjami 788864 chwytaków, ponieważ łączniki mają różne rozmiary.

ⓘ Dwa sworznie adaptacyjne BSWS-AR wraz ze śrubami wchodzą w zakres dostawy

Sworzeń adaptera BSWS-AR 10

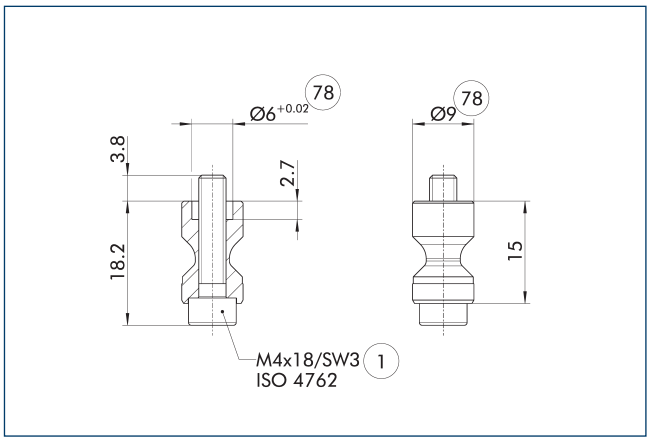

(1) Złącze chwytaka

(78) Pasuje do elementów centrujących

Te śruby BSWS-AR nadają się szczególnie do chwytaków serii PGL-plus-P, w których tuleje centrujące są frezowane na szczęce bazowej chwytaka.

ⓘ Dwa sworznie adaptacyjne BSWS-AR wraz ze śrubami wchodzą w zakres dostawy

BSWS-PGZN-plus 64

System szybkiej wymiany szczęk

System szybkiej wymiany palców BSWS-B 64

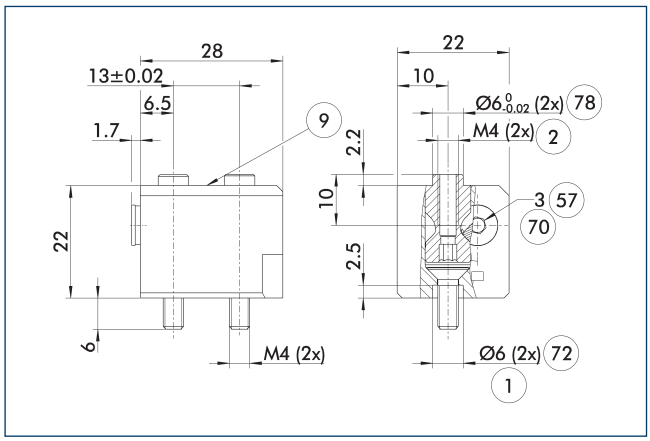

1 Złącze chwytaka
2 Złącze palca
9 Schemat montażowy połączenia śrubowego, zob. wersja podstawowa
57 Blokowanie
70 Rozmiar klucza płaskiego
72 Pasuje do tulei centrujących
78 Pasuje do elementów centrujących

Rysunek przedstawia podstawową budowę systemu szybkiej wymiany szczęk.

ⓘ Przedstawione sworznie adaptacyjne BSWS-A nie wchodzą w zakres dostawy BSWS-B i należy je zamówić oddzielnie.

Kolumny palców BSWS-ABR/SBR-PGZN-plus 64

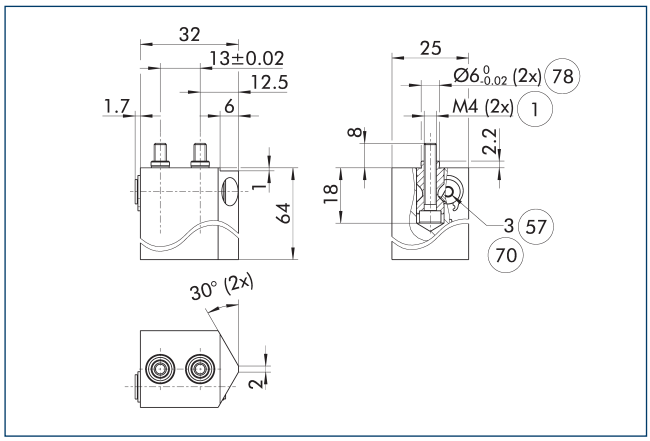

1 Złącze chwytaka
57 Blokowanie
70 Rozmiar klucza płaskiego
78 Pasuje do elementów centrujących

Rysunek przedstawia kolumnę palca z systemem szybkiej wymiany szczęk, do obrobienia przez klienta.

ⓘ Przedstawione sworznie adaptacyjne BSWS-AR nie wchodzą w zakres dostawy kolumn palców BSWS-ABR / SBR-PGZN-plus i należy je zamawiać oddzielnie.

System szybkiej wymiany szczęk BSWS-UR 64

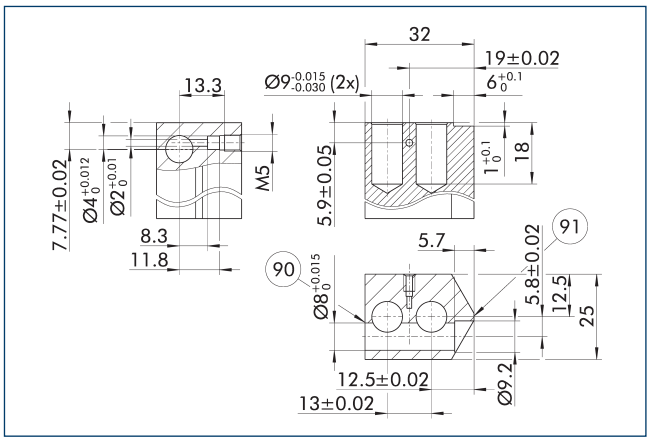

90 Strona blokowania
91 Środek chwytaka

Mechanizm blokujący do BSWS-AR powinien zostać zamontowany w sposób przedstawiony na rysunku. Montaż w odbiciu lustrzanym nie sprawdzi się. Szablon 3D CAD dla SCHUNK BSWS-UR jest dostępny online.

ⓘ W zakres dostawy wchodzi jedynie mechanizm blokujący. Rysunek przedstawia wymiary produkcyjne dostosowanych palców. Powierzchnie powinny być odporne na zużycie – np. z aluminium poddanego twardej anodyzacji.

BSWS-PGZN-plus 80

System szybkiej wymiany szczęk

Schemat obciążeń

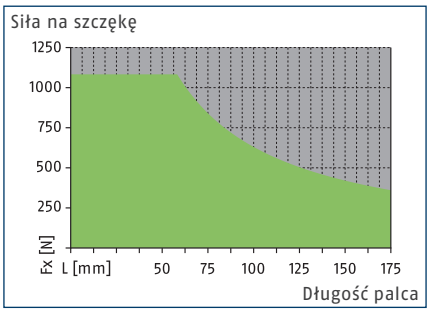

Dopuszczalny zakres

Niedopuszczalny zakres

Maks. obciążenia

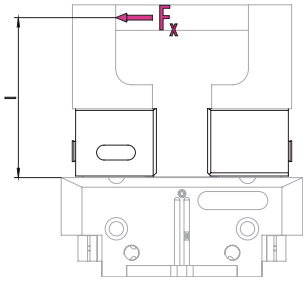

Poszczególne wartości – zob. tabela danych technicznych

ⓘ Nie wolno przekraczać maks. dopuszczalnego momentu obciążającego ($M=F_x*l$), będącego iloczynem długości palca (l) oraz siły (F_x) wynikającej z obciążeń występujących podczas zastosowania (za sprawą przyspieszeń/momentów obrotowych). To samo dotyczy maks. dopuszczalnej siły F_x. Niezależnie od tego należy zwracać uwagę na maks. dopuszczalną długość palca oraz dopuszczalne wartości obciążeń stosowanego chwytaka.

Dane techniczne

Opis		BSWS-B 80	BSWS-AR 80	BSWS-AR 80	BSWS-AR 13	BSWS-AR 13
Nr id.		0303025	0300093	0300093	1515448	1515448
Masa	[kg]	0.08	0.03	0.03	0.03	0.03
Liczba na nr id.		1	2	2	2	2
Min./maks. temperatura otoczenia	[°C]	5/130				
Granice obciążeń						
Maks. dopuszczalny moment obciążający	[Nm]	63	63	63	63	63
Maks. dop. siła Fx	[N]	1080	1080	1080	1080	1080
System szybkiej wymiany szczęk						
Opis		BSWS-A 80	BSWS-UR 80	BSWS-ABR-PGZN-plus 80	BSWS-UR 80	BSWS-ABR-PGZN-plus 80
Nr id.		0303024	0302992	0300073	0302992	0300073
Masa	[kg]	0.011	0.015	0.27	0.015	0.27
Liczba na nr id.		2	1	1	1	1
Adapter BSWS		42CrMo4+QT				
Materiał kolumny palców				Aluminium		Aluminium
Min./maks. temperatura otoczenia	[°C]		5/130	5/130	5/130	5/130
Kolumny palców wykonane ze stali						
Opis				BSWS-SBR-PGZN-plus 80		BSWS-SBR-PGZN-plus 80
Nr id.				0300083		0300083
Masa	[kg]			0.66		0.66
Liczba na nr id.				1		1
Materiał kolumny palców				Stal		Stal
Maks. dopuszczalny moment obciążający	[Nm]			63		63
Maks. dop. siła Fx	[N]			1080		1080
Min./maks. temperatura otoczenia	[°C]			5/130		5/130

ⓘ Dokładność wysokości BSWS-B is wynosi +/- 0,05 mm, a dokładność wymiany szczęki górnej w połączeniu z BSWS-A wynosi +/-0,02 mm.

Systemy szybkiej wymiany szczęk BSWS

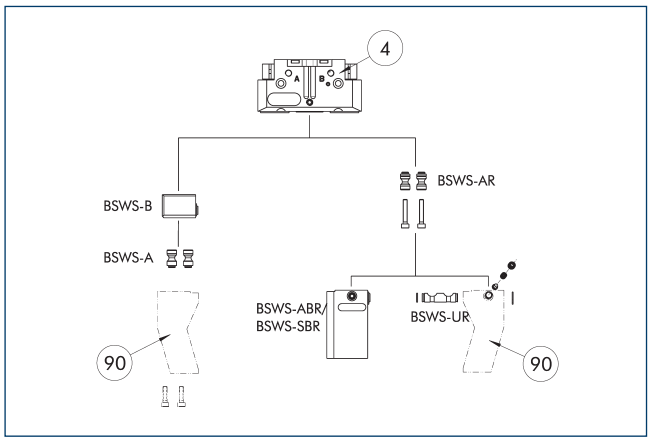

(4) Chwytaki

(90) Indywidualnie dobrane palce chwytaka

Rysunek przedstawia przegląd możliwości zastosowania systemu szybkiej wymiany szczęk BSWS .

Sworzeń adaptera BSWS-A

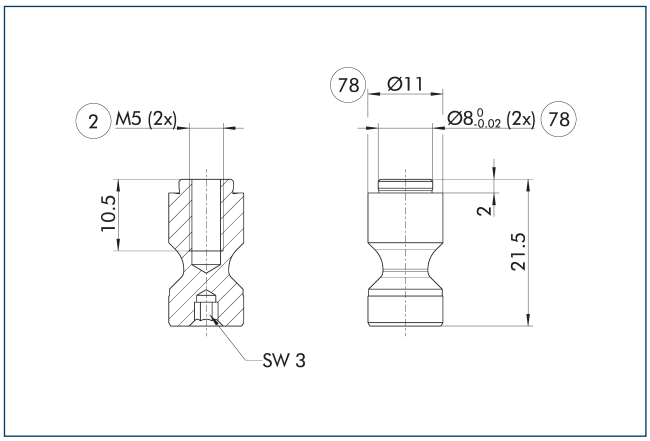

(2) Złącze palca

(78) Pasuje do elementów centrujących

ⓘ Dwa sworznie adaptacyjne BSWS-A wchodzą w zakres dostawy

Sworzeń adaptera BSWS-AR 80

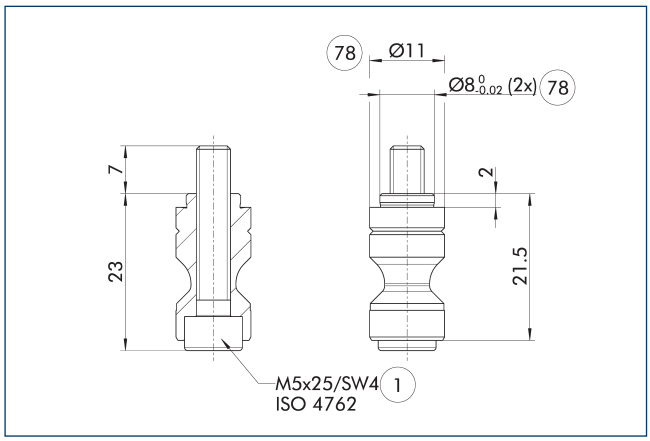

(1) Złącze chwytaka

(78) Pasuje do elementów centrujących

BSWS-AR nie jest kompatybilny z precyzyjnymi wersjami 788864 chwytaków, ponieważ łączniki mają różne rozmiary.

ⓘ Dwa sworznie adaptacyjne BSWS-AR wraz ze śrubami wchodzą w zakres dostawy

Sworzeń adaptera BSWS-AR 13

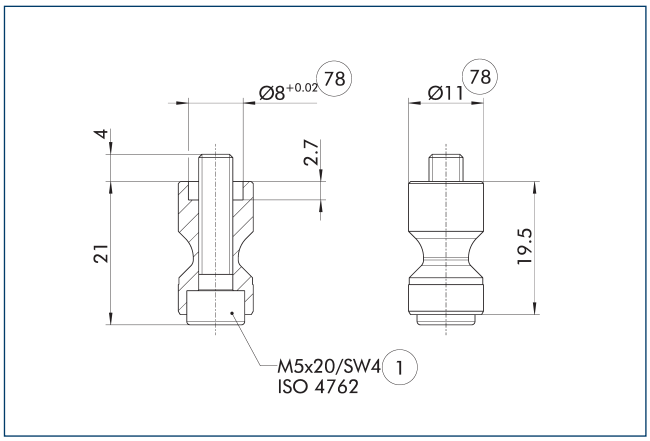

(1) Złącze chwytaka

(78) Pasuje do elementów centrujących

Te śruby BSWS-AR nadają się szczególnie do chwytaków serii PGL-plus-P, w których tuleje centrujące są frezowane na szczęce bazowej chwytaka.

ⓘ Dwa sworznie adaptacyjne BSWS-AR wraz ze śrubami wchodzą w zakres dostawy

BSWS-PGZN-plus 80

System szybkiej wymiany szczęk

System szybkiej wymiany palców BSWS-B 80

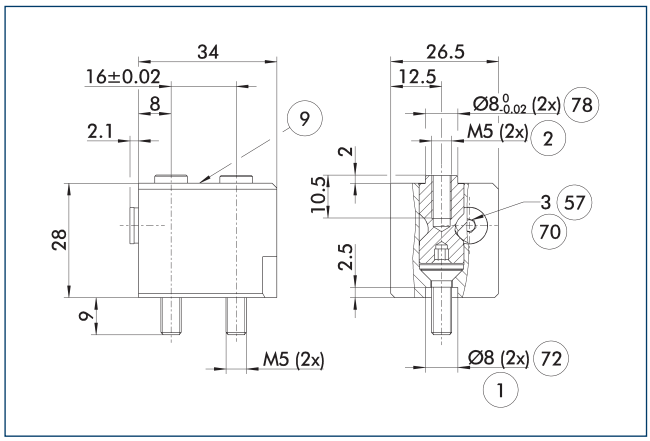

(1) Złącze chwytaka
(2) Złącze palca
(9) Schemat montażowy połączenia śrubowego, zob. wersja podstawowa
(57) Blokowanie
(70) Rozmiar klucza płaskiego
(72) Pasuje do tulei centrujących
(78) Pasuje do elementów centrujących

Rysunek przedstawia podstawową budowę systemu szybkiej wymiany szczęk.

ⓘ Przedstawione sworznie adaptacyjne BSWS-A nie wchodzą w zakres dostawy BSWS-B i należy je zamówić oddzielnie.

Kolumny palców BSWS-ABR/SBR-PGZN-plus 80

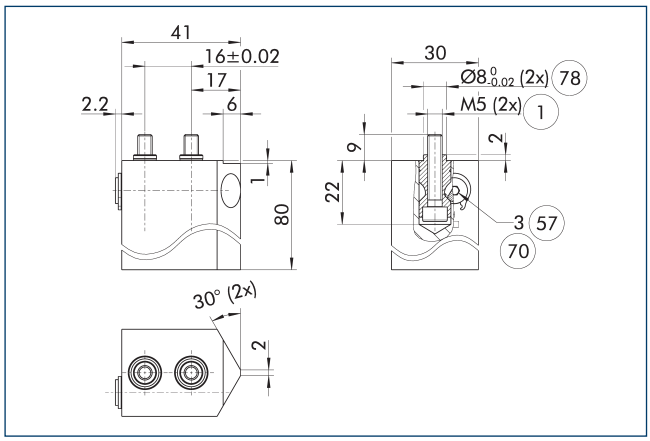

(1) Złącze chwytaka
(57) Blokowanie
(70) Rozmiar klucza płaskiego
(78) Pasuje do elementów centrujących

Rysunek przedstawia kolumnę palca z systemem szybkiej wymiany szczęk, do obrobienia przez klienta.

ⓘ Przedstawione sworznie adaptacyjne BSWS-AR nie wchodzą w zakres dostawy kolumn palców BSWS-ABR / SBR-PGZN-plus i należy je zamawiać oddzielnie.

System szybkiej wymiany szczęk BSWS-UR 80

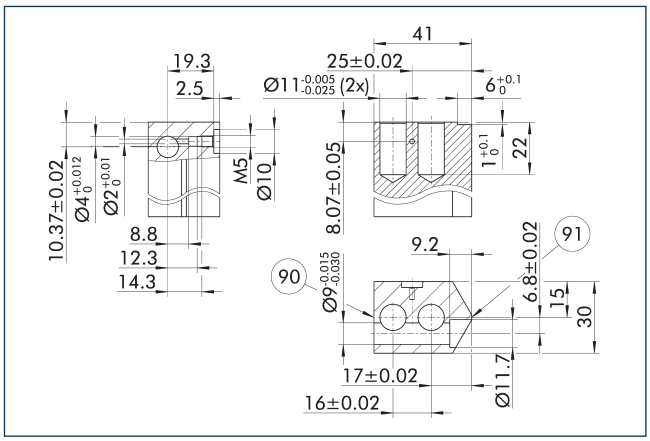

(90) Strona blokowania
(91) Środek chwytaka

Mechanizm blokujący do BSWS-AR powinien zostać zamontowany w sposób przedstawiony na rysunku. Montaż w odbiciu lustrzanym nie sprawdzi się. Szablon 3D CAD dla SCHUNK BSWS-UR jest dostępny online.

ⓘ W zakres dostawy wchodzi jedynie mechanizm blokujący. Rysunek przedstawia wymiary produkcyjne dostosowanych palców. Powierzchnie powinny być odporne na zużycie – np. z aluminium poddanego twardej anodyzacji.

BSWS-PGZN-plus 100

System szybkiej wymiany szczęk

Schemat obciążeń

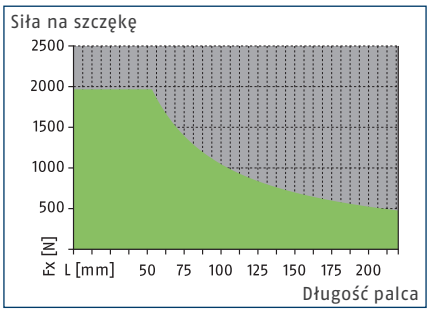

Dopuszczalny zakres

Niedopuszczalny zakres

Maks. obciążenia

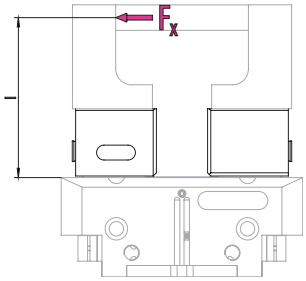

Poszczególne wartości – zob. tabela danych technicznych

ⓘ Nie wolno przekraczać maks. dopuszczalnego momentu obciążającego ($M=F_x*l$), będącego iloczynem długości palca (l) oraz siły (F_x) wynikającej z obciążeń występujących podczas zastosowania (za sprawą przyspieszeń/momentów obrotowych). To samo dotyczy maks. dopuszczalnej siły F_x. Niezależnie od tego należy zwracać uwagę na maks. dopuszczalną długość palca oraz dopuszczalne wartości obciążeń stosowanego chwytaka.

Dane techniczne

Opis		BSWS-B 100	BSWS-AR 100	BSWS-AR 100	BSWS-AR 16	BSWS-AR 16
Nr id.		0303027	0300094	0300094	1515470	1515470
Masa	[kg]	0.1	0.06	0.06	0.06	0.06
Liczba na nr id.		1	2	2	2	2
Min./maks. temperatura otoczenia	[°C]	5/130				
Granice obciążeń						
Maks. dopuszczalny moment obciążający	[Nm]	105	105	105	105	105
Maks. dop. siła Fx	[N]	1960	1960	1960	1960	1960
System szybkiej wymiany szczęk						
Opis		BSWS-A 100	BSWS-UR 100	BSWS-ABR-PGZN-plus 100	BSWS-UR 100	BSWS-ABR-PGZN-plus 100
Nr id.		0303026	0302993	0300074	0302993	0300074
Masa	[kg]	0.024	0.027	0.45	0.027	0.45
Liczba na nr id.		2	1	1	1	1
Adapter BSWS		42CrMo4+QT				
Materiał kolumny palców				Aluminium		Aluminium
Min./maks. temperatura otoczenia	[°C]		5/130	5/130	5/130	5/130
Kolumny palców wykonane ze stali						
Opis				BSWS-SBR-PGZN-plus 100		BSWS-SBR-PGZN-plus 100
Nr id.				0300084		0300084
Masa	[kg]			1.19		1.19
Liczba na nr id.				1		1
Materiał kolumny palców				Stal		Stal
Maks. dopuszczalny moment obciążający	[Nm]			105		105
Maks. dop. siła Fx	[N]			1960		1960
Min./maks. temperatura otoczenia	[°C]			5/130		5/130

ⓘ Dokładność wysokości BSWS-B is wynosi +/- 0,05 mm, a dokładność wymiany szczęki górnej w połączeniu z BSWS-A wynosi +/-0,02 mm.

Systemy szybkiej wymiany szczęk BSWS

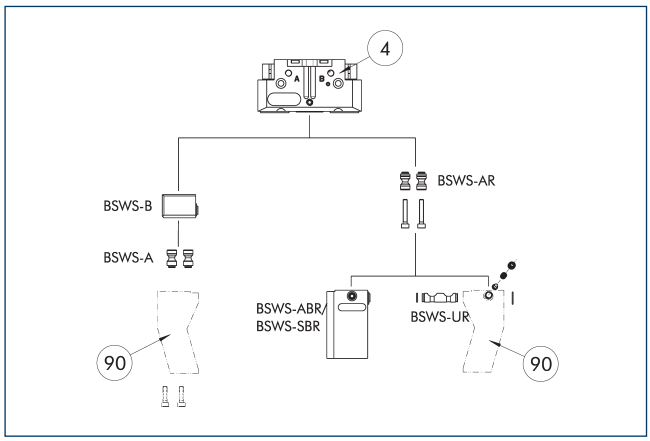

(4) Chwytaki

(90) Indywidualnie dobrane palce chwytaka

Rysunek przedstawia przegląd możliwości zastosowania systemu szybkiej wymiany szczęk BSWS .

Sworzeń adaptera BSWS-A

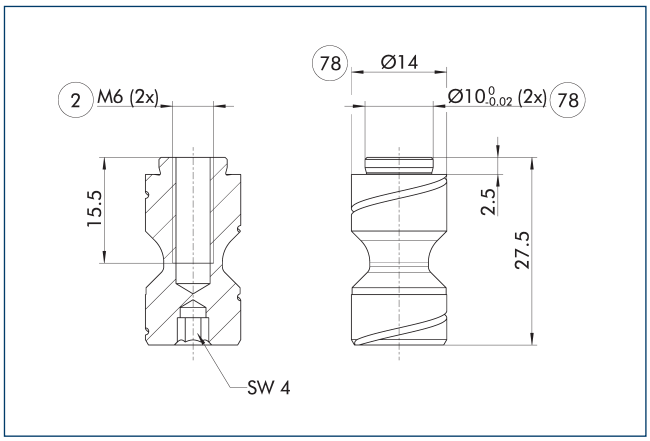

(2) Złącze palca

(78) Pasuje do elementów centrujących

ⓘ Dwa sworznie adaptacyjne BSWS-A wchodzą w zakres dostawy

Sworzeń adaptera BSWS-AR 100

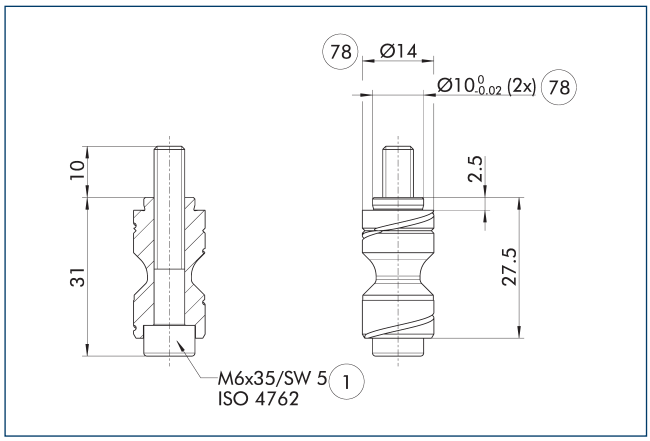

(1) Złącze chwytaka

(78) Pasuje do elementów centrujących

BSWS-AR nie jest kompatybilny z precyzyjnymi wersjami 788864 chwytaków, ponieważ łączniki mają różne rozmiary.

ⓘ Dwa sworznie adaptacyjne BSWS-AR wraz ze śrubami wchodzą w zakres dostawy

Sworzeń adaptera BSWS-AR 16

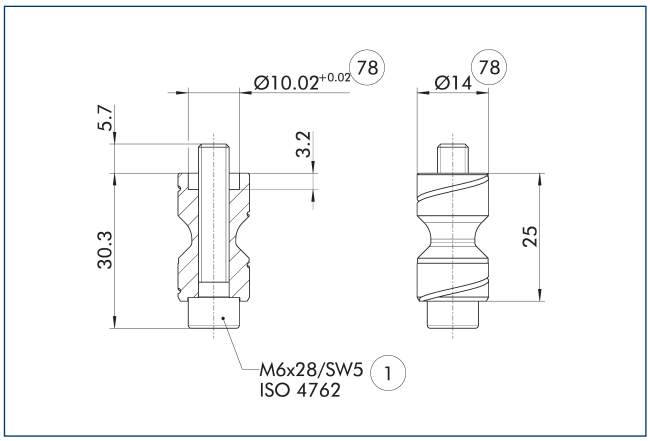

(1) Złącze chwytaka

(78) Pasuje do elementów centrujących

Te śruby BSWS-AR nadają się szczególnie do chwytaków serii PGL-plus-P, w których tuleje centrujące są frezowane na szczęce bazowej chwytaka.

ⓘ Dwa sworznie adaptacyjne BSWS-AR wraz ze śrubami wchodzą w zakres dostawy

BSWS-PGZN-plus 100

System szybkiej wymiany szczęk

System szybkiej wymiany palców BSWS-B 100

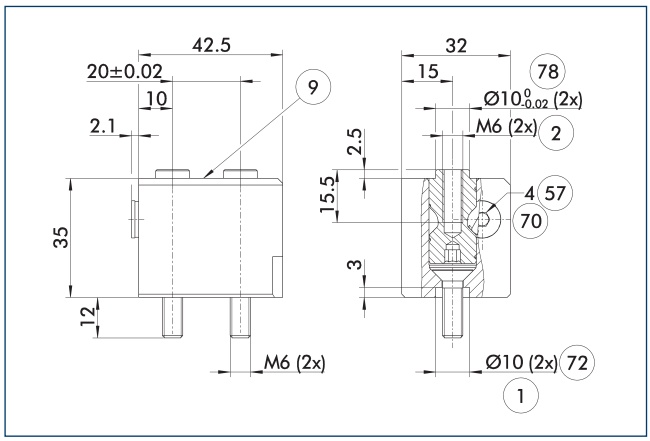

1 Złącze chwytaka
2 Złącze palca
9 Schemat montażowy połączenia śrubowego, zob. wersja podstawowa
57 Blokowanie
70 Rozmiar klucza płaskiego
72 Pasuje do tulei centrujących
78 Pasuje do elementów centrujących

Rysunek przedstawia podstawową budowę systemu szybkiej wymiany szczęk.

ⓘ Przedstawione sworznie adaptacyjne BSWS-A nie wchodzą w zakres dostawy BSWS-B i należy je zamówić oddzielnie.

Kolumny palców BSWS-ABR/SBR-PGZN-plus 100

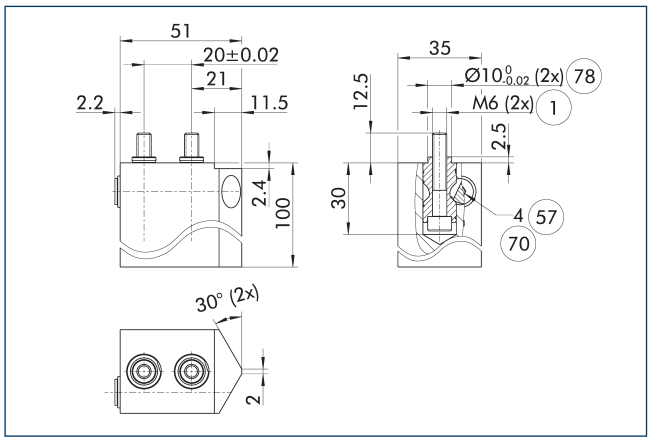

1 Złącze chwytaka
57 Blokowanie
70 Rozmiar klucza płaskiego
78 Pasuje do elementów centrujących

Rysunek przedstawia kolumnę palca z systemem szybkiej wymiany szczęk, do obrobienia przez klienta.

ⓘ Przedstawione sworznie adaptacyjne BSWS-AR nie wchodzą w zakres dostawy kolumn palców BSWS-ABR / SBR-PGZN-plus i należy je zamawiać oddzielnie.

System szybkiej wymiany szczęk BSWS-UR 100

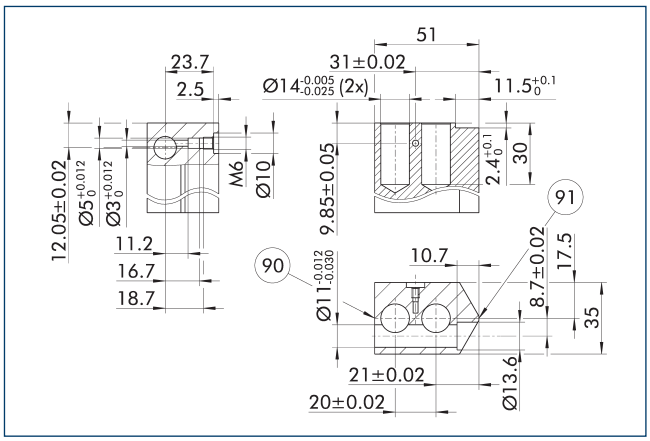

90 Strona blokowania
91 Środek chwytaka

Mechanizm blokujący do BSWS-AR powinien zostać zamontowany w sposób przedstawiony na rysunku. Montaż w odbiciu lustrzanym nie sprawdzi się. Szablon 3D CAD dla SCHUNK BSWS-UR jest dostępny online.

ⓘ W zakres dostawy wchodzi jedynie mechanizm blokujący. Rysunek przedstawia wymiary produkcyjne dostosowanych palców. Powierzchnie powinny być odporne na zużycie – np. z aluminium poddanego twardej anodyzacji.

BSWS-PGZN-plus 125

System szybkiej wymiany szczęk

Schemat obciążeń

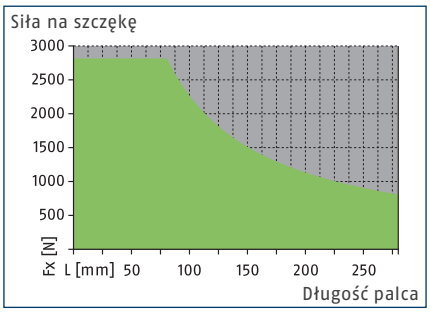

Dopuszczalny zakres

Niedopuszczalny zakres

Maks. obciążenia

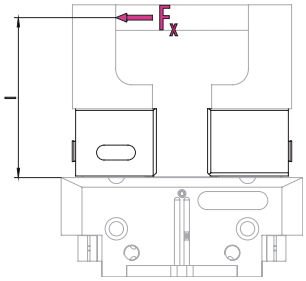

Poszczególne wartości – zob. tabela danych technicznych

ⓘ Nie wolno przekraczać maks. dopuszczalnego momentu obciążającego ($M=F_x*l$), będącego iloczynem długości palca (l) oraz siły (F_x) wynikającej z obciążeń występujących podczas zastosowania (za sprawą przyspieszeń/momentów obrotowych). To samo dotyczy maks. dopuszczalnej siły F_x. Niezależnie od tego należy zwracać uwagę na maks. dopuszczalną długość palca oraz dopuszczalne wartości obciążeń stosowanego chwytaka.

Dane techniczne

Opis		BSWS-B 125	BSWS-AR 125	BSWS-AR 125	BSWS-AR 20	BSWS-AR 20
Nr id.		0303029	0300095	0300095	1515474	1515474
Masa	[kg]	0.27	0.1	0.1	0.1	0.1
Liczba na nr id.		1	2	2	2	2
Min./maks. temperatura otoczenia	[°C]	5/130				
Granice obciążeń						
Maks. dopuszczalny moment obciążający	[Nm]	225	225	225	225	225
Maks. dop. siła Fx	[N]	2815	2815	2815	2815	2815
System szybkiej wymiany szczęk						
Opis		BSWS-A 125	BSWS-UR 125	BSWS-ABR-PGZN-plus 125	BSWS-UR 125	BSWS-ABR-PGZN-plus 125
Nr id.		0303028	0302994	0300075	0302994	0300075
Masa	[kg]	0.046	0.044	0.78	0.044	0.78
Liczba na nr id.		2	1	1	1	1
Adapter BSWS		42CrMo4+QT				
Materiał kolumny palców				Aluminium		Aluminium
Min./maks. temperatura otoczenia	[°C]		5/130	5/130	5/130	5/130
Kolumny palców wykonane ze stali						
Opis				BSWS-SBR-PGZN-plus 125		BSWS-SBR-PGZN-plus 125
Nr id.				0300085		0300085
Masa	[kg]			2.1		2.1
Liczba na nr id.				1		1
Materiał kolumny palców				Stal		Stal
Maks. dopuszczalny moment obciążający	[Nm]			225		225
Maks. dop. siła Fx	[N]			2815		2815
Min./maks. temperatura otoczenia	[°C]			5/130		5/130

ⓘ Dokładność wysokości BSWS-B is wynosi +/- 0,05 mm, a dokładność wymiany szczęki górnej w połączeniu z BSWS-A wynosi +/-0,02 mm.

Systemy szybkiej wymiany szczęk BSWS

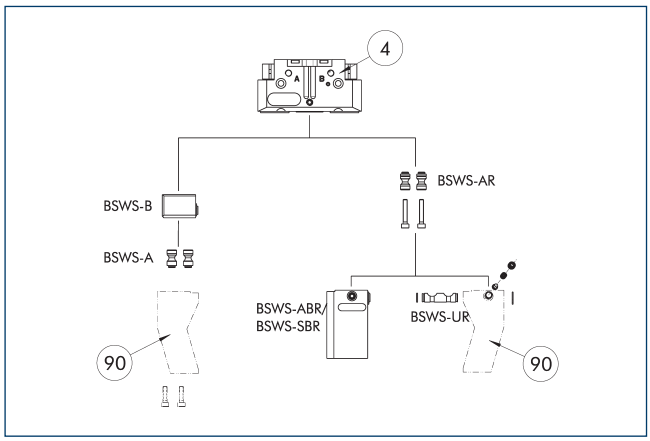

(4) Chwytaki

(90) Indywidualnie dobrane palce chwytaka

Rysunek przedstawia przegląd możliwości zastosowania systemu szybkiej wymiany szczęk BSWS .

Sworzeń adaptera BSWS-A

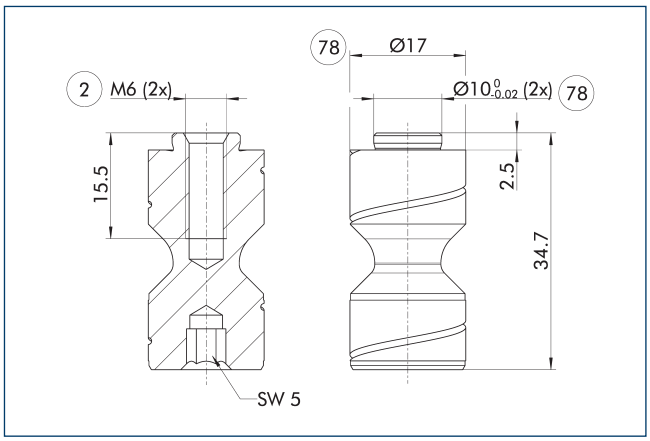

(2) Złącze palca

(78) Pasuje do elementów centrujących

ⓘ Dwa sworznie adaptacyjne BSWS-A wchodzą w zakres dostawy

Sworzeń adaptera BSWS-AR 125

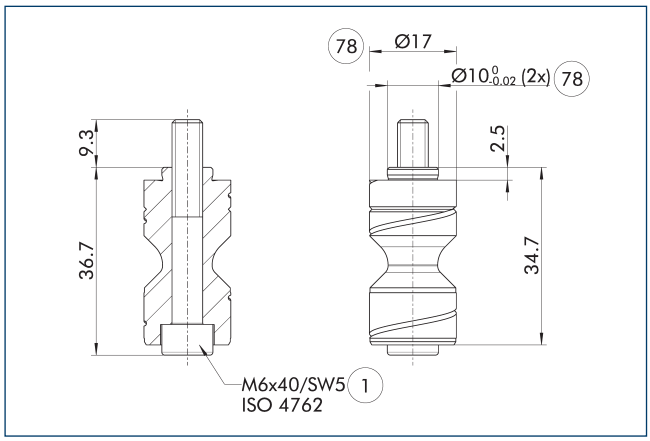

(1) Złącze chwytaka

(78) Pasuje do elementów centrujących

BSWS-AR nie jest kompatybilny z precyzyjnymi wersjami 788864 chwytaków, ponieważ łączniki mają różne rozmiary.

ⓘ Dwa sworznie adaptacyjne BSWS-AR wraz ze śrubami wchodzą w zakres dostawy

Sworzeń adaptera BSWS-AR 20

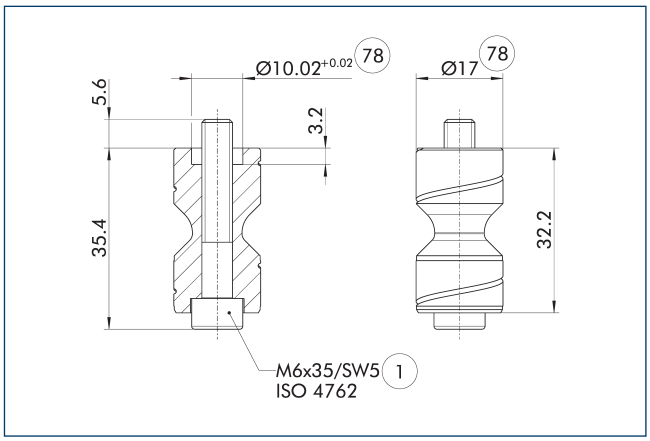

(1) Złącze chwytaka

(78) Pasuje do elementów centrujących

Te śruby BSWS-AR nadają się szczególnie do chwytaków serii PGL-plus-P, w których tuleje centrujące są frezowane na szczęce bazowej chwytaka.

ⓘ Dwa sworznie adaptacyjne BSWS-AR wraz ze śrubami wchodzą w zakres dostawy

BSWS-PGZN-plus 125

System szybkiej wymiany szczęk

Kolumny palców BSWS-ABR/SBR-PGZN-plus 125

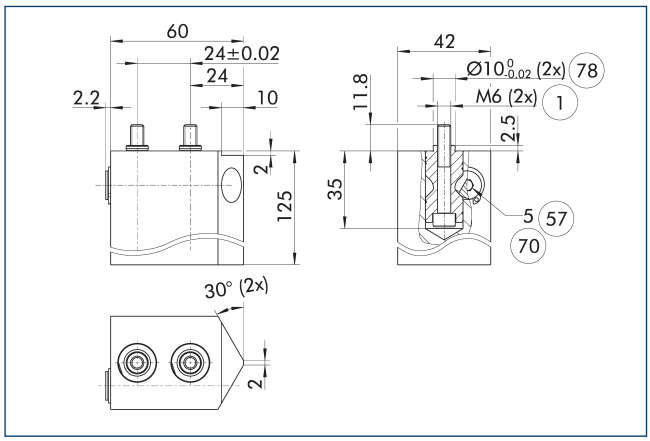

(1) Złącze chwytaka
(57) Blokowanie
(70) Rozmiar klucza płaskiego
(78) Pasuje do elementów centrujących

Rysunek przedstawia kolumnę palca z systemem szybkiej wymiany szczęk, do obrobienia przez klienta.

ⓘ Przedstawione sworznie adaptacyjne BSWS-AR nie wchodzą w zakres dostawy kolumn palców BSWS-ABR / SBR-PGZN-plus i należy je zamawiać oddzielnie.

System szybkiej wymiany palców BSWS-B 125

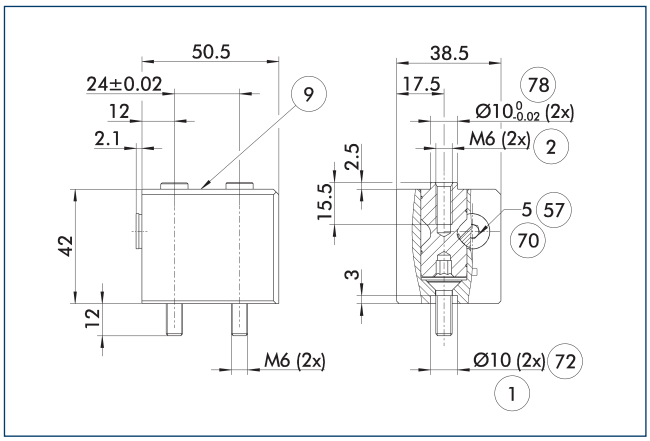

(1) Złącze chwytaka
(2) Złącze palca
(9) Schemat montażowy połączenia śrubowego, zob. wersja podstawowa
(57) Blokowanie
(70) Rozmiar klucza płaskiego
(72) Pasuje do tulei centrujących
(78) Pasuje do elementów centrujących

Rysunek przedstawia podstawową budowę systemu szybkiej wymiany szczęk.

ⓘ Przedstawione sworznie adaptacyjne BSWS-A nie wchodzą w zakres dostawy BSWS-B i należy je zamówić oddzielnie.

System szybkiej wymiany szczęk BSWS-UR 125

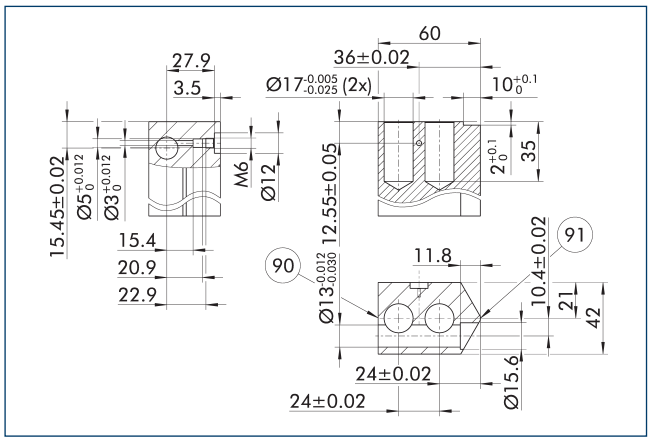

(90) Strona blokowania
(91) Środek chwytaka

Mechanizm blokujący do BSWS-AR powinien zostać zamontowany w sposób przedstawiony na rysunku. Montaż w odbiciu lustrzanym nie sprawdzi się. Szablon 3D CAD dla SCHUNK BSWS-UR jest dostępny online.

ⓘ W zakres dostawy wchodzi jedynie mechanizm blokujący. Rysunek przedstawia wymiary produkcyjne dostosowanych palców. Powierzchnie powinny być odporne na zużycie – np. z aluminium poddanego twardej anodyzacji.

BSWS-PGZN-plus 160

System szybkiej wymiany szczęk

Schemat obciążeń

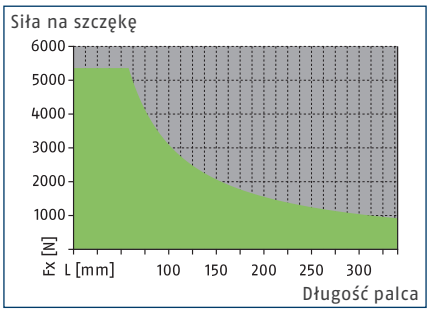

Dopuszczalny zakres

Niedopuszczalny zakres

Maks. obciążenia

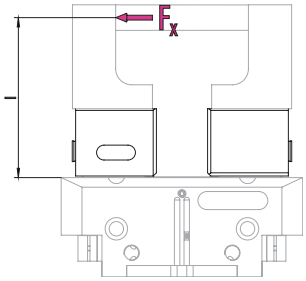

Poszczególne wartości – zob. tabela danych technicznych

ⓘ Nie wolno przekraczać maks. dopuszczalnego momentu obciążającego ($M=F_x*l$), będącego iloczynem długości palca (l) oraz siły (F_x) wynikającej z obciążeń występujących podczas zastosowania (za sprawą przyspieszeń/momentów obrotowych). To samo dotyczy maks. dopuszczalnej siły F_x. Niezależnie od tego należy zwracać uwagę na maks. dopuszczalną długość palca oraz dopuszczalne wartości obciążeń stosowanego chwytaka.

Dane techniczne

Opis		BSWS-B 160	BSWS-AR 160	BSWS-AR 160	BSWS-AR 25	BSWS-AR 25
Nr id.		0303031	0300096	0300096	1515477	1515477
Masa	[kg]	0.48	0.19	0.19	0.19	0.19
Liczba na nr id.		1	2	2	2	2
Min./maks. temperatura otoczenia	[°C]	5/130				
Granice obciążeń						
Maks. dopuszczalny moment obciążający	[Nm]	310	310	310	310	310
Maks. dop. siła Fx	[N]	5360	5360	5360	5360	5360
System szybkiej wymiany szczęk						
Opis		BSWS-A 160	BSWS-UR 160	BSWS-ABR-PGZN-plus 160	BSWS-UR 160	BSWS-ABR-PGZN-plus 160
Nr id.		0303030	0302995	0300076	0302995	0300076
Masa	[kg]	0.077	0.094	1.7	0.085	1.7
Liczba na nr id.		2	1	1	1	1
Adapter BSWS		42CrMo4+QT				
Materiał kolumny palców				Aluminium		Aluminium
Min./maks. temperatura otoczenia	[°C]		5/130	5/130	5/130	5/130
Kolumny palców wykonane ze stali						
Opis				BSWS-SBR-PGZN-plus 160		BSWS-SBR-PGZN-plus 160
Nr id.				0300086		0300086
Masa	[kg]			3.5		3.5
Liczba na nr id.				1		1
Materiał kolumny palców				Stal		Stal
Maks. dopuszczalny moment obciążający	[Nm]			310		310
Maks. dop. siła Fx	[N]			5360		5360
Min./maks. temperatura otoczenia	[°C]			5/130		5/130

ⓘ Dokładność wysokości BSWS-B is wynosi +/- 0,05 mm, a dokładność wymiany szczęki górnej w połączeniu z BSWS-A wynosi +/-0,02 mm.

Systemy szybkiej wymiany szczęk BSWS

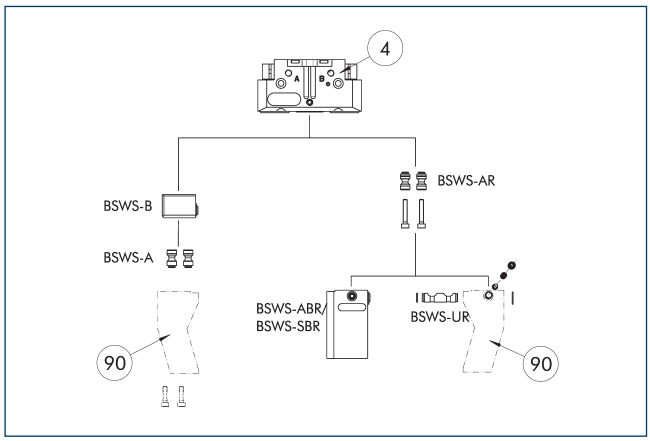

(4) Chwytaki

(90) Indywidualnie dobrane palce chwytaka

Rysunek przedstawia przegląd możliwości zastosowania systemu szybkiej wymiany szczęk BSWS .

Sworzeń adaptera BSWS-A

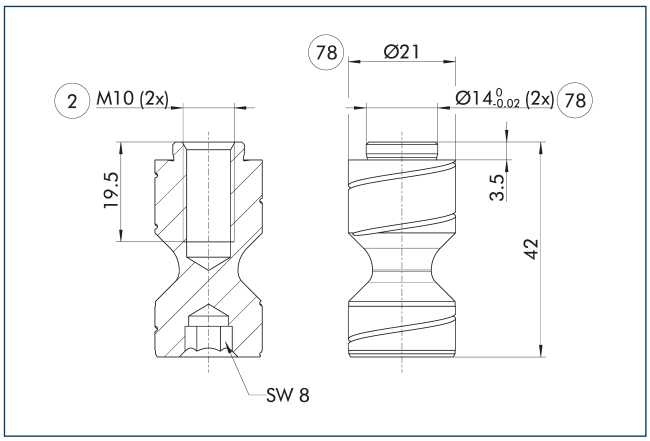

(2) Złącze palca

(78) Pasuje do elementów centrujących

ⓘ Dwa sworznie adaptacyjne BSWS-A wchodzą w zakres dostawy

Sworzeń adaptera BSWS-AR 160

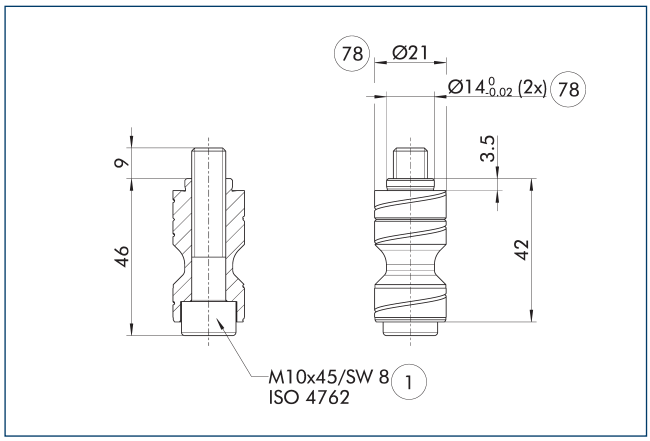

(1) Złącze chwytaka

(78) Pasuje do elementów centrujących

BSWS-AR nie jest kompatybilny z precyzyjnymi wersjami 788864 chwytaków, ponieważ łączniki mają różne rozmiary.

ⓘ Dwa sworznie adaptacyjne BSWS-AR wraz ze śrubami wchodzą w zakres dostawy

Sworzeń adaptera BSWS-AR 25

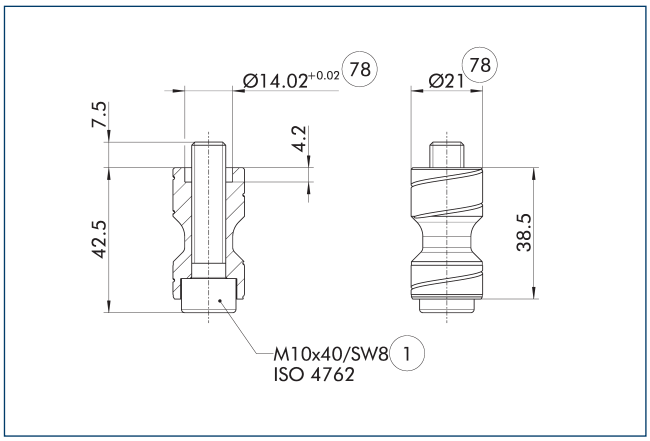

(1) Złącze chwytaka

(78) Pasuje do elementów centrujących

Te śruby BSWS-AR nadają się szczególnie do chwytaków serii PGL-plus-P, w których tuleje centrujące są frezowane na szczęce bazowej chwytaka.

ⓘ Dwa sworznie adaptacyjne BSWS-AR wraz ze śrubami wchodzą w zakres dostawy

BSWS-PGZN-plus 160

System szybkiej wymiany szczęk

System szybkiej wymiany palców BSWS-B 160

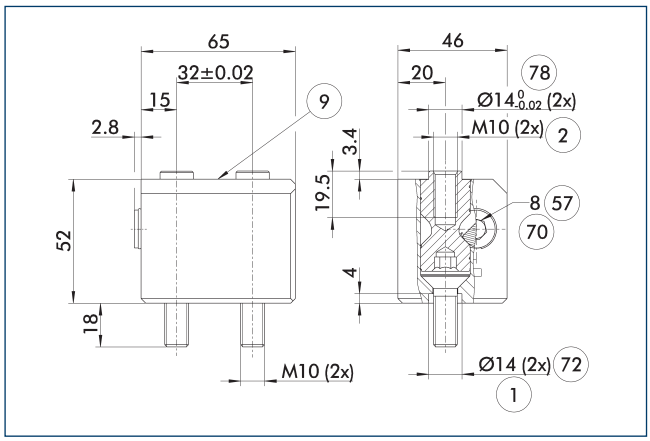

1 Złącze chwytaka
2 Złącze palca
9 Schemat montażowy połączenia śrubowego, zob. wersja podstawowa
57 Blokowanie
70 Rozmiar klucza płaskiego
72 Pasuje do tulei centrujących
78 Pasuje do elementów centrujących

Rysunek przedstawia podstawową budowę systemu szybkiej wymiany szczęk.

ⓘ Przedstawione sworznie adaptacyjne BSWS-A nie wchodzą w zakres dostawy BSWS-B i należy je zamówić oddzielnie.

Kolumny palców BSWS-ABR/SBR-PGZN-plus 160

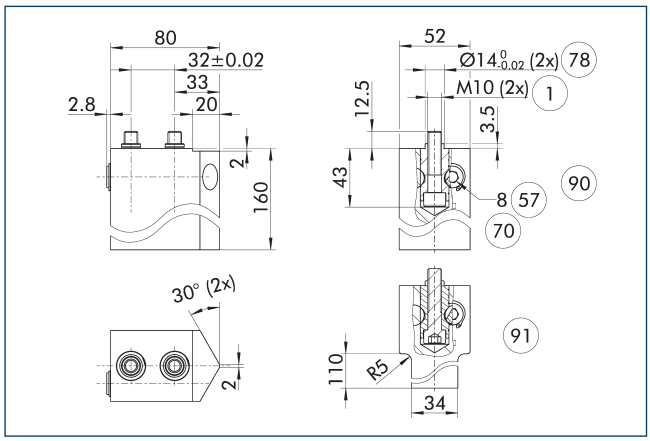

1 Złącze chwytaka
57 Blokowanie
70 Rozmiar klucza płaskiego
78 Pasuje do elementów centrujących
90 ABR
91 SBR

Rysunek przedstawia kolumnę palca z systemem szybkiej wymiany szczęk, do obrobienia przez klienta.

ⓘ Przedstawione sworznie adaptacyjne BSWS-AR nie wchodzą w zakres dostawy kolumn palców BSWS-ABR / SBR-PGZN-plus i należy je zamawiać oddzielnie.

System szybkiej wymiany szczęk BSWS-UR 160

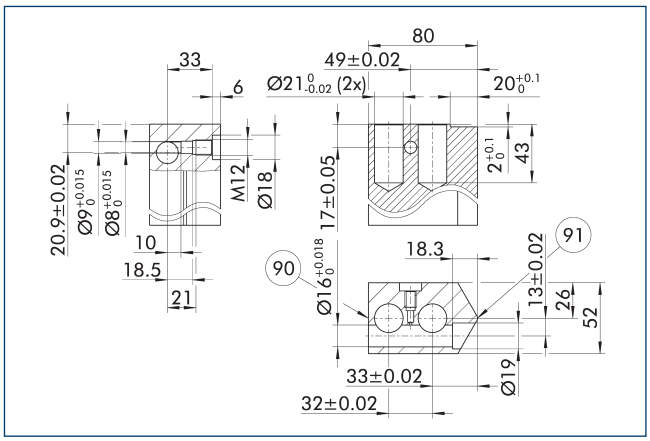

90 Strona blokowania
91 Środek chwytaka

Mechanizm blokujący do BSWS-AR powinien zostać zamontowany w sposób przedstawiony na rysunku. Montaż w odbiciu lustrzanym nie sprawdzi się. Szablon 3D CAD dla SCHUNK BSWS-UR jest dostępny online.

ⓘ W zakres dostawy wchodzi jedynie mechanizm blokujący. Rysunek przedstawia wymiary produkcyjne dostosowanych palców. Powierzchnie powinny być odporne na zużycie – np. z aluminium poddanego twardej anodyzacji.

BSWS-PGZN-plus 200

System szybkiej wymiany szczęk

Schemat obciążeń

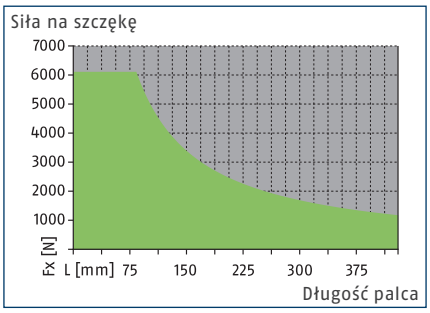

Dopuszczalny zakres

Niedopuszczalny zakres

Maks. obciążenia

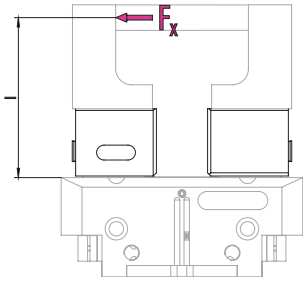

Poszczególne wartości – zob. tabela danych technicznych

ⓘ Nie wolno przekraczać maks. dopuszczalnego momentu obciążającego ($M=F_x*l$), będącego iloczynem długości palca (l) oraz siły (F_x) wynikającej z obciążeń występujących podczas zastosowania (za sprawą przyspieszeń/momentów obrotowych). To samo dotyczy maks. dopuszczalnej siły F_x. Niezależnie od tego należy zwracać uwagę na maks. dopuszczalną długość palca oraz dopuszczalne wartości obciążeń stosowanego chwytaka.

Dane techniczne

Opis		BSWS-B 200	BSWS-AR 200	BSWS-AR 200
Nr id.		0303033	1453341	1453341
Masa	[kg]	0.9	0.45	0.45
Liczba na nr id.		1	2	2
Min./maks. temperatura otoczenia	[°C]	5/130	5/130	5/130
Granice obciążeń				
Maks. dopuszczalny moment obciążający	[Nm]	510	510	510
Maks. dop. siła Fx	[N]	6110	6110	6110
System szybkiej wymiany szczęk				
Opis		BSWS-A 200	BSWS-UR 200	BSWS-ABR-PGZN-plus 200
Nr id.		0303032	1451606	1453347
Masa	[kg]	0.16	0.19	3.05
Liczba na nr id.		2	1	1
Adapter BSWS		42CrMo4+QT		
Materiał kolumny palców				Aluminium
Min./maks. temperatura otoczenia	[°C]	5/130	5/130	5/130

ⓘ Dokładność wysokości BSWS-B is wynosi +/- 0,05 mm, a dokładność wymiany szczęki górnej w połączeniu z BSWS-A wynosi +/-0,02 mm.

Systemy szybkiej wymiany szczęk BSWS

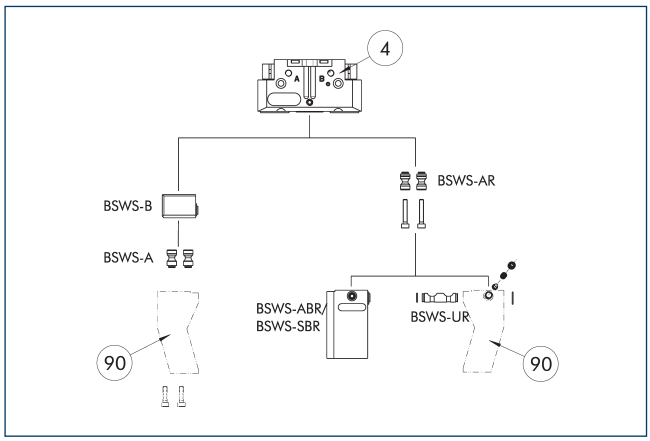

(4) Chwytaki

(90) Indywidualnie dobrane palce chwytaka

Rysunek przedstawia przegląd możliwości zastosowania systemu szybkiej wymiany szczęk BSWS .

Sworzeń adaptera BSWS-A

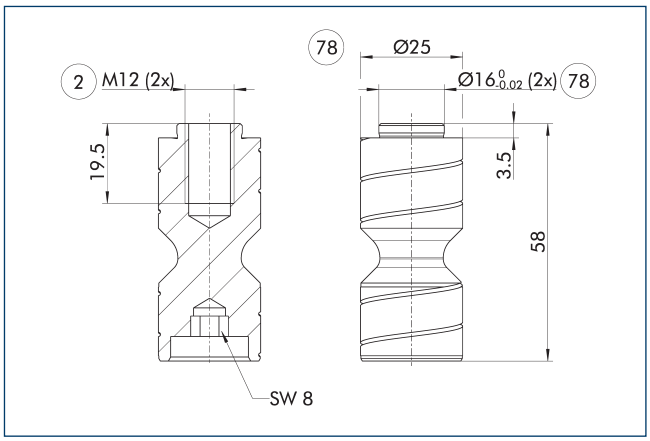

(2) Złącze palca

(78) Pasuje do elementów centrujących

ⓘ Dwa sworznie adaptacyjne BSWS-A wchodzą w zakres dostawy

Sworzeń adaptera BSWS-AR 200

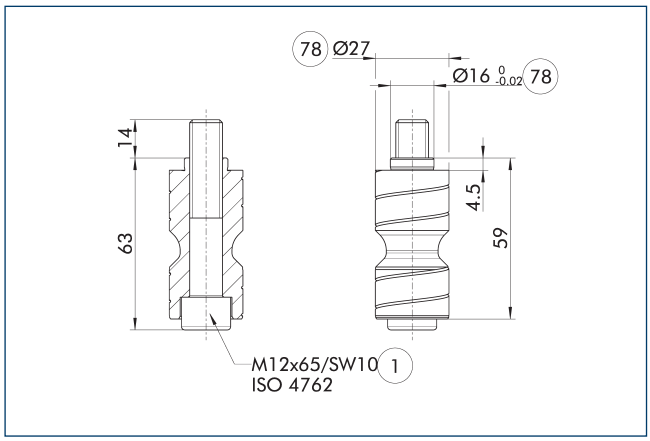

(1) Złącze chwytaka

(78) Pasuje do elementów centrujących

BSWS-AR nie jest kompatybilny z precyzyjnymi wersjami 788864 chwytaków, ponieważ łączniki mają różne rozmiary.

ⓘ Dwa sworznie adaptacyjne BSWS-AR wraz ze śrubami wchodzą w zakres dostawy

System szybkiej wymiany palców BSWS-B 200

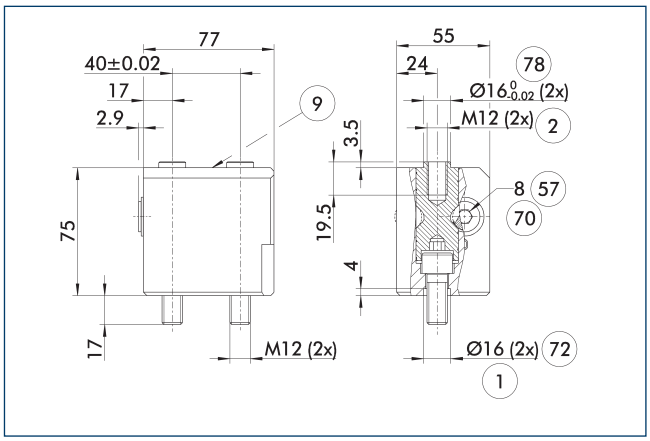

(1) Złącze chwytaka

(2) Złącze palca

(9) Schemat montażowy połączenia śrubowego, zob. wersja podstawowa

(57) Blokowanie

(70) Rozmiar klucza płaskiego

(72) Pasuje do tulei centrujących

(78) Pasuje do elementów centrujących

Rysunek przedstawia podstawową budowę systemu szybkiej wymiany szczęk.

ⓘ Przedstawione sworznie adaptacyjne BSWS-A nie wchodzą w zakres dostawy BSWS-B i należy je zamówić oddzielnie.

BSWS-PGZN-plus 200

System szybkiej wymiany szczęk

System szybkiej wymiany szczęk BSWS-UR 200

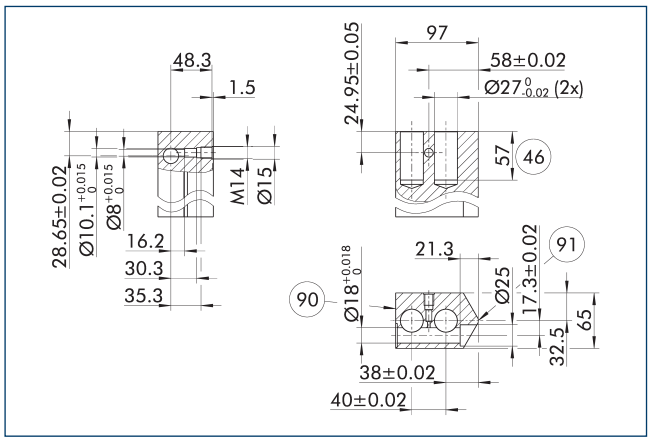

(90) Strona blokowania

(91) Środek chwytaka

Mechanizm blokujący do BSWS-AR powinien zostać zamontowany w sposób przedstawiony na rysunku. Montaż w odbiciu lustrzanym nie sprawdzi się. Szablon 3D CAD dla SCHUNK BSWS-UR jest dostępny online.

ⓘ W zakres dostawy wchodzi jedynie mechanizm blokujący. Rysunek przedstawia wymiary produkcyjne dostosowanych palców. Powierzchnie powinny być odporne na zużycie – np. z aluminium poddanego twardej anodyzacji.

Kolumny palców BSWS-ABR-PGZN-plus 200

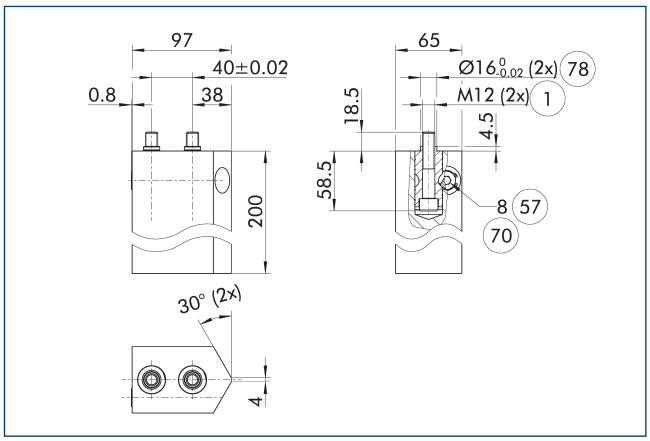

(1) Złącze chwytaka

(57) Blokowanie

(70) Rozmiar klucza płaskiego

(78) Pasuje do elementów centrujących

Rysunek przedstawia kolumnę palca z systemem szybkiej wymiany szczęk, do obrobienia przez klienta.

ⓘ Przedstawione sworznie adaptacyjne BSWS-AR nie wchodzą w zakres dostawy kolumn palców BSWS-ABR / SBR-PGZN-plus i należy je zamawiać oddzielnie.

BSWS-PGZN-plus 240

System szybkiej wymiany szczęk

Schemat obciążeń

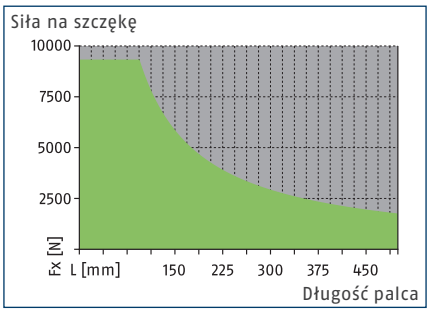

Dopuszczalny zakres

Niedopuszczalny zakres

Maks. obciążenia

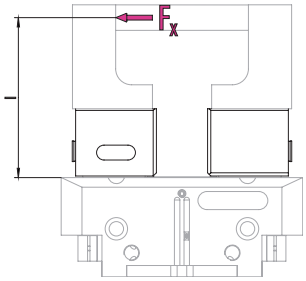

Poszczególne wartości – zob. tabela danych technicznych

ⓘ Nie wolno przekraczać maks. dopuszczalnego momentu obciążającego ($M=F_x*l$), będącego iloczynem długości palca (l) oraz siły (F_x) wynikającej z obciążeń występujących podczas zastosowania (za sprawą przyspieszeń/momentów obrotowych). To samo dotyczy maks. dopuszczalnej siły F_x. Niezależnie od tego należy zwracać uwagę na maks. dopuszczalną długość palca oraz dopuszczalne wartości obciążeń stosowanego chwytaka.

Dane techniczne

Opis		BSWS-B 240	BSWS-AR 240	BSWS-AR 240
Nr id.		0303035	1453342	1453342
Masa	[kg]	1.5	0.71	0.71
Liczba na nr id.		1	2	2
Min./maks. temperatura otoczenia	[°C]	5/130	5/130	5/130
Granice obciążeń				
Maks. dopuszczalny moment obciążający	[Nm]	880	880	880
Maks. dop. siła Fx	[N]	9330	9330	9330
System szybkiej wymiany szczęk				
Opis		BSWS-A 240	BSWS-UR 240	BSWS-ABR-PGZN-plus 240
Nr id.		0303034	1451607	1453348
Masa	[kg]	0.3	0.33	4.9
Liczba na nr id.		2	1	1
Adapter BSWS		42CrMo4+QT		
Materiał kolumny palców				Aluminium
Min./maks. temperatura otoczenia	[°C]	5/130	5/130	5/130

ⓘ Dokładność wysokości BSWS-B is wynosi +/- 0,05 mm, a dokładność wymiany szczęki górnej w połączeniu z BSWS-A wynosi +/-0,02 mm.

Systemy szybkiej wymiany szczęk BSWS

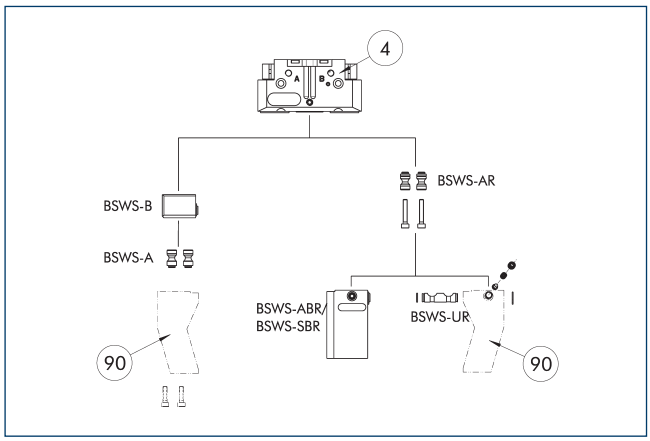

(4) Chwytaki

(90) Indywidualnie dobrane palce chwytaka

Rysunek przedstawia przegląd możliwości zastosowania systemu szybkiej wymiany szczęk BSWS .

Sworzeń adaptera BSWS-A

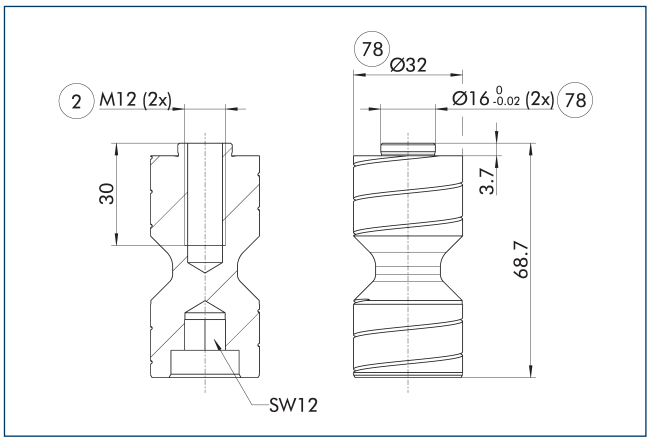

(2) Złącze palca

(78) Pasuje do elementów centrujących

ⓘ Dwa sworznie adaptacyjne BSWS-A wchodzą w zakres dostawy

Sworzeń adaptera BSWS-AR 240

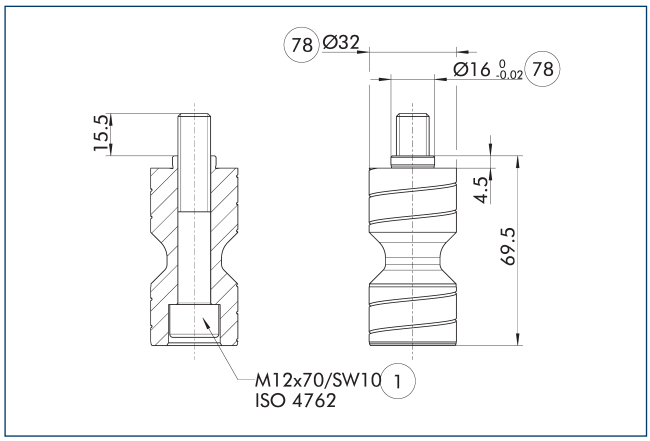

(1) Złącze chwytaka

(78) Pasuje do elementów centrujących

BSWS-AR nie jest kompatybilny z precyzyjnymi wersjami 788864 chwytaków, ponieważ łączniki mają różne rozmiary.

ⓘ Dwa sworznie adaptacyjne BSWS-AR wraz ze śrubami wchodzą w zakres dostawy

System szybkiej wymiany palców BSWS-B 240

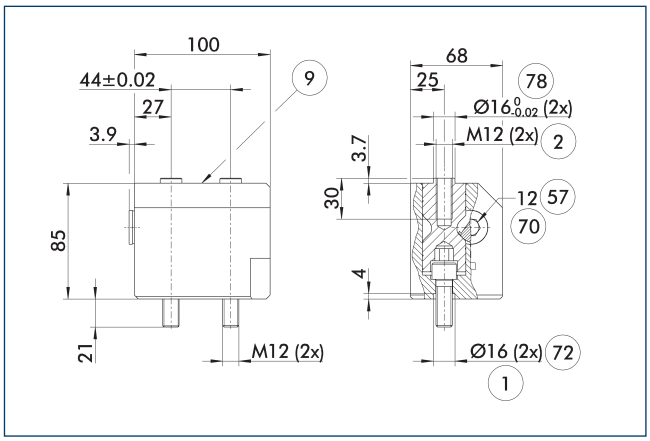

(1) Złącze chwytaka

(2) Złącze palca

(9) Schemat montażowy połączenia śrubowego, zob. wersja podstawowa

(57) Blokowanie

(70) Rozmiar klucza płaskiego

(72) Pasuje do tulei centrujących

(78) Pasuje do elementów centrujących

Rysunek przedstawia podstawową budowę systemu szybkiej wymiany szczęk.

ⓘ Przedstawione sworznie adaptacyjne BSWS-A nie wchodzą w zakres dostawy BSWS-B i należy je zamówić oddzielnie.

BSWS-PGZN-plus 240

System szybkiej wymiany szczęk

System szybkiej wymiany szczęk BSWS-UR 240

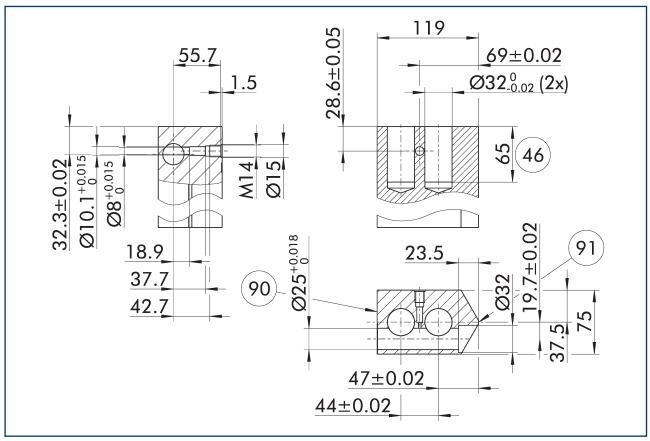

90 Strona blokowania

91 Środek chwytaka

Mechanizm blokujący do BSWS-AR powinien zostać zamontowany w sposób przedstawiony na rysunku. Montaż w odbiciu lustrzanym nie sprawdzi się. Szablon 3D CAD dla SCHUNK BSWS-UR jest dostępny online.

ⓘ W zakres dostawy wchodzi jedynie mechanizm blokujący. Rysunek przedstawia wymiary produkcyjne dostosowanych palców. Powierzchnie powinny być odporne na zużycie – np. z aluminium poddanego twardej anodyzacji.

Kolumny palców BSWS-ABR-PGZN-plus 240

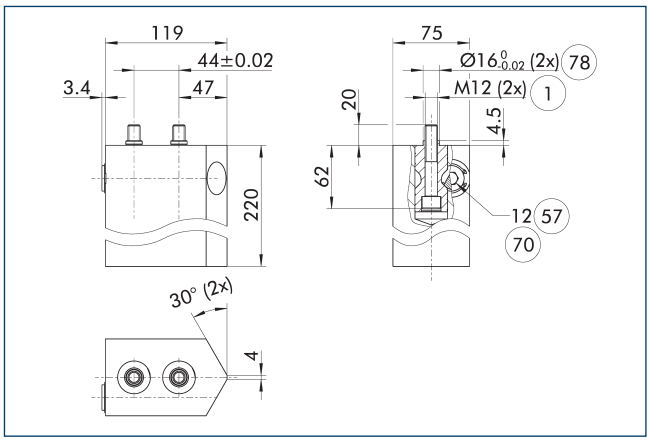

1 Złącze chwytaka

57 Blokowanie

70 Rozmiar klucza płaskiego

78 Pasuje do elementów centrujących

Rysunek przedstawia kolumnę palca z systemem szybkiej wymiany szczęk, do obrobienia przez klienta.

ⓘ Przedstawione sworznie adaptacyjne BSWS-AR nie wchodzą w zakres dostawy kolumn palców BSWS-ABR / SBR-PGZN-plus i należy je zamawiać oddzielnie.

BSWS-PGZN-plus 300

System szybkiej wymiany szczęk

Schemat obciążeń

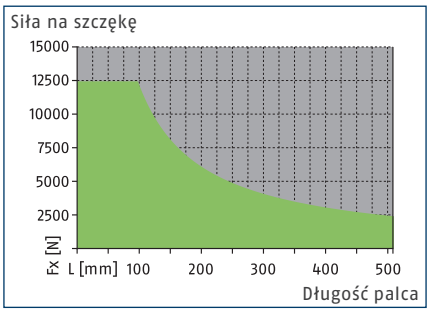

Dopuszczalny zakres

Niedopuszczalny zakres

Maks. obciążenia

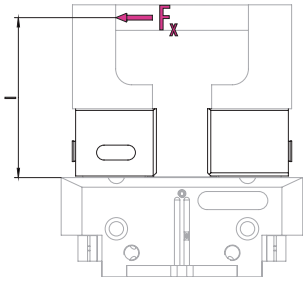

Poszczególne wartości – zob. tabela danych technicznych

ⓘ Nie wolno przekraczać maks. dopuszczalnego momentu obciążającego ($M=F_x*l$), będącego iloczynem długości palca (l) oraz siły (F_x) wynikającej z obciążeń występujących podczas zastosowania (za sprawą przyspieszeń/momentów obrotowych). To samo dotyczy maks. dopuszczalnej siły F_x. Niezależnie od tego należy zwracać uwagę na maks. dopuszczalną długość palca oraz dopuszczalne wartości obciążeń stosowanego chwytaka.

Dane techniczne

Opis		BSWS-B 300	BSWS-AR 300	BSWS-AR 300
Nr id.		0303037	1453343	1453343
Masa	[kg]	2	1.05	1.05
Liczba na nr id.		1	2	2
Min./maks. temperatura otoczenia	[°C]	5/130	5/130	5/130
Granice obciążeń				
Maks. dopuszczalny moment obciążający	[Nm]	1220	1220	1220
Maks. dop. siła Fx	[N]	12430	12430	12430
System szybkiej wymiany szczęk				
Opis		BSWS-A 300	BSWS-UR 300	BSWS-ABR-PGZN-plus 300
Nr id.		0303036	1451608	1453349
Masa	[kg]	0.41	0.4	5.15
Liczba na nr id.		2	1	1
Adapter BSWS		42CrMo4+QT		
Materiał kolumny palców				Aluminium
Min./maks. temperatura otoczenia	[°C]	5/130	5/130	5/130

ⓘ Dokładność wysokości BSWS-B is wynosi +/- 0,05 mm, a dokładność wymiany szczęki górnej w połączeniu z BSWS-A wynosi +/-0,02 mm.

Systemy szybkiej wymiany szczęk BSWS

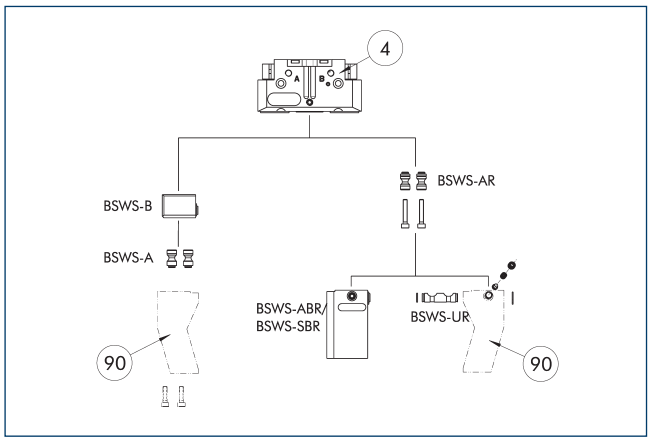

(4) Chwytaki

(90) Indywidualnie dobrane palce chwytaka

Rysunek przedstawia przegląd możliwości zastosowania systemu szybkiej wymiany szczęk BSWS .

Sworzeń adaptera BSWS-A

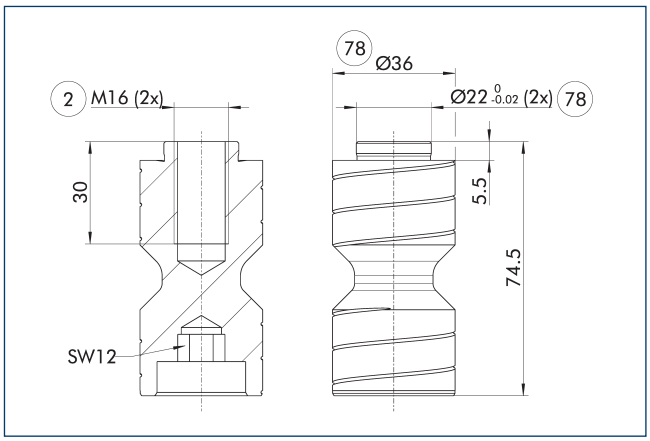

(2) Złącze palca

(78) Pasuje do elementów centrujących

ⓘ Dwa sworznie adaptacyjne BSWS-A wchodzą w zakres dostawy

Sworzeń adaptera BSWS-AR 300

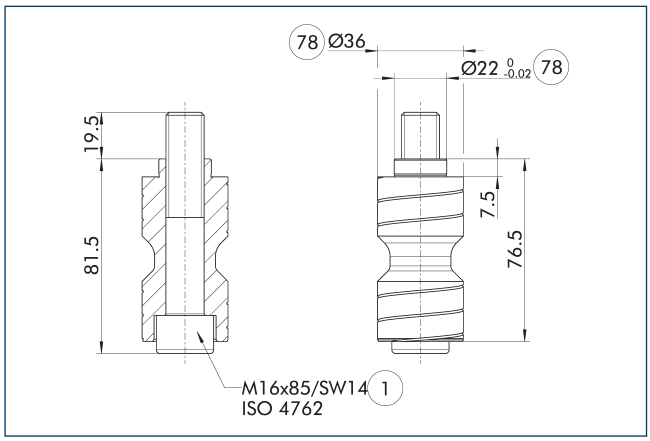

(1) Złącze chwytaka

(78) Pasuje do elementów centrujących

BSWS-AR nie jest kompatybilny z precyzyjnymi wersjami 788864 chwytaków, ponieważ łączniki mają różne rozmiary.

ⓘ Dwa sworznie adaptacyjne BSWS-AR wraz ze śrubami wchodzą w zakres dostawy

System szybkiej wymiany palców BSWS-B 300

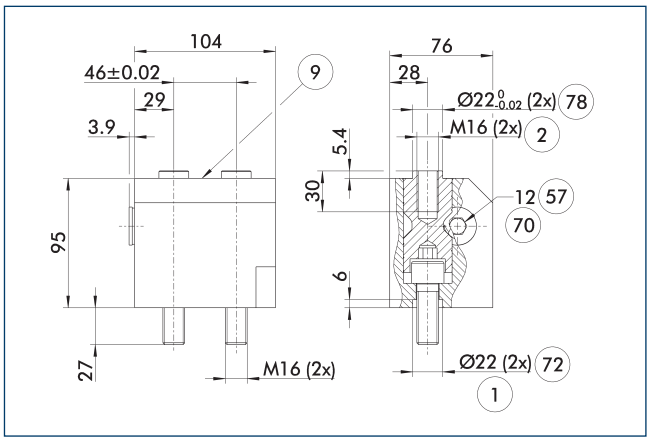

(1) Złącze chwytaka

(2) Złącze palca

(9) Schemat montażowy połączenia śrubowego, zob. wersja podstawowa

(57) Blokowanie

(70) Rozmiar klucza płaskiego

(72) Pasuje do tulei centrujących

(78) Pasuje do elementów centrujących

Rysunek przedstawia podstawową budowę systemu szybkiej wymiany szczęk.

ⓘ Przedstawione sworznie adaptacyjne BSWS-A nie wchodzą w zakres dostawy BSWS-B i należy je zamówić oddzielnie.

BSWS-PGZN-plus 300

System szybkiej wymiany szczęk

System szybkiej wymiany szczęk BSWS-UR 300

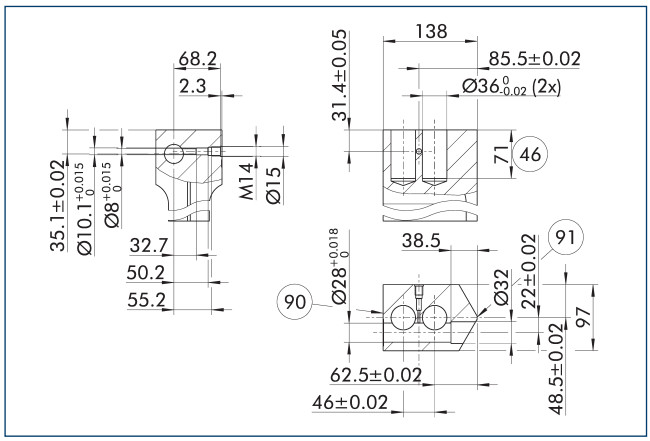

(90) Strona blokowania

(91) Środek chwytaka

Mechanizm blokujący do BSWS-AR powinien zostać zamontowany w sposób przedstawiony na rysunku. Montaż w odbiciu lustrzanym nie sprawdzi się. Szablon 3D CAD dla SCHUNK BSWS-UR jest dostępny online.

ⓘ W zakres dostawy wchodzi jedynie mechanizm blokujący. Rysunek przedstawia wymiary produkcyjne dostosowanych palców. Powierzchnie powinny być odporne na zużycie – np. z aluminium poddanego twardej anodyzacji.

Kolumny palców BSWS-ABR-PGZN-plus 300

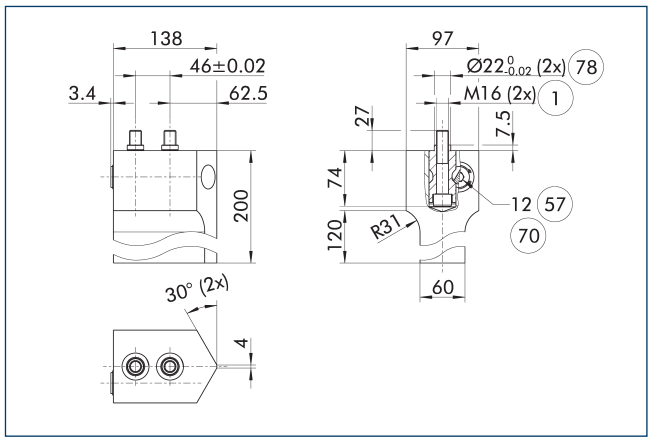

(1) Złącze chwytaka

(57) Blokowanie

(70) Rozmiar klucza płaskiego

(78) Pasuje do elementów centrujących

Rysunek przedstawia kolumnę palca z systemem szybkiej wymiany szczęk, do obrobienia przez klienta.

ⓘ Przedstawione sworznie adaptacyjne BSWS-AR nie wchodzą w zakres dostawy kolumn palców BSWS-ABR / SBR-PGZN-plus i należy je zamawiać oddzielnie.

SCHUNK SE & Co. KG
Spanntechnik
Greiftechnik
Automatisierungstechnik

Bahnhofstr. 106 - 134
D-74348 Lauffen/Neckar
Tel. +49-7133-103-0
Fax +49-7133-103-2399
info@de.schunk.com
schunk.com

Folgen Sie uns | *Follow us*

2025-10-22 © 2025 SCHUNK SE & Co. KG