Hand in hand for tomorrow

제품 데이터 시트

죠(Jaw) 퀵 체인지 시스템 BSWS-PGZN-plus

높은 생산성. 유연성. 경제적.
죠 퀵 체인지 시스템 BSWS

죠 퀵 체인지 시스템 BSWS를 통해 상부 죠가 그리퍼에서 수동으로 신속하게 교체됩니다. 각 그리퍼 죠에는 어댑터 핀(BSWS-A)과 베이스(BSWS-B)가 필요합니다. 리버스 어셈블리에서 추가 높이가 생성되지 않은 경우 그리퍼 죠당 어댑터 핀(BSWS-AR) 하나와 어셈블리 키트(BSWS-UR)가 필요합니다. BSWS-UR의 또 다른 효과는 핑거 윤곽에서 방해가 되는 맞춤 홀이 더 이상 없다는 점입니다.

적용분야

청결한 환경에서 지저분한 환경까지 다양한 구성품의 처리 또는 자동화된 생산 라인의 잦은 변환에 적합합니다.

SCHUNK 고객이 얻는 혜택

범용 애플리케이션 가능성 BSWS를 사용하면, 단 하나의 그리퍼로 다양한 적용분야에 사용할 수 있습니다.

잠금 메커니즘을 통한 수동 죠 체인지 고도의 그리퍼 유연성을 위한 간편성과 신속성

애플리케이션 변환 시 시간 절약 그리퍼 핑거를 교환해 다양한 워크피스를 취급할 수 있음

대안으로, 잠금 볼트를 베이스 죠에 삽입할 수 있습니다. 그에 따른 윤곽에 영향이 없는 교체 가능하고 자유롭게 선택하는 죠 디자인

크기
수량: 9

m
중량
0.002 .. 5.15 kg

기능 설명

각 그리퍼 죠에는 어댑터 핀(BSWS-A)과 베이스(BSWS-B)가 필요합니다. 리버스 어셈블리에서 추가 높이가 생성되지 않은 경우 그리퍼 죠당 어댑터 핀(BSWS-AR) 하나와 어셈블리 키트(BSWS-UR)가 필요합니다. BSWS는 그리퍼에 단단히 고정된 베이스와 교체될 상부 죠에 조여진 두 개의 어댑터 핀으로 구성됩니다.
끼워맞춤식 메커니즘은 그리퍼 핑거의 신속한 교체를 보장합니다.

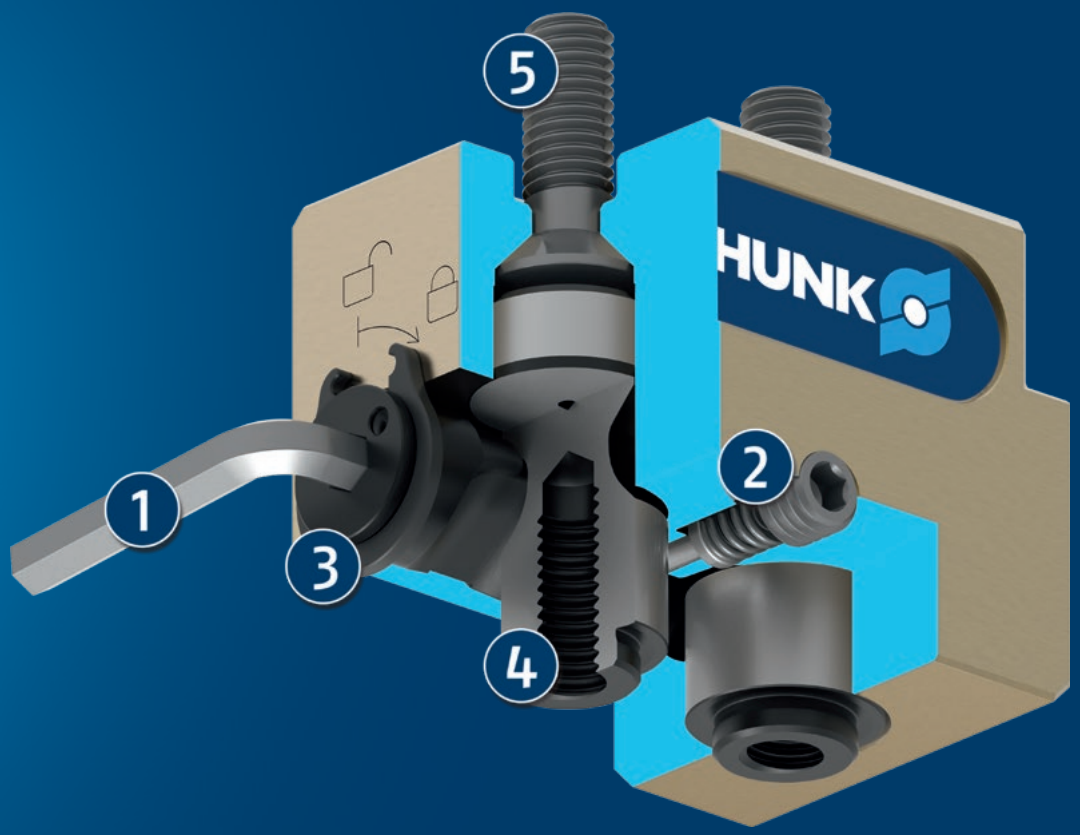

① **6각 소켓 렌치**

② **안전 엘리먼트**

③ **잠금핀**

④ **어댑터 핀 BSWS-A**

⑤ **그리퍼의 설치용 나사 연결**

자세한 기능 설명

BSWS-A 어댑터 핀이 없는 잠금 해제 상태의 BSWS-B

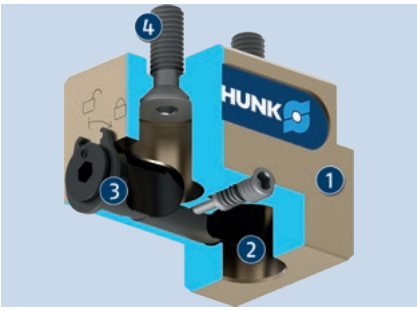

베이스 유닛 BSWS-B의 잠금 볼트의 리세스는 잠금 해제 상태의 어댑터 핀 BSWS-A의 조립/분해를 지원합니다.

1. BSWS-B 베이스
2. 어댑터 핀 BSWS-A의 설치 홀
3. 리세스가 있는 잠금 볼트
4. 그리퍼의 설치용 나사 연결

BSWS-A 어댑터 핀이 있는 잠금 해제 상태의 BSWS-B

그리퍼 핑거로 고정된 BSWS-A 어댑터 핀을 BSWS-B 베이스의 설치 구멍에 삽입합니다.

1. BSWS-B 베이스
2. 어댑터 핀 BSWS-A

BSWS-A 어댑터 핀이 있는 잠금 상태의 BSWS-B

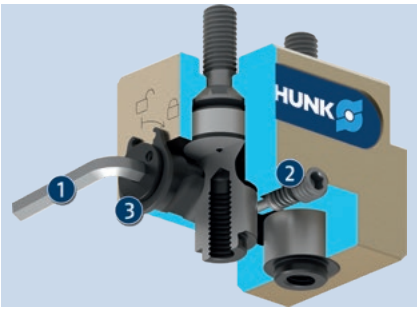

베이스의 BSWS-A 어댑터 핀을 잠그려면 앨런 키가 필요합니다. 시계 방향으로 회전하여 잠금 핀과 어댑터 핀 사이에 끼워맞춤식 잠금이 이루어지고 BSWS-B 베이스에서 공정을 신뢰할 수 있는 수준으로 유지됩니다. 안전 엘리먼트는 잠금 볼트가 작동 중 뒤틀리는 것을 방지합니다.

1. 6각 소켓 렌치
2. 안전 엘리먼트
3. 잠금핀

죠 퀵 체인지 시스템 BSWS-A/B

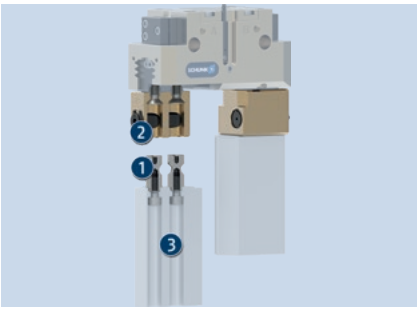

BSWS-A와 핑거 블랭크를 결합함으로써, 그리퍼 핑거를 단순하게 교체할 수 있습니다. 잠금 메커니즘이 있는 베이스 BSWS-B는 죠 변경 동안 그리퍼에 유지됩니다. 교체되는 것은 그리퍼 핑거뿐입니다.

1. BSWS-A
2. BSWS-B
3. 핑거 블랭크 ABR/SBR

BSWS-ABR/SBR이 있는 죠 퀵 체인지 시스템 BSWS-AR

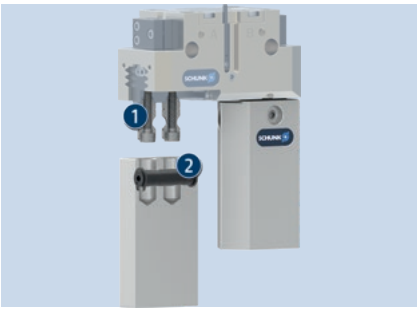

BSWS-AR 어댑터 핀은 그리퍼 죠에 설치되고 핑거 변경 동안 계속 유지됩니다. 잠금 메커니즘은 BSWS-ABR/SBR 핑거 블랭크에 내장되어 있습니다. 클램핑 윤곽은 전체 핑거 길이에서 특정 워크피스에 맞게 적용 가능합니다.

1. BSWS-AR
2. 핑거 블랭크 BSWS-ABR/SBR

BSWS-UR이 있는 죠 퀵 체인지 시스템 BSWS-AR

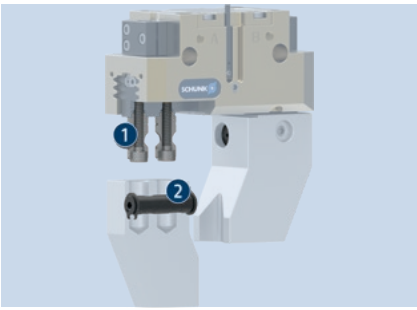

BSWS-UR은 BSWS-ABR 또는 BSWS-SBR 기계가공으로 생산할 수 없는 워크피스별 그리퍼 핑거에 대한 설치를 위해 디자인되었습니다. BSWS-UR은 워크피스별 그리퍼 핑거에 대한 설치의 잠금 메커니즘을 포함합니다.

1. BSWS-AR
2. BSWS-UR

시리즈에 관한 일반 참고 사항

어댑터 핀 재료: 강철

작동: 6각 소켓 렌치 수동

보증: 24개월

제공 범위: 다른 수량으로 별도 제공되는 베이스와 어댑터, 안전 정보(제품별 설명서는 온라인에서 확인할 수 있음)

로드 제한: 핑거 길이, 포스, 가속/토크로부터 발생하는 로드에서 기인하는 로드의 최대 허용 모멘트를 초과해서는 안 됩니다. 동일한 사항이 최대 허용 가능 포스 Fx에 적용됩니다. 이와 별개로, 사용된 그리퍼의 최대 허용 가능 핑거 길이와 허용 가능 로드 값에 주의를 기울여야 합니다.

잠금: 잠금면은 그리스나 오일이 없어야 합니다.

적용 예시

워크피스별 그리퍼 핑거 변경을 위한 죠 퀵 체인지 시스템이 있는 그리핑 유닛

1. 죠 퀵 체인지 시스템 BSWS
2. 핑거 블랭크 ABR/SBR
3. 2조 평행 그리퍼 PGN-plus

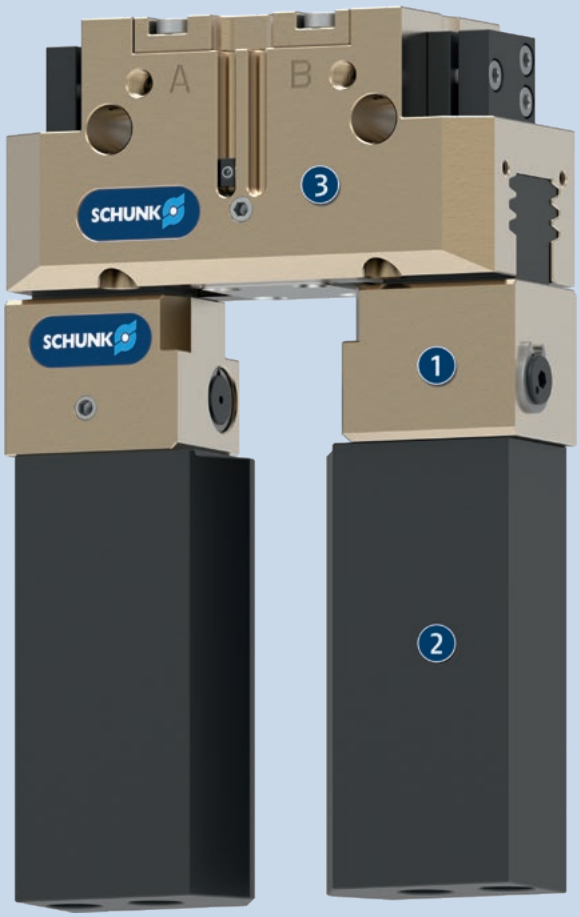

SCHUNK는 더 많은 것을 제공합니다...

다음 구성품은 제품을 더욱 더 생산적으로 만들어 줍니다 – 최고의 기능, 유연성, 신뢰성, 그리고 생산 제어를 위해 적합한 추가품입니다.

2조 평행 그리퍼

3조 중앙 그리퍼

밀폐 범용 그리퍼

핑거 블랭크

ⓘ 이들 제품에 대한 자세한 내용은 다음 제품 페이지나 schunk.com에서 확인할 수 있습니다.

옵션 및 특별 정보

BSWS-UR: 추가 높이가 없는 역방향 어셈블리: BSWS 시스템의 추가 부착 높이가 부정적인 영향을 준다면, BSWS 어댑터 핀 BSWS-AR을 그리퍼의 베이스 죠에 나사로 조일 수 있습니다. 그러면 변경 시스템은 높이가 더욱 콤팩트해집니다. 잠금 메커니즘은 상부 죠에 내장되어 있습니다.
또 다른 효과로, 더 이상 핑거 윤곽에 문제가 되는 설치 보어가 없습니다. 더 자세한 내용에 대해서는 문의해 주십시오.
BSWS-ABR-SBR: 죠 퀵 체인지 시스템이 내장된 상부 죠 블랭크
BSWS-AR: "SD"(방진) 그리퍼 이형의 경우 제공된 나사가 너무 짧습니다. 따라서 더 긴 나사를 사용해야 합니다. 이는 제공 범위에 포함되지 않습니다.
식품 등급의 윤활: 이 제품에는 식품 규격 윤활제가 기본으로 포함되어 있습니다. EN 1672-2:2020의 요건이 완전히 충족되지 않았습니다. 관련 NSF 인증서는 작동 설명서에 있는 윤활제 정보를 사용하여 https://info.nsf.org/USDA/Listings.asp에서 확인할 수 있습니다.

BSWS-PGZN-plus 50

조(Jaw) 퀵 체인지 시스템

부하 다이어그램

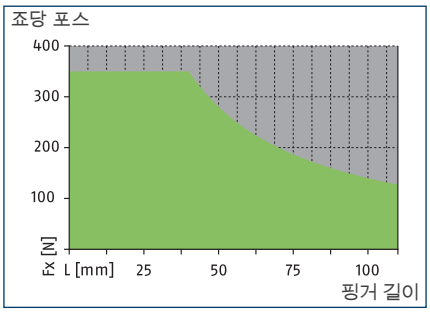

허용 범위

허용 불가 범위

최대 로드

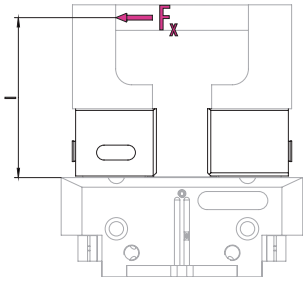

밸브에 대해서는 기술 데이터 표를 참조하십시오.

ⓘ 가속도/토크의 결과 적용 시 핑거 길이(l), 포스 (F_x) 및 발생 로드에서 기인하는 최대 허용 로드 모멘트($M=F_x*l$)를 초과해서는 안 됩니다. 동일한 사항이 최대 허용 가능 포스 F_x에 적용됩니다. 이와 별개로, 사용된 그리퍼의 최대 허용 가능 핑거 길이와 허용 가능 로드 값에 주의를 기울여야 합니다.

기술 데이터

설명		BSWS-B 50	BSWS-AR 50	BSWS-AR 50
ID		0303021	0300091	0300091
중량	[kg]	0.02	0.01	0.01
ID당 숫자		1	2	2
최저/최고 주위 온도	[°C]	5/130		
로드 제한				
최대 허용 가능 로딩 토크	[Nm]	14	14	14
최대 허용 가능 포스 Fx	[N]	350	350	350
죠(Jaw) 퀵 체인지 시스템				
설명		BSWS-A 50	BSWS-UR 50	BSWS-ABR-PGZN-plus 50
ID		0303020	0302990	0300071
중량	[kg]	0.002	0.006	0.08
ID당 숫자		2	1	1
재료 BSWS 어댑터		42CrMo4+QT		
핑거 블랭크 재료				알루미늄
최저/최고 주위 온도	[°C]		5/130	5/130
강철 핑거 블랭크				
설명				BSWS-SBR-PGZN-plus 50
ID				0300081
중량	[kg]			0.2
ID당 숫자				1
핑거 블랭크 재료				강철
최대 허용 가능 로딩 토크	[Nm]			14
최대 허용 가능 포스 Fx	[N]			350
최저/최고 주위 온도	[°C]			5/130

ⓘ BSWS-B의 높이 균등성은 +/- 0.05mm이며 BSWS-A와 연결되는 상부 죠의 교체 정밀도는 +/-0.02mm입니다.

죠 퀵 체인지 시스템 BSWS

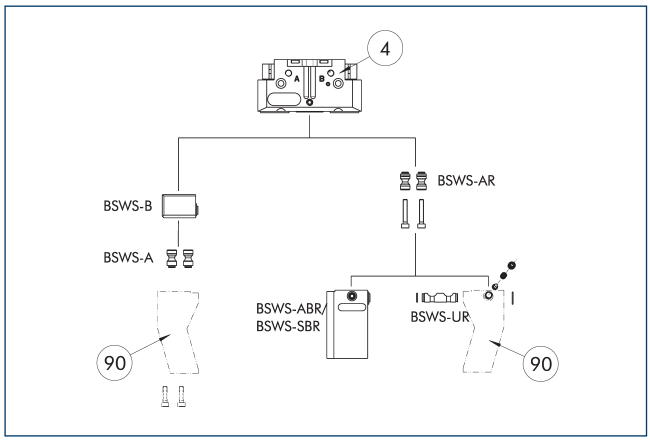

④ 그리퍼

⑨⓪ 고객맞춤식 그리퍼 핑거

그림은 BSWS 죠 퀵 체인지 시스템의 가능한 적용분야를 개괄적으로 보여줍니다.

어댑터 핀 BSWS-A

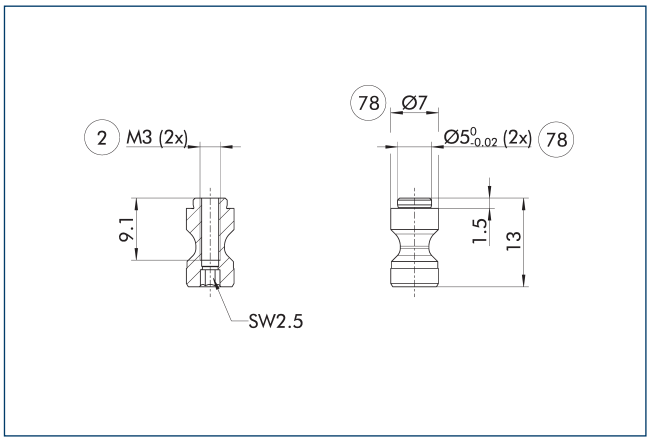

② 핑거 연결

⑦⑧ 센터링에 맞춤

ⓘ 두 개의 BSWS-A 어댑터 핀이 제공 범위에 포함되어 있습니다.

어댑터 핀 BSWS-AR 50

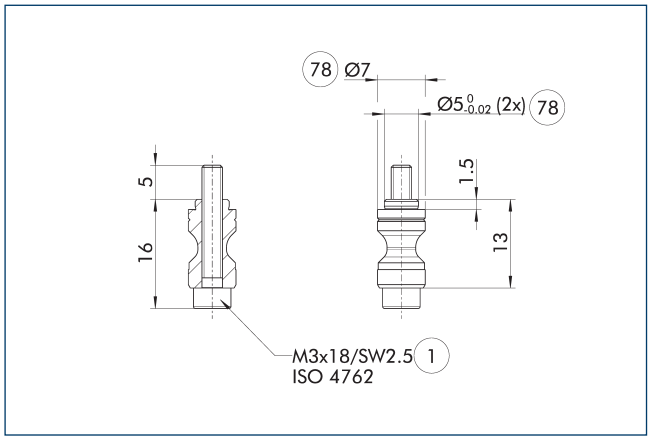

① 그리퍼 연결

⑦⑧ 센터링에 맞춤

BSWS-AR은 연결부 피팅의 크기가 다르기 때문에 그리퍼의 정밀 버전 788864와는 호환되지 않습니다.

ⓘ 두 개의 BSWS-AR(나사 포함) 어댑터 핀이 배송 범위에 포함되어 있습니다.

죠 퀵 체인지 시스템 BSWS-B 50

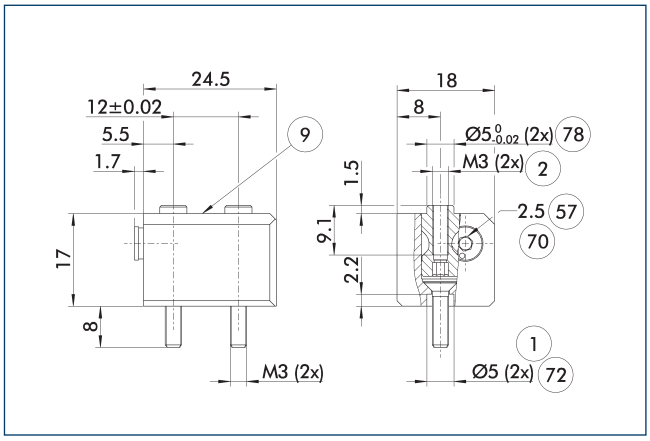

① 그리퍼 연결

② 핑거 연결

⑨ 장착 나사 연결도를 보려면 기본 버전 참조

⑤⑦ 잠금

⑦⓪ 렌치 크기

⑦② 센터링 슬리브에 맞춤

⑦⑧ 센터링에 맞춤

그림은 죠 퀵 체인지 시스템의 기본 디자인을 보여줍니다.

ⓘ 표시된 BSWS-A 어댑터 핀은 BSWS-B의 배송 범위에 포함되지 않으며 별도로 주문해야 합니다.

BSWS-PGZN-plus 50

조(Jaw) 퀵 체인지 시스템

BSWS-UR 50 죠 퀵 체인지 시스템

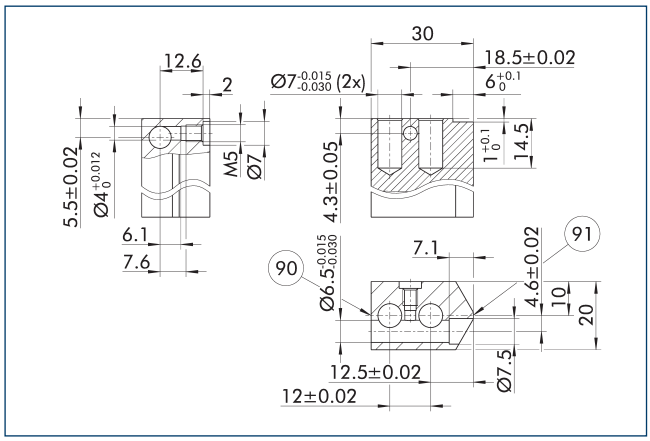

(90) 잠금 측

(91) 측면 그리퍼 센터

BSWS-AR의 잠금 메커니즘은 그림에 보여지는 그대로 설치되어야 합니다. 예를 들어, 미러로 반전된 설치는 작동하지 않습니다. SCHUNK BSWS-UR의 3D CAD 템플릿을 온라인으로 이용할 수 있습니다.

ⓘ 잠금 메커니즘만이 납품 범위에 포함됩니다. 그림은 고객맞춤형 핑거의 제조 치수를 보여줍니다. 표면은 내마모성이어야 합니다. 예: 경질 알루미늄.

핑거 블랭크 BSWS-ABR/SBR-PGZN-plus 50

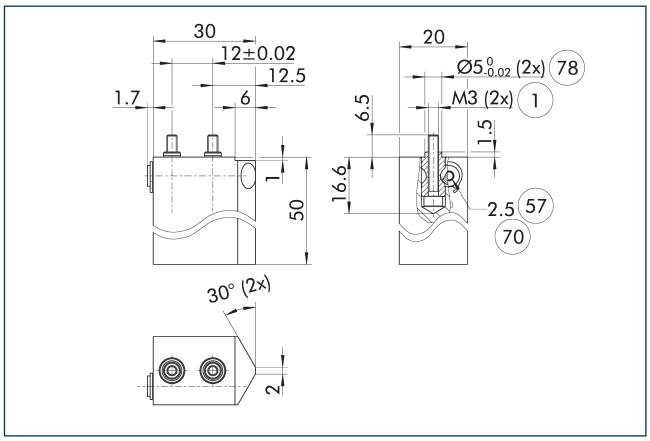

(1) 그리퍼 연결

(57) 잠금

(70) 렌치 크기

(78) 센터링에 맞춤

그림은 고객이 재작업할 수 있는 죠 퀵 체인지 시스템이 있는 핑거 블랭크를 보여줍니다.

ⓘ 표시된 BSWS-AR 어댑터 핀은 핑거 블랭크 BSWS-ABR/SBR-PGZN-plus의 배송 범위에 포함되지 않으며 별도로 주문해야 합니다.

BSWS-PGZN-plus 64

죠(Jaw) 퀵 체인지 시스템

부하 다이어그램

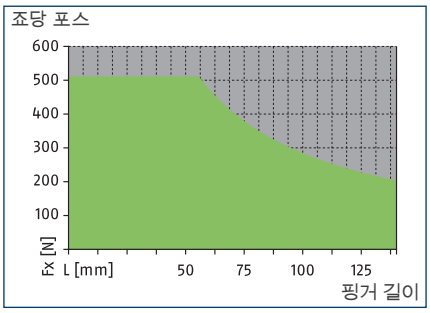

허용 범위

허용 불가 범위

최대 로드

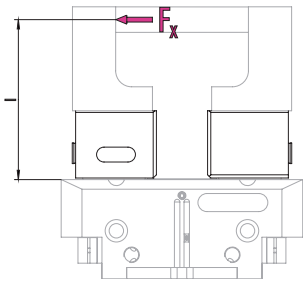

밸브에 대해서는 기술 데이터 표를 참조하십시오.

ⓘ 가속도/토크의 결과 적용 시 핑거 길이(l), 포스(F_x) 및 발생 로드에서 기인하는 최대 허용 로드 모멘트($M=F_x*l$)를 초과해서는 안 됩니다. 동일한 사항이 최대 허용 가능 포스 F_x에 적용됩니다. 이와 별개로, 사용된 그리퍼의 최대 허용 가능 핑거 길이와 허용 가능 로드 값에 주의를 기울여야 합니다.

기술 데이터

설명		BSWS-B 64	BSWS-AR 64	BSWS-AR 64	BSWS-AR 10	BSWS-AR 10
ID		0303023	0300092	0300092	1515447	1515447
중량	[kg]	0.04	0.015	0.015	0.015	0.015
ID당 숫자		1	2	2	2	2
최저/최고 주위 온도	[°C]	5/130				
로드 제한						
최대 허용 가능 로딩 토크	[Nm]	29	29	29	29	29
최대 허용 가능 포스 Fx	[N]	510	510	510	510	510
죠(Jaw) 퀵 체인지 시스템						
설명		BSWS-A 64	BSWS-UR 64	BSWS-ABR-PGZN-plus 64	BSWS-UR 64	BSWS-ABR-PGZN-plus 64
ID		0303022	0302991	0300072	0302991	0300072
중량	[kg]	0.005	0.01	0.13	0.01	0.13
ID당 숫자		2	1	1	1	1
재료 BSWS 어댑터		42CrMo4+QT				
핑거 블랭크 재료				알루미늄		알루미늄
최저/최고 주위 온도	[°C]		5/130	5/130	5/130	5/130
강철 핑거 블랭크						
설명				BSWS-SBR-PGZN-plus 64		BSWS-SBR-PGZN-plus 64
ID				0300082		0300082
중량	[kg]			0.34		0.34
ID당 숫자				1		1
핑거 블랭크 재료				강철		강철
최대 허용 가능 로딩 토크	[Nm]			29		29
최대 허용 가능 포스 Fx	[N]			510		510
최저/최고 주위 온도	[°C]			5/130		5/130

ⓘ BSWS-B의 높이 균등성은 +/- 0.05mm이며 BSWS-A와 연결되는 상부 죠의 교체 정밀도는 +/-0.02mm입니다.

죠 퀵 체인지 시스템 BSWS

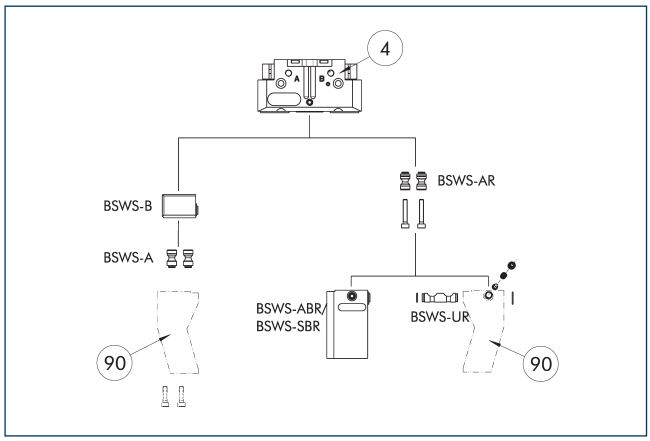

④ 그리파 ⑨⓪ 고객맞춤식 그리파 핑거

그림은 BSWS 죠 퀵 체인지 시스템의 가능한 적용분야를 개괄적으로 보여줍니다.

어댑터 핀 BSWS-A

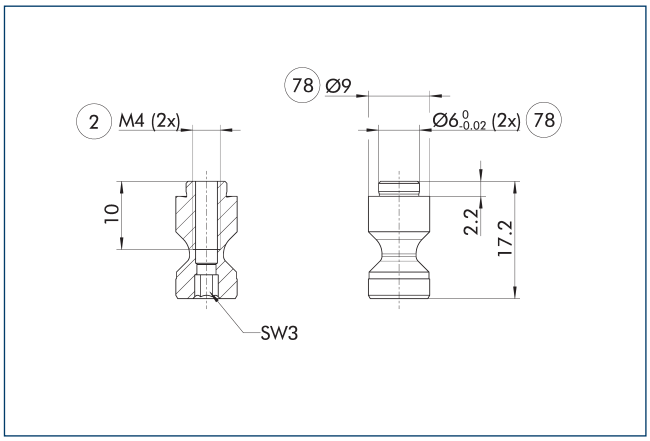

② 핑거 연결 ⑦⑧ 센터링에 맞춤

ⓘ 두 개의 BSWS-A 어댑터 핀이 제공 범위에 포함되어 있습니다.

어댑터 핀 BSWS-AR 64

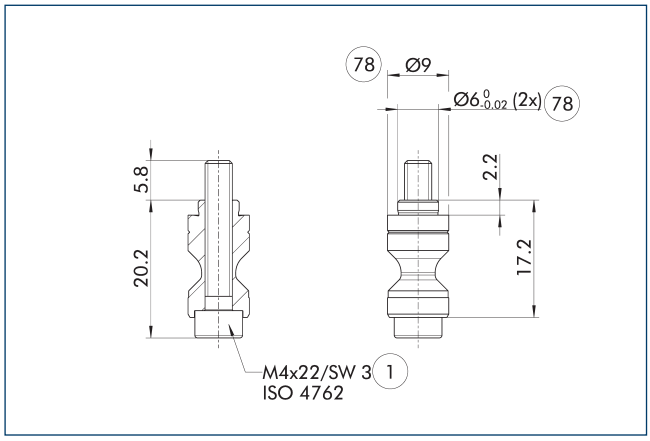

① 그리파 연결 ⑦⑧ 센터링에 맞춤

BSWS-AR은 연결부 피팅의 크기가 다르기 때문에 그리파의 정밀 버전 788864와는 호환되지 않습니다.

ⓘ 두 개의 BSWS-AR(나사 포함) 어댑터 핀이 배송 범위에 포함되어 있습니다.

어댑터 핀 BSWS-AR 10

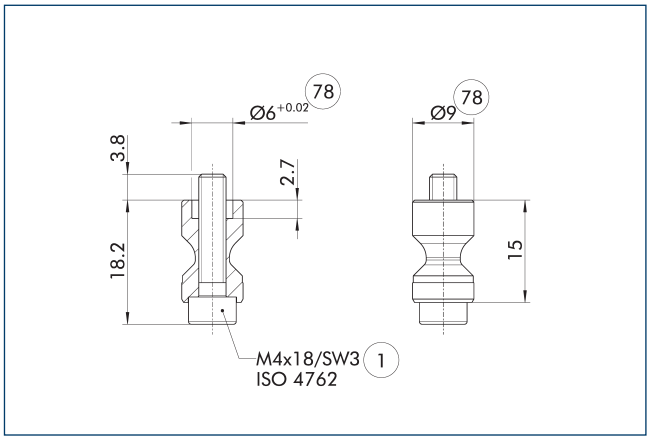

① 그리파 연결 ⑦⑧ 센터링에 맞춤

해당 BSWS-AR 볼트는 센터링 슬리브가 그리파의 베이스 죠를 통해 가공되는 그리파 시리즈인 PGL-plus-P에 특히 적합합니다.

ⓘ 두 개의 BSWS-AR(나사 포함) 어댑터 핀이 배송 범위에 포함되어 있습니다.

BSWS-PGZN-plus 64

조(Jaw) 퀵 체인지 시스템

죠 퀵 체인지 시스템 BSWS-B 64

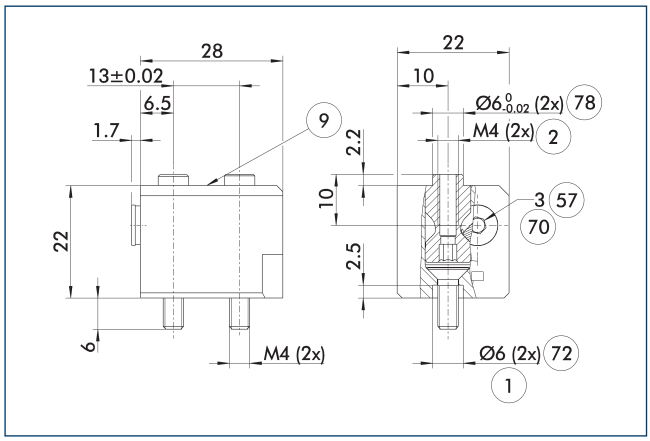

① 그리퍼 연결
② 핑거 연결
⑨ 장착 나사 연결도를 보려면 기본 버전 참조
⑤⑦ 잠금
⑦⓪ 렌치 크기
⑦② 센터링 슬리브에 맞춤
⑦⑧ 센터링에 맞춤

그림은 죠 퀵 체인지 시스템의 기본 디자인을 보여줍니다.

ⓘ 표시된 BSWS-A 어댑터 핀은 BSWS-B의 배송 범위에 포함되지 않으며 별도로 주문해야 합니다.

핑거 블랭크 BSWS-ABR/SBR-PGZN-plus 64

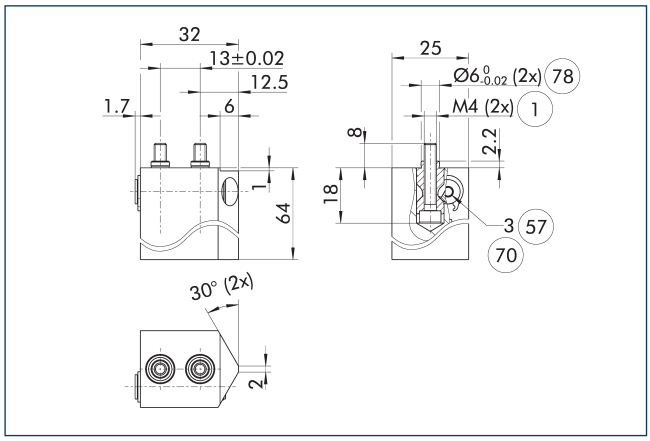

① 그리퍼 연결
⑤⑦ 잠금
⑦⓪ 렌치 크기
⑦⑧ 센터링에 맞춤

그림은 고객이 재작업할 수 있는 죠 퀵 체인지 시스템이 있는 핑거 블랭크를 보여줍니다.

ⓘ 표시된 BSWS-AR 어댑터 핀은 핑거 블랭크 BSWS-ABR/SBR-PGZN-plus의 배송 범위에 포함되지 않으며 별도로 주문해야 합니다.

BSWS-UR 64 죠 퀵 체인지 시스템

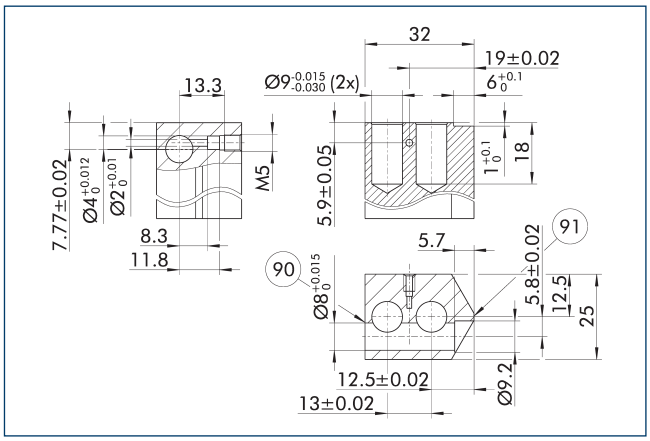

⑨⓪ 잠금 측
⑨① 측면 그리퍼 센터

BSWS-AR의 잠금 메커니즘은 그림에 보여지는 그대로 설치되어야 합니다. 예를 들어, 미러로 반전된 설치는 작동하지 않습니다. SCHUNK BSWS-UR의 3D CAD 템플릿을 온라인으로 이용할 수 있습니다.

ⓘ 잠금 메커니즘만이 납품 범위에 포함됩니다. 그림은 고객맞춤형 핑거의 제조 치수를 보여줍니다. 표면은 내마모성이어야 합니다. 예: 경질 알루미늄.

BSWS-PGZN-plus 80

조(Jaw) 퀵 체인지 시스템

부하 다이어그램

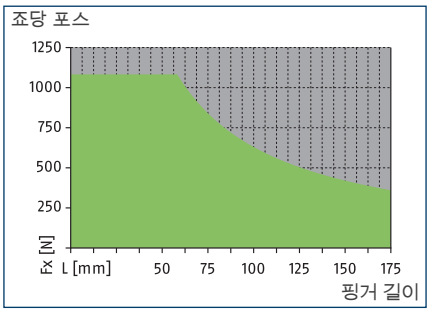

허용 범위

허용 불가 범위

최대 로드

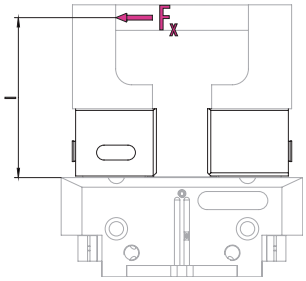

밸브에 대해서는 기술 데이터 표를 참조하십시오.

ⓘ 가속도/토크의 결과 적용 시 핑거 길이(l), 포스 (F_x) 및 발생 로드에서 기인하는 최대 허용 로드 모멘트($M=F_x*l$)를 초과해서는 안 됩니다. 동일한 사항이 최대 허용 가능 포스 F_x에 적용됩니다. 이와 별개로, 사용된 그리퍼의 최대 허용 가능 핑거 길이와 허용 가능 로드 값에 주의를 기울여야 합니다.

기술 데이터

설명		BSWS-B 80	BSWS-AR 80	BSWS-AR 80	BSWS-AR 13	BSWS-AR 13
ID		0303025	0300093	0300093	1515448	1515448
중량	[kg]	0.08	0.03	0.03	0.03	0.03
ID당 숫자		1	2	2	2	2
최저/최고 주위 온도	[°C]	5/130				
로드 제한						
최대 허용 가능 로딩 토크	[Nm]	63	63	63	63	63
최대 허용 가능 포스 Fx	[N]	1080	1080	1080	1080	1080
죠(Jaw) 퀵 체인지 시스템						
설명		BSWS-A 80	BSWS-UR 80	BSWS-ABR-PGZN-plus 80	BSWS-UR 80	BSWS-ABR-PGZN-plus 80
ID		0303024	0302992	0300073	0302992	0300073
중량	[kg]	0.011	0.015	0.27	0.015	0.27
ID당 숫자		2	1	1	1	1
재료 BSWS 어댑터		42CrMo4+QT				
핑거 블랭크 재료				알루미늄		알루미늄
최저/최고 주위 온도	[°C]		5/130	5/130	5/130	5/130
강철 핑거 블랭크						
설명				BSWS-SBR-PGZN-plus 80		BSWS-SBR-PGZN-plus 80
ID				0300083		0300083
중량	[kg]			0.66		0.66
ID당 숫자				1		1
핑거 블랭크 재료				강철		강철
최대 허용 가능 로딩 토크	[Nm]			63		63
최대 허용 가능 포스 Fx	[N]			1080		1080
최저/최고 주위 온도	[°C]			5/130		5/130

ⓘ BSWS-B의 높이 균등성은 +/- 0.05mm이며 BSWS-A와 연결되는 상부 죠의 교체 정밀도는 +/-0.02mm입니다.

죠 퀵 체인지 시스템 BSWS

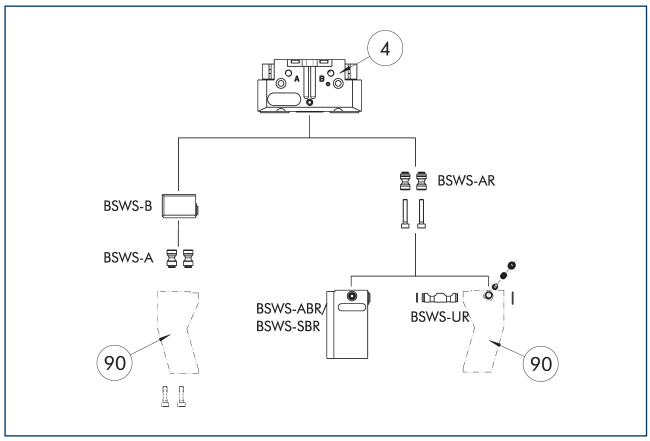

④ 그리파 ⑨⓪ 고객맞춤식 그리파 핑거

그림은 BSWS 죠 퀵 체인지 시스템의 가능한 적용분야를 개괄적으로 보여줍니다.

어댑터 핀 BSWS-A

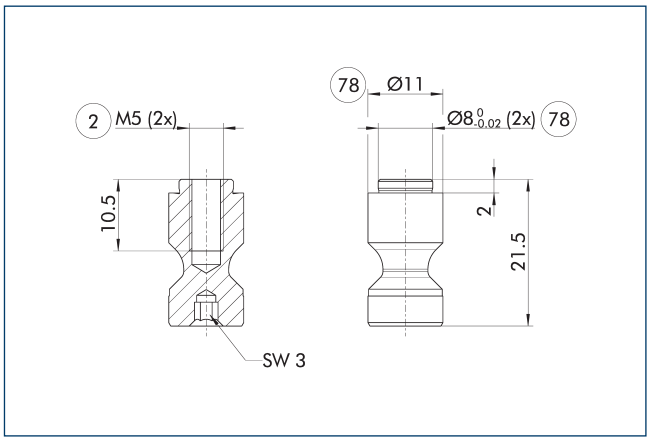

② 핑거 연결 ⑦⑧ 센터링에 맞춤

ⓘ 두 개의 BSWS-A 어댑터 핀이 제공 범위에 포함되어 있습니다.

어댑터 핀 BSWS-AR 80

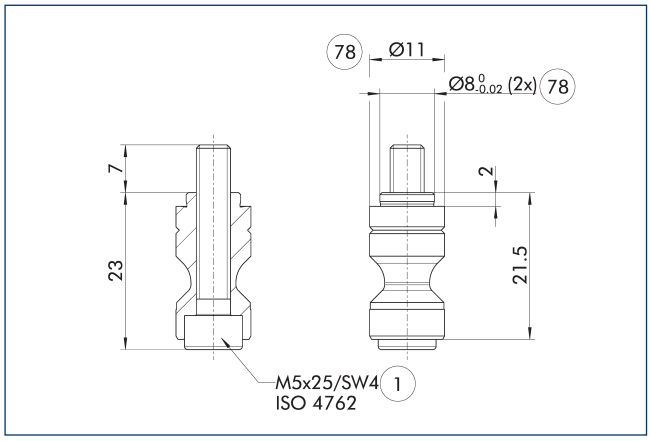

① 그리파 연결 ⑦⑧ 센터링에 맞춤

BSWS-AR은 연결부 피팅의 크기가 다르기 때문에 그리파의 정밀 버전 788864와는 호환되지 않습니다.

ⓘ 두 개의 BSWS-AR(나사 포함) 어댑터 핀이 배송 범위에 포함되어 있습니다.

어댑터 핀 BSWS-AR 13

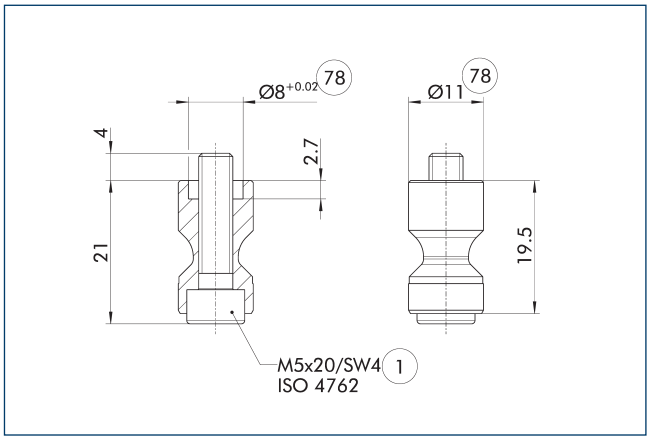

① 그리파 연결 ⑦⑧ 센터링에 맞춤

해당 BSWS-AR 볼트는 센터링 슬리브가 그리파의 베이스 죠를 통해 가공되는 그리파 시리즈인 PGL-plus-P에 특히 적합합니다.

ⓘ 두 개의 BSWS-AR(나사 포함) 어댑터 핀이 배송 범위에 포함되어 있습니다.

BSWS-PGZN-plus 80

조(Jaw) 퀵 체인지 시스템

죠 퀵 체인지 시스템 BSWS-B 80

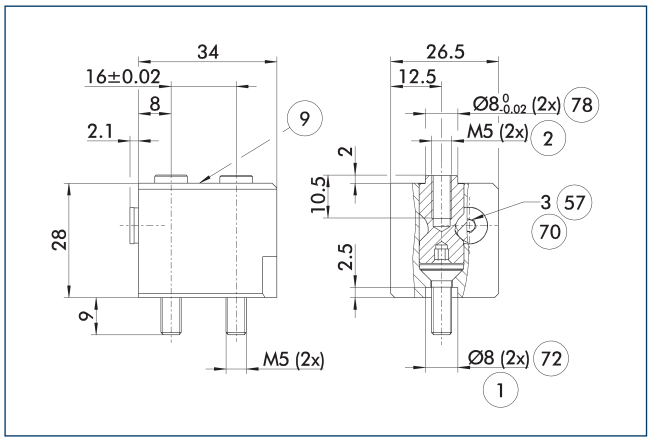

① 그리퍼 연결
② 핑거 연결
⑨ 장착 나사 연결도를 보려면 기본 버전 참조
⑤⑦ 잠금
⑦⓪ 렌치 크기
⑦② 센터링 슬리브에 맞춤
⑦⑧ 센터링에 맞춤

그림은 죠 퀵 체인지 시스템의 기본 디자인을 보여줍니다.

ⓘ 표시된 BSWS-A 어댑터 핀은 BSWS-B의 배송 범위에 포함되지 않으며 별도로 주문해야 합니다.

핑거 블랭크 BSWS-ABR/SBR-PGZN-plus 80

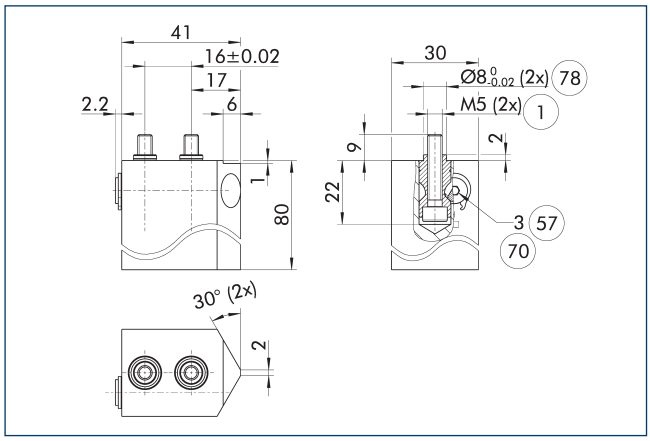

① 그리퍼 연결
⑤⑦ 잠금
⑦⓪ 렌치 크기
⑦⑧ 센터링에 맞춤

그림은 고객이 재작업할 수 있는 죠 퀵 체인지 시스템이 있는 핑거 블랭크를 보여줍니다.

ⓘ 표시된 BSWS-AR 어댑터 핀은 핑거 블랭크 BSWS-ABR/SBR-PGZN-plus의 배송 범위에 포함되지 않으며 별도로 주문해야 합니다.

BSWS-UR 80 죠 퀵 체인지 시스템

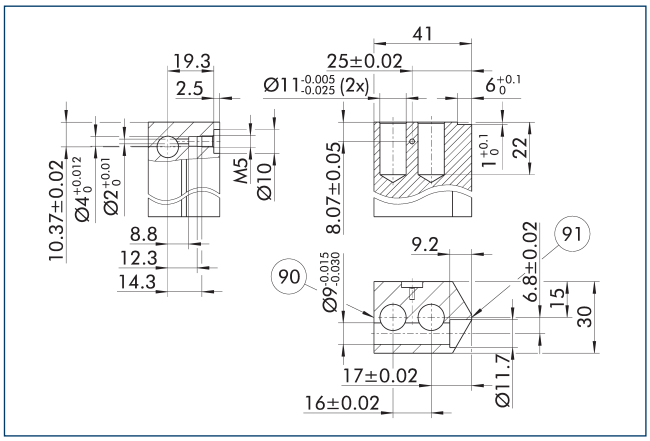

⑨⓪ 잠금 측
⑨① 측면 그리퍼 센터

BSWS-AR의 잠금 메커니즘은 그림에 보여지는 그대로 설치되어야 합니다. 예를 들어, 미러로 반전된 설치는 작동하지 않습니다. SCHUNK BSWS-UR의 3D CAD 템플릿을 온라인으로 이용할 수 있습니다.

ⓘ 잠금 메커니즘만이 납품 범위에 포함됩니다. 그림은 고객맞춤형 핑거의 제조 치수를 보여줍니다. 표면은 내마모성이어야 합니다. 예: 경질 알루미늄.

BSWS-PGZN-plus 100

조(Jaw) 퀵 체인지 시스템

부하 다이어그램

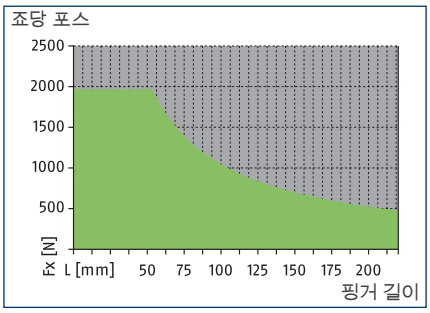

허용 범위

허용 불가 범위

최대 로드

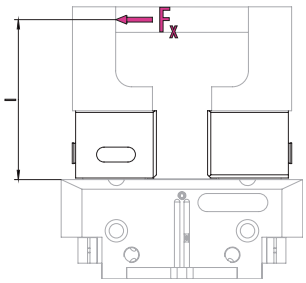

밸브에 대해서는 기술 데이터 표를 참조하십시오.

ⓘ 가속도/토크의 결과 적용 시 핑거 길이(l), 포스 (F_x) 및 발생 로드에서 기인하는 최대 허용 로드 모멘트($M=F_x*l$)를 초과해서는 안 됩니다. 동일한 사항이 최대 허용 가능 포스 F_x에 적용됩니다. 이와 별개로, 사용된 그리퍼의 최대 허용 가능 핑거 길이와 허용 가능 로드 값에 주의를 기울여야 합니다.

기술 데이터

설명		BSWS-B 100	BSWS-AR 100	BSWS-AR 100	BSWS-AR 16	BSWS-AR 16
ID		0303027	0300094	0300094	1515470	1515470
중량	[kg]	0.1	0.06	0.06	0.06	0.06
ID당 숫자		1	2	2	2	2
최저/최고 주위 온도	[°C]	5/130				
로드 제한						
최대 허용 가능 로딩 토크	[Nm]	105	105	105	105	105
최대 허용 가능 포스 Fx	[N]	1960	1960	1960	1960	1960
죠(Jaw) 퀵 체인지 시스템						
설명		BSWS-A 100	BSWS-UR 100	BSWS-ABR-PGZN-plus 100	BSWS-UR 100	BSWS-ABR-PGZN-plus 100
ID		0303026	0302993	0300074	0302993	0300074
중량	[kg]	0.024	0.027	0.45	0.027	0.45
ID당 숫자		2	1	1	1	1
재료 BSWS 어댑터		42CrMo4+QT				
핑거 블랭크 재료				알루미늄		알루미늄
최저/최고 주위 온도	[°C]		5/130	5/130	5/130	5/130
강철 핑거 블랭크						
설명				BSWS-SBR-PGZN-plus 100		BSWS-SBR-PGZN-plus 100
ID				0300084		0300084
중량	[kg]			1.19		1.19
ID당 숫자				1		1
핑거 블랭크 재료				강철		강철
최대 허용 가능 로딩 토크	[Nm]			105		105
최대 허용 가능 포스 Fx	[N]			1960		1960
최저/최고 주위 온도	[°C]			5/130		5/130

ⓘ BSWS-B의 높이 균등성은 +/- 0.05mm이며 BSWS-A와 연결되는 상부 죠의 교체 정밀도는 +/-0.02mm입니다.

죠 퀵 체인지 시스템 BSWS

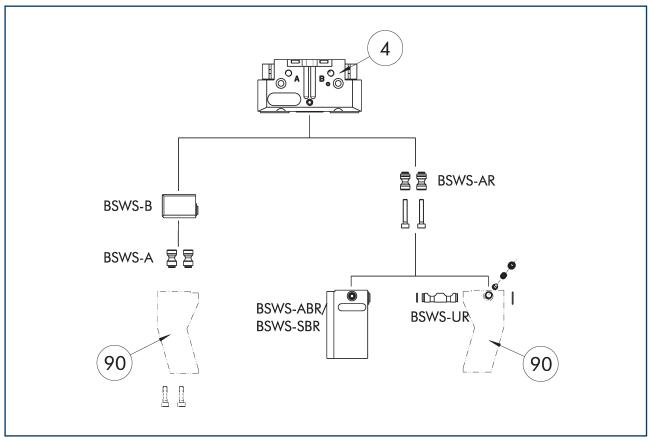

④ 그리퍼 ⑨⓪ 고객맞춤식 그리퍼 핑거

그림은 BSWS 죠 퀵 체인지 시스템의 가능한 적용분야를 개괄적으로 보여줍니다.

어댑터 핀 BSWS-A

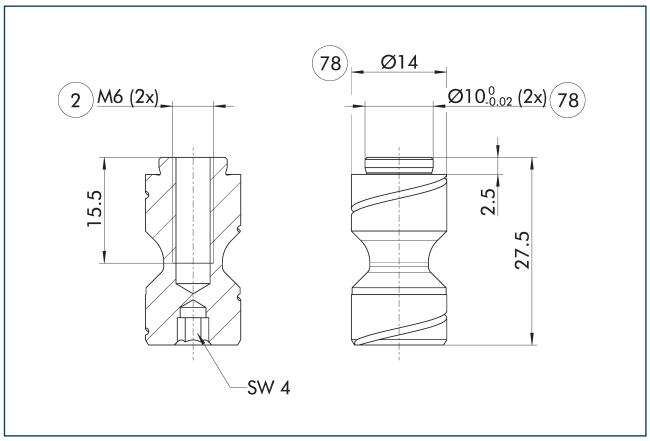

② 핑거 연결 ⑦⑧ 센터링에 맞춤

ⓘ 두 개의 BSWS-A 어댑터 핀이 제공 범위에 포함되어 있습니다.

어댑터 핀 BSWS-AR 100

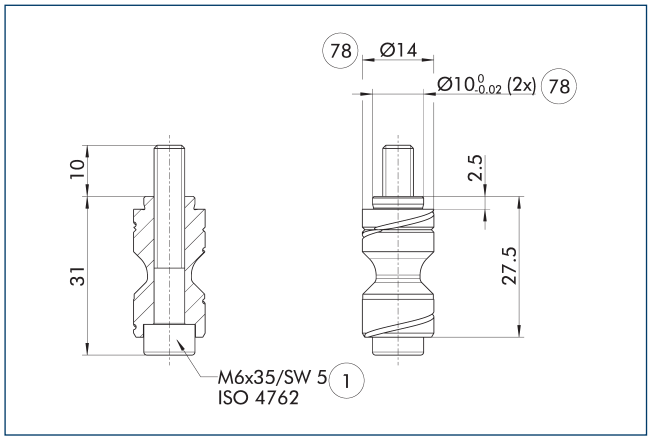

① 그리퍼 연결 ⑦⑧ 센터링에 맞춤

BSWS-AR은 연결부 피팅의 크기가 다르기 때문에 그리퍼의 정밀 버전 788864와는 호환되지 않습니다.

ⓘ 두 개의 BSWS-AR(나사 포함) 어댑터 핀이 배송 범위에 포함되어 있습니다.

어댑터 핀 BSWS-AR 16

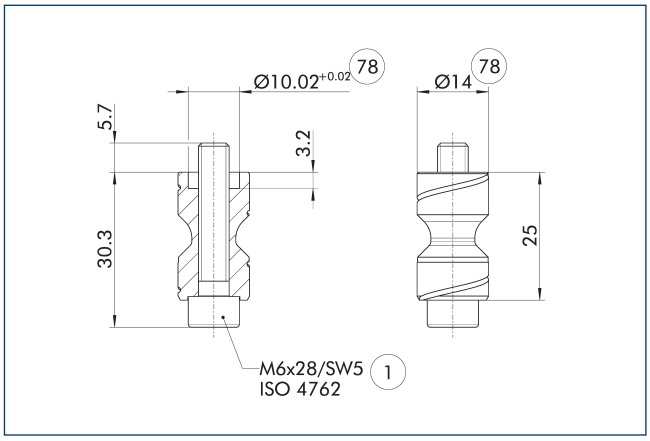

① 그리퍼 연결 ⑦⑧ 센터링에 맞춤

해당 BSWS-AR 볼트는 센터링 슬리브가 그리퍼의 베이스 죠를 통해 가공되는 그리퍼 시리즈인 PGL-plus-P에 특히 적합합니다.

ⓘ 두 개의 BSWS-AR(나사 포함) 어댑터 핀이 배송 범위에 포함되어 있습니다.

BSWS-PGZN-plus 100

조(Jaw) 퀵 체인지 시스템

죠 퀵 체인지 시스템 BSWS-B 100

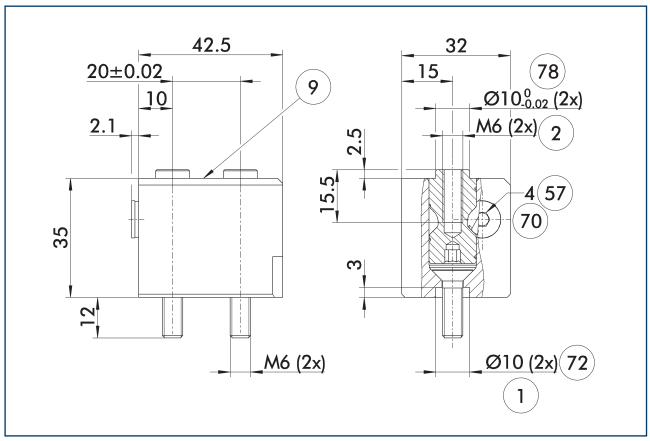

① 그리퍼 연결
② 핑거 연결
⑨ 장착 나사 연결도를 보려면 기본 버전 참조
⑤⑦ 잠금
⑦⓪ 렌치 크기
⑦⑫ 센터링 슬리브에 맞춤
⑦⑧ 센터링에 맞춤

그림은 죠 퀵 체인지 시스템의 기본 디자인을 보여줍니다.

ⓘ 표시된 BSWS-A 어댑터 핀은 BSWS-B의 배송 범위에 포함되지 않으며 별도로 주문해야 합니다.

핑거 블랭크 BSWS-ABR/SBR-PGZN-plus 100

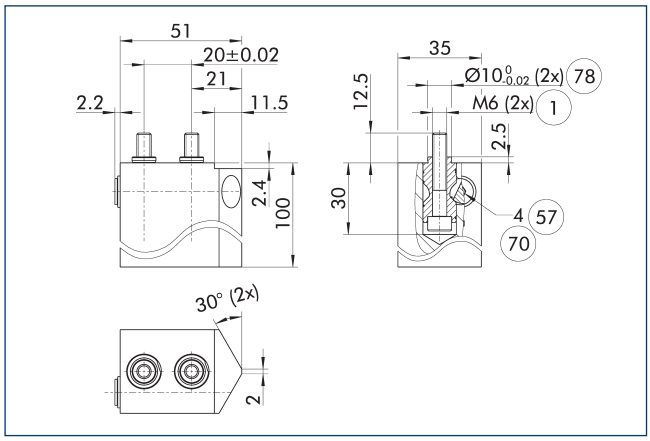

① 그리퍼 연결
⑤⑦ 잠금
⑦⓪ 렌치 크기
⑦⑧ 센터링에 맞춤

그림은 고객이 재작업할 수 있는 죠 퀵 체인지 시스템이 있는 핑거 블랭크를 보여줍니다.

ⓘ 표시된 BSWS-AR 어댑터 핀은 핑거 블랭크 BSWS-ABR/SBR-PGZN-plus의 배송 범위에 포함되지 않으며 별도로 주문해야 합니다.

BSWS-UR 100 죠 퀵 체인지 시스템

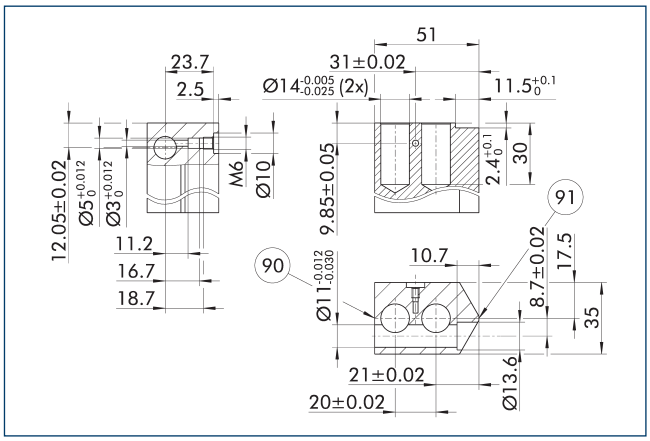

⑨⓪ 잠금 측
⑨① 측면 그리퍼 센터

BSWS-AR의 잠금 메커니즘은 그림에 보여지는 그대로 설치되어야 합니다. 예를 들어, 미러로 반전된 설치는 작동하지 않습니다. SCHUNK BSWS-UR의 3D CAD 템플릿을 온라인으로 이용할 수 있습니다.

ⓘ 잠금 메커니즘만이 납품 범위에 포함됩니다. 그림은 고객맞춤형 핑거의 제조 치수를 보여줍니다. 표면은 내마모성이어야 합니다. 예: 경질 알루미늄.

BSWS-PGZN-plus 125

조(Jaw) 퀵 체인지 시스템

부하 다이어그램

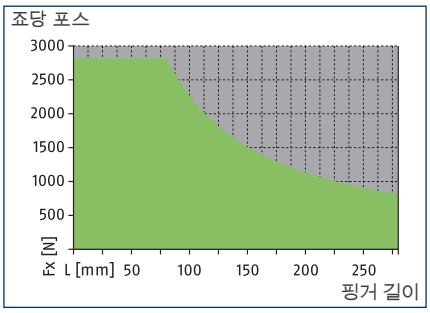

허용 범위

허용 불가 범위

최대 로드

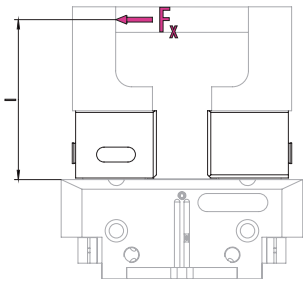

밸브에 대해서는 기술 데이터 표를 참조하십시오.

ⓘ 가속도/토크의 결과 적용 시 핑거 길이(l), 포스 (F_x) 및 발생 로드에서 기인하는 최대 허용 로드 모멘트($M=F_x*l$)를 초과해서는 안 됩니다. 동일한 사항이 최대 허용 가능 포스 F_x에 적용됩니다. 이와 별개로, 사용된 그리퍼의 최대 허용 가능 핑거 길이와 허용 가능 로드 값에 주의를 기울여야 합니다.

기술 데이터

설명		BSWS-B 125	BSWS-AR 125	BSWS-AR 125	BSWS-AR 20	BSWS-AR 20
ID		0303029	0300095	0300095	1515474	1515474
중량	[kg]	0.27	0.1	0.1	0.1	0.1
ID당 숫자		1	2	2	2	2
최저/최고 주위 온도	[°C]	5/130				
로드 제한						
최대 허용 가능 로딩 토크	[Nm]	225	225	225	225	225
최대 허용 가능 포스 Fx	[N]	2815	2815	2815	2815	2815
죠(Jaw) 퀵 체인지 시스템						
설명		BSWS-A 125	BSWS-UR 125	BSWS-ABR-PGZN-plus 125	BSWS-UR 125	BSWS-ABR-PGZN-plus 125
ID		0303028	0302994	0300075	0302994	0300075
중량	[kg]	0.046	0.044	0.78	0.044	0.78
ID당 숫자		2	1	1	1	1
재료 BSWS 어댑터		42CrMo4+QT				
핑거 블랭크 재료				알루미늄		알루미늄
최저/최고 주위 온도	[°C]		5/130	5/130	5/130	5/130
강철 핑거 블랭크						
설명				BSWS-SBR-PGZN-plus 125		BSWS-SBR-PGZN-plus 125
ID				0300085		0300085
중량	[kg]			2.1		2.1
ID당 숫자				1		1
핑거 블랭크 재료				강철		강철
최대 허용 가능 로딩 토크	[Nm]			225		225
최대 허용 가능 포스 Fx	[N]			2815		2815
최저/최고 주위 온도	[°C]			5/130		5/130

ⓘ BSWS-B의 높이 균등성은 +/- 0.05mm이며 BSWS-A와 연결되는 상부 죠의 교체 정밀도는 +/-0.02mm입니다.

죠 퀵 체인지 시스템 BSWS

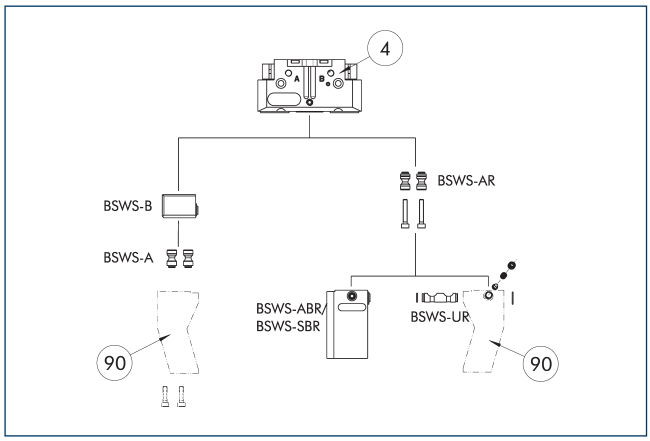

④ 그리퍼 ⑨⓪ 고객맞춤식 그리퍼 핑거

그림은 BSWS 죠 퀵 체인지 시스템의 가능한 적용분야를 개괄적으로 보여줍니다.

어댑터 핀 BSWS-A

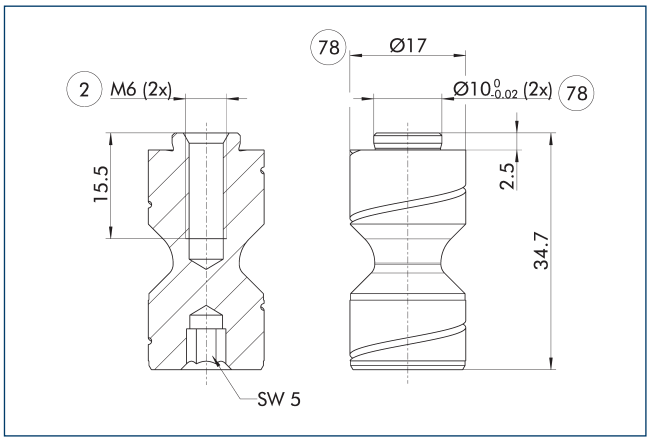

② 핑거 연결 ⑦⑧ 센터링에 맞춤

ⓘ 두 개의 BSWS-A 어댑터 핀이 제공 범위에 포함되어 있습니다.

어댑터 핀 BSWS-AR 125

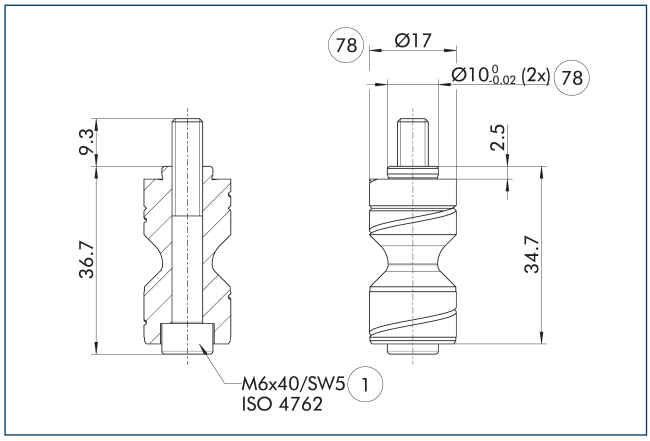

① 그리퍼 연결 ⑦⑧ 센터링에 맞춤

BSWS-AR은 연결부 피팅의 크기가 다르기 때문에 그리퍼의 정밀 버전 788864와는 호환되지 않습니다.

ⓘ 두 개의 BSWS-AR(나사 포함) 어댑터 핀이 배송 범위에 포함되어 있습니다.

어댑터 핀 BSWS-AR 20

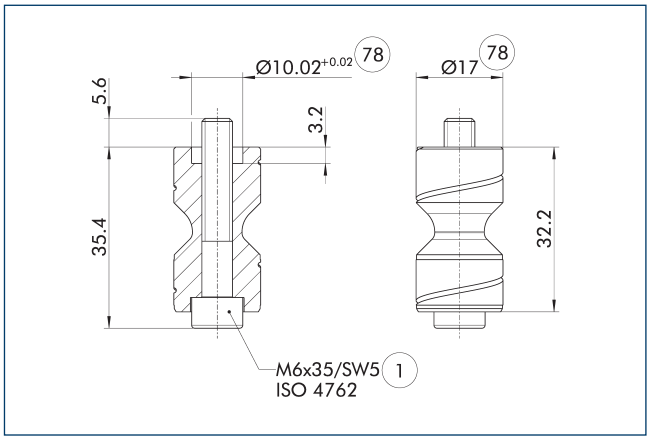

① 그리퍼 연결 ⑦⑧ 센터링에 맞춤

해당 BSWS-AR 볼트는 센터링 슬리브가 그리퍼의 베이스 죠를 통해 가공되는 그리퍼 시리즈인 PGL-plus-P에 특히 적합합니다.

ⓘ 두 개의 BSWS-AR(나사 포함) 어댑터 핀이 배송 범위에 포함되어 있습니다.

BSWS-PGZN-plus 125

조(Jaw) 퀵 체인지 시스템

핑거 블랭크 BSWS-ABR/SBR-PGZN-plus 125

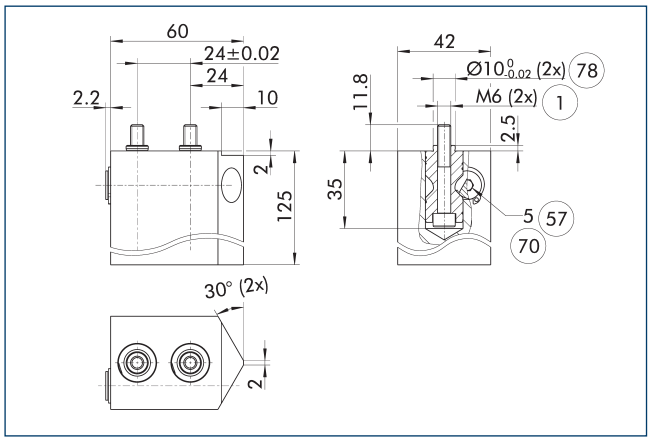

1 그리퍼 연결
57 잠금
70 렌치 크기
78 센터링에 맞춤

그림은 고객이 재작업할 수 있는 죠 퀵 체인지 시스템이 있는 핑거 블랭크를 보여줍니다.

ⓘ 표시된 BSWS-AR 어댑터 핀은 핑거 블랭크 BSWS-ABR/SBR-PGZN-plus의 배송 범위에 포함되지 않으며 별도로 주문해야 합니다.

죠 퀵 체인지 시스템 BSWS-B 125

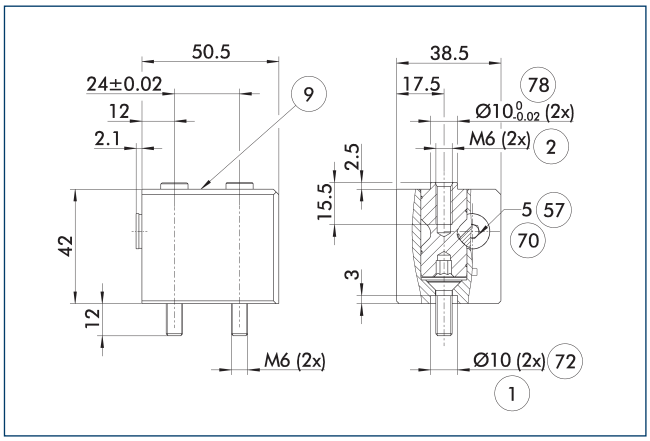

1 그리퍼 연결
2 핑거 연결
9 장착 나사 연결도를 보려면 기본 버전 참조
57 잠금
70 렌치 크기
72 센터링 슬리브에 맞춤
78 센터링에 맞춤

그림은 죠 퀵 체인지 시스템의 기본 디자인을 보여줍니다.

ⓘ 표시된 BSWS-A 어댑터 핀은 BSWS-B의 배송 범위에 포함되지 않으며 별도로 주문해야 합니다.

BSWS-UR 125 죠 퀵 체인지 시스템

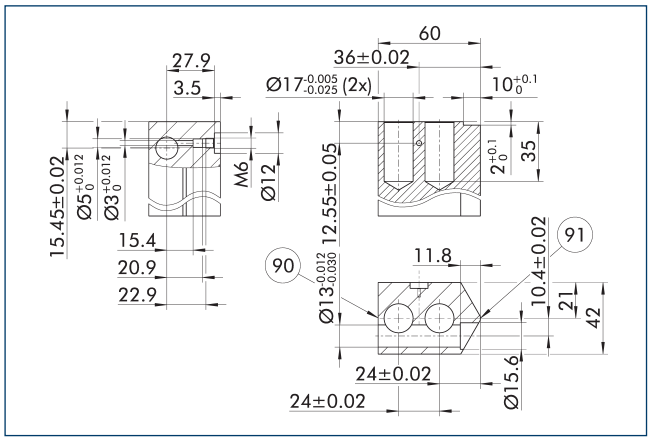

90 잠금 측
91 측면 그리퍼 센터

BSWS-AR의 잠금 메커니즘은 그림에 보여지는 그대로 설치되어야 합니다. 예를 들어, 미러로 반전된 설치는 작동하지 않습니다. SCHUNK BSWS-UR의 3D CAD 템플릿을 온라인으로 이용할 수 있습니다.

ⓘ 잠금 메커니즘만이 납품 범위에 포함됩니다. 그림은 고객맞춤형 핑거의 제조 치수를 보여줍니다. 표면은 내마모성이어야 합니다. 예: 경질 알루미늄.

BSWS-PGZN-plus 160

죠(Jaw) 퀵 체인지 시스템

부하 다이어그램

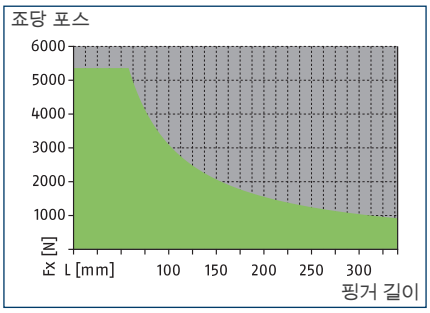

허용 범위

허용 불가 범위

최대 로드

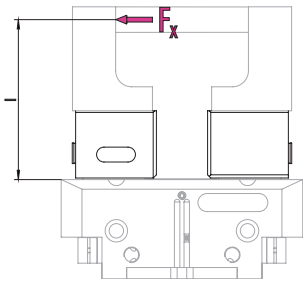

밸브에 대해서는 기술 데이터 표를 참조하십시오.

ⓘ 가속도/토크의 결과 적용 시 핑거 길이(l), 포스 (F_x) 및 발생 로드에서 기인하는 최대 허용 로드 모멘트($M=F_x*l$)를 초과해서는 안 됩니다. 동일한 사항이 최대 허용 가능 포스 F_x에 적용됩니다. 이와 별개로, 사용된 그리퍼의 최대 허용 가능 핑거 길이와 허용 가능 로드 값에 주의를 기울여야 합니다.

기술 데이터

설명		BSWS-B 160	BSWS-AR 160	BSWS-AR 160	BSWS-AR 25	BSWS-AR 25
ID		0303031	0300096	0300096	1515477	1515477
중량	[kg]	0.48	0.19	0.19	0.19	0.19
ID당 숫자		1	2	2	2	2
최저/최고 주위 온도	[°C]	5/130				
로드 제한						
최대 허용 가능 로딩 토크	[Nm]	310	310	310	310	310
최대 허용 가능 포스 Fx	[N]	5360	5360	5360	5360	5360
죠(Jaw) 퀵 체인지 시스템						
설명		BSWS-A 160	BSWS-UR 160	BSWS-ABR-PGZN-plus 160	BSWS-UR 160	BSWS-ABR-PGZN-plus 160
ID		0303030	0302995	0300076	0302995	0300076
중량	[kg]	0.077	0.094	1.7	0.085	1.7
ID당 숫자		2	1	1	1	1
재료 BSWS 어댑터		42CrMo4+QT				
핑거 블랭크 재료				알루미늄		알루미늄
최저/최고 주위 온도	[°C]		5/130	5/130	5/130	5/130
강철 핑거 블랭크						
설명				BSWS-SBR-PGZN-plus 160		BSWS-SBR-PGZN-plus 160
ID				0300086		0300086
중량	[kg]			3.5		3.5
ID당 숫자				1		1
핑거 블랭크 재료				강철		강철
최대 허용 가능 로딩 토크	[Nm]			310		310
최대 허용 가능 포스 Fx	[N]			5360		5360
최저/최고 주위 온도	[°C]			5/130		5/130

ⓘ BSWS-B의 높이 균등성은 +/- 0.05mm이며 BSWS-A와 연결되는 상부 죠의 교체 정밀도는 +/-0.02mm입니다.

죠 퀵 체인지 시스템 BSWS

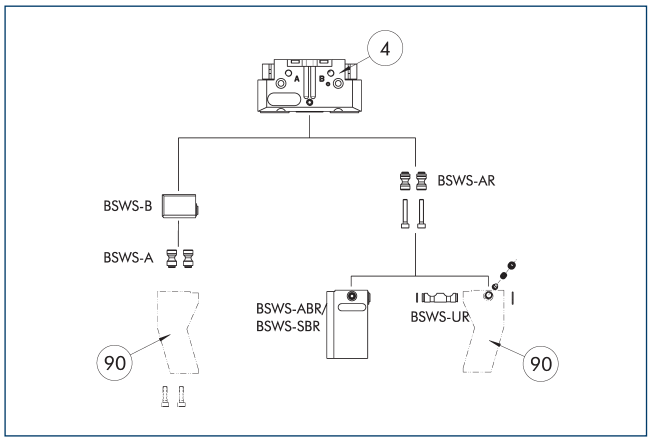

④ 그리파 ⑨⓪ 고객맞춤식 그리파 핑거

그림은 BSWS 죠 퀵 체인지 시스템의 가능한 적용분야를 개괄적으로 보여줍니다.

어댑터 핀 BSWS-A

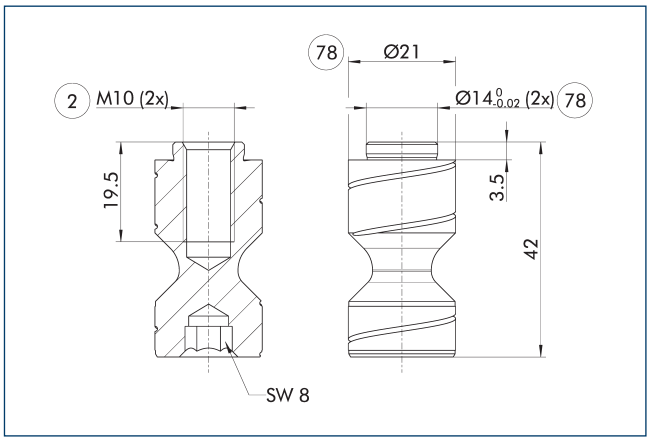

② 핑거 연결 ⑦⑧ 센터링에 맞춤

ⓘ 두 개의 BSWS-A 어댑터 핀이 제공 범위에 포함되어 있습니다.

어댑터 핀 BSWS-AR 160

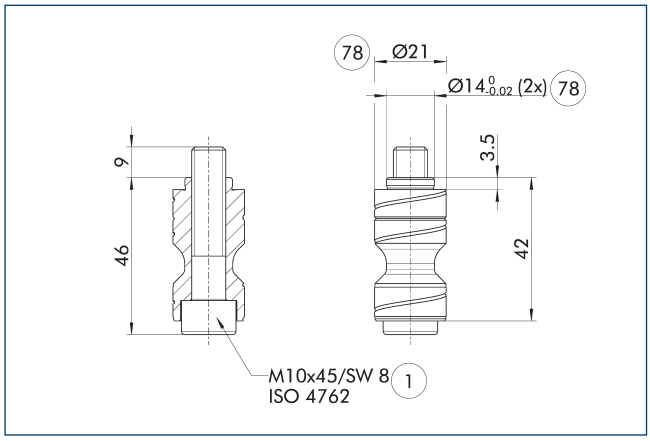

① 그리파 연결 ⑦⑧ 센터링에 맞춤

BSWS-AR은 연결부 피팅의 크기가 다르기 때문에 그리파의 정밀 버전 788864와는 호환되지 않습니다.

ⓘ 두 개의 BSWS-AR(나사 포함) 어댑터 핀이 배송 범위에 포함되어 있습니다.

어댑터 핀 BSWS-AR 25

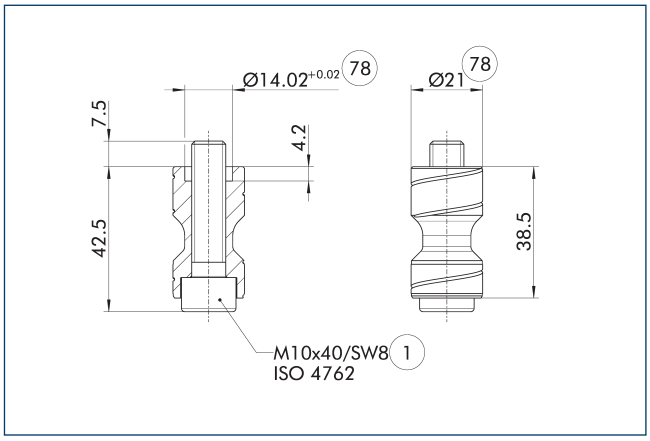

① 그리파 연결 ⑦⑧ 센터링에 맞춤

해당 BSWS-AR 볼트는 센터링 슬리브가 그리파의 베이스 죠를 통해 가공되는 그리파 시리즈인 PGL-plus-P에 특히 적합합니다.

ⓘ 두 개의 BSWS-AR(나사 포함) 어댑터 핀이 배송 범위에 포함되어 있습니다.

BSWS-PGZN-plus 160

조(Jaw) 퀵 체인지 시스템

죠 퀵 체인지 시스템 BSWS-B 160

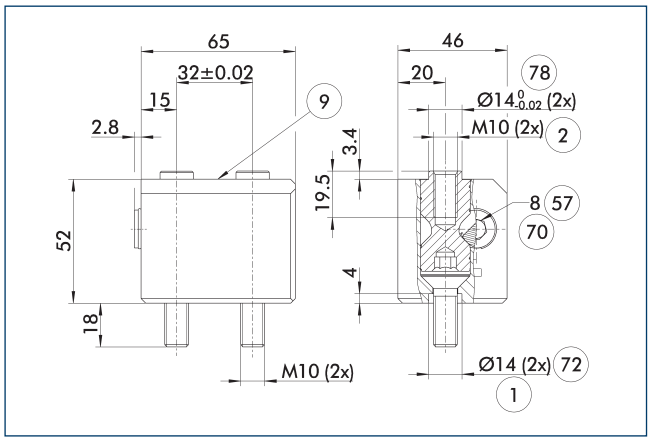

① 그리퍼 연결
② 핑거 연결
⑨ 장착 나사 연결도를 보려면 기본 버전 참조
⑤⑦ 잠금
⑦⓪ 렌치 크기
⑦② 센터링 슬리브에 맞춤
⑦⑧ 센터링에 맞춤

그림은 죠 퀵 체인지 시스템의 기본 디자인을 보여줍니다.

ⓘ 표시된 BSWS-A 어댑터 핀은 BSWS-B의 배송 범위에 포함되지 않으며 별도로 주문해야 합니다.

BSWS-UR 160 죠 퀵 체인지 시스템

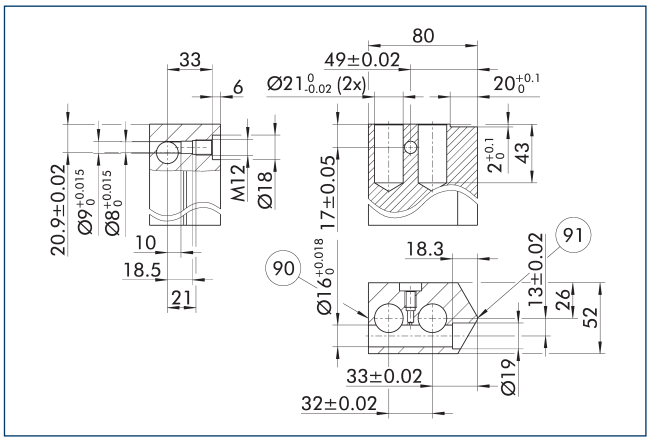

⑨⓪ 잠금 측
⑨① 측면 그리퍼 센터

BSWS-AR의 잠금 메커니즘은 그림에 보여지는 그대로 설치되어야 합니다. 예를 들어, 미러로 반전된 설치는 작동하지 않습니다. SCHUNK BSWS-UR의 3D CAD 템플릿을 온라인으로 이용할 수 있습니다.

ⓘ 잠금 메커니즘만이 납품 범위에 포함됩니다. 그림은 고객맞춤형 핑거의 제조 치수를 보여줍니다. 표면은 내마모성이어야 합니다. 예: 경질 알루미늄.

핑거 블랭크 BSWS-ABR/SBR-PGZN-plus 160

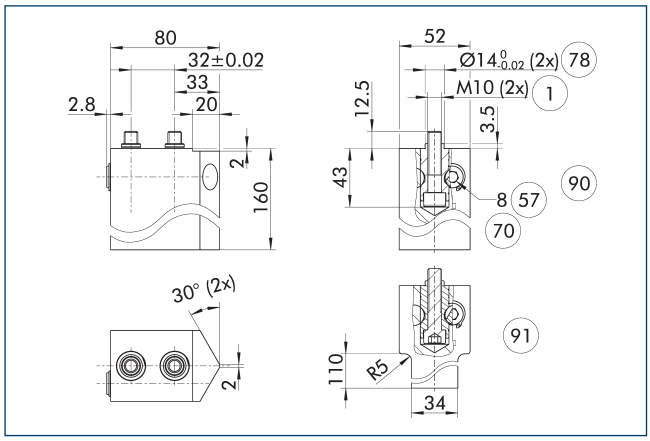

① 그리퍼 연결
⑤⑦ 잠금
⑦⓪ 렌치 크기
⑦⑧ 센터링에 맞춤
⑨⓪ ABR
⑨① SBR

그림은 고객이 재작업할 수 있는 죠 퀵 체인지 시스템이 있는 핑거 블랭크를 보여줍니다.

ⓘ 표시된 BSWS-AR 어댑터 핀은 핑거 블랭크 BSWS-ABR/SBR-PGZN-plus의 배송 범위에 포함되지 않으며 별도로 주문해야 합니다.

BSWS-PGZN-plus 200

조(Jaw) 퀵 체인지 시스템

부하 다이어그램

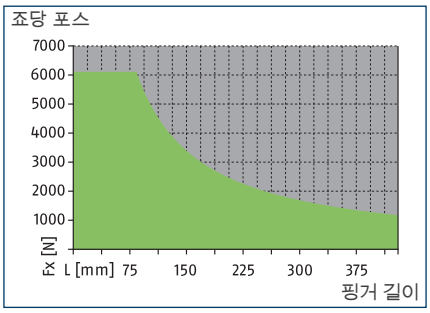

허용 범위

허용 불가 범위

최대 로드

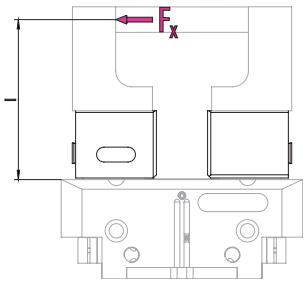

밸브에 대해서는 기술 데이터 표를 참조하십시오.

ⓘ 가속도/토크의 결과 적용 시 핑거 길이(l), 포스 (F_x) 및 발생 로드에서 기인하는 최대 허용 로드 모멘트($M=F_x*l$)를 초과해서는 안 됩니다. 동일한 사항이 최대 허용 가능 포스 F_x에 적용됩니다. 이와 별개로, 사용된 그리퍼의 최대 허용 가능 핑거 길이와 허용 가능 로드 값에 주의를 기울여야 합니다.

기술 데이터

설명		BSWS-B 200	BSWS-AR 200	BSWS-AR 200
ID		0303033	1453341	1453341
중량	[kg]	0.9	0.45	0.45
ID당 숫자		1	2	2
최저/최고 주위 온도	[°C]	5/130	5/130	5/130
로드 제한				
최대 허용 가능 로딩 토크	[Nm]	510	510	510
최대 허용 가능 포스 Fx	[N]	6110	6110	6110
죠(Jaw) 퀵 체인지 시스템				
설명		BSWS-A 200	BSWS-UR 200	BSWS-ABR-PGZN-plus 200
ID		0303032	1451606	1453347
중량	[kg]	0.16	0.19	3.05
ID당 숫자		2	1	1
재료 BSWS 어댑터		42CrMo4+QT		
핑거 블랭크 재료				알루미늄
최저/최고 주위 온도	[°C]	5/130	5/130	5/130

ⓘ BSWS-B의 높이 균등성은 +/- 0.05mm이며 BSWS-A와 연결되는 상부 죠의 교체 정밀도는 +/-0.02mm입니다.

죠 퀵 체인지 시스템 BSWS

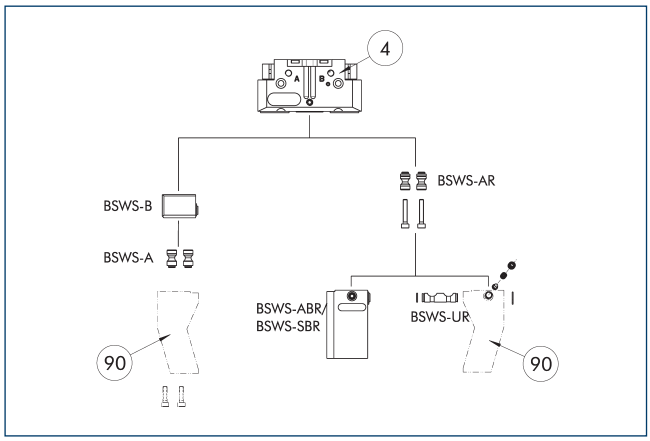

④ 그리퍼
⑨⓪ 고객맞춤식 그리퍼 핑거

그림은 BSWS 죠 퀵 체인지 시스템의 가능한 적용분야를 개괄적으로 보여줍니다.

어댑터 핀 BSWS-A

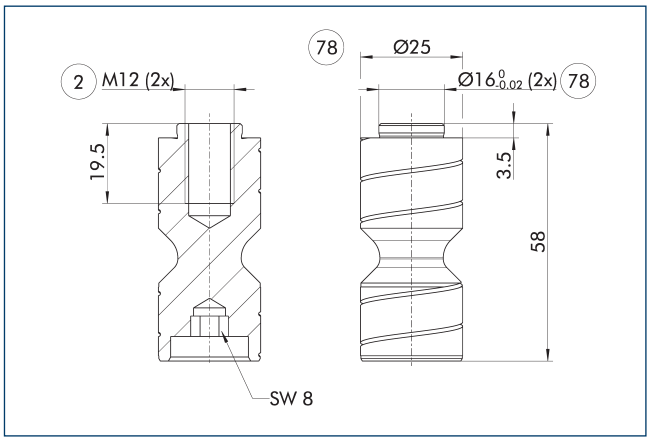

② 핑거 연결
⑦⑧ 센터링에 맞춤

ⓘ 두 개의 BSWS-A 어댑터 핀이 제공 범위에 포함되어 있습니다.

어댑터 핀 BSWS-AR 200

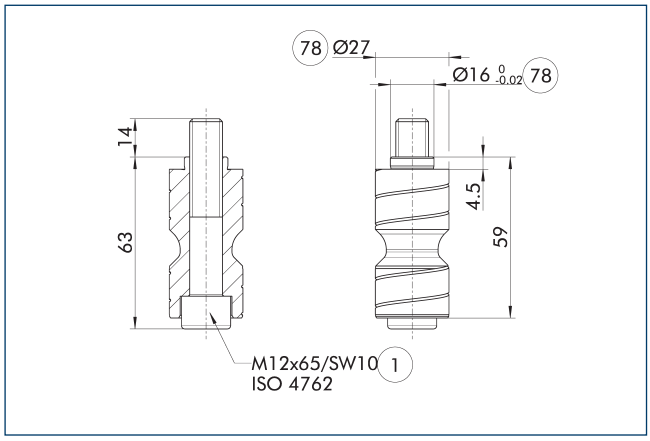

① 그리퍼 연결
⑦⑧ 센터링에 맞춤

BSWS-AR은 연결부 피팅의 크기가 다르기 때문에 그리퍼의 정밀 버전 788864와는 호환되지 않습니다.

ⓘ 두 개의 BSWS-AR(나사 포함) 어댑터 핀이 배송 범위에 포함되어 있습니다.

죠 퀵 체인지 시스템 BSWS-B 200

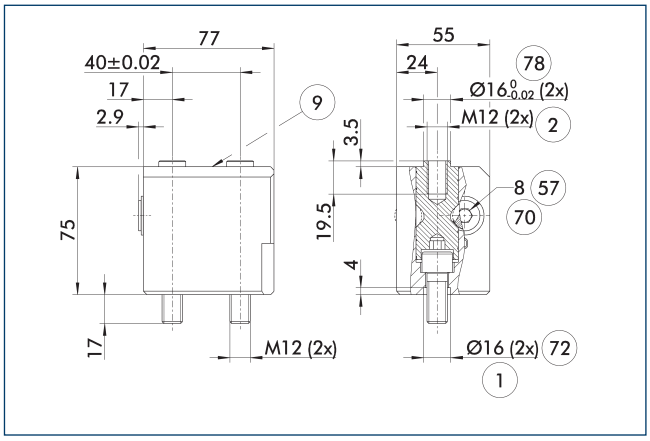

① 그리퍼 연결
② 핑거 연결
⑨ 장착 나사 연결도를 보려면 기본 버전 참조
⑤⑦ 잠금
⑦⓪ 렌치 크기
⑦② 센터링 슬리브에 맞춤
⑦⑧ 센터링에 맞춤

그림은 죠 퀵 체인지 시스템의 기본 디자인을 보여줍니다.

ⓘ 표시된 BSWS-A 어댑터 핀은 BSWS-B의 배송 범위에 포함되지 않으며 별도로 주문해야 합니다.

BSWS-PGZN-plus 200

조(Jaw) 퀵 체인지 시스템

퀵 죠 체인지 시스템 BSWS-UR 200

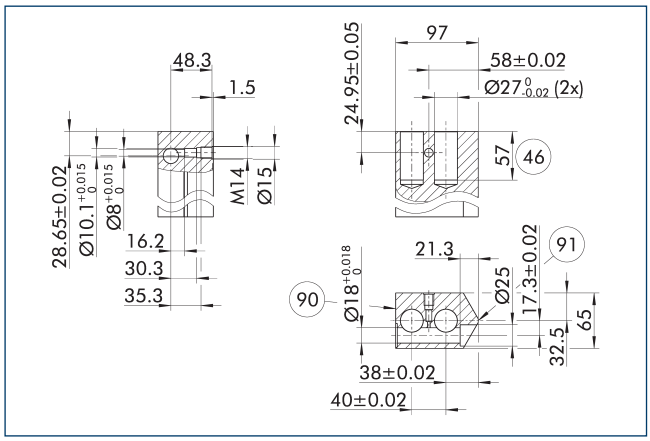

90 잠금 측

91 측면 그리퍼 센터

BSWS-AR의 잠금 메커니즘은 그림에 보여지는 그대로 설치되어야 합니다. 예를 들어, 미러로 반전된 설치는 작동하지 않습니다. SCHUNK BSWS-UR의 3D CAD 템플릿을 온라인으로 이용할 수 있습니다.

ⓘ 잠금 메커니즘만이 납품 범위에 포함됩니다. 그림은 고객맞춤형 핑거의 제조 치수를 보여줍니다. 표면은 내마모성이어야 합니다. 예: 경질 알루미늄.

핑거 블랭크 BSWS-ABR-PGZN-plus 200

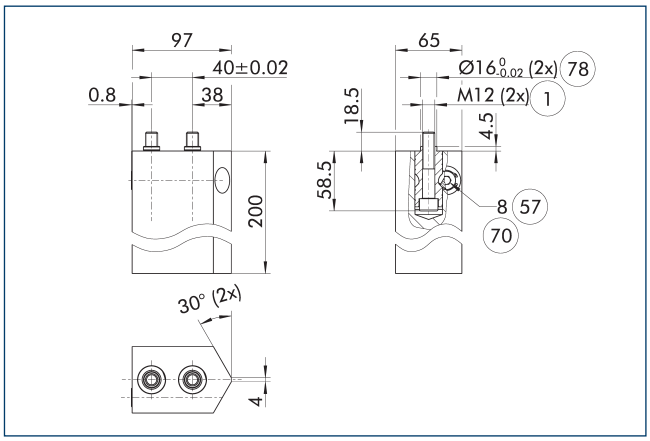

1 그리퍼 연결

57 잠금

70 렌치 크기

78 센터링에 맞춤

그림은 고객이 재작업할 수 있는 죠 퀵 체인지 시스템이 있는 핑거 블랭크를 보여줍니다.

ⓘ 표시된 BSWS-AR 어댑터 핀은 핑거 블랭크 BSWS-ABR/SBR-PGZN-plus의 배송 범위에 포함되지 않으며 별도로 주문해야 합니다.

BSWS-PGZN-plus 240

죠(Jaw) 퀵 체인지 시스템

부하 다이어그램

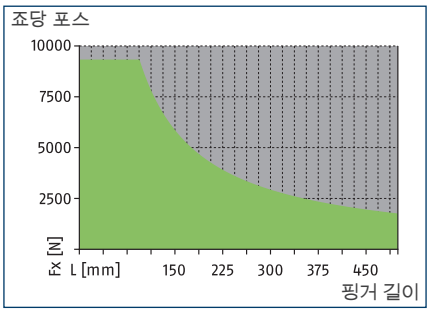

허용 범위

허용 불가 범위

최대 로드

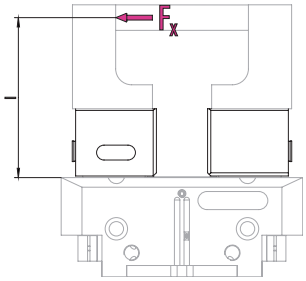

밸브에 대해서는 기술 데이터 표를 참조하십시오.

ⓘ 가속도/토크의 결과 적용 시 핑거 길이(l), 포스 (F_x) 및 발생 로드에서 기인하는 최대 허용 로드 모멘트($M=F_x*l$)를 초과해서는 안 됩니다. 동일한 사항이 최대 허용 가능 포스 F_x에 적용됩니다. 이와 별개로, 사용된 그리퍼의 최대 허용 가능 핑거 길이와 허용 가능 로드 값에 주의를 기울여야 합니다.

기술 데이터

설명		BSWS-B 240	BSWS-AR 240	BSWS-AR 240
ID		0303035	1453342	1453342
중량	[kg]	1.5	0.71	0.71
ID당 숫자		1	2	2
최저/최고 주위 온도	[°C]	5/130	5/130	5/130
로드 제한				
최대 허용 가능 로딩 토크	[Nm]	880	880	880
최대 허용 가능 포스 Fx	[N]	9330	9330	9330
죠(Jaw) 퀵 체인지 시스템				
설명		BSWS-A 240	BSWS-UR 240	BSWS-ABR-PGZN-plus 240
ID		0303034	1451607	1453348
중량	[kg]	0.3	0.33	4.9
ID당 숫자		2	1	1
재료 BSWS 어댑터		42CrMo4+QT		
핑거 블랭크 재료				알루미늄
최저/최고 주위 온도	[°C]	5/130	5/130	5/130

ⓘ BSWS-B의 높이 균등성은 +/- 0.05mm이며 BSWS-A와 연결되는 상부 죠의 교체 정밀도는 +/-0.02mm입니다.

죠 퀵 체인지 시스템 BSWS

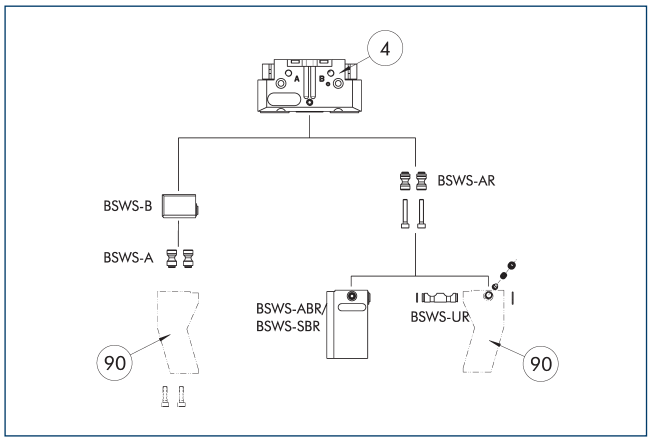

④ 그리퍼

⑨⓪ 고객맞춤식 그리퍼 핑거

그림은 BSWS 죠 퀵 체인지 시스템의 가능한 적용분야를 개괄적으로 보여줍니다.

어댑터 핀 BSWS-A

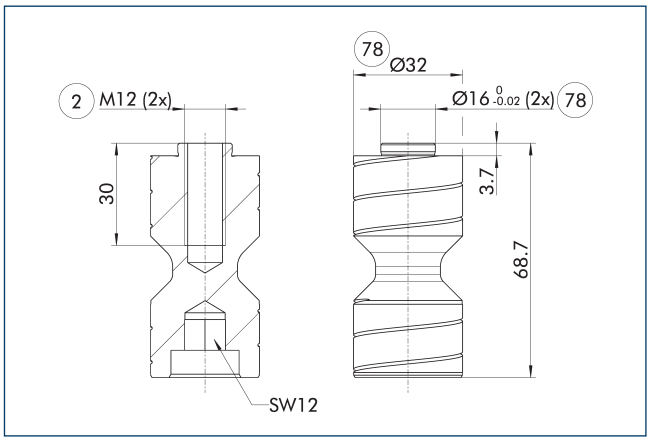

② 핑거 연결

⑦⑧ 센터링에 맞춤

ⓘ 두 개의 BSWS-A 어댑터 핀이 제공 범위에 포함되어 있습니다.

어댑터 핀 BSWS-AR 240

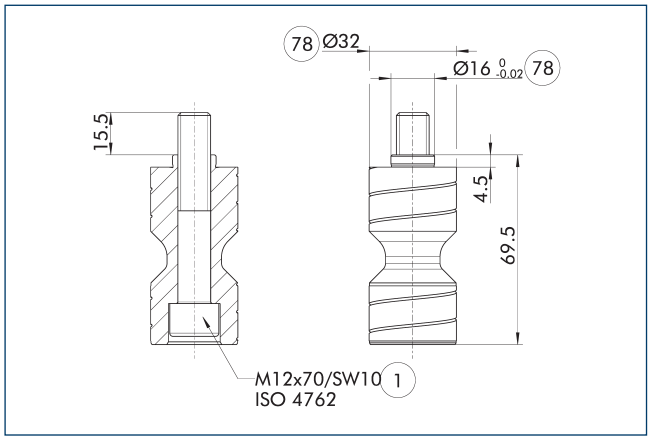

① 그리퍼 연결

⑦⑧ 센터링에 맞춤

BSWS-AR은 연결부 피팅의 크기가 다르기 때문에 그리퍼의 정밀 버전 788864와는 호환되지 않습니다.

ⓘ 두 개의 BSWS-AR(나사 포함) 어댑터 핀이 배송 범위에 포함되어 있습니다.

죠 퀵 체인지 시스템 BSWS-B 240

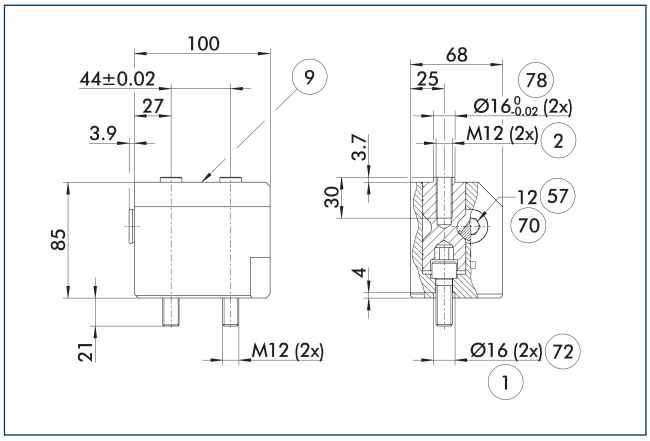

① 그리퍼 연결
② 핑거 연결
⑨ 장착 나사 연결도를 보려면 기본 버전 참조
⑤⑦ 잠금
⑦⓪ 렌치 크기
⑦② 센터링 슬리브에 맞춤
⑦⑧ 센터링에 맞춤

그림은 죠 퀵 체인지 시스템의 기본 디자인을 보여줍니다.

ⓘ 표시된 BSWS-A 어댑터 핀은 BSWS-B의 배송 범위에 포함되지 않으며 별도로 주문해야 합니다.

퀵 죠 체인지 시스템 BSWS-UR 240

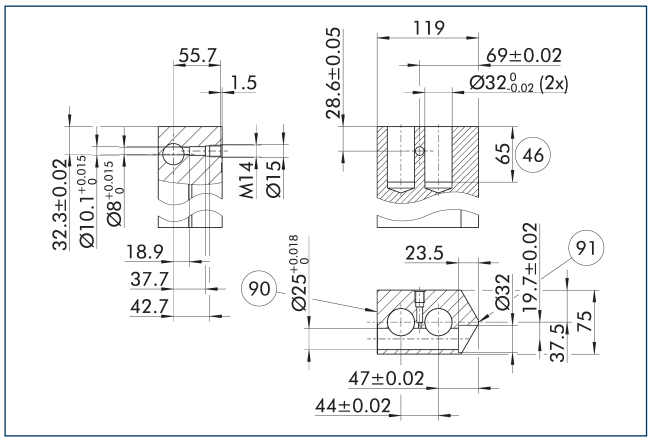

90 잠금 측

91 측면 그리퍼 센터

BSWS-AR의 잠금 메커니즘은 그림에 보여지는 그대로 설치되어야 합니다. 예를 들어, 미러로 반전된 설치는 작동하지 않습니다. SCHUNK BSWS-UR의 3D CAD 템플릿을 온라인으로 이용할 수 있습니다.

ⓘ 잠금 메커니즘만이 납품 범위에 포함됩니다. 그림은 고객맞춤형 핑거의 제조 치수를 보여줍니다. 표면은 내마모성이어야 합니다. 예: 경질 알루미늄.

핑거 블랭크 BSWS-ABR-PGZN-plus 240

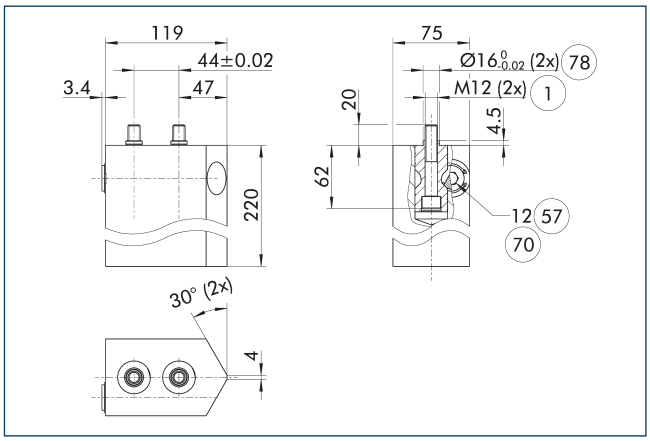

1 그리퍼 연결

57 잠금

70 렌치 크기

78 센터링에 맞춤

그림은 고객이 재작업할 수 있는 죠 퀵 체인지 시스템이 있는 핑거 블랭크를 보여줍니다.

ⓘ 표시된 BSWS-AR 어댑터 핀은 핑거 블랭크 BSWS-ABR/SBR-PGZN-plus의 배송 범위에 포함되지 않으며 별도로 주문해야 합니다.

BSWS-PGZN-plus 300

조(Jaw) 퀵 체인지 시스템

부하 다이어그램

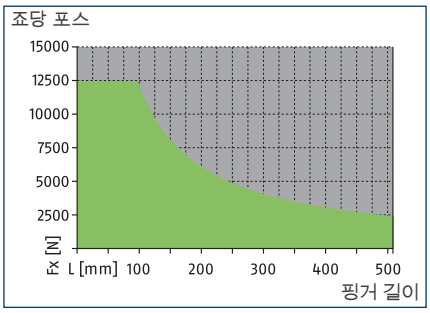

허용 범위

허용 불가 범위

최대 로드

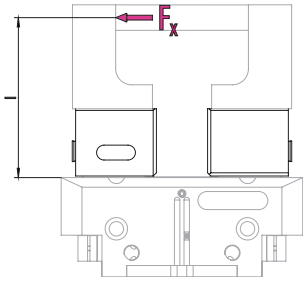

밸브에 대해서는 기술 데이터 표를 참조하십시오.

ⓘ 가속도/토크의 결과 적용 시 핑거 길이(l), 포스 (F_x) 및 발생 로드에서 기인하는 최대 허용 로드 모멘트($M=F_x*l$)를 초과해서는 안 됩니다. 동일한 사항이 최대 허용 가능 포스 F_x에 적용됩니다. 이와 별개로, 사용된 그리퍼의 최대 허용 가능 핑거 길이와 허용 가능 로드 값에 주의를 기울여야 합니다.

기술 데이터

설명		BSWS-B 300	BSWS-AR 300	BSWS-AR 300
ID		0303037	1453343	1453343
중량	[kg]	2	1.05	1.05
ID당 숫자		1	2	2
최저/최고 주위 온도	[°C]	5/130	5/130	5/130
로드 제한				
최대 허용 가능 로딩 토크	[Nm]	1220	1220	1220
최대 허용 가능 포스 Fx	[N]	12430	12430	12430
죠(Jaw) 퀵 체인지 시스템				
설명		BSWS-A 300	BSWS-UR 300	BSWS-ABR-PGZN-plus 300
ID		0303036	1451608	1453349
중량	[kg]	0.41	0.4	5.15
ID당 숫자		2	1	1
재료 BSWS 어댑터		42CrMo4+QT		
핑거 블랭크 재료				알루미늄
최저/최고 주위 온도	[°C]	5/130	5/130	5/130

ⓘ BSWS-B의 높이 균등성은 +/- 0.05mm이며 BSWS-A와 연결되는 상부 죠의 교체 정밀도는 +/-0.02mm입니다.

죠 퀵 체인지 시스템 BSWS

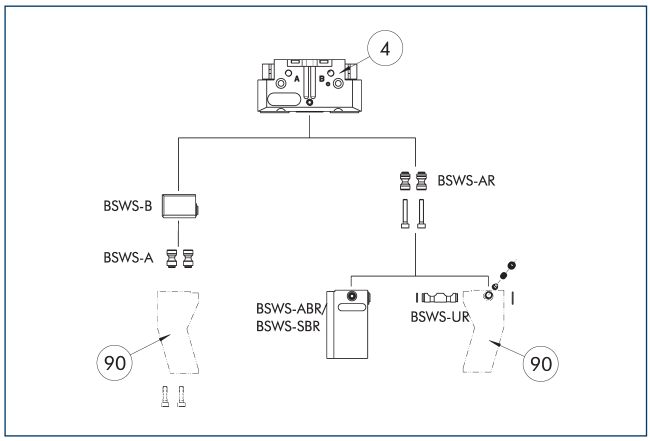

④ 그리퍼
⑨⓪ 고객맞춤식 그리퍼 핑거

그림은 BSWS 죠 퀵 체인지 시스템의 가능한 적용분야를 개괄적으로 보여줍니다.

어댑터 핀 BSWS-A

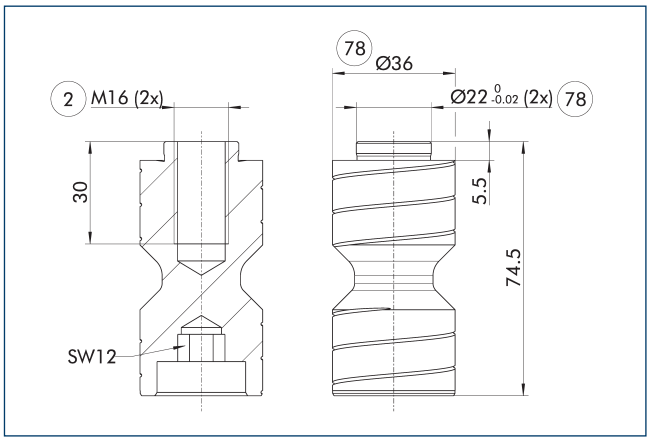

② 핑거 연결
⑦⑧ 센터링에 맞춤

ⓘ 두 개의 BSWS-A 어댑터 핀이 제공 범위에 포함되어 있습니다.

어댑터 핀 BSWS-AR 300

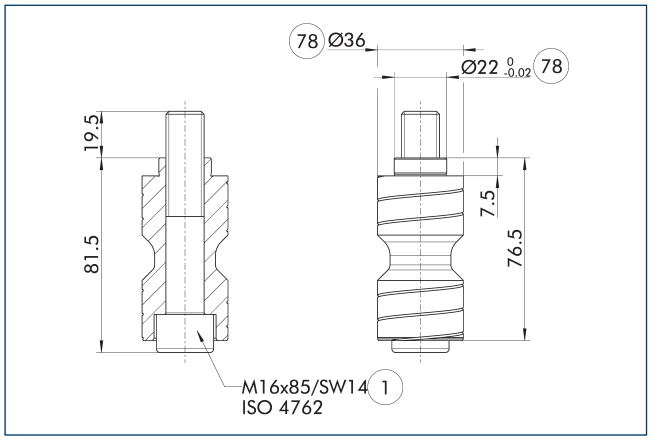

① 그리퍼 연결
⑦⑧ 센터링에 맞춤

BSWS-AR은 연결부 피팅의 크기가 다르기 때문에 그리퍼의 정밀 버전 788864와는 호환되지 않습니다.

ⓘ 두 개의 BSWS-AR(나사 포함) 어댑터 핀이 배송 범위에 포함되어 있습니다.

죠 퀵 체인지 시스템 BSWS-B 300

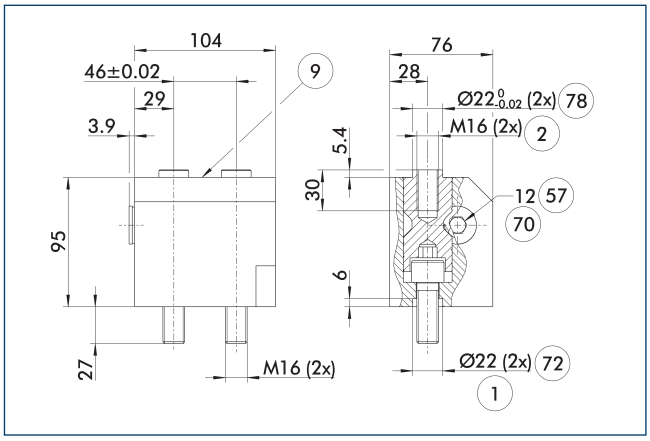

① 그리퍼 연결
② 핑거 연결
⑨ 장착 나사 연결도를 보려면 기본 버전 참조
⑤⑦ 잠금
⑦⓪ 렌치 크기
⑦② 센터링 슬리브에 맞춤
⑦⑧ 센터링에 맞춤

그림은 죠 퀵 체인지 시스템의 기본 디자인을 보여줍니다.

ⓘ 표시된 BSWS-A 어댑터 핀은 BSWS-B의 배송 범위에 포함되지 않으며 별도로 주문해야 합니다.

BSWS-PGZN-plus 300

조(Jaw) 퀵 체인지 시스템

퀵 죠 체인지 시스템 BSWS-UR 300

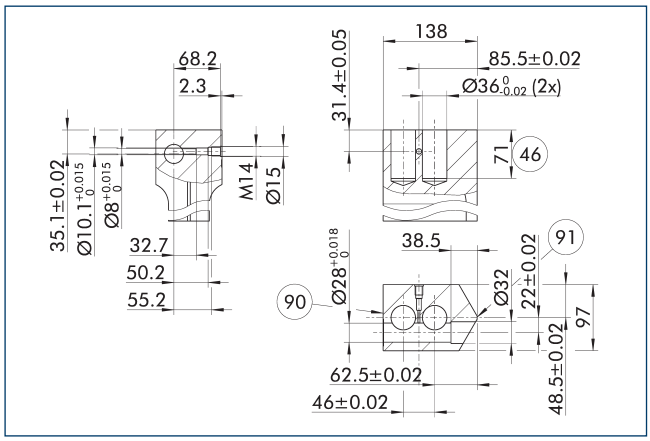

(90) 잠금 측

(91) 측면 그리퍼 센터

BSWS-AR의 잠금 메커니즘은 그림에 보여지는 그대로 설치되어야 합니다. 예를 들어, 미러로 반전된 설치는 작동하지 않습니다. SCHUNK BSWS-UR의 3D CAD 템플릿을 온라인으로 이용할 수 있습니다.

ⓘ 잠금 메커니즘만이 납품 범위에 포함됩니다. 그림은 고객맞춤형 핑거의 제조 치수를 보여줍니다. 표면은 내마모성이어야 합니다. 예: 경질 알루미늄.

핑거 블랭크 BSWS-ABR-PGZN-plus 300

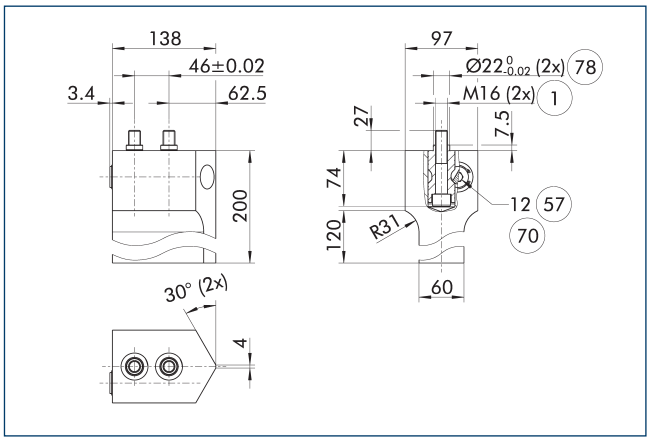

(1) 그리퍼 연결

(57) 잠금

(70) 렌치 크기

(78) 센터링에 맞춤

그림은 고객이 재작업할 수 있는 죠 퀵 체인지 시스템이 있는 핑거 블랭크를 보여줍니다.

ⓘ 표시된 BSWS-AR 어댑터 핀은 핑거 블랭크 BSWS-ABR/SBR-PGZN-plus의 배송 범위에 포함되지 않으며 별도로 주문해야 합니다.

SCHUNK SE & Co. KG
Spanntechnik
Greiftechnik
Automatisierungstechnik

Bahnhofstr. 106 - 134
D-74348 Lauffen/Neckar
Tel. +49-7133-103-0
Fax +49-7133-103-2399
info@de.schunk.com
schunk.com

Folgen Sie uns | *Follow us*

2025-10-22 © 2025 SCHUNK SE & Co. KG