Superior Clamping and Gripping

产品信息

通用旋转头 SRH-plus-D

快速。 坚固。 高性能。
SRH-plus-D 通用旋转头

旋转头有液体和电通道，可完成快速工件上下料任务

应用领域

用于机床上下料

优点 – 为您带来的益处

整个模块，带配套液体和电引线 减少不必要的干扰轮廓

采用液压减振器，阻尼性能高 这将大大减少磨损并缩短装载时间。

预先组装的安装套件 用于直接安装接近式传感器

通过螺纹连接或无软件直接连接的介质引线和传动接头 对所有自动化解决方案都具有灵活性

规格	重量	扭矩	重复精度	旋转角度
数量：7	2.2 .. 21.2 kg	3 .. 69.9 Nm	0.05°	180°

功能描述

在压力作用下，两个气动活塞在各自的活塞孔中沿直线移动其端面，通过其侧面细齿转动小齿轮。
小齿轮牢固连接至传动头，然后输送压缩空气和电气信号。

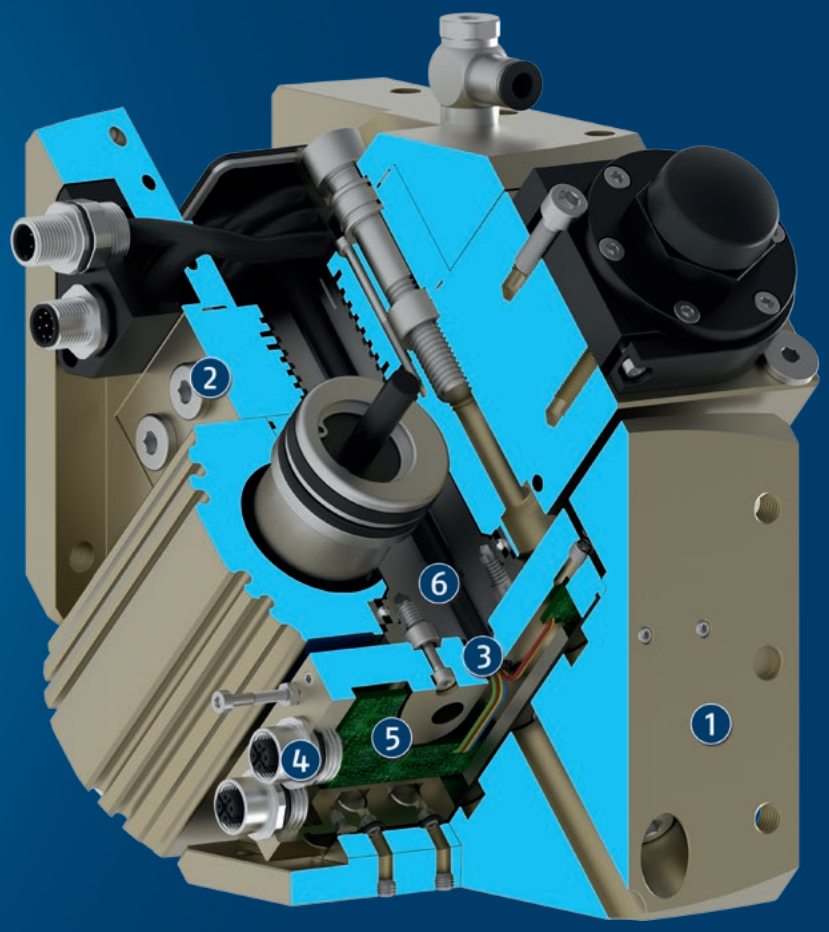

① 输出侧
固定末端执行器，例如机械手

② 介质通道 MDF
导向至回转头螺纹定位面

③ 电气引线 EDF
完全配集成，用于传感器、执行器信号和能源传输

④ 连接器
使用一体化电气通道

⑤ 配电板
使输入线路成束

⑥ 齿条和齿轮传动原理
坚固、可靠、高性能旋转模块

产品系列的常规说明

标准条件：所示技术数据基于20° C 和大气压力环境。

外壳材料：铝合金，阳极氧化

启动：气动，带符合 ISO 8573-1:2010 [7:4:4] 的过滤压缩空气。

工作原理：双活塞齿条和小齿轮原理

标配范围：定心套、直连接口 O 型圈、装配和操作手册（带制造商声明）

保修期：24 个月

使用寿命特性：根据要求

重复精度：定义为 100 个连续回转循环后极限位置分布。

自订旋转角度：可要求提供可达到特殊回转角度和回转范围。

终端位置扭矩：注意采用单个传动活塞的力才能靠近重点位置前的最后角度（约 2°）。因此，双压力模块扭矩仅采用此区域可用的约额定扭矩的一半。可采用外部止挡在终端位置均匀达到最大扭矩。

回转时间：小齿轮/法兰围绕标称旋转角旋转的时间。不包括阀门开关时间、软管注入时间或 PLC 反应时间，但是计算周期时必须考虑这些时间。

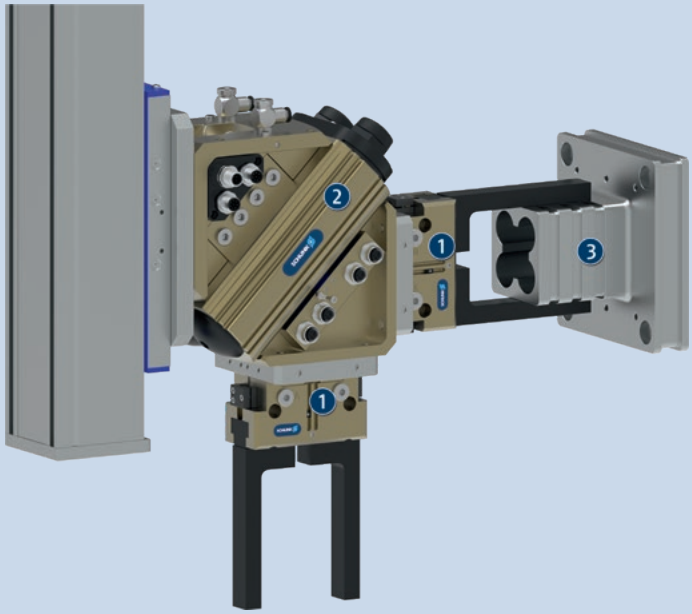

应用示例

带双平动机械手的旋转头，可在机器内同时装载和卸载工件。

1. 二指平动机械手 JGP，带工件专用机械手手指
2. 旋转头 SRH-plus-D
3. 工件

雄克提供更多产品...

以下部件使得产品的生产效率更高 – 更大程度地实现功能性、灵活性、可靠性以及受控生产。

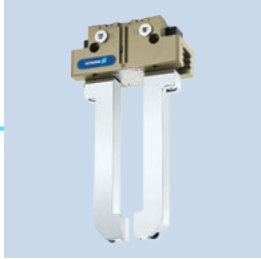
通用型机械手

通用型机械手

张角式机械手

线性模块

使用螺钉紧固

感应接近式传感器

压力保持阀

线性龙门

ⓘ 在以下产品页上或者 schunk.com 可查找到有关这些产品的更多信息。

选件和特殊信息

对于特别需减震的旋转运动，可装配其他外部减振器。详细信息，请咨询我们。
注意：所有气动执行器需要适当的急停策略（例如，受控关闭）和重启策略（例如，增压阀、适当的阀门开关顺序）。
以非受控方式切断压力可能引发未定义的状态和特性。

SRH-plus-D 20

通用旋转头

最大惯性 J

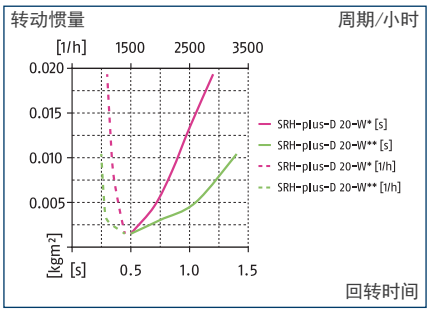

ⓘ 图表适用于旋转轴带对称设计 (*) 的应用情况：一侧布置于安装面中心位置 (**)，且工作压力 6 bar。质量惯性矩务必参见旋转轴。可以通过节流和减震器行程调整来调节周期时间。否则，使用寿命可能缩短。 我们很乐意帮您设计其他应用。请联系我们。

尺寸和最大载荷

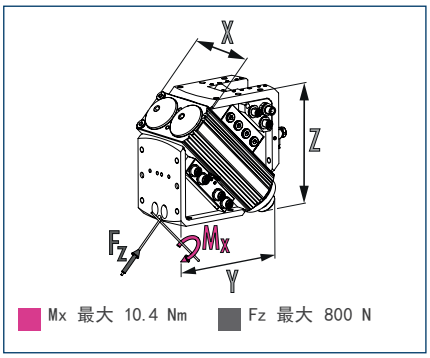

ⓘ 所示力矩和力为静态值，可能会同时出现。必须进行节流，以确保出现旋转动作时不会发生撞击或弹跳现象。否则将缩短使用寿命。

技术参数

描述		SRH-plus-D 20-W-M8-AS
ID		1393104
旋转角度	[°]	180.0
端位置调整	[°]	3.0
扭矩	[Nm]	3
IP 防护等级		67
重量	[kg]	2.2
流体消耗量 (2×额定角度)	[cm□]	60.0
无有效负载的旋转时间	[s]	0.5
最小/额定/最大工作压力	[bar]	3/6/8
连接软管直径		6 x 3.9 x 1.05
流体通路数量		4
流体通道的最大压力	[bar]	8
最低/最高环境温度	[°C]	5/60
重复精度	[°]	0.05
输出端弯管接头数量		4
输出端电气接口尺寸		M8
最大电压	[V]	24
每根线的最大电流	[A]	1
最大电流	[A]	1
尺寸 X x Y x Z	[mm]	76 x 125.4 x 125.4

ⓘ 所有单元也可提供 FKM 版本。如需详细信息，请联系我们。

主视图

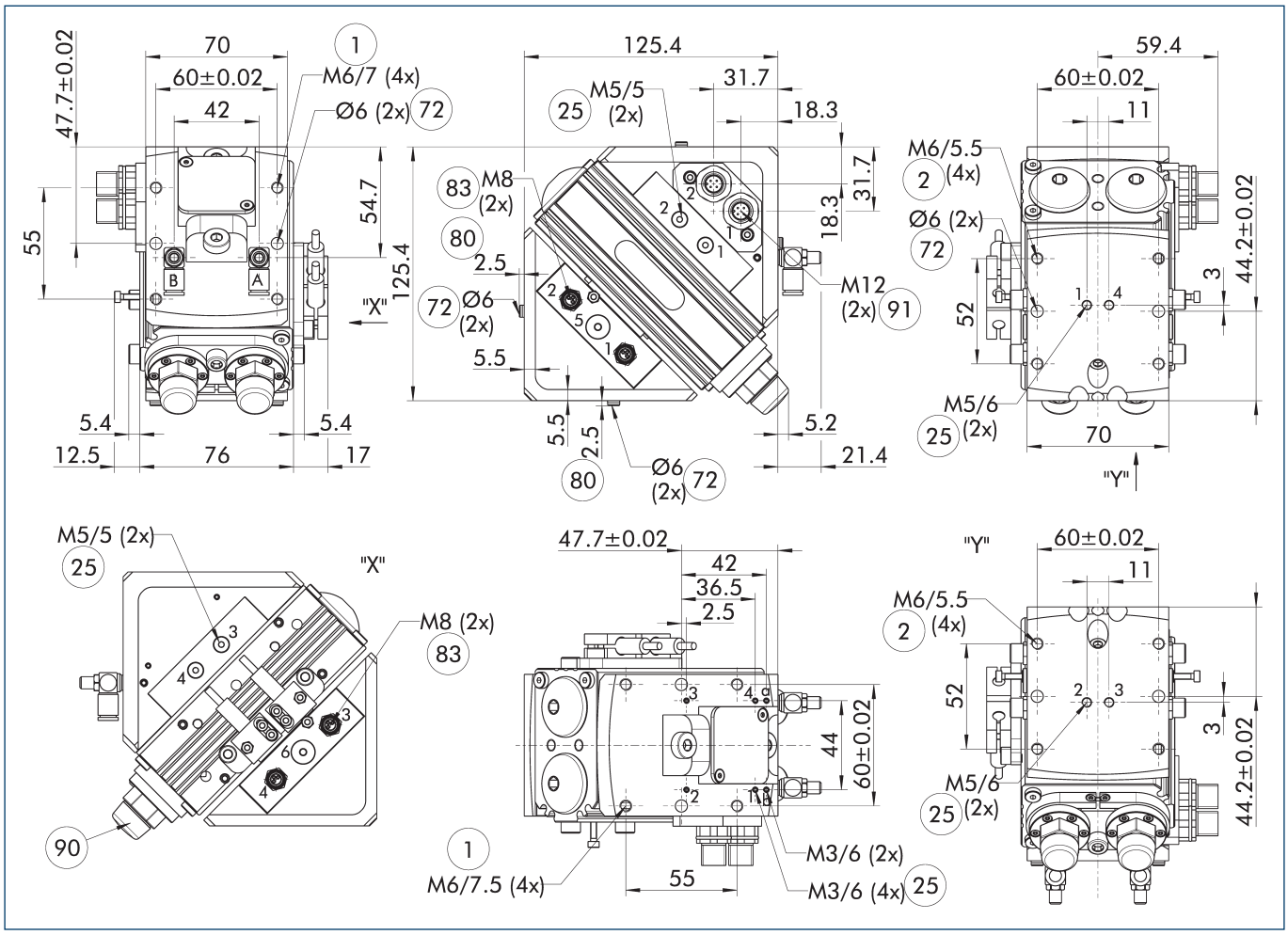

主视图显示 SRH-plus-D 旋转头在左端位置（0°），顺时针旋转180°。（从输出端侧看时）

ⓘ SDV-P 压力保持阀可用于压力损失时维持位置（参见样本的“附件”部分）。

A, a主/直接接口，旋转气缸顺时针旋转

B, b主/直接接口，旋转气缸逆时针旋转

(1) 旋转气缸接口

(2) 连接件接口

(25) 流体通道

(72) 适合定心套

(80) 接合部分定心套孔深度

(83) 三极传感器引线输入

(90) 盖帽

(91) 输出连接 4 针传感器通道

单侧装载

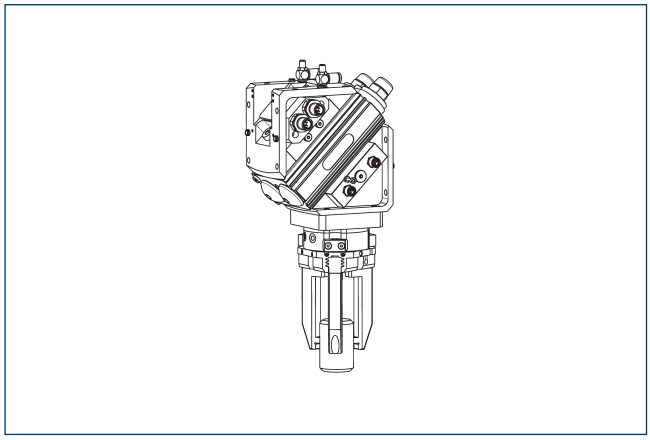

两侧装载

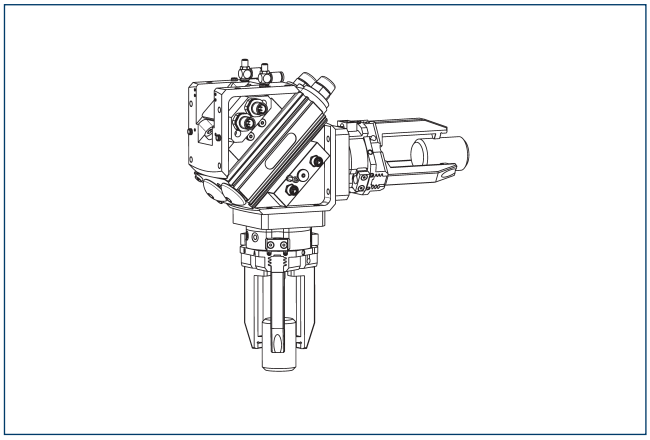

无软管直接连接 M3

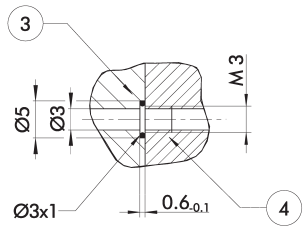

③ 适配器　④ 旋转单元

直接接口用于在不使用软管的情况下提供压缩空气。取而代之，通过安装板内的钻孔供给压力介质。

无软管直接连接 M5

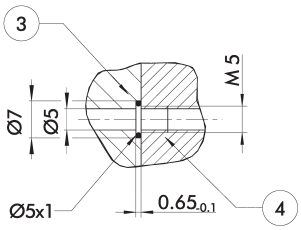

③ 适配器　④ 旋转单元

直接接口用于在不使用软管的情况下提供压缩空气。取而代之，通过安装板内的钻孔供给压力介质。

感应接近式传感器

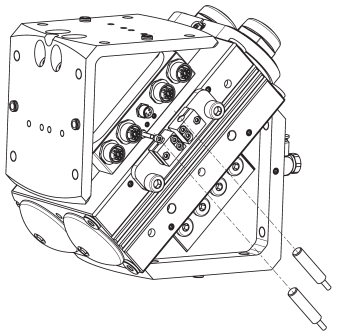

描述	ID	经常加以组合
感应接近式传感器		
IN 80-S-M12	0301578	
IN 80-S-M8	0301478	●
IN-C 80-S-M8-PNP	0301475	
INK 80-S	0301550	
INK 80-SL	0301579	
感应接近开关，带侧向出线口		
IN 80-S-M12-SA	0301587	
IN 80-S-M8-SA	0301483	●
INK 80-S-SA	0301566	
连接电缆		
KA BG08-L 3P-0300-PNP	0301622	●
KA BG08-L 3P-0500-PNP	0301623	
KA BG12-L 3P-0500-PNP	30016369	
KA BW08-L 3P-0300-PNP	0301594	
KA BW08-L 3P-0500-PNP	0301502	
KA BW12-L 3P-0300-PNP	0301503	
KA BW12-L 3P-0500-PNP	0301507	
管夹		
CLI-M12	0301464	
CLI-M8	0301463	
电缆延长线		
KV BG12-SG12 3P-0030-PNP	0301999	
KV BG12-SG12 3P-0060-PNP	0301998	
KV BW08-SG08 3P-0030-PNP	0301495	
KV BW08-SG08 3P-0100-PNP	0301496	
KV BW08-SG08 3P-0200-PNP	0301497	●
KV BW12-SG12 3P-0030-PNP	0301595	
KV BW12-SG12 3P-0100-PNP	0301596	
KV BW12-SG12 3P-0200-PNP	0301597	
传感器分配器		
V2-M12	0301776	●
V2-M8	0301775	●
V4-M8	0301746	
V8-M8	0301751	

ⓘ 各台装置需要两台传感器（常开触点）和必要的延长电缆。延长线是可选项。

SRH-plus-D 25

通用旋转头

最大惯性 J

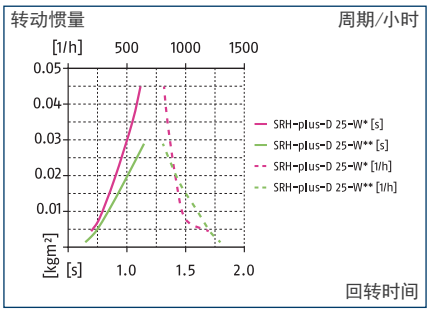

ⓘ 图表适用于旋转轴带对称设计 (*) 的应用情况：一侧布置于安装面中心位置 (**)，且工作压力 6 bar。质量惯性矩务必参见旋转轴。可以通过节流和减震器行程调整来调节周期时间。否则，使用寿命可能缩短。 我们很乐意帮您设计其他应用。请联系我们。

尺寸和最大载荷

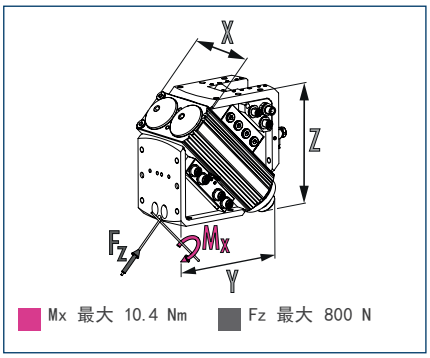

ⓘ 所示力矩和力为静态值，可能会同时出现。必须进行节流，以确保出现旋转动作时不会发生撞击或弹跳现象。否则将缩短使用寿命。

技术参数

描述		SRH-plus-D 25-W-M8-AS
ID		1407400
旋转角度	[°]	180.0
端位置调整	[°]	3.0
扭矩	[Nm]	4.6
IP 防护等级		67
重量	[kg]	2.6
流体消耗量（2×额定角度）	[cm□]	88.0
无有效负载的旋转时间	[s]	0.7
最小/额定/最大工作压力	[bar]	3/6/8
连接软管直径		6 x 3.9 x 1.05
流体通路数量		4
流体通道的最大压力	[bar]	8
最低/最高环境温度	[°C]	5/60
重复精度	[°]	0.05
输出端弯管接头数量		4
输出端电气接口尺寸		M8
最大电压	[V]	24
每根线的最大电流	[A]	1
最大电流	[A]	1
尺寸 X x Y x Z	[mm]	86 x 131 x 131

ⓘ 所有单元也可提供 FKM 版本。如需详细信息，请联系我们。

主视图

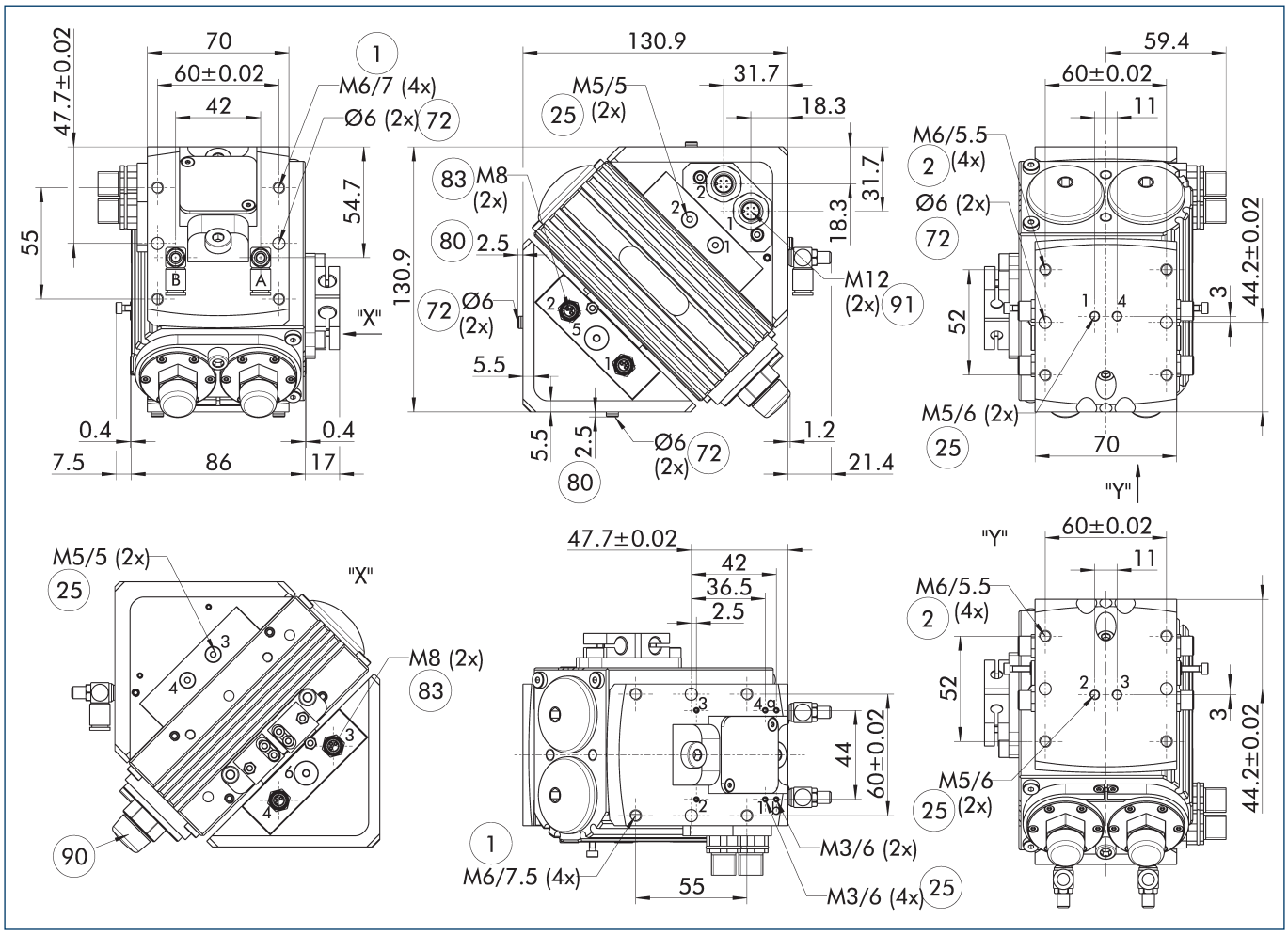

主视图显示 SRH-plus-D 旋转头在左端位置（0°），顺时针旋转180°。（从输出端侧看时）

ⓘ SDV-P 压力保持阀可用于压力损失时维持位置（参见样本的“附件”部分）。

A，a主/直接接口，旋转气缸顺时针旋转

B，b主/直接接口，旋转气缸逆时针旋转

(1) 旋转气缸接口

(2) 连接件接口

(25) 流体通道

(72) 适合定心套

(80) 接合部分定心套孔深度

(83) 三极传感器引线输入

(90) 盖帽

(91) 输出连接 4 针传感器通道

单侧装载

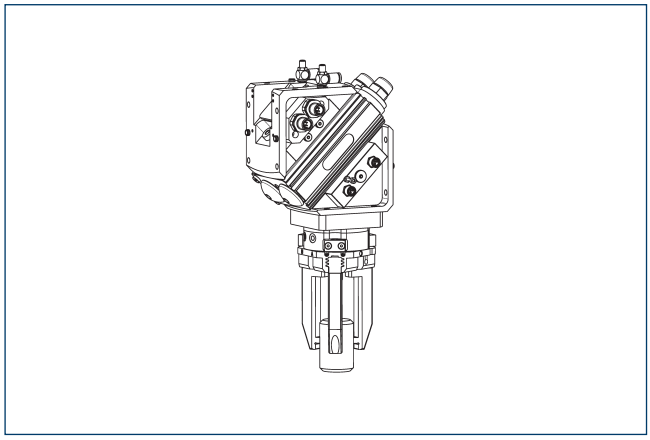

两侧装载

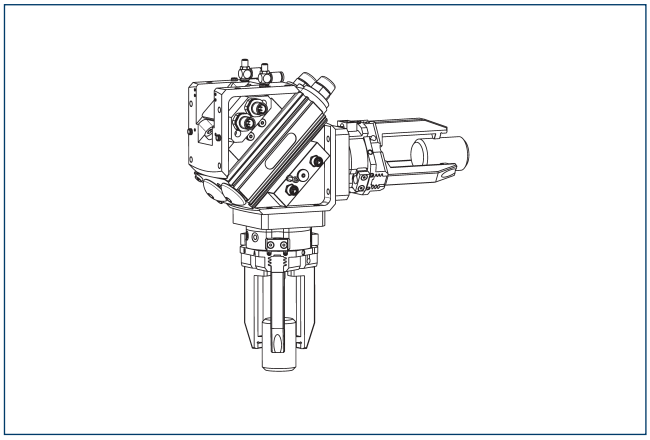

无软管直接连接 M3

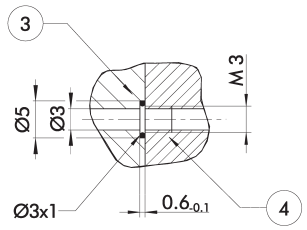

③ 适配器　④ 旋转单元

直接接口用于在不使用软管的情况下提供压缩空气。取而代之，通过安装板内的钻孔供给压力介质。

无软管直接连接 M5

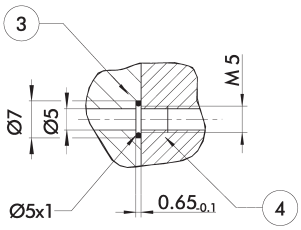

③ 适配器　④ 旋转单元

直接接口用于在不使用软管的情况下提供压缩空气。取而代之，通过安装板内的钻孔供给压力介质。

感应接近式传感器

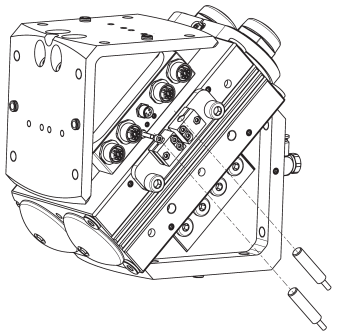

描述	ID	经常加以组合
感应接近式传感器		
IN 80-S-M12	0301578	
IN 80-S-M8	0301478	●
IN-C 80-S-M8-PNP	0301475	
INK 80-S	0301550	
INK 80-SL	0301579	
感应接近开关，带侧向出线口		
IN 80-S-M12-SA	0301587	
IN 80-S-M8-SA	0301483	●
INK 80-S-SA	0301566	
连接电缆		
KA BG08-L 3P-0300-PNP	0301622	●
KA BG08-L 3P-0500-PNP	0301623	
KA BG12-L 3P-0500-PNP	30016369	
KA BW08-L 3P-0300-PNP	0301594	
KA BW08-L 3P-0500-PNP	0301502	
KA BW12-L 3P-0300-PNP	0301503	
KA BW12-L 3P-0500-PNP	0301507	
管夹		
CLI-M12	0301464	
CLI-M8	0301463	
电缆延长线		
KV BG12-SG12 3P-0030-PNP	0301999	
KV BG12-SG12 3P-0060-PNP	0301998	
KV BW08-SG08 3P-0030-PNP	0301495	
KV BW08-SG08 3P-0100-PNP	0301496	
KV BW08-SG08 3P-0200-PNP	0301497	●
KV BW12-SG12 3P-0030-PNP	0301595	
KV BW12-SG12 3P-0100-PNP	0301596	
KV BW12-SG12 3P-0200-PNP	0301597	
传感器分配器		
V2-M12	0301776	●
V2-M8	0301775	●
V4-M8	0301746	
V8-M8	0301751	

ⓘ 各台装置需要两台传感器（常开触点）和必要的延长电缆。延长线是可选项。

SRH-plus-D 30

通用旋转头

最大惯性 J

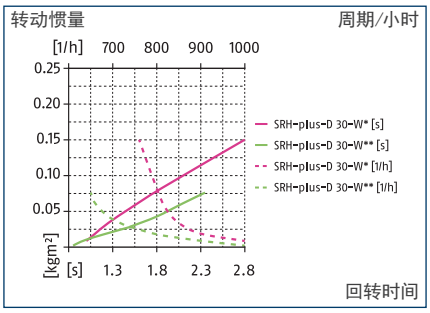

ⓘ 图表适用于旋转轴带对称设计 (*) 的应用情况：一侧布置于安装面中心位置 (**)，且工作压力 6 bar。质量惯性矩务必参见旋转轴。可以通过节流和减震器行程调整来调节周期时间。否则，使用寿命可能缩短。 我们很乐意帮您设计其他应用。请联系我们。

尺寸和最大载荷

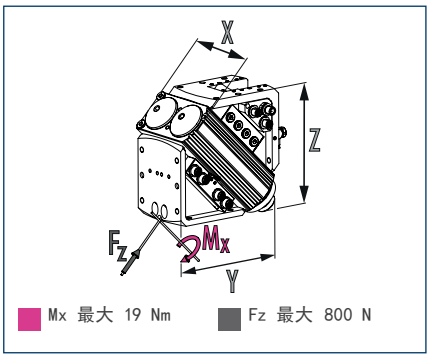

ⓘ 所示力矩和力为静态值，可能会同时出现。必须进行节流，以确保出现旋转动作时不会发生撞击或弹跳现象。否则将缩短使用寿命。

技术参数

描述		SRH-plus-D 30-W-M8-AS
ID		1407403
旋转角度	[°]	180.0
端位置调整	[°]	3.0
扭矩	[Nm]	9.5
IP 防护等级		67
重量	[kg]	4.5
流体消耗量 (2×额定角度)	[cm□]	145.0
无有效负载的旋转时间	[s]	0.9
最小/额定/最大工作压力	[bar]	3/6/8
连接软管直径		6 x 3.9 x 1.05
流体通路数量		4
流体通道的最大压力	[bar]	8
最低/最高环境温度	[°C]	5/60
重复精度	[°]	0.05
输出端弯管接头数量		4
输出端电气接口尺寸		M8
最大电压	[V]	24
每根线的最大电流	[A]	1
最大电流	[A]	1
尺寸 X x Y x Z	[mm]	96 x 144 x 144

ⓘ 所有单元也可提供 FKM 版本。如需详细信息，请联系我们。

主视图

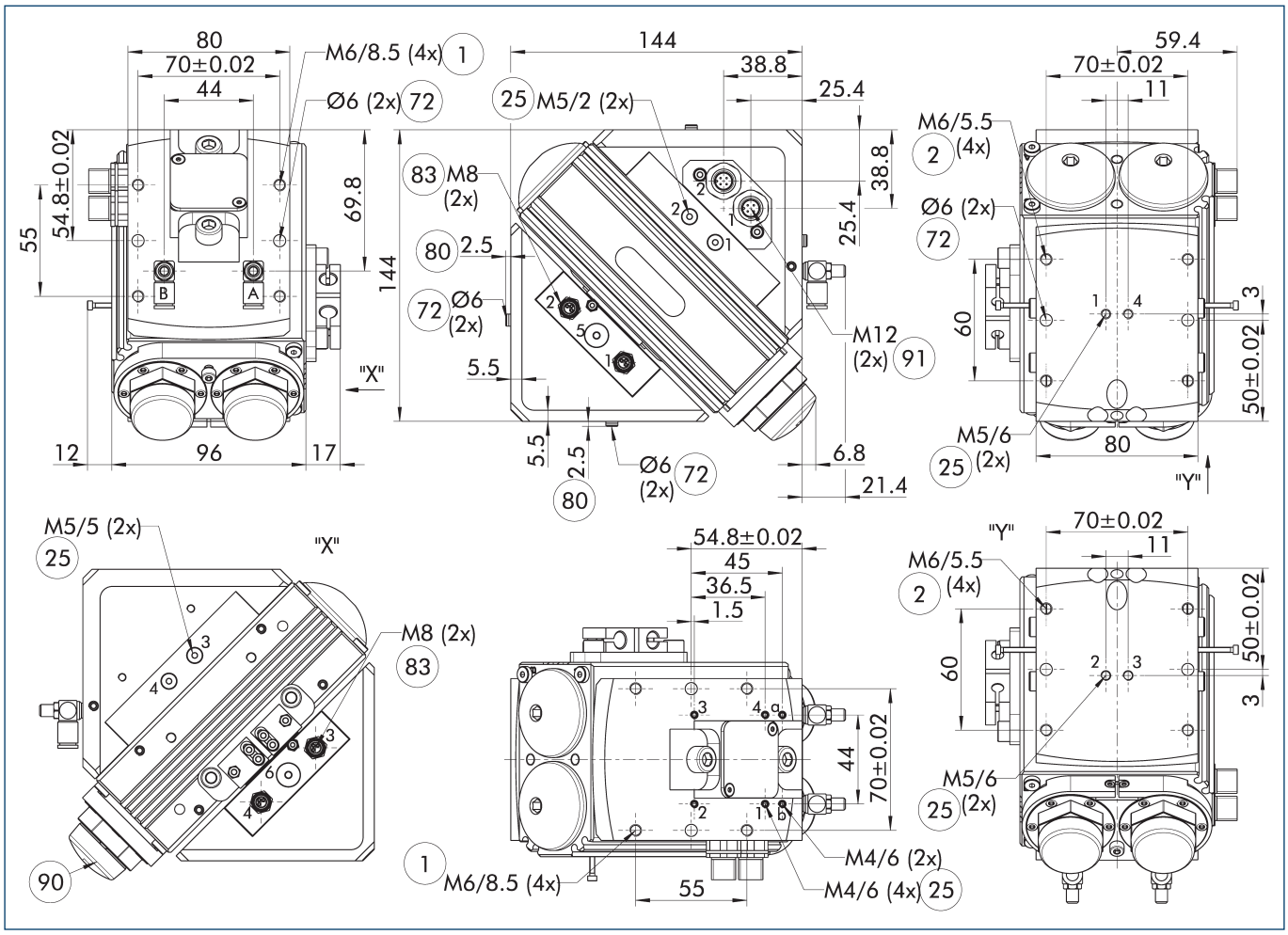

主视图显示 SRH-plus-D 旋转头在左端位置（0°），顺时针旋转180°。（从输出端侧看时）

ⓘ SDV-P 压力保持阀可用于压力损失时维持位置（参见样本的“附件”部分）。

A, a主/直接接口，旋转气缸顺时针旋转

B, b主/直接接口，旋转气缸逆时针旋转

(1) 旋转气缸接口

(2) 连接件接口

(25) 流体通道

(72) 适合定心套

(80) 接合部分定心套孔深度

(83) 三极传感器引线输入

(90) 盖帽

(91) 输出连接 4 针传感器通道

单侧装载

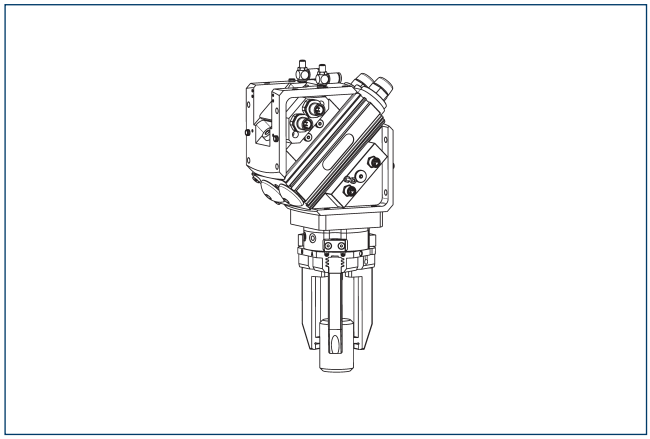

两侧装载

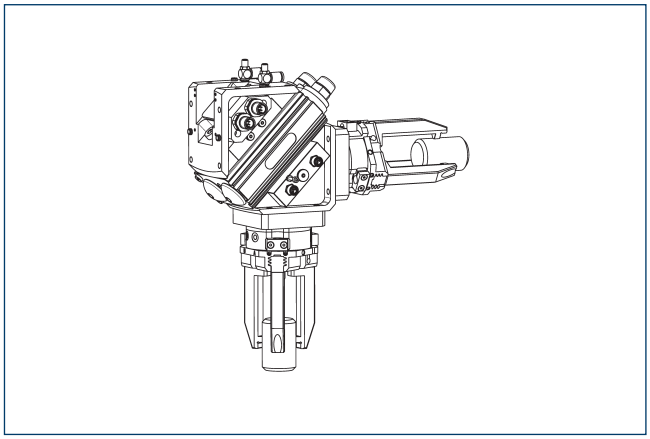

无软管直接连接 M5

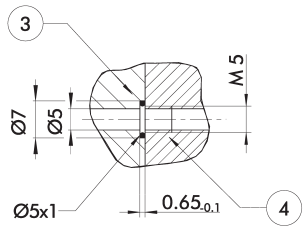

③ 适配器　　④ 旋转单元

直接接口用于在不使用软管的情况下提供压缩空气。取而代之，通过安装板内的钻孔供给压力介质。

感应接近式传感器

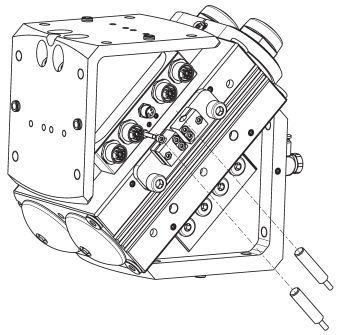

描述	ID	经常加以组合
感应接近式传感器		
IN 80-S-M12	0301578	
IN 80-S-M8	0301478	●
IN-C 80-S-M8-PNP	0301475	
INK 80-S	0301550	
INK 80-SL	0301579	
感应接近开关，带侧向出线口		
IN 80-S-M12-SA	0301587	
IN 80-S-M8-SA	0301483	●
INK 80-S-SA	0301566	
连接电缆		
KA BG08-L 3P-0300-PNP	0301622	●
KA BG08-L 3P-0500-PNP	0301623	
KA BG12-L 3P-0500-PNP	30016369	
KA BW08-L 3P-0300-PNP	0301594	
KA BW08-L 3P-0500-PNP	0301502	
KA BW12-L 3P-0300-PNP	0301503	
KA BW12-L 3P-0500-PNP	0301507	
管夹		
CLI-M12	0301464	
CLI-M8	0301463	
电缆延长线		
KV BG12-SG12 3P-0030-PNP	0301999	
KV BG12-SG12 3P-0060-PNP	0301998	
KV BW08-SG08 3P-0030-PNP	0301495	
KV BW08-SG08 3P-0100-PNP	0301496	
KV BW08-SG08 3P-0200-PNP	0301497	●
KV BW12-SG12 3P-0030-PNP	0301595	
KV BW12-SG12 3P-0100-PNP	0301596	
KV BW12-SG12 3P-0200-PNP	0301597	
传感器分配器		
V2-M12	0301776	●
V2-M8	0301775	●
V4-M8	0301746	
V8-M8	0301751	

ⓘ 各台装置需要两台传感器（常开触点）和必要的延长电缆。延长线是可选项。

SRH-plus-D 35

通用旋转头

最大惯性 J

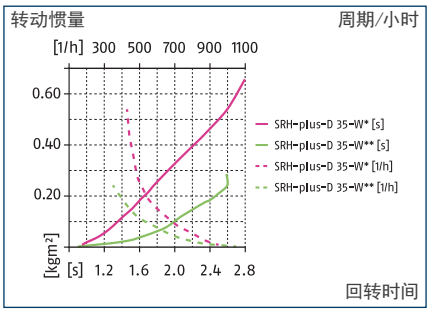

ⓘ 图表适用于旋转轴带对称设计 (*) 的应用情况：一侧布置于安装面中心位置 (**)，且工作压力 6 bar。质量惯性矩务必参见旋转轴。可以通过节流和减震器行程调整来调节周期时间。否则，使用寿命可能缩短。 我们很乐意帮您设计其他应用。请联系我们。

尺寸和最大载荷

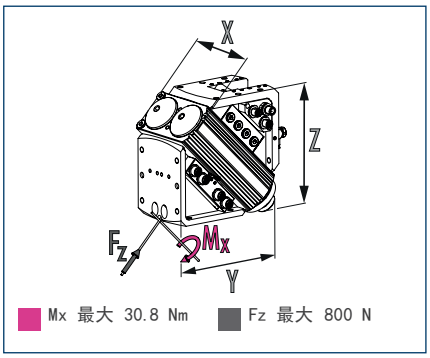

ⓘ 所示力矩和力为静态值，可能会同时出现。必须进行节流，以确保出现旋转动作时不会发生撞击或弹跳现象。否则将缩短使用寿命。

技术参数

描述		SRH-plus-D 35-W-M8-AS
ID		1407404
旋转角度	[°]	180.0
端位置调整	[°]	3.0
扭矩	[Nm]	13.3
IP 防护等级		67
重量	[kg]	4.3
流体消耗量 (2×额定角度)	[cm□]	216.0
无有效负载的旋转时间	[s]	0.9
最小/额定/最大工作压力	[bar]	3/6/8
连接软管直径		6 x 3.9 x 1.05
流体通路数量		4
流体通道的最大压力	[bar]	8
最低/最高环境温度	[°C]	5/60
重复精度	[°]	0.05
输出端弯管接头数量		4
输出端电气接口尺寸		M8
最大电压	[V]	24
每根线的最大电流	[A]	1
最大电流	[A]	1
尺寸 X x Y x Z	[mm]	107 x 150.4 x 150.1

ⓘ 所有单元也可提供 FKM 版本。如需详细信息，请联系我们。

主视图

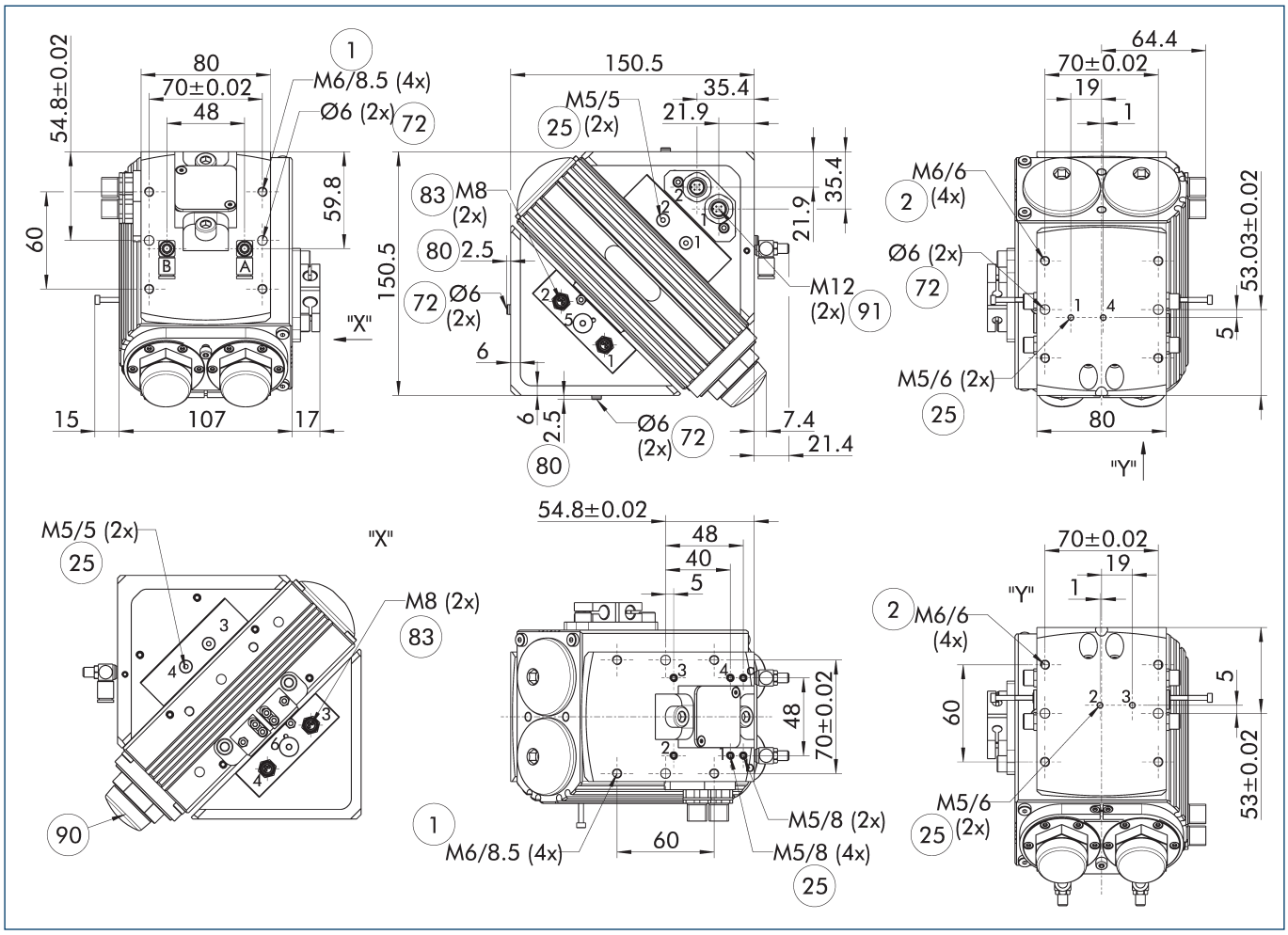

主视图显示 SRH-plus-D 旋转头在左端位置（0°），顺时针旋转180°。（从输出端侧看时）

ⓘ SDV-P 压力保持阀可用于压力损失时维持位置（参见样本的“附件”部分）。

A，a主/直接接口，旋转气缸顺时针旋转

B，b主/直接接口，旋转气缸逆时针旋转

(1) 旋转气缸接口

(2) 连接件接口

(27) T 形螺母紧固槽

(72) 适合定心套

(80) 接合部分定心套孔深度

(83) 三极传感器引线输入

(90) 盖帽

(91) 输出连接 4 针传感器通道

单侧装载

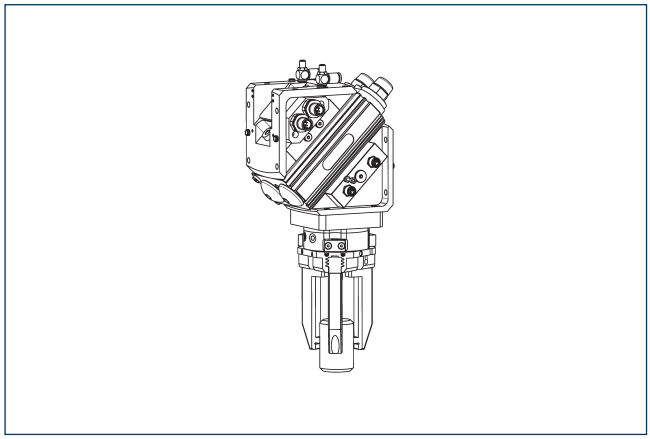

两侧装载

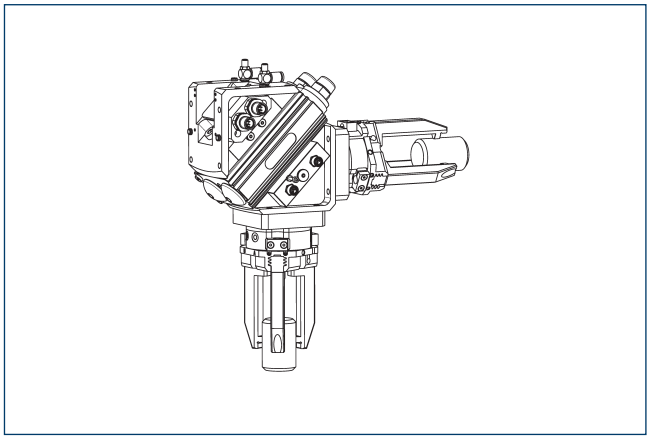

无软管直接连接 M5

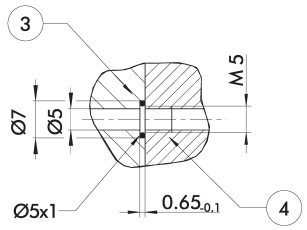

③ 适配器　　④ 旋转单元

直接接口用于在不使用软管的情况下提供压缩空气。取而代之，通过安装板内的钻孔供给压力介质。

感应接近式传感器

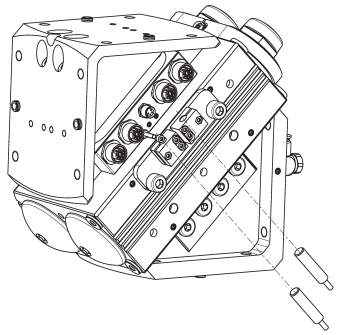

描述	ID	经常加以组合
感应接近式传感器		
IN 80-S-M12	0301578	
IN 80-S-M8	0301478	●
IN-C 80-S-M8-PNP	0301475	
INK 80-S	0301550	
INK 80-SL	0301579	
感应接近开关，带侧向出线口		
IN 80-S-M12-SA	0301587	
IN 80-S-M8-SA	0301483	●
INK 80-S-SA	0301566	
连接电缆		
KA BG08-L 3P-0300-PNP	0301622	●
KA BG08-L 3P-0500-PNP	0301623	
KA BG12-L 3P-0500-PNP	30016369	
KA BW08-L 3P-0300-PNP	0301594	
KA BW08-L 3P-0500-PNP	0301502	
KA BW12-L 3P-0300-PNP	0301503	
KA BW12-L 3P-0500-PNP	0301507	
管夹		
CLI-M12	0301464	
CLI-M8	0301463	
电缆延长线		
KV BG12-SG12 3P-0030-PNP	0301999	
KV BG12-SG12 3P-0060-PNP	0301998	
KV BW08-SG08 3P-0030-PNP	0301495	
KV BW08-SG08 3P-0100-PNP	0301496	
KV BW08-SG08 3P-0200-PNP	0301497	●
KV BW12-SG12 3P-0030-PNP	0301595	
KV BW12-SG12 3P-0100-PNP	0301596	
KV BW12-SG12 3P-0200-PNP	0301597	
传感器分配器		
V2-M12	0301776	●
V2-M8	0301775	●
V4-M8	0301746	
V8-M8	0301751	

ⓘ 各台装置需要两台传感器（常开触点）和必要的延长电缆。延长线是可选项。

SRH-plus-D 40

通用旋转头

最大惯性 J

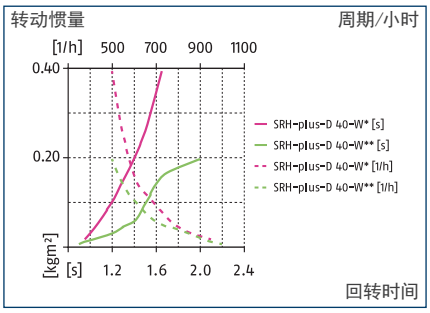

ⓘ 图表适用于旋转轴带对称设计 (*) 的应用情况：一侧布置于安装面中心位置 (**)，且工作压力 6 bar。质量惯性矩务必参见旋转轴。可以通过节流和减震器行程调整来调节周期时间。否则，使用寿命可能缩短。 我们很乐意帮您设计其他应用。请联系我们。

尺寸和最大载荷

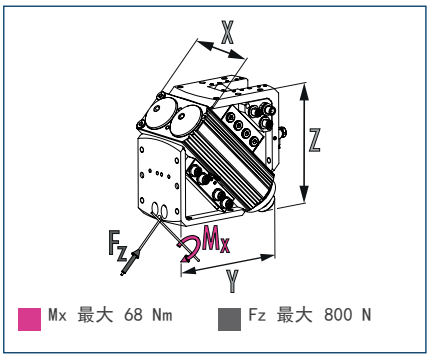

ⓘ 所示力矩和力为静态值，可能会同时出现。必须进行节流，以确保出现旋转动作时不会发生撞击或弹跳现象。否则将缩短使用寿命。

技术参数

描述		SRH-plus-D 40-W-M8-AS
ID		1393112
旋转角度	[°]	180.0
端位置调整	[°]	3.0
扭矩	[Nm]	19.1
IP 防护等级		67
重量	[kg]	6.9
流体消耗量（2×额定角度）	[cm□]	336.0
无有效负载的旋转时间	[s]	0.9
最小/额定/最大工作压力	[bar]	3/6/8
连接软管直径		6 x 3.9 x 1.05
流体通路数量		8
流体通道的最大压力	[bar]	8
最低/最高环境温度	[°C]	5/60
重复精度	[°]	0.05
输出端弯管接头数量		9
输出端电气接口尺寸		M8/M12
最大电压	[V]	24
每根线的最大电流	[A]	1
最大电流	[A]	1
尺寸 X x Y x Z	[mm]	121 x 178.3 x 178.3

ⓘ 所有单元也可提供 FKM 版本。如需详细信息，请联系我们。

主视图

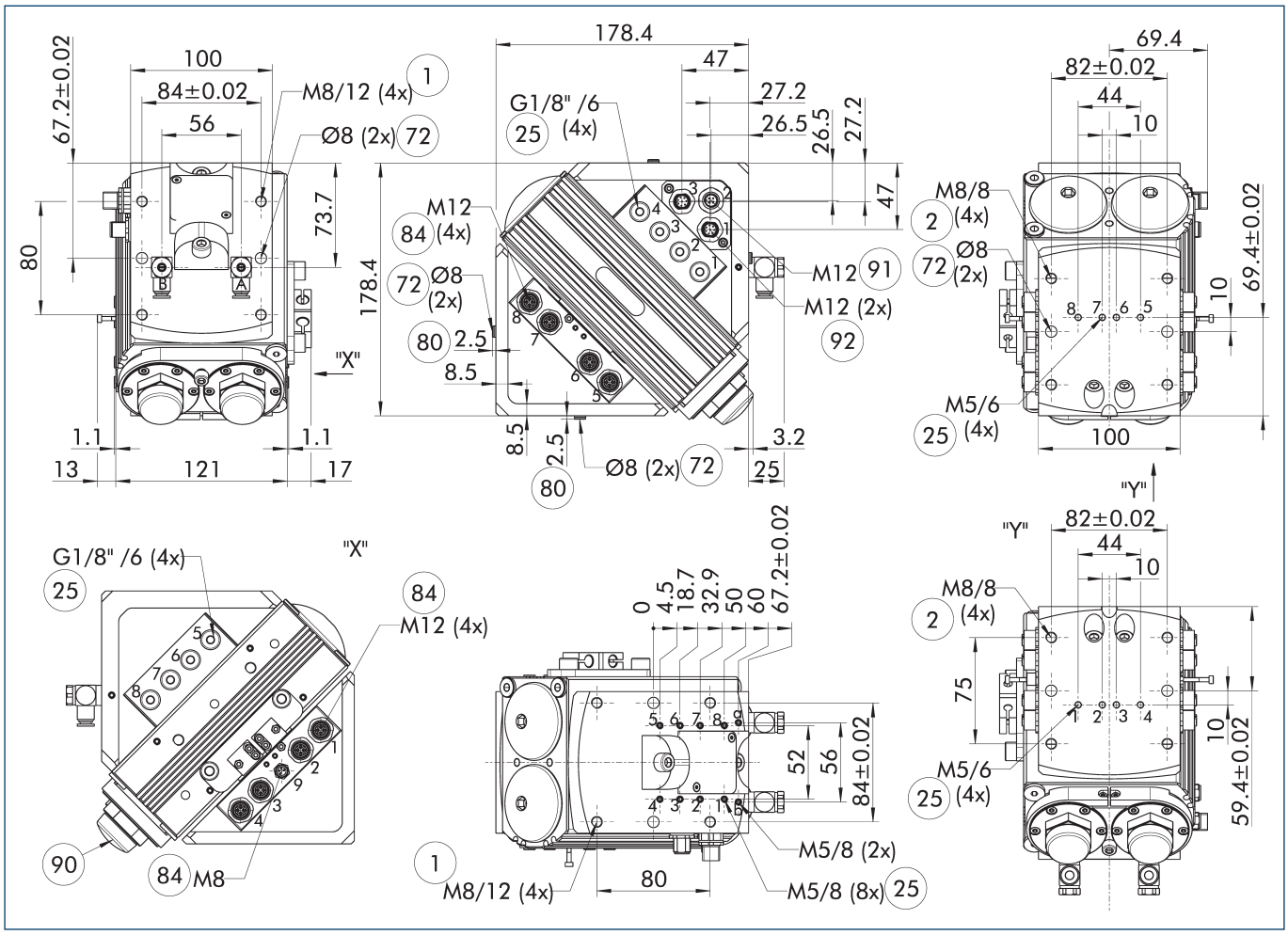

主视图显示 SRH-plus-D 旋转头在左端位置（0°），顺时针旋转180°。（从输出端侧看时）

ⓘ SDV-P 压力保持阀可用于压力损失时维持位置（参见样本的“附件”部分）。

A, a主/直接接口，旋转气缸顺时针旋转

B, b主/直接接口，旋转气缸逆时针旋转

(1) 旋转气缸接口
(2) 连接件接口
(25) 流体通道
(72) 适合定心套
(80) 接合部分定心套孔深度
(84) 四极传感器引线输入
(90) 盖帽
(91) 输出连接 4 针传感器通道
(92) 8 针传感器引线输出

单侧装载

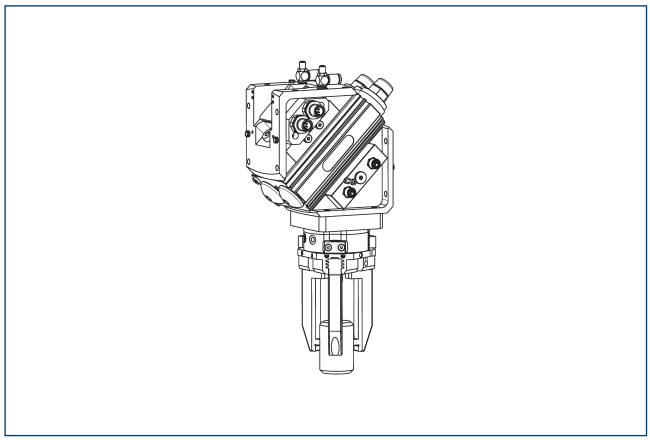

两侧装载

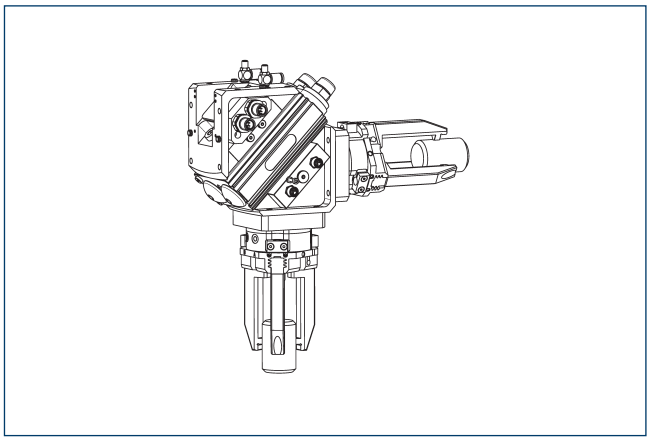

无软管直接连接 M5

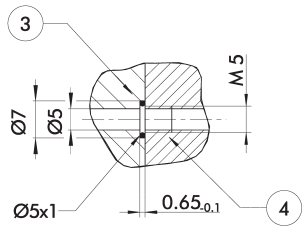

③ 适配器　　④ 旋转单元

直接接口用于在不使用软管的情况下提供压缩空气。取而代之，通过安装板内的钻孔供给压力介质。

感应接近式传感器

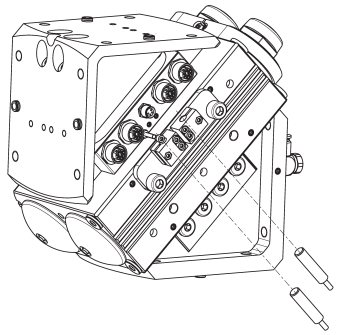

描述	ID	经常加以组合
感应接近式传感器		
IN 80-S-M12	0301578	
IN 80-S-M8	0301478	●
IN-C 80-S-M8-PNP	0301475	
INK 80-S	0301550	
INK 80-SL	0301579	
感应接近开关，带侧向出线口		
IN 80-S-M12-SA	0301587	
IN 80-S-M8-SA	0301483	●
INK 80-S-SA	0301566	
连接电缆		
KA BG08-L 3P-0300-PNP	0301622	●
KA BG08-L 3P-0500-PNP	0301623	
KA BG12-L 3P-0500-PNP	30016369	
KA BW08-L 3P-0300-PNP	0301594	
KA BW08-L 3P-0500-PNP	0301502	
KA BW12-L 3P-0300-PNP	0301503	
KA BW12-L 3P-0500-PNP	0301507	
管夹		
CLI-M12	0301464	
CLI-M8	0301463	
电缆延长线		
KV BG12-SG12 3P-0030-PNP	0301999	
KV BG12-SG12 3P-0060-PNP	0301998	
KV BW08-SG08 3P-0030-PNP	0301495	
KV BW08-SG08 3P-0100-PNP	0301496	
KV BW08-SG08 3P-0200-PNP	0301497	●
KV BW12-SG12 3P-0030-PNP	0301595	
KV BW12-SG12 3P-0100-PNP	0301596	
KV BW12-SG12 3P-0200-PNP	0301597	
传感器分配器		
V2-M12	0301776	●
V2-M8	0301775	●
V4-M8	0301746	
V8-M8	0301751	

ⓘ 各台装置需要两台传感器（常开触点）和必要的延长电缆。延长线是可选项。

SRH-plus-D 50

通用旋转头

最大惯性 J

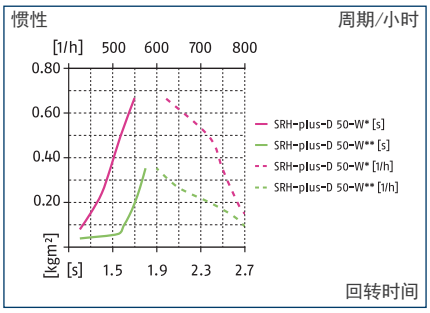

ⓘ 图表适用于旋转轴带对称设计 (*) 的应用情况：一侧布置于安装面中心位置 (**)，且工作压力 6 bar。质量惯性矩务必参见旋转轴。可以通过节流和减震器行程调整来调节周期时间。否则，使用寿命可能缩短。 我们很乐意帮您设计其他应用。请联系我们。

尺寸和最大载荷

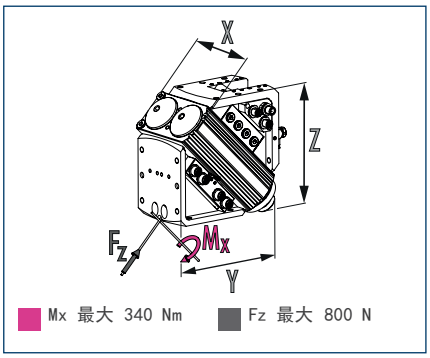

ⓘ 所示力矩和力为静态值，可能会同时出现。必须进行节流，以确保出现旋转动作时不会发生撞击或弹跳现象。否则将缩短使用寿命。

技术参数

描述		SRH-plus-D 50-W-M8-AS
ID		1407405
旋转角度	[°]	180.0
端位置调整	[°]	3.0
扭矩	[Nm]	50.2
IP 防护等级		67
重量	[kg]	17.6
流体消耗量（2×额定角度）	[cm□]	776.0
无有效负载的旋转时间	[s]	1.2
最小/额定/最大工作压力	[bar]	3/6/8
连接软管直径		6 x 3.9 x 1.05
流体通路数量		8
流体通道的最大压力	[bar]	8
最低/最高环境温度	[°C]	5/60
重复精度	[°]	0.05
输出端弯管接头数量		9
输出端电气接口尺寸		M8/M12
最大电压	[V]	24
每根线的最大电流	[A]	1
最大电流	[A]	1
尺寸 X x Y x Z	[mm]	150 x 257.9 x 257.9

ⓘ 所有单元也可提供 FKM 版本。如需详细信息，请联系我们。

主视图

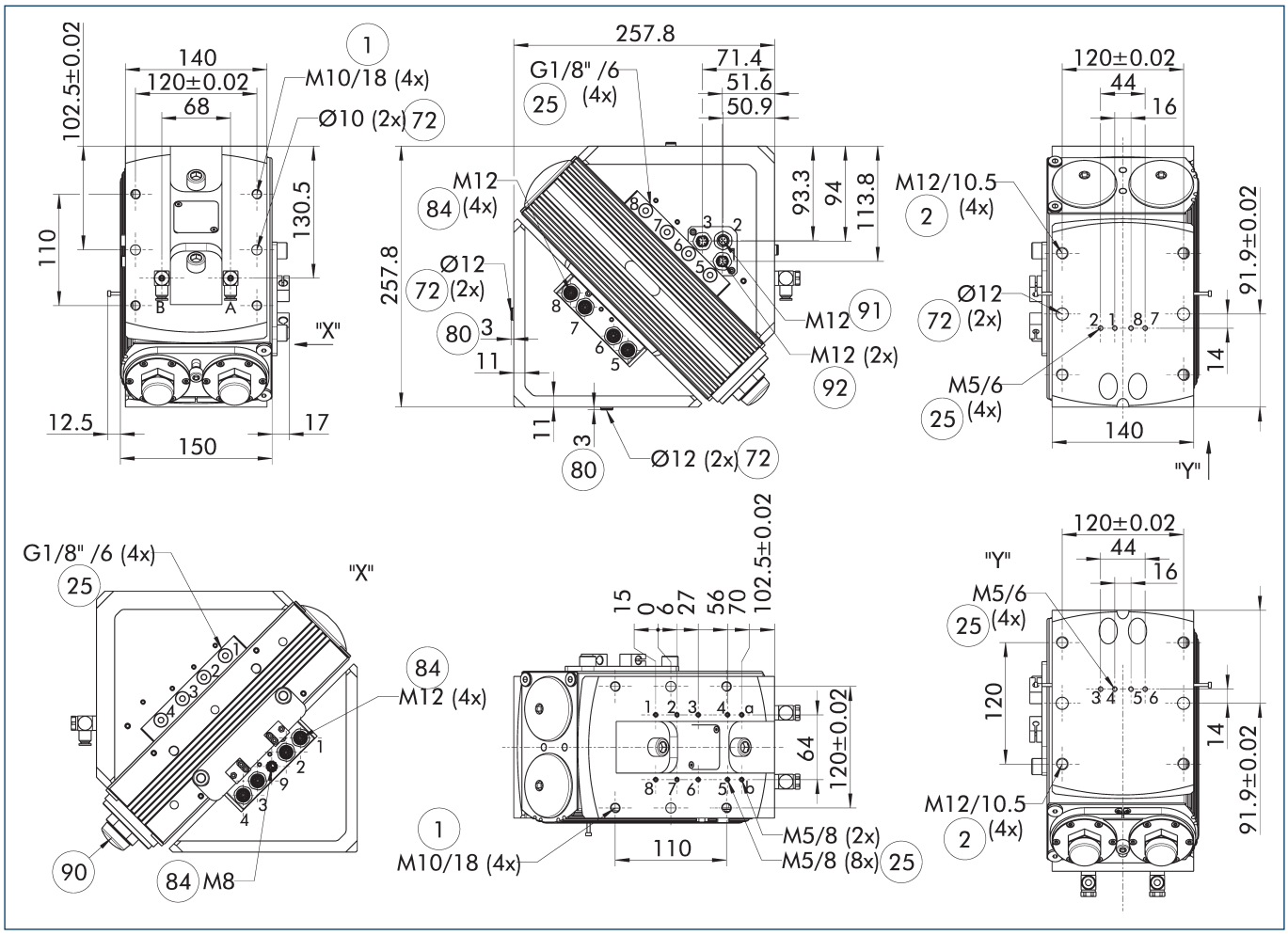

主视图显示 SRH-plus-D 旋转头在左端位置（0°），顺时针旋转180°。（从输出端侧看时）

ⓘ SDV-P 压力保持阀可用于压力损失时维持位置（参见样本的“附件”部分）。

A, a主/直接接口，旋转气缸顺时针旋转

B, b主/直接接口，旋转气缸逆时针旋转

(1) 旋转气缸接口
(2) 连接件接口
(25) 流体通道
(72) 适合定心套
(80) 接合部分定心套孔深度
(84) 四极传感器引线输入
(90) 盖帽
(91) 输出连接 4 针传感器通道
(92) 8 针传感器引线输出

单侧装载

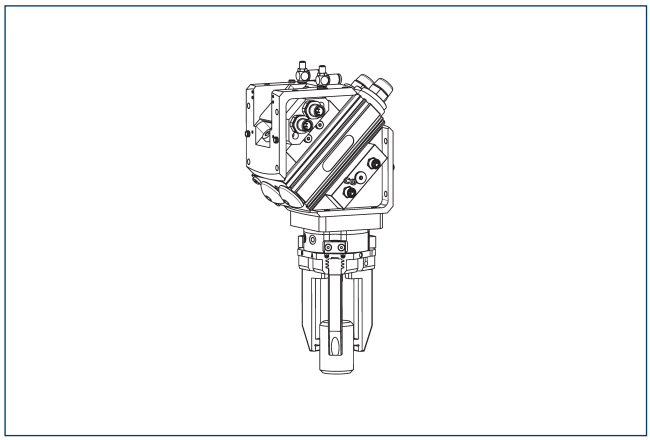

两侧装载

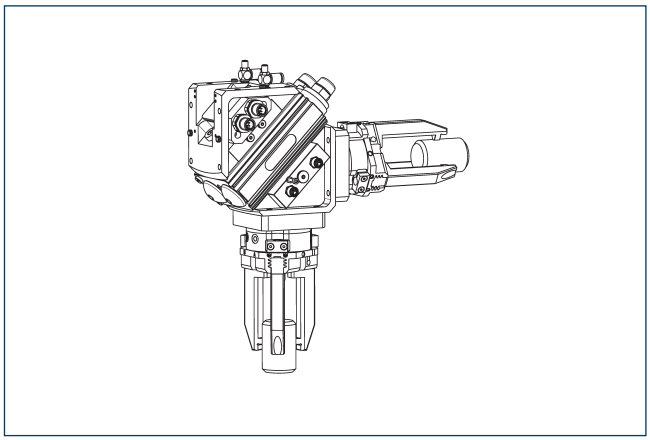

无软管直接连接 M5

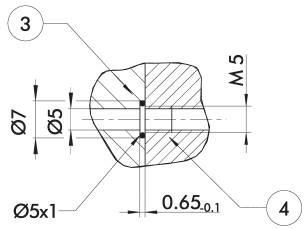

③ 适配器　　④ 旋转单元

直接接口用于在不使用软管的情况下提供压缩空气。取而代之，通过安装板内的钻孔供给压力介质。

感应接近式传感器

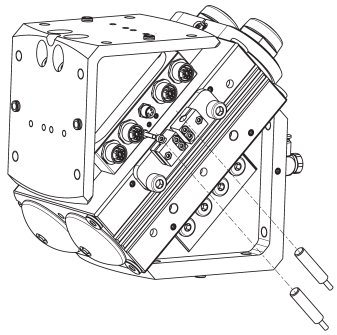

描述	ID	经常加以组合
感应接近式传感器		
IN 80-S-M12	0301578	
IN 80-S-M8	0301478	●
IN-C 80-S-M8-PNP	0301475	
INK 80-S	0301550	
INK 80-SL	0301579	
感应接近开关，带侧向出线口		
IN 80-S-M12-SA	0301587	
IN 80-S-M8-SA	0301483	●
INK 80-S-SA	0301566	
连接电缆		
KA BG08-L 3P-0300-PNP	0301622	●
KA BG08-L 3P-0500-PNP	0301623	
KA BG12-L 3P-0500-PNP	30016369	
KA BW08-L 3P-0300-PNP	0301594	
KA BW08-L 3P-0500-PNP	0301502	
KA BW12-L 3P-0300-PNP	0301503	
KA BW12-L 3P-0500-PNP	0301507	
管夹		
CLI-M12	0301464	
CLI-M8	0301463	
电缆延长线		
KV BG12-SG12 3P-0030-PNP	0301999	
KV BG12-SG12 3P-0060-PNP	0301998	
KV BW08-SG08 3P-0030-PNP	0301495	
KV BW08-SG08 3P-0100-PNP	0301496	
KV BW08-SG08 3P-0200-PNP	0301497	●
KV BW12-SG12 3P-0030-PNP	0301595	
KV BW12-SG12 3P-0100-PNP	0301596	
KV BW12-SG12 3P-0200-PNP	0301597	
传感器分配器		
V2-M12	0301776	●
V2-M8	0301775	●
V4-M8	0301746	
V8-M8	0301751	

ⓘ 各台装置需要两台传感器（常开触点）和必要的延长电缆。延长线是可选项。

SRH-plus-D 60

通用旋转头

最大惯性 J

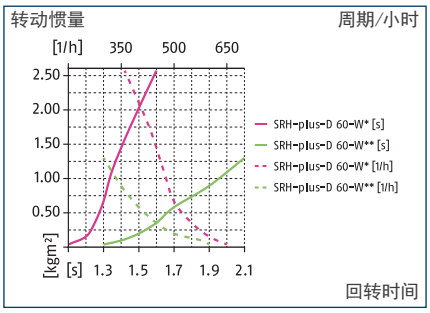

ⓘ 图表适用于旋转轴带对称设计 (*) 的应用情况：一侧布置于安装面中心位置 (**)，且工作压力 6 bar。质量惯性矩务必参见旋转轴。可以通过节流和减震器行程调整来调节周期时间。否则，使用寿命可能缩短。 我们很乐意帮您设计其他应用。请联系我们。

尺寸和最大载荷

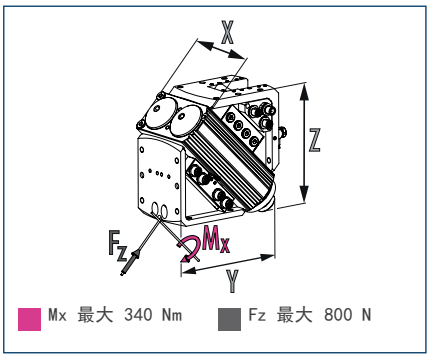

ⓘ 所示力矩和力为静态值，可能会同时出现。必须进行节流，以确保出现旋转动作时不会发生撞击或弹跳现象。否则将缩短使用寿命。

技术参数

描述		SRH-plus-D 60-W-M8-AS
ID		1407409
旋转角度	[°]	180.0
端位置调整	[°]	3.0
扭矩	[Nm]	69.9
IP 防护等级		67
重量	[kg]	21.2
流体消耗量（2×额定角度）	[cm□]	1120.0
无有效负载的旋转时间	[s]	1.3
最小/额定/最大工作压力	[bar]	3/6/8
连接软管直径		6 x 3.9 x 1.05
流体通路数量		8
流体通道的最大压力	[bar]	8
最低/最高环境温度	[°C]	5/60
重复精度	[°]	0.05
输出端弯管接头数量		9
输出端电气接口尺寸		M8/M12
最大电压	[V]	24
每根线的最大电流	[A]	1
最大电流	[A]	1
尺寸 X x Y x Z	[mm]	174 x 268.8 x 268.8

ⓘ 所有单元也可提供 FKM 版本。如需详细信息，请联系我们。

主视图

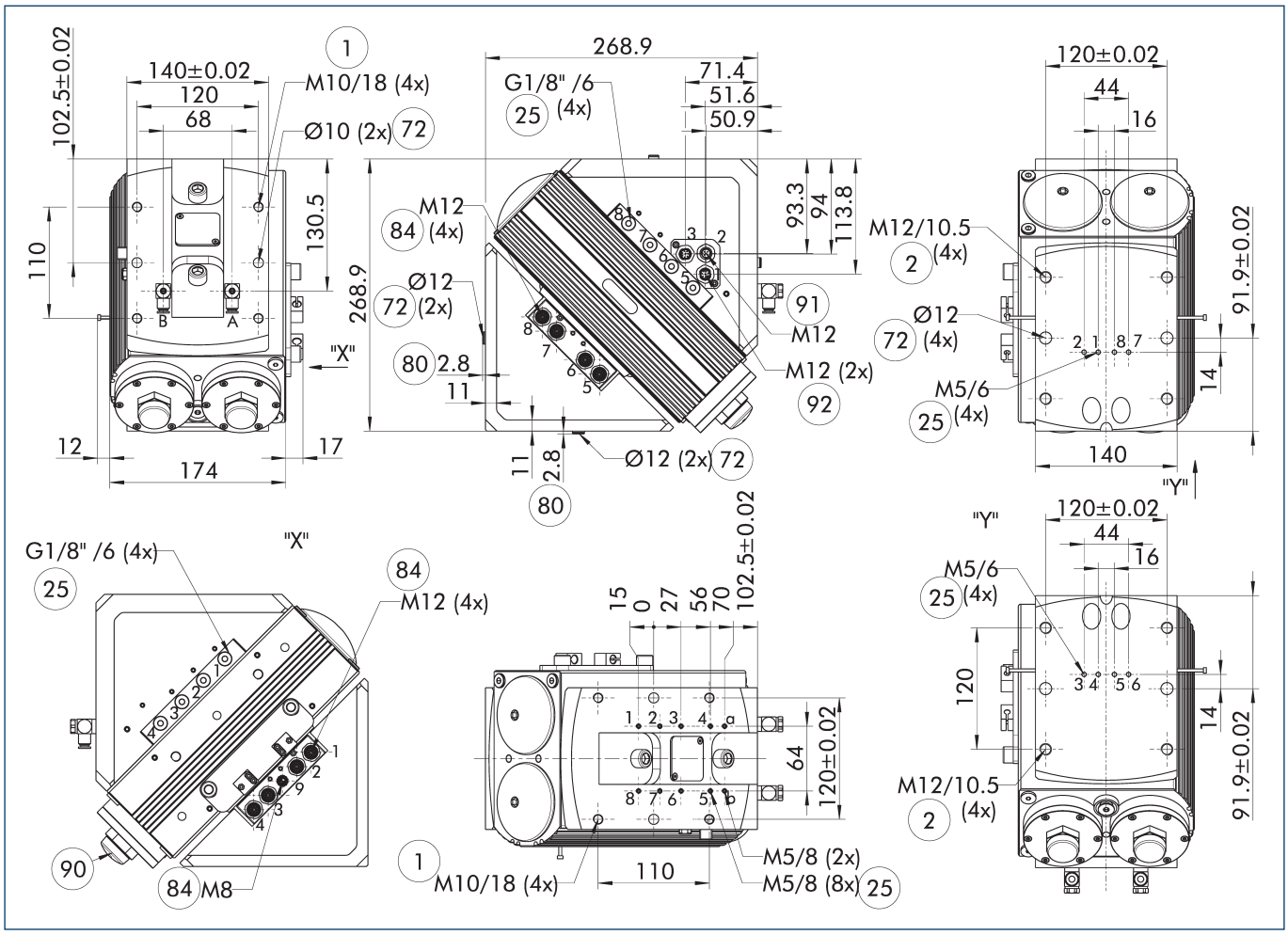

主视图显示 SRH-plus-D 旋转头在左端位置（0°），顺时针旋转180°。（从输出端侧看时）

ⓘ SDV-P 压力保持阀可用于压力损失时维持位置（参见样本的“附件”部分）。

A，a主/直接接口，旋转气缸顺时针旋转

B，b主/直接接口，旋转气缸逆时针旋转

(1) 旋转气缸接口

(2) 连接件接口

(25) 流体通道

(72) 适合定心套

(80) 接合部分定心套孔深度

(84) 四极传感器引线输入

(90) 盖帽

(91) 输出连接 4 针传感器通道

(92) 8 针传感器引线输出

单侧装载

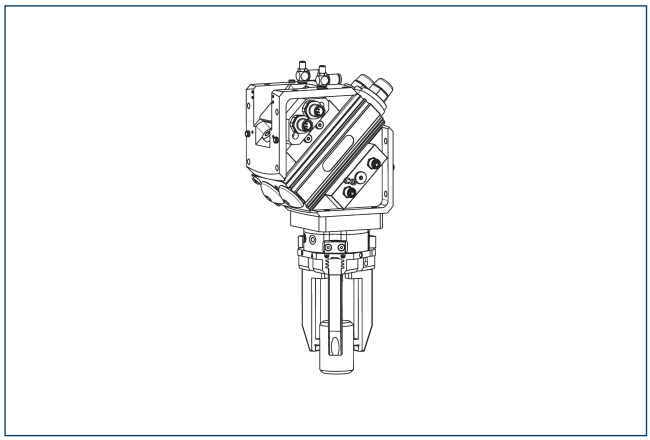

两侧装载

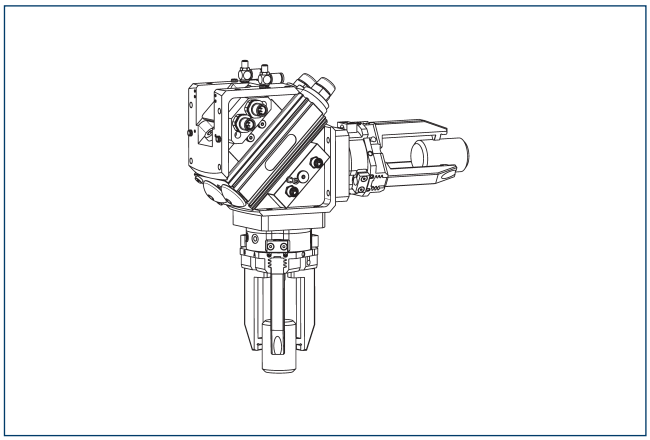

无软管直接连接 M5

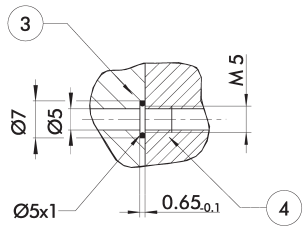

③ 适配器　　④ 旋转单元

直接接口用于在不使用软管的情况下提供压缩空气。取而代之，通过安装板内的钻孔供给压力介质。

感应接近式传感器

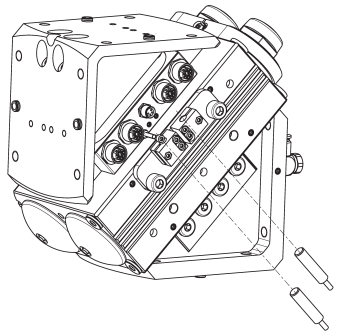

描述	ID	经常加以组合
感应接近式传感器		
IN 80-S-M12	0301578	
IN 80-S-M8	0301478	●
IN-C 80-S-M8-PNP	0301475	
INK 80-S	0301550	
INK 80-SL	0301579	
感应接近开关，带侧向出线口		
IN 80-S-M12-SA	0301587	
IN 80-S-M8-SA	0301483	●
INK 80-S-SA	0301566	
连接电缆		
KA BG08-L 3P-0300-PNP	0301622	●
KA BG08-L 3P-0500-PNP	0301623	
KA BG12-L 3P-0500-PNP	30016369	
KA BW08-L 3P-0300-PNP	0301594	
KA BW08-L 3P-0500-PNP	0301502	
KA BW12-L 3P-0300-PNP	0301503	
KA BW12-L 3P-0500-PNP	0301507	
管夹		
CLI-M12	0301464	
CLI-M8	0301463	
电缆延长线		
KV BG12-SG12 3P-0030-PNP	0301999	
KV BG12-SG12 3P-0060-PNP	0301998	
KV BW08-SG08 3P-0030-PNP	0301495	
KV BW08-SG08 3P-0100-PNP	0301496	
KV BW08-SG08 3P-0200-PNP	0301497	●
KV BW12-SG12 3P-0030-PNP	0301595	
KV BW12-SG12 3P-0100-PNP	0301596	
KV BW12-SG12 3P-0200-PNP	0301597	
传感器分配器		
V2-M12	0301776	●
V2-M8	0301775	●
V4-M8	0301746	
V8-M8	0301751	

ⓘ 各台装置需要两台传感器（常开触点）和必要的延长电缆。延长线是可选项。

SCHUNK GmbH & Co. KG
Spann- und Greiftechnik

Bahnhofstr. 106 - 134
D-74348 Lauffen/Neckar
Tel. +49-7133-103-0
Fax +49-7133-103-2399
info@de.schunk.com
schunk.com

Folgen Sie uns | *Follow us*

2023-01-20 □ 2023 SCHUNK GmbH & Co. KG