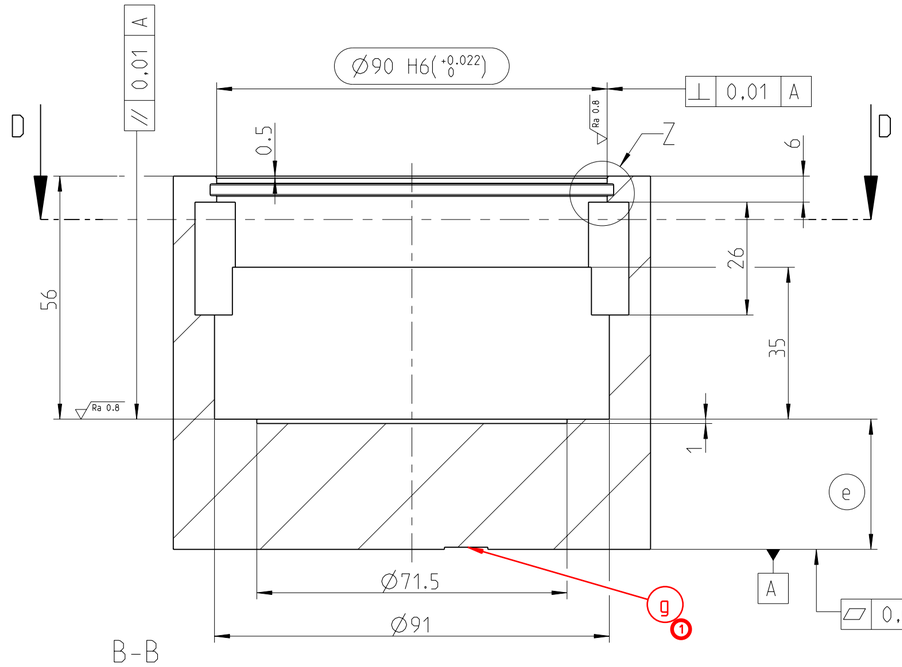

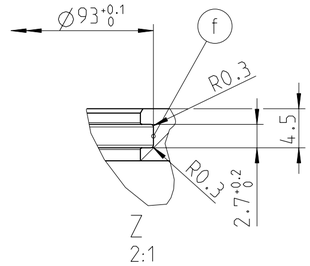

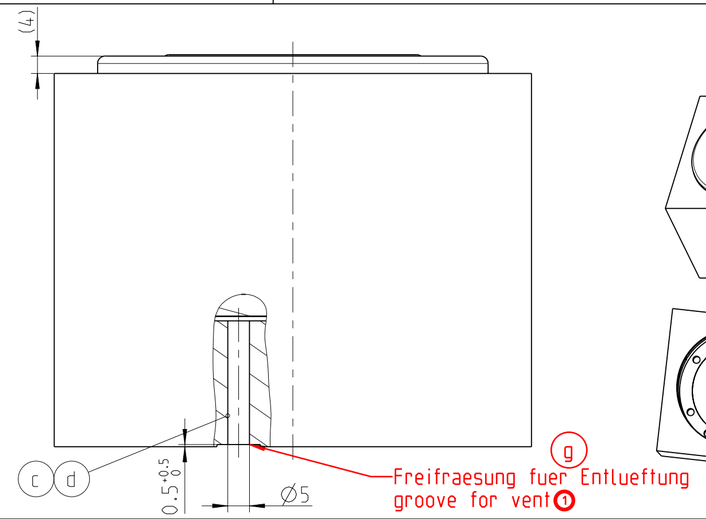

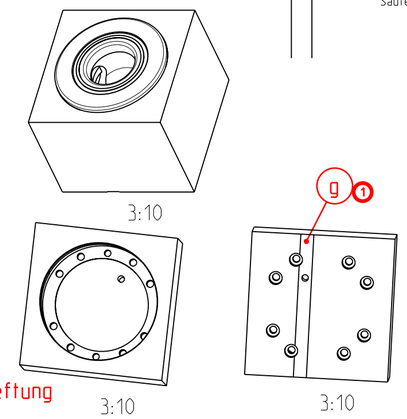

Kontrollmasse
A B C D E

Aenderungen		
	Index u. Nummer	Datum Name
(4x)	1 48113	14.08.2020 Sauter

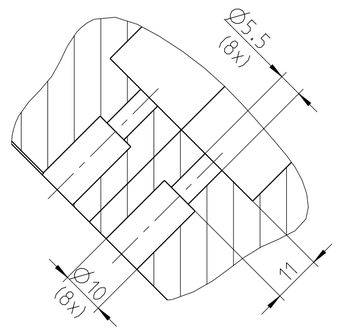

A-A

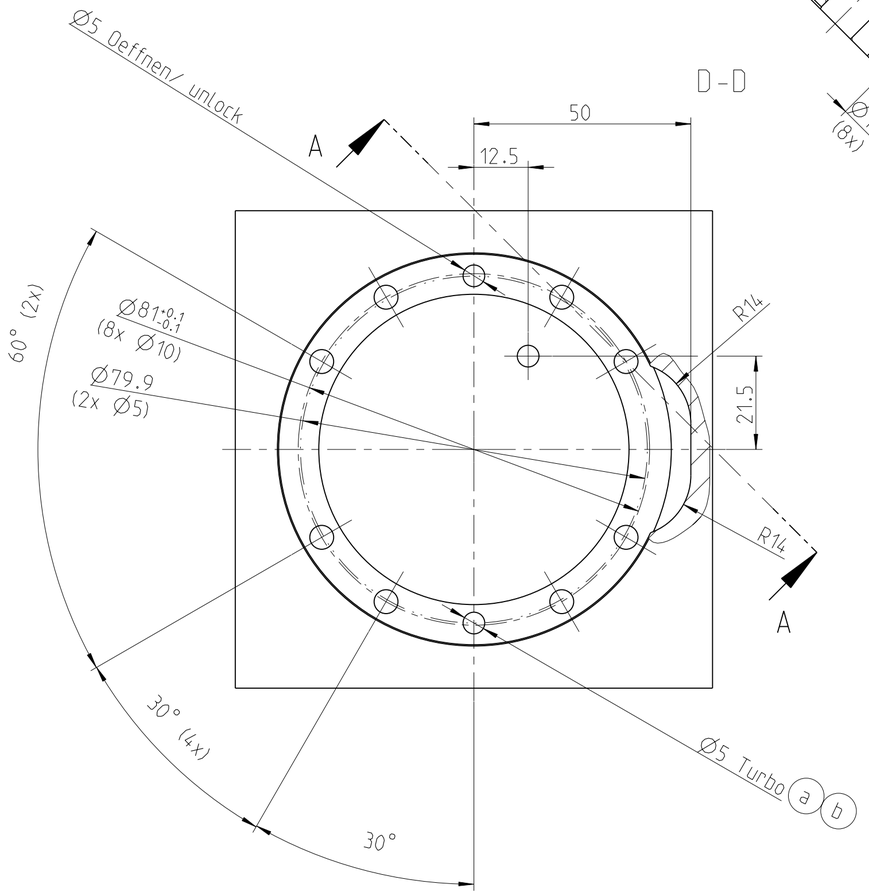

Hinweis:	Remark:
Bitte beachten Sie, dass beim Volleinbau der Luftanschluss bodenseitig zugefuehrt wird.	Please note, that the air connection of the full intgrated NSE plus 90 is only possible from the bottom side.
Entlueftung des Kolben: Bei der Betaetigung des NSE PLUS 90 muss eine Entlueftung des Kolbenraums gewaehrleistet werden. Es gibt 2 Moeglichkeiten den Kolbenraum des NSE PLUS 90 zu entlueften: a Durch die Verwendung der Turbo- Funktion b Durch Anschließen des Turbo- Anschlusses (ohne diesen jedoch zu verwenden) Um die Entlueftung des Kolbenraums zu gewaehrleisten, ist ein Anschluss ohne Sperrfunktion zu verwenden.	Vent of the piston chamber: During the actuation of the NSE PLUS 90, the piston chamber need to be vent. There are 2 options to vent the piston chamber of the NSE PLUS 90: a By using the turbo- function itself b By connecting the turbo- connection (without using it) To maintain the vent of the piston chamber, you have to use a connector without lock function.
Entlueftung Spannschieberhub: c Um beim Spannhub der Spannschieber des NSE PLUS 90 ein Luftpolster zu verhindern, ist zusaetzlich die Entlueftungsbohrung Ø5 mm zu integrieren.	Clamping slide stroke vent: c To prevent a air buffer because of the clamping stroke, please add an additional vent bore Ø5 mm.
Entlueftung Einbau: d Um beim Einbau der NSE PLUS 90 ein Luftpolster zu verhindern, ist zusaetzlich eine Entlueftungsbohrung Ø5 mm zu integrieren.	Assembly vent: d To prevent a air buffer during the assembling, please add an additional vent bore Ø5 mm.
Verwendung von mehreren Modulen: Bei der Verwendung von mehreren NSE PLUS 90 muss beim Stichmaß eine Toleranz von ± 0,015 mm gewaehrleistet werden. e Alle Module muessen hoehengleich ≤ 0.03 mm sein.	Using of several moduls: By using several NSE PLUS 90 the pitch tolerance ± 0,015 mm need to be maintained. e All modules height matched to each other within ≤ 0.03 mm.
Abdichtung: f Nut fuer O-Ring DIN 3771 Ø90x2 Id.Nr.: 9907679 (O-Ring ist nicht im Lieferumfang enthalten)	Sealing: f Groove for O-ring DIN 3771 Ø90x2 Id.No.: 9907679 (O-Ring is not included)
1 g Entlueftungsnut z.B. Tischnut oder Nut in Plattenunterseite	g Vent groove e.g. table groove or groove in plate underside

Anzahl der Module Quantity of moduls	mind. Schlauch-Nennweite minimum hose diameter
1	4 mm
2, 3, 4	6 mm
ab 5	8 mm

Allgemeintoleranzen DIN ISO 2768-mH			Tolerierung ISO 8015		Gewindetoleranzen DIN 13 T15		
Grenzabmasse fuer Laengenmasse DIN ISO 2768 T1 mittel			Oberflaechen DIN EN ISO 1302		Kanten DIN ISO 13715		
0.5 -6 / 6 -30 / 30 -120 / 120 -400 / 400 -1000 / 1000 -2000			Ra12.5 / Ra3.2 / Ra0.8 / Ra0.1		⏤ 0.1 / ↗ 0.05	l-0.5 / l-0.3	
±0.1 / ±0.2 / ±0.3 / ±0.5 / ±0.8 / ±1.2							
Verantwortliche Abteilung	Technische Referenz	Diese Zeichnung darf ohne unsere Einwilligung weder dritten Personen noch Konkurrenzfirmen mitgeteilt werden (§§1 und 11 des Gesetzes vom 19.06.1901 und §823 ff. B.G.B.)		Abmessungen: - Mat: -		Massstab	
Ko. Stationaer	Schober, B.					1:1	
Erstellt von	Erstellt am	Titel, zusaetzlicher Titel		Dokumentenart		Dok.-Status	
Knoll, F.	17.11.2015	Einbauzeichnung Volleinbau NSE plus 90 -		50 Einbauzeichnung		Freigegeben GZ	
Geprueft von	Geprueft am			Kunde		Kunden-Nr.	
Schober, B.	17.11.2015			-		-	
Freigegeben von	Freigegeben am			Ersetzt durch	Masse/kg ca.	Oberfl/dm2 ca.	
-	-			-			
SCHUNK	Ident-Nr.			Ersatz fuer	Aehnlich zu		
	0471059			-	-		
	Zg.-Nr.			version Freigabe-Index	Ausgabedatum	Blattgr.	Spr.	Blatt
	0471059			1.0	14.08.2020	DIN A2	DE	1/1

CAD-Zeichnung 0471059_NSE_PLUS_90_EBZ_VE CAD-Modell 0471059_NSE_PLUS_90_EBZ_VE Z-Kopf geprueft und genehmigt BS 29.01.2021 - V2.01 vom 16.12.2010 0617020