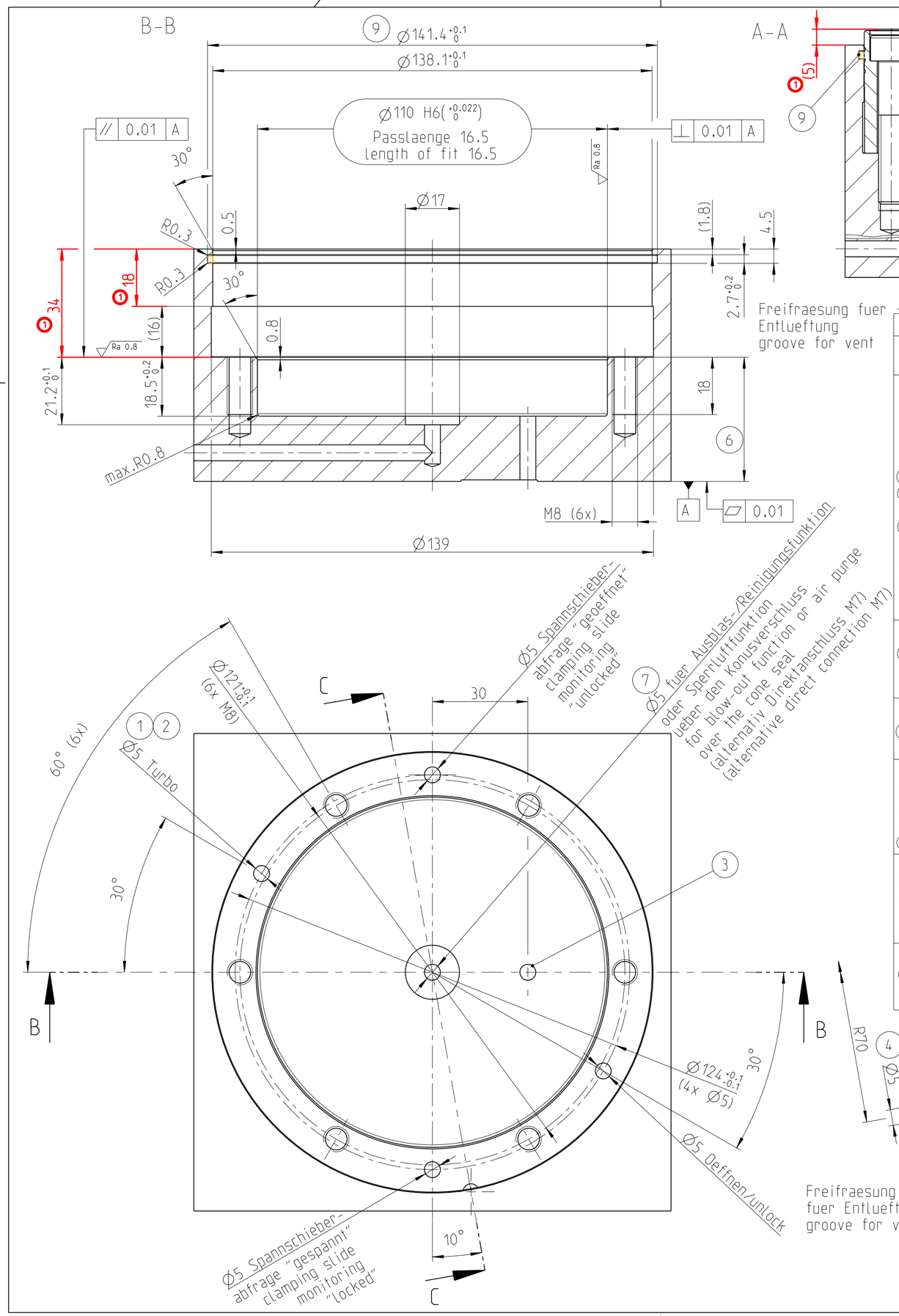

Hinweis:	Remark:
Bitte beachten Sie, dass beim Volleinbau des NSE3 138-K der Luftanschluss bodenseitig zugefuehrt wird.	Please note, that the air connection of the full intgrated NSE3 138-K is only possible from the bottom side.
Entlueftung des Kolben: Bei der Betaetigung des NSE3 138-K muss eine Entlueftung des Kolbenraums gewaehrleistet werden. Es gibt 3 Moeglichkeiten den Kolbenraum des NSE3 138-K zu entlueften: ① Durch die Verwendung der Turbo- Funktion ② Durch Anschließen des Turbo- Anschlusses (ohne diesen jedoch zu verwenden) ③ Durch Entfernen des bodenseitigen Gewindestifts an der Unterseite des NSE3 138-K, Entlueftung in offene Entlueftungsbohrung, nur moeglich bei direkt angeschlossener oder abgedichteter Luftversorgung zum Konusverschluss. Um die Entlueftung des Kolbenraums zu gewaehrleisten, ist ein Anschluss ohne Sperrfunktion zu verwenden.	Vent of the piston chamber: During the actuation of the NSE3 138-K, the piston chamber need to be vent. There are 3 options to vent the piston chamber of the NSE3 138-K: ① By using the turbo- function itself ② By connecting the turbo- connection (without using it) ③ By removing the set screw from the bottom side of the NSE3 138-K, ventilation in open vent hole, only possible with directly connected or sealed air supply to the cone closure. To maintain the vent of the piston chamber, you have to use a connector without lock function.
Entlueftung Spannschieberhub: ④ Um beim Spannhub der Spannschieber des NSE3 138-K ein Luftpolster zu verhindern, ist zusaetzlich die Entlueftungsbohrung Ø5 mm zu integrieren.	Clamping slide stroke vent: ④ To prevent a air buffer because of the clamping stroke, please add an additional vent bore Ø5 mm.
Entlueftung Einbau: ⑤ Das sich im Einbauraum befindliche Luftpolster wird beim Einbau des NSE3 138-K durch den Konusverschluss entlueftet	Assembly vent: ⑤ The air cushion located in the installation space is vented by the cone seal when the NSE3 138-K is installed
Verwendung von mehreren Modulen: Bei der Verwendung von mehreren NSE3 138-K muss beim Stichmass eine Toleranz von ± 0,015 mm gewaehrleistet werden. ⑥ Alle Module muessen hoehengleich ≤ 0.03 mm sein.	Using of several moduls: By using several NSE3 138-K the pitch tolerance ± 0,015 mm need to be maintained. ⑥ All modules height matched to each other within ≤ 0.03 mm.
Ansteuerung Ausblasfunktion / Sperrluftfunktion: Die Ausblasfunktion des NSE3 138-K kann wahlweise ueber einen abgedichteten Zuluftkanal ⑦ mit O-Ring DIN 3771 Ø6x5.5 Id. 9611200 ⑧ im Einbauraum oder ueber einen bodenseitigen Einschraubanschluss M7 ⑤ versorgt werden.	Control of the air blow-out / air purge function: The blow-out function of the NSE3 138-K can optionally be over a sealed supply air duct ⑦ with O-ring DIN 3771 Ø6x5.5 Id. 9611200 ⑧ in the installation space or via a bottom side Screw-in connection M7 ⑤ are supplied.
Abdichtung: ⑨ Nut fuer O-Ring DIN 3771 Ø140x2 Id.Nr.: 9937935 (O-Ring ist nicht im Lieferumfang enthalten)	Sealing: ⑨ Groove for O-ring DIN 3771 Ø140x2 Id.No.: 9937935 (O-Ring is not included)

Anzahl der Module Quantity of moduls	mind. Schlauch-Nennweite minimum hose diameter
1	4 mm
2, 3, 4	6 mm
ab 5	8 mm

Aenderungen		
Index u. Nummer		Datum Name
(3x) 1	46502	24.09.2019 Waescher

Kontrollmasse (A) (B) (C) (D) (E)

Allgemeintoleranzen DIN ISO 2768 mH — Grenzabmasse fuer Laengenmasse DIN ISO 2768 T1 mittel: 0.5 -6 ±0.1; 6 -30 ±0.2; 30 -120 ±0.3; 120 -400 ±0.5; 400 -1000 ±0.8; 1000 -2000 ±1.2

Tolerierung ISO 8015 — Oberflaechen DIN EN ISO 1302: Ra12.5, Ra3.2, Ra0.8, Ra0.1

Gewindetoleranzen DIN ISO 965-1 — Kanten DIN ISO 13715: 0.1, 0.05, L-0.5, L-0.3

Verantwortliche Abteilung: Entw. Stationaer	Technische Referenz: Waescher. T.	Vertraulich - Alle Rechte vorbehalten gem. DIN ISO 16016. Weitergabe und Verwertung des Inhalts ohne schriftliche Zustimmung verboten.	Werkstoff: - / -
Erstellt von: Waescher. T.	Erstellt am: 08.05.2017	Titel, zusaetzlicher Titel: Einbauzeichnung Volleinbau NSE3 138-K -	Dokumentenart: 50 Einbauzeichnung
Geprueft von: -	Geprueft am: -		Kunde: -
Freigegeben von: -	Freigegeben am: -		Ersetzt durch: -
			Ersatz fuer: -

Massstab: 1:1 — Dok.-Status: Freigegeben GZ — Kunden-Nr.: - — Masse/kg ca.: — Oberfl./dm2 ca.: — Aehnlich zu: -

SCHUNK

Mat.-Nr.: 1313722

Zg.-Nr.: 4 53215 00 2 50

version revision-iteration	Ausgabedatum	Blattgr.	Spr.	Blatt
1.1	24.09.2019	DIN A2	DE	1/1

CAD-Zeichnung 1313722_NSE3_138_K_EBZ_VE — CAD-Modell 1313722_GPL_NSE3_138_EBZ_VE — Z-nur gepruft und genehmigt BS 26.01.2021 : V2.01 vom 16.12.2020 08:17:00