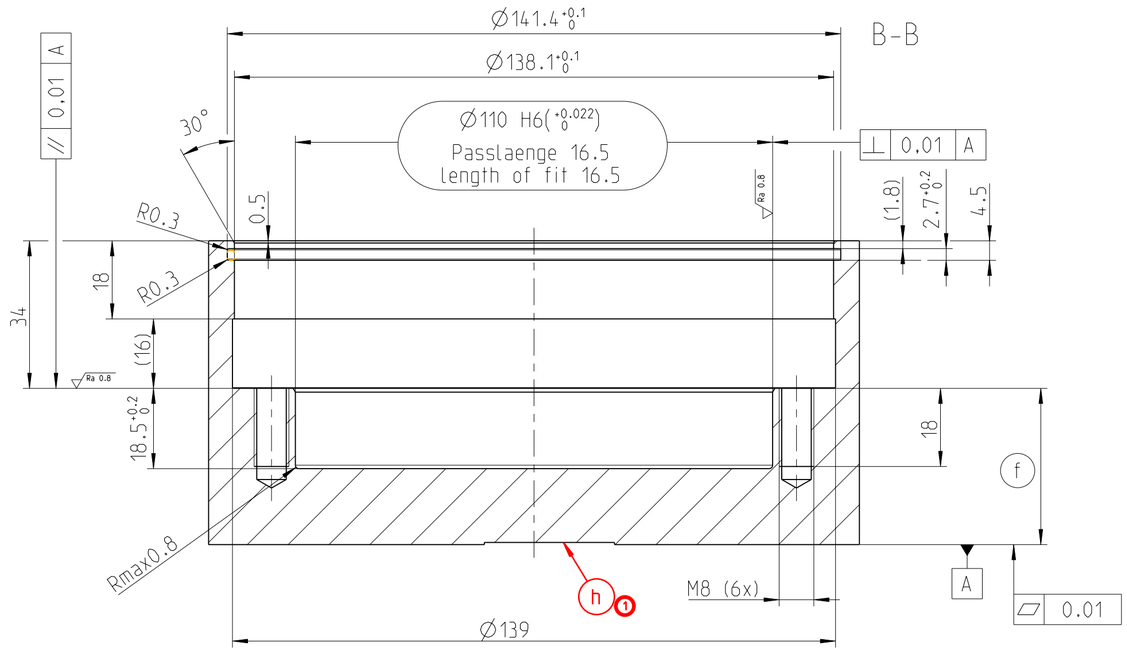

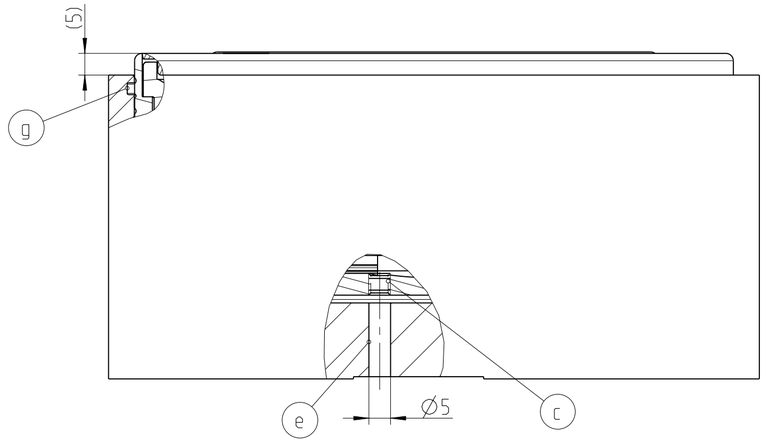

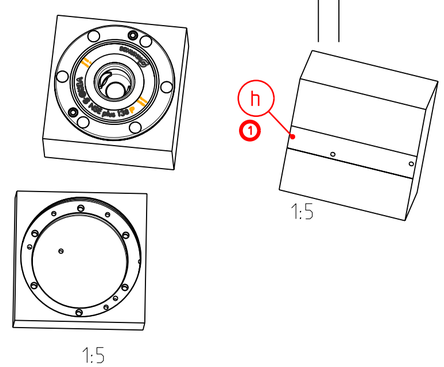

Kontrollmasse
A B C D E

Aenderungen		
Index u. Nummer		Datum Name
1	48113	14.08.2020 Sauter

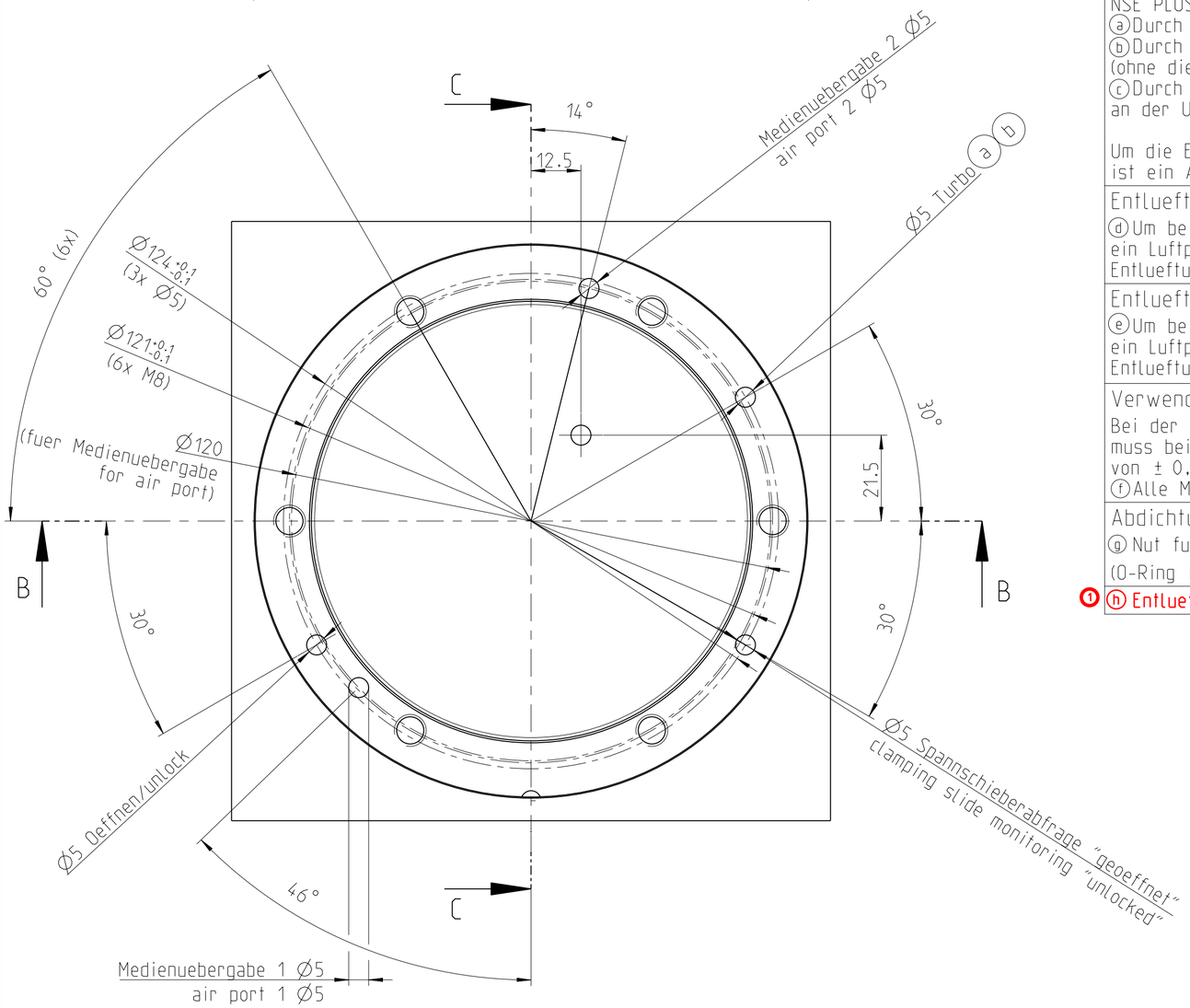

Hinweis:	Remark:
Bitte beachten Sie, dass beim Volleinbau der Luftanschluss bodenseitig zugefuehrt wird.	Please note, that the air connection of the full intgrated NSE plus 138 P is only possible from the bottom side.
Entlueftung des Kolben: Bei der Betaetigung des NSE PLUS 138 P muss eine Entlueftung des Kolbenraums gewaehrleistet werden. Es gibt 3 Moeglichkeiten den Kolbenraum des NSE PLUS 138 P zu entlueften: ⓐDurch die Verwendung der Turbo- Funktion ⓑDurch Anschließen des Turbo- Anschlusses (ohne diesen jedoch zu verwenden) ⓒDurch Entfernen des bodenseitigen Gewindestifts an der Unterseite des NSE PLUS 138 P Um die Entlueftung des Kolbenraums zu gewaehrleisten, ist ein Anschluss ohne Sperrfunktion zu verwenden.	Vent of the piston chamber: During the actuation of the NSE PLUS 138 P, the piston chamber need to be vent. There are 3 options to vent the piston chamber of the NSE PLUS 138 P: ⓐBy using the turbo- function itself ⓑBy connecting the turbo- connection (without using it) ⓒBy removing the set screw from the bottom side of the NSE PLUS 138 P To maintain the vent of the piston chamber, you have to use a connector without lock function.
Entlueftung Spannschieberhub: ⓓUm beim Spannhub der Spannschieber des NSE PLUS 138 P ein Luftpolster zu verhindern, ist zusaetzlich die Entlueftungsbohrung Ø5 mm zu integrieren.	Clamping slide stroke vent: ⓓTo prevent a air buffer because of the clamping stroke, please add an additional vent bore Ø5 mm.
Entlueftung Einbau: ⓔUm beim Einbau der NSE PLUS 138 P ein Luftpolster zu verhindern, ist zusaetzlich eine Entlueftungsbohrung Ø5 mm zu integrieren.	Assembly vent: ⓔTo prevent a air buffer during the assembling, please add an additional vent bore Ø5 mm.
Verwendung von mehreren Modulen: Bei der Verwendung von mehreren NSE PLUS 138 P muss beim Stichmaß eine Toleranz von ± 0,015 mm gewaehrleistet werden. ⓕAlle Module muessen hoehengleich ≤ 0.03 mm sein.	Using of several moduls: By using several NSE PLUS 138 P the pitch tolerance ± 0,015 mm need to be maintained. ⓕAll modules height matched to each other within ≤ 0.03 mm.
Abdichtung: ⓖNut fuer O-Ring DIN 3771 Ø140x2 Id.Nr.: 9937935 (O-Ring ist nicht im Lieferumfang enthalten)	Sealing: ⓖGroove for O-ring DIN 3771 Ø140x2 Id.No.: 9937935 (O-Ring is not included)
1 ⓗEntlueftungsnut z.B. Tischnut oder Nut in Plattenunterseite	ⓗVent groove e.g. table groove or groove in plate underside

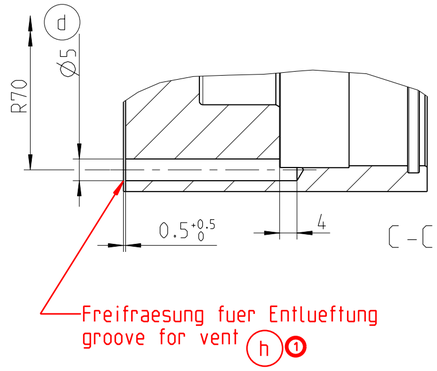

Anzahl der Module Quantity of moduls	mind. Schlauch-Nennweite minimum hose diameter
1	4 mm
2, 3, 4	6 mm
ab 5	8 mm

Allgemeintoleranzen DIN ISO 2768-mH					
Grenzabmasse fuer Laengenmasse DIN ISO 2768 T1 mittel					
0.5 -6	6 -30	30 -120	120 -400	400 -1000	1000 -2000
±0.1	±0.2	±0.3	±0.5	±0.8	±1.2

Tolerierung ISO 8015
Oberflaechen DIN EN ISO 1302
Ra1.6 Ra3.2 Ra0.8 Ra0.4

Gewindetoleranzen DIN 13 T15
0.1
0.05
Kanten DIN ISO 13715
L=0.5 L=0.3

Verantwortliche Abteilung Ko. Stationaer	Technische Referenz Schober. B.	Diese Zeichnung darf ohne unsere Einwilligung weder dritten Personen noch Konkurrenzfirmen mitgeteilt werden (§§1 und 11 des Gesetzes vom 19.06.1901 und §823 ff. B.G.B.)	Abmessungen: - Mat: - -	Massstab 1:1
Erstellt von Knoll. F.	Erstellt am 13.11.2015	Titel, zusaetzlicher Titel Einbauzeichnung Volleinbau NSE plus 138 P -	Dokumentenart 50 Einbauzeichnung	Dok.-Status Freigegeben GZ
Geprueft von Schober. B.	Geprueft am 13.11.2015		Kunde -	Kunden-Nr. -
Freigegeben von -	Freigegeben am -		Ersetzt durch -	Masse/kg ca. / Oberfl./dm2 ca.
SCHUNK	Ident-Nr. 0471180		Ersatz fuer -	Aehnlich zu -
	Zg.-Nr. 0471180		Aendst. 1 / Ausgabedatum 14.08.2020	Blattgr. DIN A2 / Spr. DE / Blatt 1/1

CAD-Zeichnung 0471180_NSE_PLUS_138P_EBZ_VE CAD-Modell 0471180_NSE_PLUS_138P_EBZ_VE
Z-Auf gepruft und genehmigt BS 26.01.2019 : V2.01 vom 18.12.2018 08:17:00