Option mit Präzisions-Anschraubung

Wird eine präzise Positioniergenauigkeit beim Greifen von Werkstücken gefordert, gibt es die Möglichkeit, an Greifmodulen eine Nacharbeit durchzuführen, die die Grundbacken im Bezug zur Anschraubfläche und zueinander genau abstimmt. Da diese Genauigkeit auch beim Austausch der Greifer gegeben sein muss, sind für die Baureihen PGN-plus und PZN-plus standardmäßig Präzisionsversionen verfügbar, die mit einer Genauigkeit von ±0,02 mm nachgearbeitet sind.

Anwendung:

- In Anlagen, bei denen ein Austausch der Greifer aus wirtschaftlichen Gründen ohne Nachjustierung erfolgen muss
- Bei Greifvorgängen, die eine erhöhte Genauigkeit der Spannmitte erfordern

Zusatznutzen	Zusätzlicher Aufwand
- Erhöhte Genauigkeit der Spannmitte in X- und Y-Richtung - Austauschgenauigkeit für diese Greifer ohne Nachjustierung	- Nacharbeit an den Grundbacken Zentrierbohrungen - Kontrolle der Maße und Toleranzen auf Messmaschine - Einschweißen von Zentrierhülsen in Grundbacken und Anschraubbohrungen

Zu beachten:

- Präzisions-Anschraubung mit Genauigkeit ±0,02 für PGN-plus und PZN-plus als Standard-Option erhältlich
- Genauere Präzisionsversionen oder Präzisionsausführungen anderer Bauteile sind grundsätzlich als Modifikation möglich

Präzisions-Version

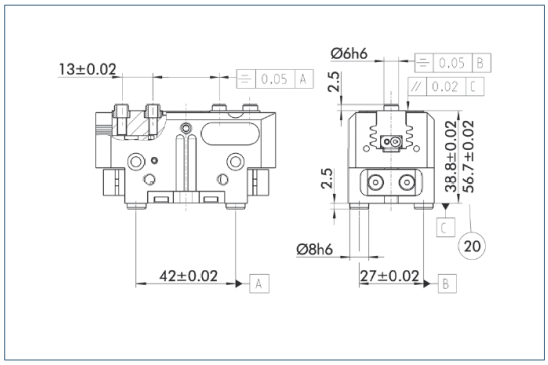

20 Bei Version AS / IS

Abbildung 1: Katalogzeichnung zur Präzisionsversion des PGN-plus 64

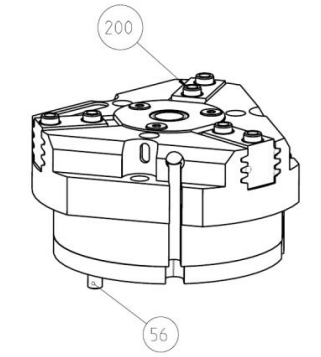

Pos. 56 und 200 werden eingesteckt mit eingeschweißt und ausgeliefert

Abbildung 2: PZB-plus mit Modifikation Präzisions-Anschraubung mit eingeschweißten Zentrierhülsen