Hand in hand for tomorrow

Hoja de datos del producto

Sistema de cambio rápido de garras BSWS-PGZN-plus

Productivo. Flexible. Rentable.

Sistema de cambio rápido de mordazas BSWS

El sistema de cambio rápido de mordazas BSWS permite la sustitución rápida y manual de las mordazas intercambiables de la pinza. Para cada mordaza de pinza se requiere un pasador adaptador (BSWS-A) y una base (BSWS-B). En caso de montaje inverso y siempre que no se cree una altura adicional, se requiere un pasador adaptador (BSWS-AR) y un kit de montaje (BSWS-UR) por mordaza. Otro efecto del BSWS-UR es que no hay orificios de fijación problemáticos en los contornos de los dedos.

Campo de aplicación

Para la manipulación de distintas piezas o para el reequipamiento frecuente de líneas automatizadas, en entornos limpios y sucios.

Ventajas y beneficios

Posibilidades universales de uso gracias al sistema BSWS, es posible emplear una única pinza para distintas aplicaciones

Cambio manual de garras mediante el mecanismo de bloqueo rápido y sencillo, para una elevada flexibilidad de las pinzas

Ahorro de tiempo a la hora de convertir aplicaciones Se pueden manipular diferentes piezas si se sustituyen los dedos prensores

Posibilidad de montar el perno de bloqueo en las garras base La intercambiabilidad y la libre elección del diseño de la garra, no tiene impacto sobre el contorno perturbante.

Tamaños
Cantidad: 9

Peso
0.002 .. 5.15 kg

Descripción de funcionamiento

Para cada mordaza de pinza se requiere un pasador adaptador (BSWS-A) y una base (BSWS-B). En caso de montaje inverso y siempre que no se cree una altura adicional, se requiere un pasador adaptador (BSWS-AR) y un kit de montaje (BSWS-UR) por mordaza. El sistema BSWS está compuesto por una base, atornillada firmemente a la pinza, y dos pasadores adaptadores, que están fijados a las mordazas superiores que van a cambiarse. El mecanismo de bloqueo con arrastre de forma garantiza el cambio rápido de los dedos.

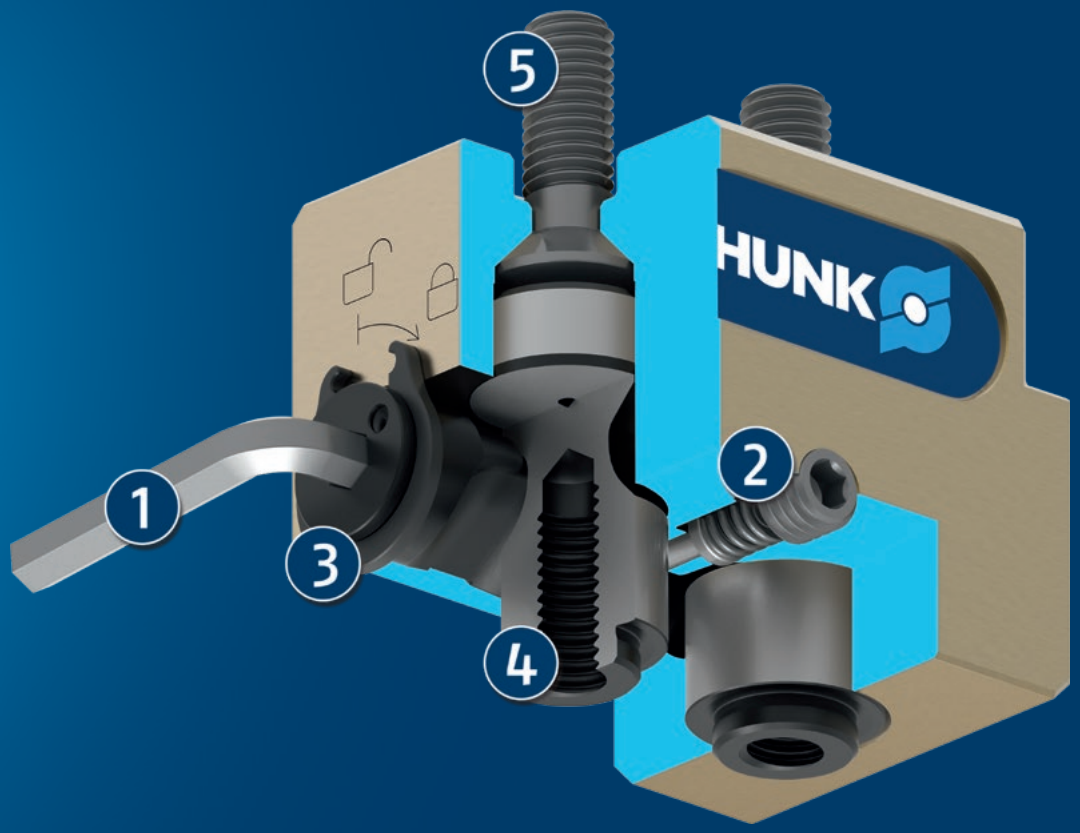

① **Llave de hexágono interior**

② **Elemento de seguridad**

③ **Perno de bloqueo**

④ **Espiga adaptadora BSWS-A**

⑤ **Unión roscada para el montaje en la pinza**

Descripción detallada del funcionamiento

BSWS-B desbloqueado sin pasadores adaptadores BSWS-A

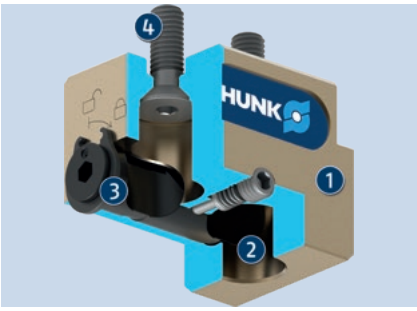

Los huecos del perno de bloqueo de la unidad base BSWS-B permiten el montaje/desmontaje de las espigas adaptadoras BSWS-A en estado desbloqueado.

1. Base BSWS-B
2. Taladro de montaje para espiga adaptadora BSWS-A
3. Pernos de bloqueo con entalladuras
4. Unión roscada para el montaje en la pinza

BSWS-B desbloqueado con pasadores de adaptación BSWS-A

Inserte las espigas adaptadoras BSWS-A enroscadas en los dedos prensores en el orificio de fijación de la base BSWS-B.

1. Base BSWS-B
2. Espiga adaptadora BSWS-A

BSWS-B bloqueado con pasadores de adaptación BSWS-A

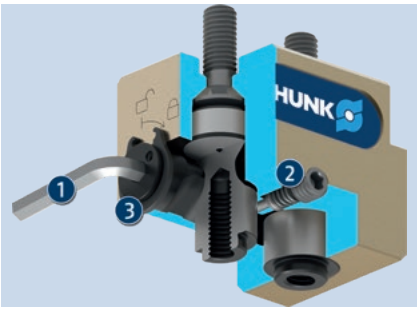

Se necesita una llave Allen para bloquear los pasadores adaptadores BSWS-A en la base. Al girar en sentido de las agujas del reloj, se genera un bloqueo por ajuste de forma entre los pernos de bloqueo y los pasadores adaptadores, que se mantiene de forma fiable en la base BSWS-B. El elemento de seguridad evita que el perno de bloqueo se tuerza durante la operación.

1. Llave de hexágono interior
2. Elemento de seguridad
3. Perno de bloqueo

Sistema de cambio rápido de mordazas BSWS-A/B

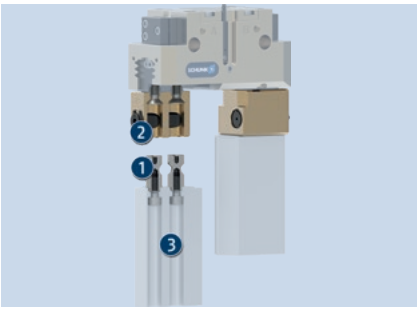

Combinando BSWS-A con los dedos en bruto permite cambiar los dedos de la pinza de forma sencilla. La base BSWS-B con el mecanismo de bloqueo permanece en la pinza durante el cambio de mordazas. Solo se sustituyen los dedos de la pinza.

1. BSWS-A
2. BSWS-B
3. Dedos en bruto ABR/SBR

Sistema de cambio rápido de mordazas BSWS-AR con BSWS-ABR/SBR

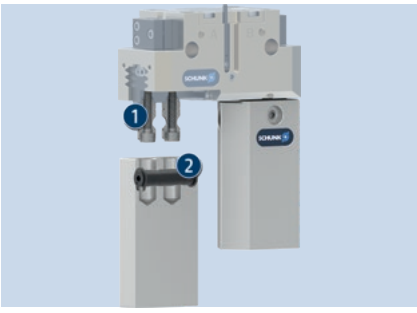

Las espigas adaptadoras BSWS-AR están fijadas en las mordazas de agarre y permanecen ahí durante el cambio de los dedos. El mecanismo de bloqueo está integrado en los dedos en bruto BSWS-ABR/SBR. El contorno tensor puede adaptarse a la pieza específica a lo largo de todo el dedo.

1. BSWS-AR
2. Dedos en bruto BSWS-ABR/SBR

Sistema de cambio rápido de mordazas BSWS-AR con BSWS-UR

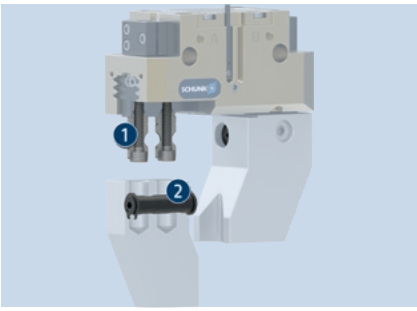

El BSWS-UR está diseñado para instalarse en dedos de pinza específicos de la pieza que no pueden producirse mediante el mecanizado de BSWS-ABR o BSWS-SBR. El BSWS-UR cuenta con un mecanismo de bloqueo para la instalación en los dedos de pinza específicos de la pieza.

1. BSWS-AR
2. BSWS-UR

Información general sobre la serie

Material de la espiga adaptadora: Acero

Accionamiento: Manualmente con una llave hexagonal

Garantía: 24 meses

Material suministrado: Base y adaptador por separado en distintas cantidades, información de seguridad (instrucciones específicas del producto disponibles en línea)

Límites de carga: El máx. momento de carga permitido como resultado de la longitud de los dedos, la fuerza y las cargas que tienen lugar en la aceleración/los pares no debe superarse. Lo mismo sucede con la fuerza máxima permitida Fx. Independientemente de esto, debe prestarse atención a la longitud máxima admisible de los dedos y a los valores de carga admisibles del gripper utilizado.

Bloqueo: Las superficies de bloqueo no deben presentar grasa ni aceite.

Ejemplo de aplicación

Unidad de agarre con sistema de cambio rápido de garras para cambiar los dedos del gripper específicos de la pieza de trabajo

1. Sistema de cambio rápido de mordazas BSWS
2. Dedos en bruto ABR/SBR
3. Gripper paralelo de 2 dedos PGN-plus

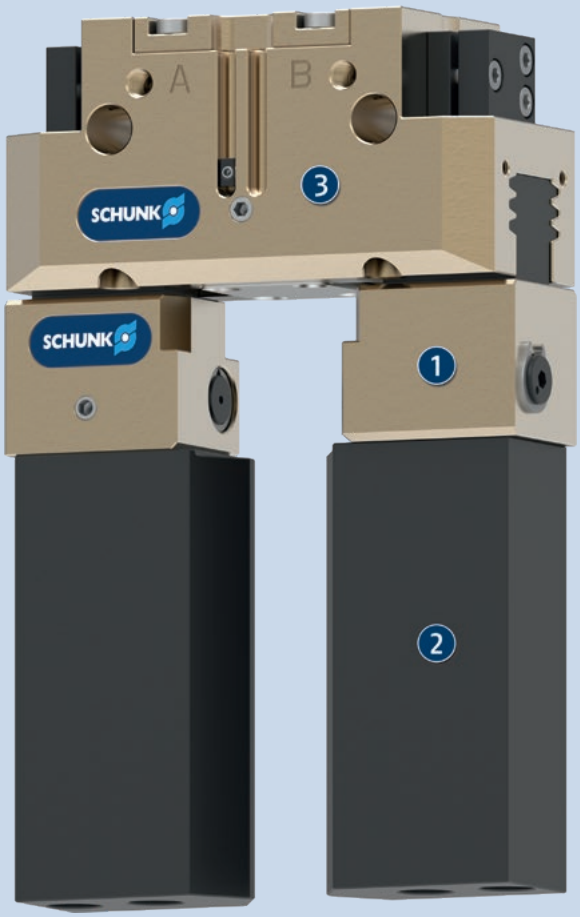

SCHUNK le ofrece más...

Estos componentes consiguen una mayor rentabilidad del producto. La integración adecuada para la máxima funcionalidad, flexibilidad, fiabilidad y producción controlada.

Pinza paralela de 2 garras

Pinza central de 3 garras

Pinza universal estanca

Dedo en bruto

ⓘ Encontrará más información sobre estos productos en las siguientes páginas o en www.schunk.com.

Opciones e información especial

BSWS-U: Montaje reversible sin incremento de la altura.: Si la altura adicional generada por el sistema BSWS supone una desventaja, es posible atornillar los pasadores adaptadores BSWS a las mordazas de base de la pinza. De este modo, el sistema de cambio deja de influir en la estructura. El mecanismo de bloqueo, se integra en la garra superior.
Otro resultado es que no hay taladros de montaje perturbantes en el contorno de la garra. Para más información póngase en contacto con nosotros
BSWS-ABR-SBR: garras intercambiables con sistema de cambio rápido de garras integrado
BSWS-AR: Para la variante de pinza "SD" (antipolvo), los tornillos suministrados son demasiado cortos. Por lo tanto, deben utilizarse tornillos más largos. Estos no están incluidos con el volumen de entrega.
Lubricación de calidad alimentaria: El producto contiene de serie lubricantes aptos para uso alimentario. Los requisitos de la norma EN 1672-2:2020 no se cumplen en su totalidad. Los certificados NSF correspondientes están disponibles en https://info.nsf.org/USDA/Listings.asp utilizando la información sobre lubricantes que figura en el manual de instrucciones.

BSWS-PGZN-plus 50

Sistema de cambio rápido de garras

Diagrama de carga

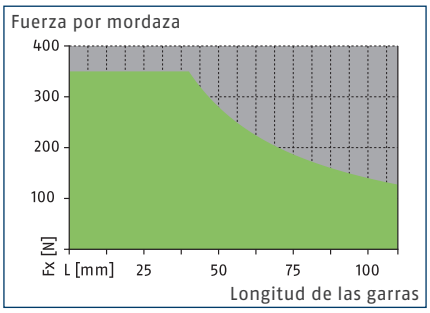

Margen admisible

Margen inadmisible

Cargas máx.

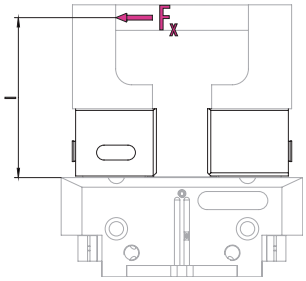

Para obtener información sobre los valores, consulte la tabla de datos técnicos

ⓘ No debe superarse el momento de carga máximo permitido ($M=F_x*l$) resultante de la longitud del dedo (l), la fuerza (F_x) y las cargas que se producen durante la aplicación como resultado de la aceleración/los pares. Lo mismo sucede con la fuerza máxima permitida F_x. Independientemente de esto, debe prestarse atención a la longitud máxima admisible de los dedos y a los valores de carga admisibles del gripper utilizado.

Datos técnicos

Denominación		BSWS-B 50	BSWS-AR 50	BSWS-AR 50
ID		0303021	0300091	0300091
Peso	[kg]	0.02	0.01	0.01
Número por ID		1	2	2
Temperatura ambiente mín./máx.	[°C]	5/130		
Límites de carga				
Par de carga máximo admisible	[Nm]	14	14	14
Fuerza Fx máx. permitida	[N]	350	350	350
Sistema de cambio rápido de garras				
Denominación		BSWS-A 50	BSWS-UR 50	BSWS-ABR-PGZN-plus 50
ID		0303020	0302990	0300071
Peso	[kg]	0.002	0.006	0.08
Número por ID		2	1	1
Adaptador BSWS material		42CrMo4+QT		
Material del dedo en bruto				Aluminio
Temperatura ambiente mín./máx.	[°C]		5/130	5/130
Garras en bruto hechas de acero				
Denominación				BSWS-SBR-PGZN-plus 50
ID				0300081
Peso	[kg]			0.2
Número por ID				1
Material del dedo en bruto				Acero
Par de carga máximo admisible	[Nm]			14
Fuerza Fx máx. permitida	[N]			350
Temperatura ambiente mín./máx.	[°C]			5/130

ⓘ La igualdad de altura del BSWS-B es de +/- 0,05 mm y la precisión en el cambio de garras, en combinación con el BSWS-A es de +/-0,02 mm.

Sistema de cambio rápido de mordazas BSWS

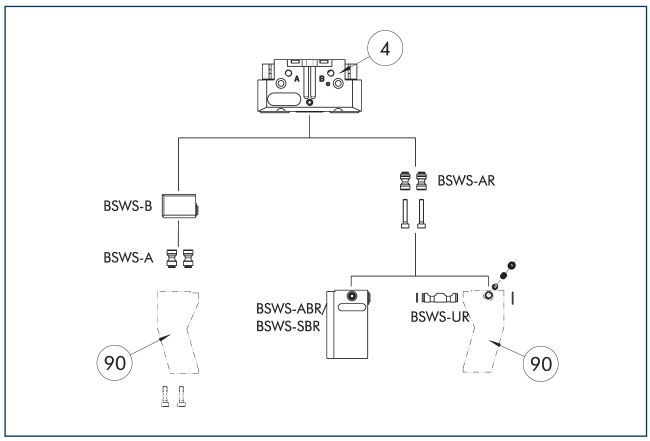

(4) Pinza

(90) Garras de pinzas personalizadas

La ilustración muestra un esquema de las posibilidades de aplicación del sistema de cambio rápido de la mordaza BSWS.

Espiga adaptadora BSWS-A

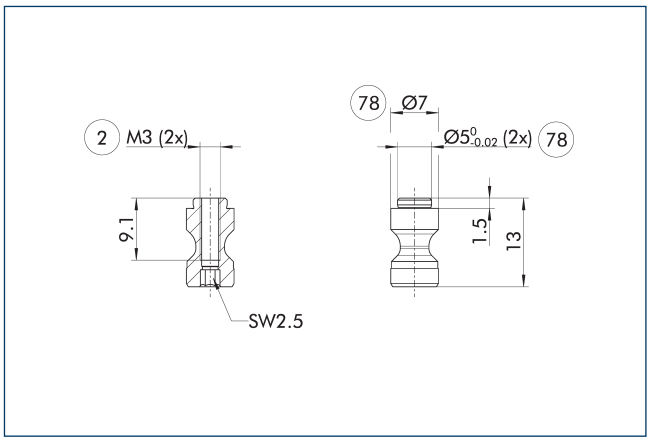

(2) Conexión del dedo

(78) Ajuste para el centraje

ⓘ En el suministro están incluidos dos pasadores adaptadores BSWS-A.

Espiga adaptadora BSWS-AR 50

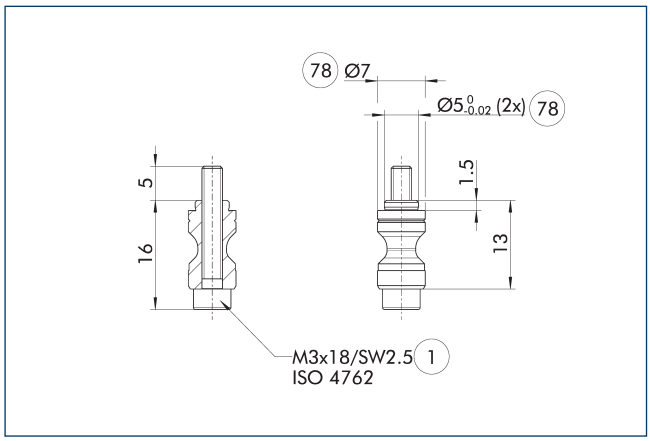

(1) Conexión de la pinza

(78) Ajuste para el centraje

BSWS-AR no es compatible con las versiones de precisión 788864 de las pinzas, ya que las conexiones son de diferentes tamaños.

ⓘ En el suministro están incluidos dos pasadores adaptadores BSWS-AR, incl. tornillos.

Sistema de cambio rápido de mordazas BSWS-B 50

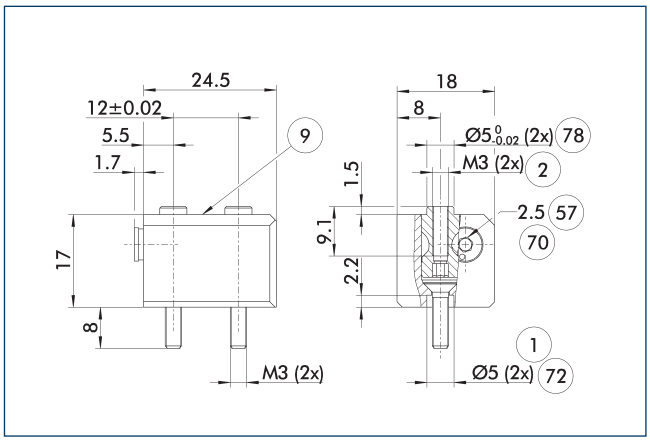

(1) Conexión de la pinza

(2) Conexión del dedo

(9) Esquema de montaje, véase el modelo base

(57) Bloqueo

(70) Tamaño de llave

(72) Índice del muelle

(78) Ajuste para el centraje

El esquema muestra el diseño básico del sistema de cambio rápido de garras.

ⓘ Los pasadores adaptadores BSWS-A mostrados no están incluidos en el volumen de suministro del BSWS-B y deben pedirse por separado.

BSWS-PGZN-plus 50

Sistema de cambio rápido de garras

Sistema de cambio rápido de garras BSWS-UR 50

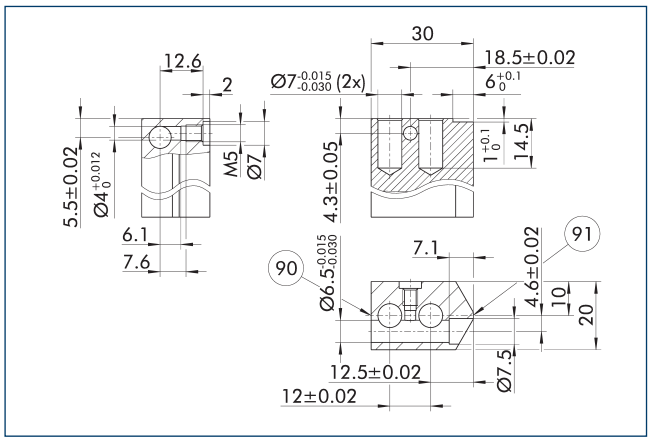

(90) Lado de bloqueo

(91) Centro del gripper lateral

El mecanismo de bloqueo para la BSWS-AR solo debe instalarse como se muestra en el dibujo. Una instalación invertida, por ejemplo, no funcionará. Ya está disponible en línea una plantilla CAD 3D para el BSWS-UR de SCHUNK.

ⓘ El volumen de suministro solo incluye el mecanismo de bloqueo. El dibujo muestra las dimensiones de fabricación para los dedos personalizadas. Las superficies deben ser resistentes al desgaste, por ejemplo de aluminio anodizado duro.

Dedos en bruto BSWS-ABR/SBR-PGZN-plus 50

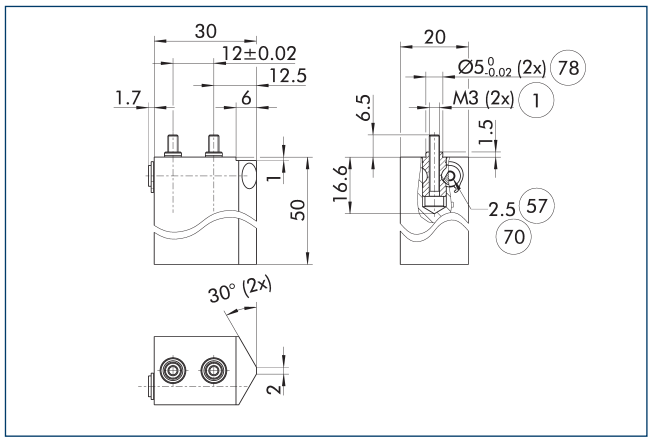

(1) Conexión de la pinza

(57) Bloqueo

(70) Tamaño de llave

(78) Ajuste para el centraje

El esquema muestra la garra con sistema de cambio rápido de garras que puede ser re-diseñada por el cliente.

ⓘ Los pasadores adaptadores BSWS-AR mostrados no están incluidos en el volumen de suministro de los dedos en bruto BSWS-ABR/SBR-PGZN-plus y deben pedirse por separado.

BSWS-PGZN-plus 64

Sistema de cambio rápido de garras

Diagrama de carga

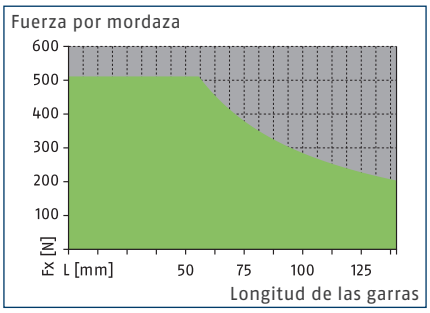

Margen admisible

Margen inadmisible

Cargas máx.

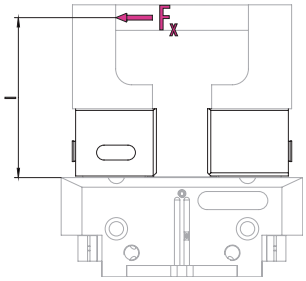

Para obtener información sobre los valores, consulte la tabla de datos técnicos

ⓘ No debe superarse el momento de carga máximo permitido ($M=F_x*l$) resultante de la longitud del dedo (l), la fuerza (F_x) y las cargas que se producen durante la aplicación como resultado de la aceleración/los pares. Lo mismo sucede con la fuerza máxima permitida F_x. Independientemente de esto, debe prestarse atención a la longitud máxima admisible de los dedos y a los valores de carga admisibles del gripper utilizado.

Datos técnicos

Denominación		BSWS-B 64	BSWS-AR 64	BSWS-AR 64	BSWS-AR 10	BSWS-AR 10
ID		0303023	0300092	0300092	1515447	1515447
Peso	[kg]	0.04	0.015	0.015	0.015	0.015
Número por ID		1	2	2	2	2
Temperatura ambiente mín./máx.	[°C]	5/130				
Límites de carga						
Par de carga máximo admisible	[Nm]	29	29	29	29	29
Fuerza Fx máx. permitida	[N]	510	510	510	510	510
Sistema de cambio rápido de garras						
Denominación		BSWS-A 64	BSWS-UR 64	BSWS-ABR-PGZN-plus 64	BSWS-UR 64	BSWS-ABR-PGZN-plus 64
ID		0303022	0302991	0300072	0302991	0300072
Peso	[kg]	0.005	0.01	0.13	0.01	0.13
Número por ID		2	1	1	1	1
Adaptador BSWS material		42CrMo4+QT				
Material del dedo en bruto				Aluminio		Aluminio
Temperatura ambiente mín./máx.	[°C]		5/130	5/130	5/130	5/130
Garras en bruto hechas de acero						
Denominación				BSWS-SBR-PGZN-plus 64		BSWS-SBR-PGZN-plus 64
ID				0300082		0300082
Peso	[kg]			0.34		0.34
Número por ID				1		1
Material del dedo en bruto				Acero		Acero
Par de carga máximo admisible	[Nm]			29		29
Fuerza Fx máx. permitida	[N]			510		510
Temperatura ambiente mín./máx.	[°C]			5/130		5/130

ⓘ La igualdad de altura del BSWS-B es de +/- 0,05 mm y la precisión en el cambio de garras, en combinación con el BSWS-A es de +/-0,02 mm.

Sistema de cambio rápido de mordazas BSWS

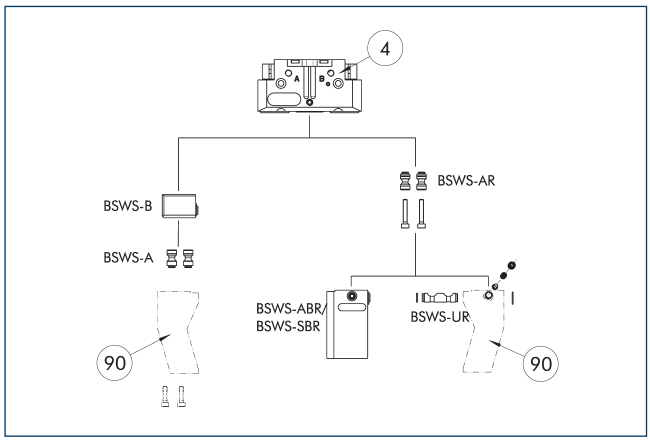

(4) Pinza

(90) Garras de pinzas personalizadas

La ilustración muestra un esquema de las posibilidades de aplicación del sistema de cambio rápido de la mordaza BSWS.

Espiga adaptadora BSWS-A

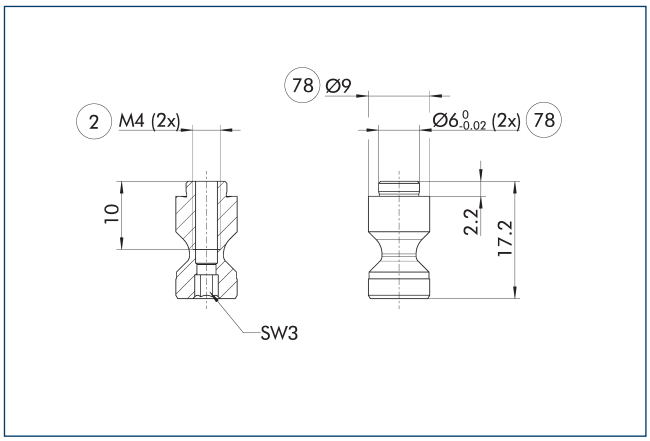

(2) Conexión del dedo

(78) Ajuste para el centraje

ⓘ En el suministro están incluidos dos pasadores adaptadores BSWS-A.

Espiga adaptadora BSWS-AR 64

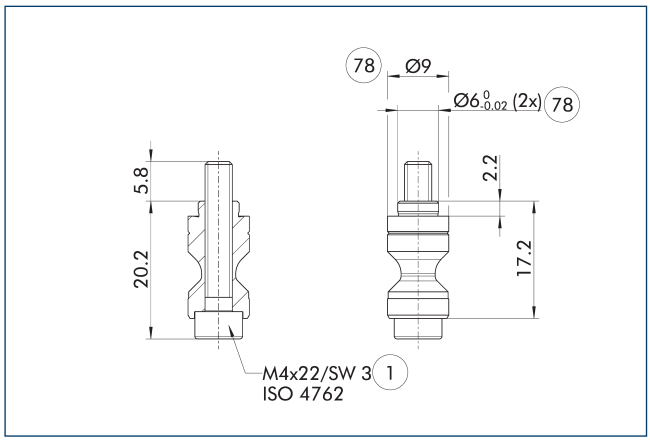

(1) Conexión de la pinza

(78) Ajuste para el centraje

BSWS-AR no es compatible con las versiones de precisión 788864 de las pinzas, ya que las conexiones son de diferentes tamaños.

ⓘ En el suministro están incluidos dos pasadores adaptadores BSWS-AR, incl. tornillos.

Espiga adaptadora BSWS-AR 10

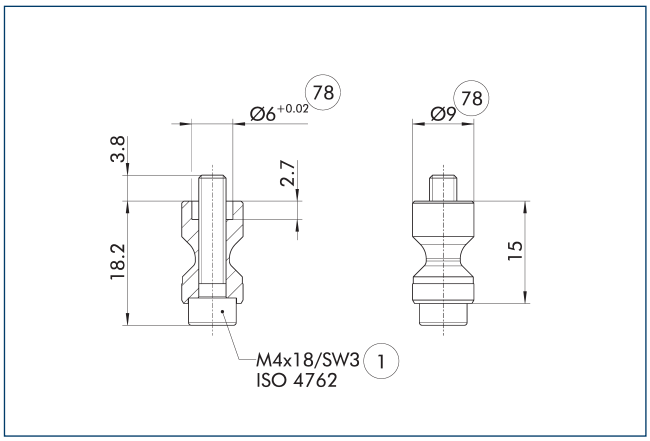

(1) Conexión de la pinza

(78) Ajuste para el centraje

Estos pernos BSWS-AR son especialmente adecuados para la serie de grippers PGL-plus-P, en la que los casquillos de centrado están fresados en la mordaza base del gripper.

ⓘ En el suministro están incluidos dos pasadores adaptadores BSWS-AR, incl. tornillos.

BSWS-PGZN-plus 64

Sistema de cambio rápido de garras

Sistema de cambio rápido de mordazas BSWS-B 64

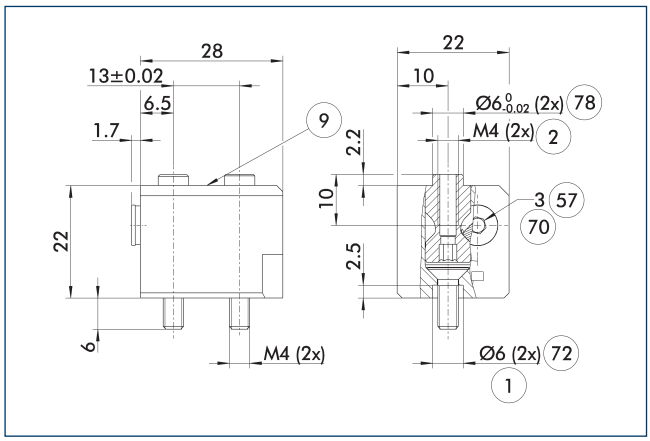

1 Conexión de la pinza
2 Conexión del dedo
9 Esquema de montaje, véase el modelo base
57 Bloqueo
70 Tamaño de llave
72 Índice del muelle
78 Ajuste para el centraje

El esquema muestra el diseño básico del sistema de cambio rápido de garras.

ⓘ Los pasadores adaptadores BSWS-A mostrados no están incluidos en el volumen de suministro del BSWS-B y deben pedirse por separado.

Sistema de cambio rápido de garras BSWS-UR 64

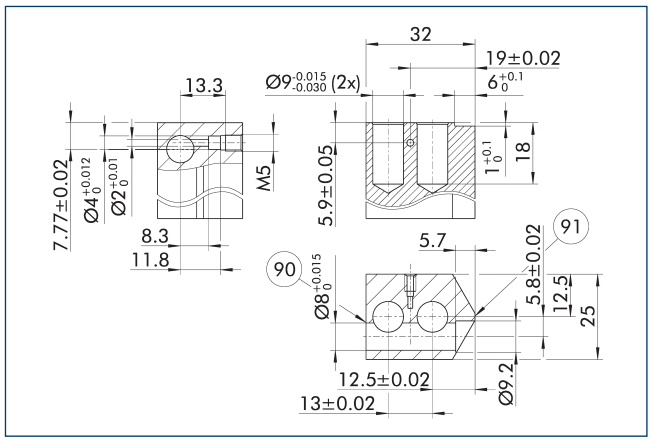

90 Lado de bloqueo
91 Centro del gripper lateral

El mecanismo de bloqueo para la BSWS-AR solo debe instalarse como se muestra en el dibujo. Una instalación invertida, por ejemplo, no funcionará. Ya está disponible en línea una plantilla CAD 3D para el BSWS-UR de SCHUNK.

ⓘ El volumen de suministro solo incluye el mecanismo de bloqueo. El dibujo muestra las dimensiones de fabricación para los dedos personalizadas. Las superficies deben ser resistentes al desgaste, por ejemplo de aluminio anodizado duro.

Dedos en bruto BSWS-ABR/SBR-PGZN-plus 64

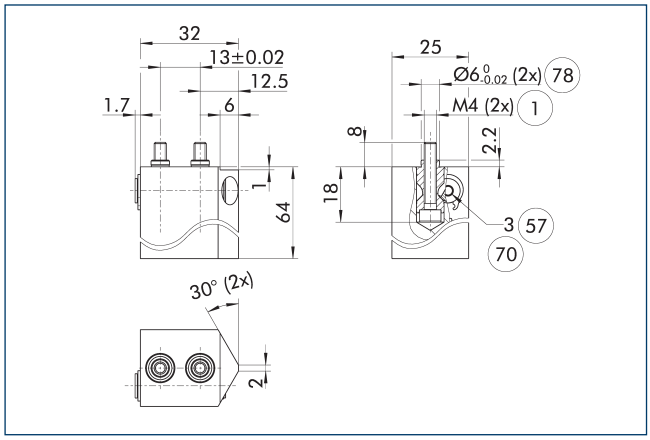

1 Conexión de la pinza
57 Bloqueo
70 Tamaño de llave
78 Ajuste para el centraje

El esquema muestra la garra con sistema de cambio rápido de garras que puede ser re-diseñada por el cliente.

ⓘ Los pasadores adaptadores BSWS-AR mostrados no están incluidos en el volumen de suministro de los dedos en bruto BSWS-ABR/SBR-PGZN-plus y deben pedirse por separado.

BSWS-PGZN-plus 80

Sistema de cambio rápido de garras

Diagrama de carga

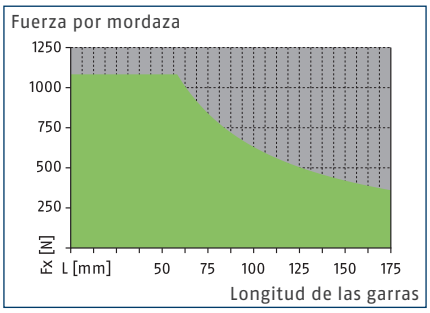

Margen admisible

Margen inadmisible

Cargas máx.

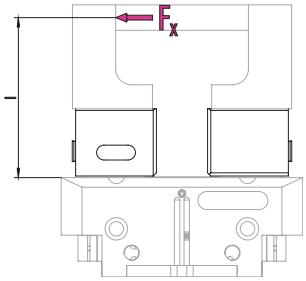

Para obtener información sobre los valores, consulte la tabla de datos técnicos

ⓘ No debe superarse el momento de carga máximo permitido ($M=F_x*l$) resultante de la longitud del dedo (l), la fuerza (F_x) y las cargas que se producen durante la aplicación como resultado de la aceleración/los pares. Lo mismo sucede con la fuerza máxima permitida F_x. Independientemente de esto, debe prestarse atención a la longitud máxima admisible de los dedos y a los valores de carga admisibles del gripper utilizado.

Datos técnicos

Denominación		BSWS-B 80	BSWS-AR 80	BSWS-AR 80	BSWS-AR 13	BSWS-AR 13
ID		0303025	0300093	0300093	1515448	1515448
Peso	[kg]	0.08	0.03	0.03	0.03	0.03
Número por ID		1	2	2	2	2
Temperatura ambiente mín./máx.	[°C]	5/130				
Límites de carga						
Par de carga máximo admisible	[Nm]	63	63	63	63	63
Fuerza Fx máx. permitida	[N]	1080	1080	1080	1080	1080
Sistema de cambio rápido de garras						
Denominación		BSWS-A 80	BSWS-UR 80	BSWS-ABR-PGZN-plus 80	BSWS-UR 80	BSWS-ABR-PGZN-plus 80
ID		0303024	0302992	0300073	0302992	0300073
Peso	[kg]	0.011	0.015	0.27	0.015	0.27
Número por ID		2	1	1	1	1
Adaptador BSWS material		42CrMo4+QT				
Material del dedo en bruto				Aluminio		Aluminio
Temperatura ambiente mín./máx.	[°C]		5/130	5/130	5/130	5/130
Garras en bruto hechas de acero						
Denominación				BSWS-SBR-PGZN-plus 80		BSWS-SBR-PGZN-plus 80
ID				0300083		0300083
Peso	[kg]			0.66		0.66
Número por ID				1		1
Material del dedo en bruto				Acero		Acero
Par de carga máximo admisible	[Nm]			63		63
Fuerza Fx máx. permitida	[N]			1080		1080
Temperatura ambiente mín./máx.	[°C]			5/130		5/130

ⓘ La igualdad de altura del BSWS-B es de +/- 0,05 mm y la precisión en el cambio de garras, en combinación con el BSWS-A es de +/-0,02 mm.

Sistema de cambio rápido de mordazas BSWS

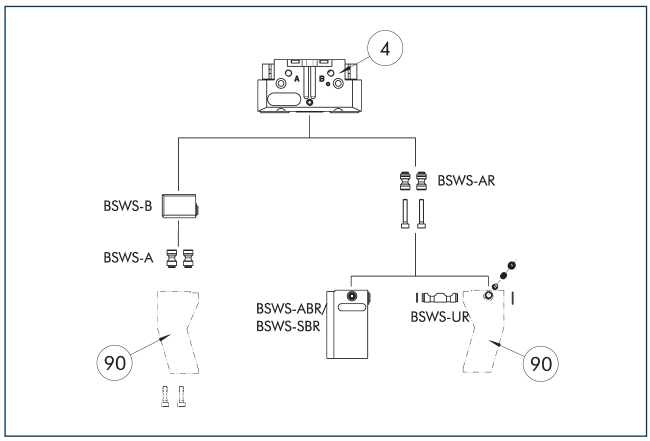

(4) Pinza

(90) Garras de pinzas personalizadas

La ilustración muestra un esquema de las posibilidades de aplicación del sistema de cambio rápido de la mordaza BSWS.

Espiga adaptadora BSWS-A

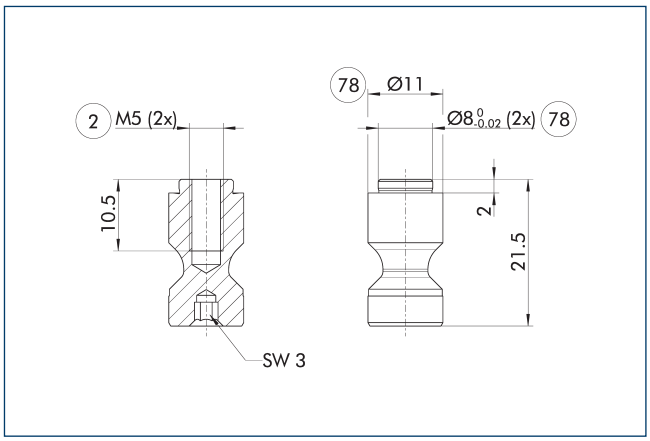

(2) Conexión del dedo

(78) Ajuste para el centraje

ⓘ En el suministro están incluidos dos pasadores adaptadores BSWS-A.

Espiga adaptadora BSWS-AR 80

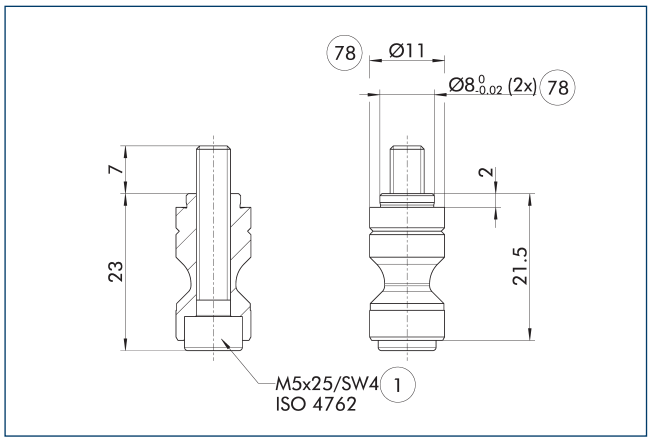

(1) Conexión de la pinza

(78) Ajuste para el centraje

BSWS-AR no es compatible con las versiones de precisión 788864 de las pinzas, ya que las conexiones son de diferentes tamaños.

ⓘ En el suministro están incluidos dos pasadores adaptadores BSWS-AR, incl. tornillos.

Espiga adaptadora BSWS-AR 13

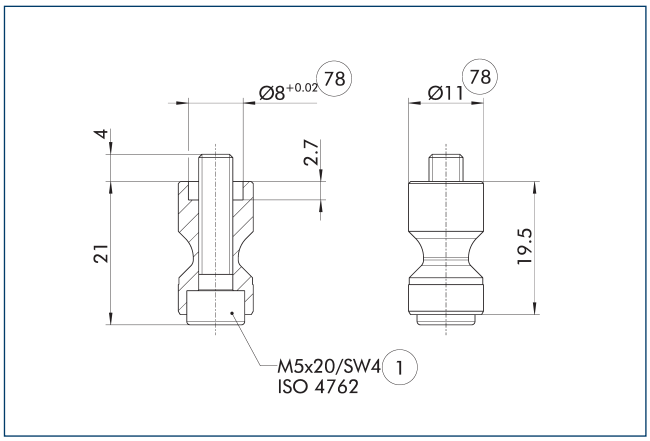

(1) Conexión de la pinza

(78) Ajuste para el centraje

Estos pernos BSWS-AR son especialmente adecuados para la serie de grippers PGL-plus-P, en la que los casquillos de centrado están fresados en la mordaza base del gripper.

ⓘ En el suministro están incluidos dos pasadores adaptadores BSWS-AR, incl. tornillos.

BSWS-PGZN-plus 80

Sistema de cambio rápido de garras

Sistema de cambio rápido de mordazas BSWS-B 80

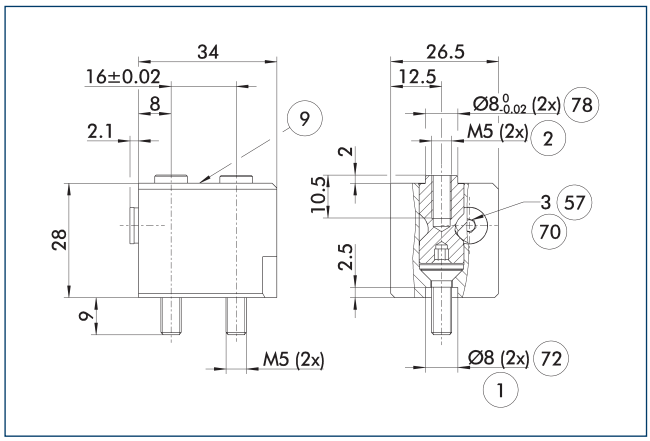

1 Conexión de la pinza
2 Conexión del dedo
9 Esquema de montaje, véase el modelo base
57 Bloqueo
70 Tamaño de llave
72 Índice del muelle
78 Ajuste para el centraje

El esquema muestra el diseño básico del sistema de cambio rápido de garras.

ⓘ Los pasadores adaptadores BSWS-A mostrados no están incluidos en el volumen de suministro del BSWS-B y deben pedirse por separado.

Sistema de cambio rápido de garras BSWS-UR 80

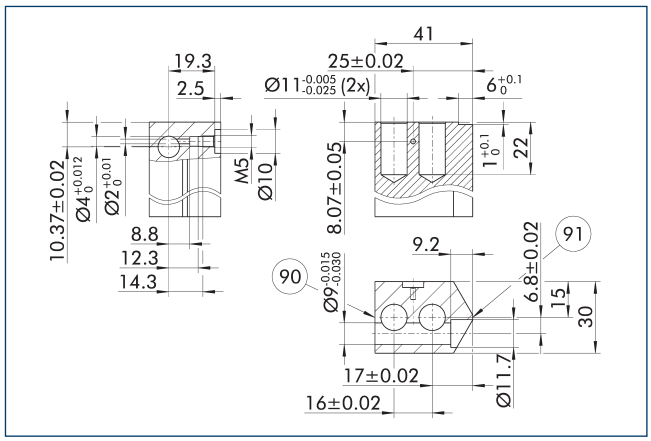

90 Lado de bloqueo
91 Centro del gripper lateral

El mecanismo de bloqueo para la BSWS-AR solo debe instalarse como se muestra en el dibujo. Una instalación invertida, por ejemplo, no funcionará. Ya está disponible en línea una plantilla CAD 3D para el BSWS-UR de SCHUNK.

ⓘ El volumen de suministro solo incluye el mecanismo de bloqueo. El dibujo muestra las dimensiones de fabricación para los dedos personalizadas. Las superficies deben ser resistentes al desgaste, por ejemplo de aluminio anodizado duro.

Dedos en bruto BSWS-ABR/SBR-PGZN-plus 80

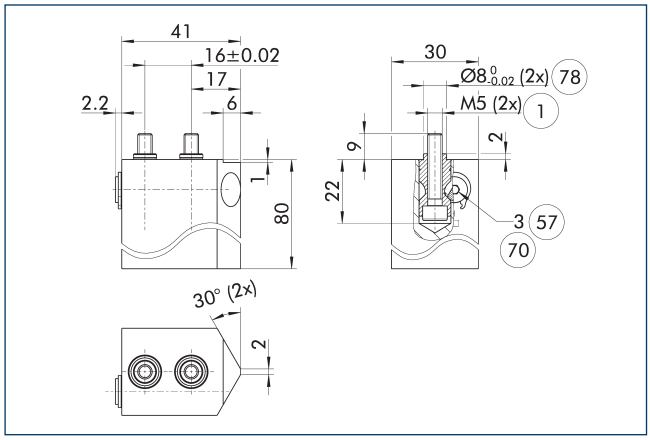

1 Conexión de la pinza
57 Bloqueo
70 Tamaño de llave
78 Ajuste para el centraje

El esquema muestra la garra con sistema de cambio rápido de garras que puede ser re-diseñada por el cliente.

ⓘ Los pasadores adaptadores BSWS-AR mostrados no están incluidos en el volumen de suministro de los dedos en bruto BSWS-ABR/SBR-PGZN-plus y deben pedirse por separado.

BSWS-PGZN-plus 100

Sistema de cambio rápido de garras

Diagrama de carga

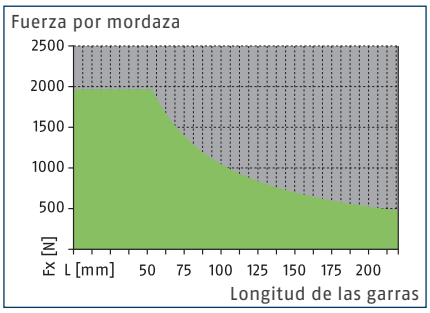

Margen admisible

Margen inadmisible

Cargas máx.

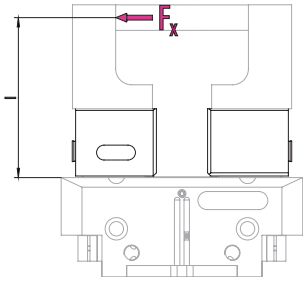

Para obtener información sobre los valores, consulte la tabla de datos técnicos

ⓘ No debe superarse el momento de carga máximo permitido ($M=F_x*l$) resultante de la longitud del dedo (l), la fuerza (F_x) y las cargas que se producen durante la aplicación como resultado de la aceleración/los pares. Lo mismo sucede con la fuerza máxima permitida F_x. Independientemente de esto, debe prestarse atención a la longitud máxima admisible de los dedos y a los valores de carga admisibles del gripper utilizado.

Datos técnicos

Denominación		BSWS-B 100	BSWS-AR 100	BSWS-AR 100	BSWS-AR 16	BSWS-AR 16
ID		0303027	0300094	0300094	1515470	1515470
Peso	[kg]	0.1	0.06	0.06	0.06	0.06
Número por ID		1	2	2	2	2
Temperatura ambiente mín./máx.	[°C]	5/130				
Límites de carga						
Par de carga máximo admisible	[Nm]	105	105	105	105	105
Fuerza Fx máx. permitida	[N]	1960	1960	1960	1960	1960
Sistema de cambio rápido de garras						
Denominación		BSWS-A 100	BSWS-UR 100	BSWS-ABR-PGZN-plus 100	BSWS-UR 100	BSWS-ABR-PGZN-plus 100
ID		0303026	0302993	0300074	0302993	0300074
Peso	[kg]	0.024	0.027	0.45	0.027	0.45
Número por ID		2	1	1	1	1
Adaptador BSWS material		42CrMo4+QT				
Material del dedo en bruto				Aluminio		Aluminio
Temperatura ambiente mín./máx.	[°C]		5/130	5/130	5/130	5/130
Garras en bruto hechas de acero						
Denominación				BSWS-SBR-PGZN-plus 100		BSWS-SBR-PGZN-plus 100
ID				0300084		0300084
Peso	[kg]			1.19		1.19
Número por ID				1		1
Material del dedo en bruto				Acero		Acero
Par de carga máximo admisible	[Nm]			105		105
Fuerza Fx máx. permitida	[N]			1960		1960
Temperatura ambiente mín./máx.	[°C]			5/130		5/130

ⓘ La igualdad de altura del BSWS-B es de +/- 0,05 mm y la precisión en el cambio de garras, en combinación con el BSWS-A es de +/-0,02 mm.

Sistema de cambio rápido de mordazas BSWS

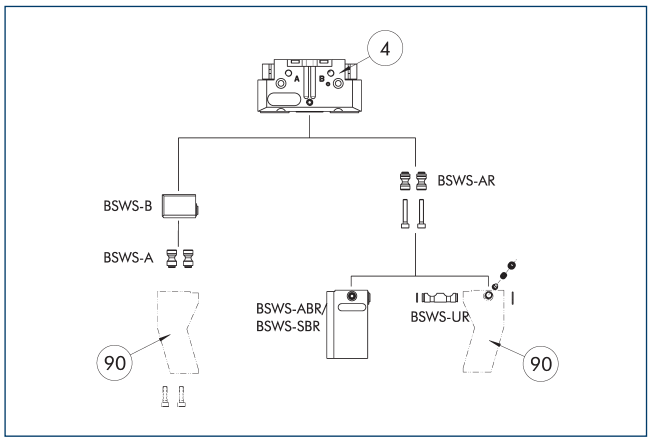

(4) Pinza

(90) Garras de pinzas personalizadas

La ilustración muestra un esquema de las posibilidades de aplicación del sistema de cambio rápido de la mordaza BSWS.

Espiga adaptadora BSWS-A

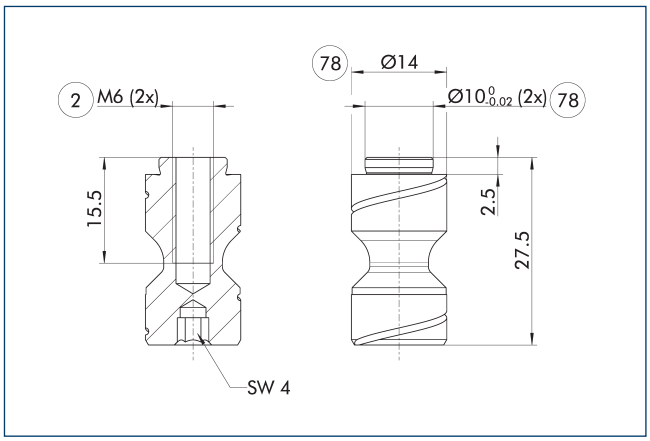

(2) Conexión del dedo

(78) Ajuste para el centraje

ⓘ En el suministro están incluidos dos pasadores adaptadores BSWS-A.

Espiga adaptadora BSWS-AR 100

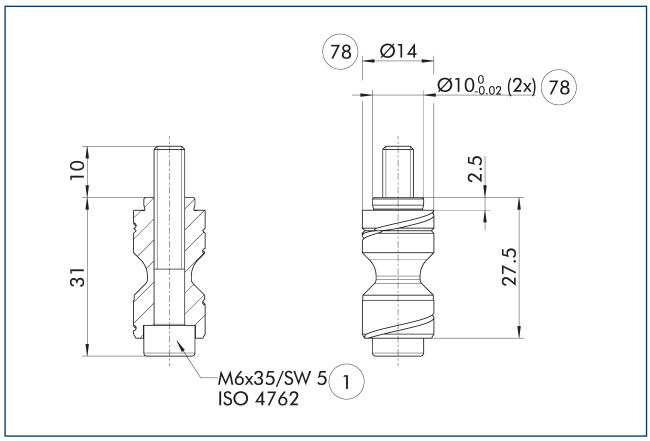

(1) Conexión de la pinza

(78) Ajuste para el centraje

BSWS-AR no es compatible con las versiones de precisión 788864 de las pinzas, ya que las conexiones son de diferentes tamaños.

ⓘ En el suministro están incluidos dos pasadores adaptadores BSWS-AR, incl. tornillos.

Espiga adaptadora BSWS-AR 16

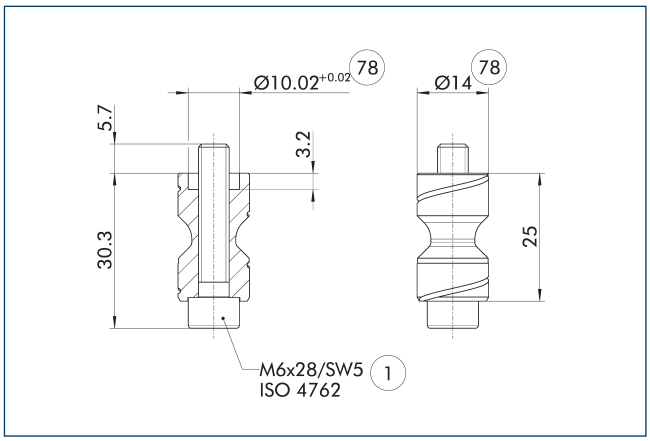

(1) Conexión de la pinza

(78) Ajuste para el centraje

Estos pernos BSWS-AR son especialmente adecuados para la serie de grippers PGL-plus-P, en la que los casquillos de centrado están fresados en la mordaza base del gripper.

ⓘ En el suministro están incluidos dos pasadores adaptadores BSWS-AR, incl. tornillos.

BSWS-PGZN-plus 100

Sistema de cambio rápido de garras

Sistema de cambio rápido de mordazas BSWS-B 100

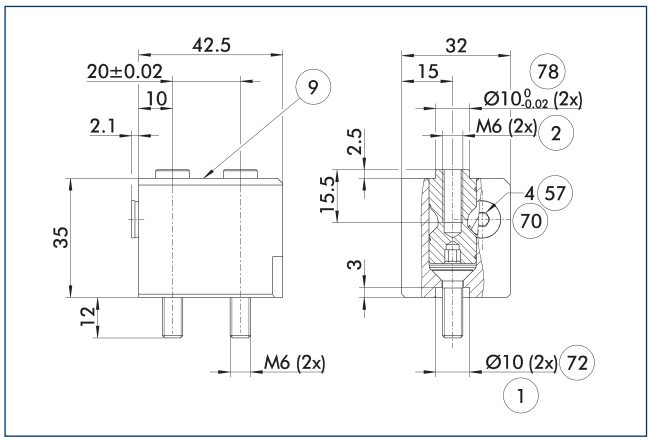

1 Conexión de la pinza
2 Conexión del dedo
9 Esquema de montaje, véase el modelo base
57 Bloqueo
70 Tamaño de llave
72 Índice del muelle
78 Ajuste para el centraje

El esquema muestra el diseño básico del sistema de cambio rápido de garras.

ⓘ Los pasadores adaptadores BSWS-A mostrados no están incluidos en el volumen de suministro del BSWS-B y deben pedirse por separado.

Sistema de cambio rápido de garras BSWS-UR 100

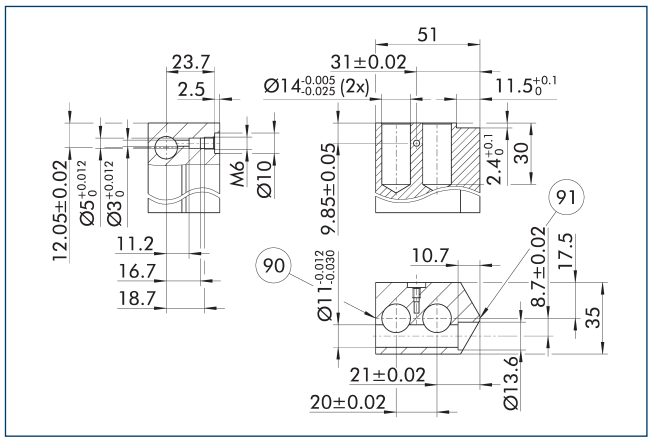

90 Lado de bloqueo
91 Centro del gripper lateral

El mecanismo de bloqueo para la BSWS-AR solo debe instalarse como se muestra en el dibujo. Una instalación invertida, por ejemplo, no funcionará. Ya está disponible en línea una plantilla CAD 3D para el BSWS-UR de SCHUNK.

ⓘ El volumen de suministro solo incluye el mecanismo de bloqueo. El dibujo muestra las dimensiones de fabricación para los dedos personalizadas. Las superficies deben ser resistentes al desgaste, por ejemplo de aluminio anodizado duro.

Dedos en bruto BSWS-ABR/SBR-PGZN-plus 100

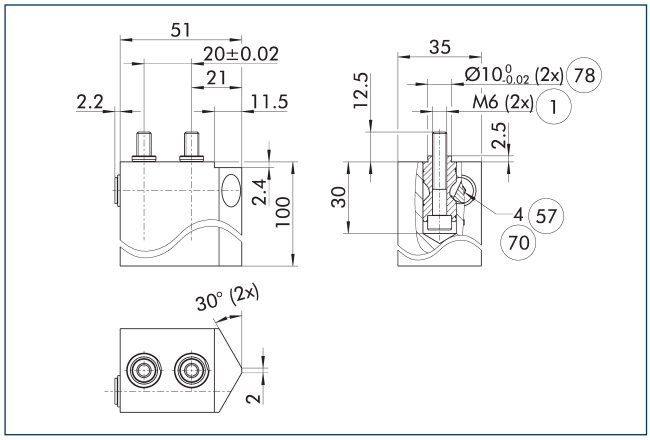

1 Conexión de la pinza
57 Bloqueo
70 Tamaño de llave
78 Ajuste para el centraje

El esquema muestra la garra con sistema de cambio rápido de garras que puede ser re-diseñada por el cliente.

ⓘ Los pasadores adaptadores BSWS-AR mostrados no están incluidos en el volumen de suministro de los dedos en bruto BSWS-ABR/SBR-PGZN-plus y deben pedirse por separado.

BSWS-PGZN-plus 125

Sistema de cambio rápido de garras

Diagrama de carga

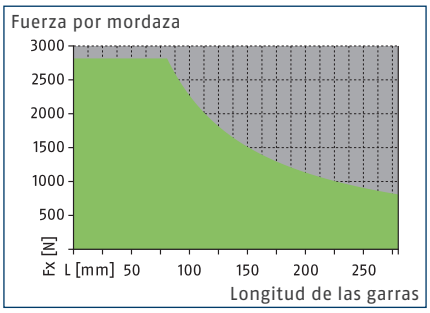

Margen admisible

Margen inadmisible

Cargas máx.

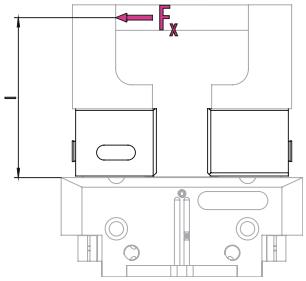

Para obtener información sobre los valores, consulte la tabla de datos técnicos

ⓘ No debe superarse el momento de carga máximo permitido ($M=F_x*l$) resultante de la longitud del dedo (l), la fuerza (F_x) y las cargas que se producen durante la aplicación como resultado de la aceleración/los pares. Lo mismo sucede con la fuerza máxima permitida F_x. Independientemente de esto, debe prestarse atención a la longitud máxima admisible de los dedos y a los valores de carga admisibles del gripper utilizado.

Datos técnicos

Denominación		BSWS-B 125	BSWS-AR 125	BSWS-AR 125	BSWS-AR 20	BSWS-AR 20
ID		0303029	0300095	0300095	1515474	1515474
Peso	[kg]	0.27	0.1	0.1	0.1	0.1
Número por ID		1	2	2	2	2
Temperatura ambiente mín./máx.	[°C]	5/130				
Límites de carga						
Par de carga máximo admisible	[Nm]	225	225	225	225	225
Fuerza Fx máx. permitida	[N]	2815	2815	2815	2815	2815
Sistema de cambio rápido de garras						
Denominación		BSWS-A 125	BSWS-UR 125	BSWS-ABR-PGZN-plus 125	BSWS-UR 125	BSWS-ABR-PGZN-plus 125
ID		0303028	0302994	0300075	0302994	0300075
Peso	[kg]	0.046	0.044	0.78	0.044	0.78
Número por ID		2	1	1	1	1
Adaptador BSWS material		42CrMo4+QT				
Material del dedo en bruto				Aluminio		Aluminio
Temperatura ambiente mín./máx.	[°C]		5/130	5/130	5/130	5/130
Garras en bruto hechas de acero						
Denominación				BSWS-SBR-PGZN-plus 125		BSWS-SBR-PGZN-plus 125
ID				0300085		0300085
Peso	[kg]			2.1		2.1
Número por ID				1		1
Material del dedo en bruto				Acero		Acero
Par de carga máximo admisible	[Nm]			225		225
Fuerza Fx máx. permitida	[N]			2815		2815
Temperatura ambiente mín./máx.	[°C]			5/130		5/130

ⓘ La igualdad de altura del BSWS-B es de +/- 0,05 mm y la precisión en el cambio de garras, en combinación con el BSWS-A es de +/-0,02 mm.

Sistema de cambio rápido de mordazas BSWS

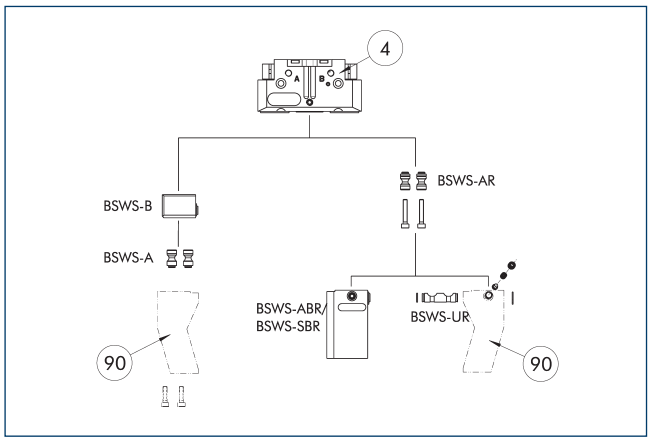

(4) Pinza

(90) Garras de pinzas personalizadas

La ilustración muestra un esquema de las posibilidades de aplicación del sistema de cambio rápido de la mordaza BSWS.

Espiga adaptadora BSWS-A

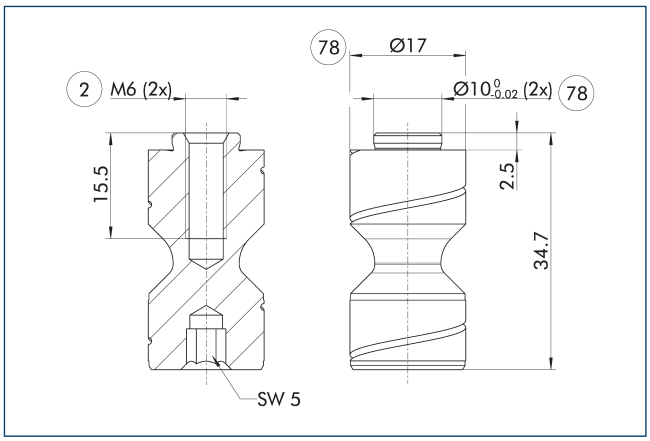

(2) Conexión del dedo

(78) Ajuste para el centraje

ⓘ En el suministro están incluidos dos pasadores adaptadores BSWS-A.

Espiga adaptadora BSWS-AR 125

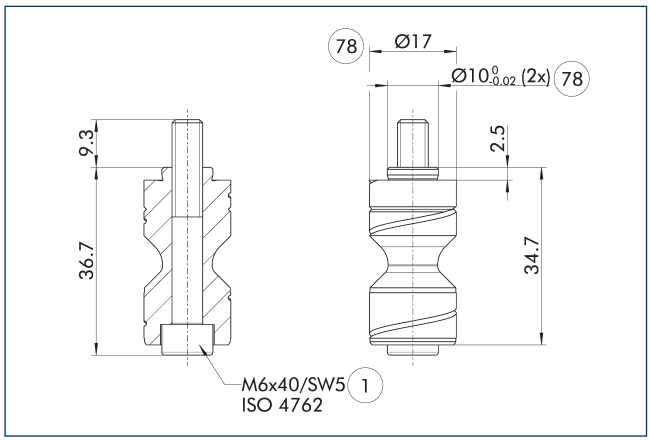

(1) Conexión de la pinza

(78) Ajuste para el centraje

BSWS-AR no es compatible con las versiones de precisión 788864 de las pinzas, ya que las conexiones son de diferentes tamaños.

ⓘ En el suministro están incluidos dos pasadores adaptadores BSWS-AR, incl. tornillos.

Espiga adaptadora BSWS-AR 20

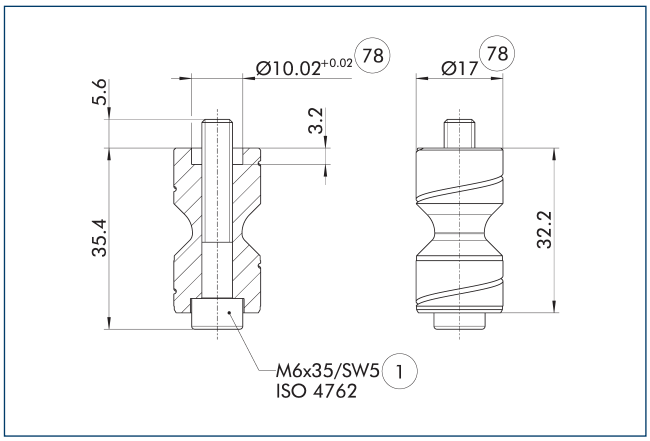

(1) Conexión de la pinza

(78) Ajuste para el centraje

Estos pernos BSWS-AR son especialmente adecuados para la serie de grippers PGL-plus-P, en la que los casquillos de centrado están fresados en la mordaza base del gripper.

ⓘ En el suministro están incluidos dos pasadores adaptadores BSWS-AR, incl. tornillos.

BSWS-PGZN-plus 125

Sistema de cambio rápido de garras

Dedos en bruto BSWS-ABR/SBR-PGZN-plus 125

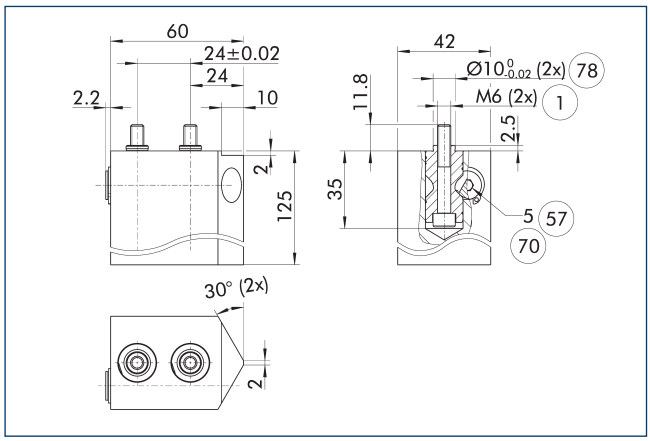

(1) Conexión de la pinza
(57) Bloqueo
(70) Tamaño de llave
(78) Ajuste para el centraje

El esquema muestra la garra con sistema de cambio rápido de garras que puede ser re-diseñada por el cliente.

ⓘ Los pasadores adaptadores BSWS-AR mostrados no están incluidos en el volumen de suministro de los dedos en bruto BSWS-ABR/SBR-PGZN-plus y deben pedirse por separado.

Sistema de cambio rápido de mordazas BSWS-B 125

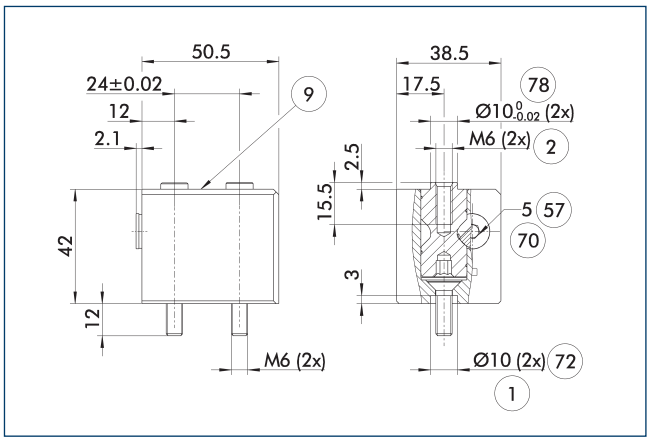

(1) Conexión de la pinza
(2) Conexión del dedo
(9) Esquema de montaje, véase el modelo base
(57) Bloqueo
(70) Tamaño de llave
(72) Índice del muelle
(78) Ajuste para el centraje

El esquema muestra el diseño básico del sistema de cambio rápido de garras.

ⓘ Los pasadores adaptadores BSWS-A mostrados no están incluidos en el volumen de suministro del BSWS-B y deben pedirse por separado.

Sistema de cambio rápido de garras BSWS-UR 125

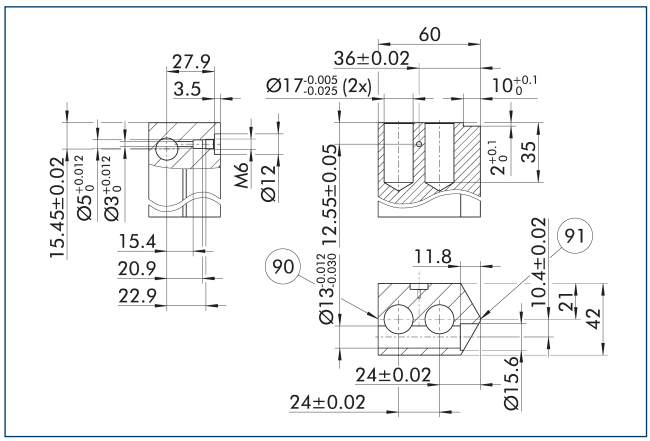

(90) Lado de bloqueo
(91) Centro del gripper lateral

El mecanismo de bloqueo para la BSWS-AR solo debe instalarse como se muestra en el dibujo. Una instalación invertida, por ejemplo, no funcionará. Ya está disponible en línea una plantilla CAD 3D para el BSWS-UR de SCHUNK.

ⓘ El volumen de suministro solo incluye el mecanismo de bloqueo. El dibujo muestra las dimensiones de fabricación para los dedos personalizadas. Las superficies deben ser resistentes al desgaste, por ejemplo de aluminio anodizado duro.

BSWS-PGZN-plus 160

Sistema de cambio rápido de garras

Diagrama de carga

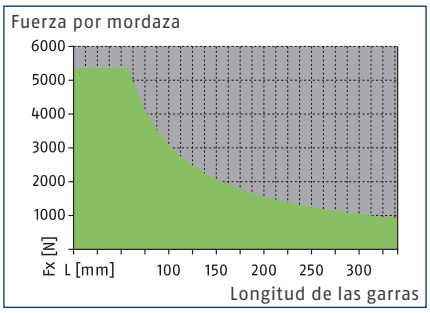

Margen admisible

Margen inadmisible

Cargas máx.

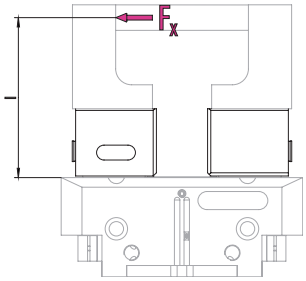

Para obtener información sobre los valores, consulte la tabla de datos técnicos

ⓘ No debe superarse el momento de carga máximo permitido ($M=F_x*l$) resultante de la longitud del dedo (l), la fuerza (F_x) y las cargas que se producen durante la aplicación como resultado de la aceleración/los pares. Lo mismo sucede con la fuerza máxima permitida F_x. Independientemente de esto, debe prestarse atención a la longitud máxima admisible de los dedos y a los valores de carga admisibles del gripper utilizado.

Datos técnicos

Denominación		BSWS-B 160	BSWS-AR 160	BSWS-AR 160	BSWS-AR 25	BSWS-AR 25
ID		0303031	0300096	0300096	1515477	1515477
Peso	[kg]	0.48	0.19	0.19	0.19	0.19
Número por ID		1	2	2	2	2
Temperatura ambiente mín./máx.	[°C]	5/130				
Límites de carga						
Par de carga máximo admisible	[Nm]	310	310	310	310	310
Fuerza Fx máx. permitida	[N]	5360	5360	5360	5360	5360
Sistema de cambio rápido de garras						
Denominación		BSWS-A 160	BSWS-UR 160	BSWS-ABR-PGZN-plus 160	BSWS-UR 160	BSWS-ABR-PGZN-plus 160
ID		0303030	0302995	0300076	0302995	0300076
Peso	[kg]	0.077	0.094	1.7	0.085	1.7
Número por ID		2	1	1	1	1
Adaptador BSWS material		42CrMo4+QT				
Material del dedo en bruto				Aluminio		Aluminio
Temperatura ambiente mín./máx.	[°C]		5/130	5/130	5/130	5/130
Garras en bruto hechas de acero						
Denominación				BSWS-SBR-PGZN-plus 160		BSWS-SBR-PGZN-plus 160
ID				0300086		0300086
Peso	[kg]			3.5		3.5
Número por ID				1		1
Material del dedo en bruto				Acero		Acero
Par de carga máximo admisible	[Nm]			310		310
Fuerza Fx máx. permitida	[N]			5360		5360
Temperatura ambiente mín./máx.	[°C]			5/130		5/130

ⓘ La igualdad de altura del BSWS-B es de +/- 0,05 mm y la precisión en el cambio de garras, en combinación con el BSWS-A es de +/-0,02 mm.

Sistema de cambio rápido de mordazas BSWS

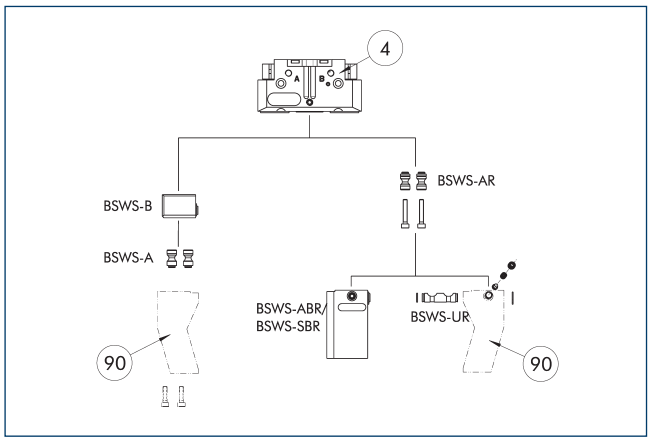

(4) Pinza

(90) Garras de pinzas personalizadas

La ilustración muestra un esquema de las posibilidades de aplicación del sistema de cambio rápido de la mordaza BSWS.

Espiga adaptadora BSWS-A

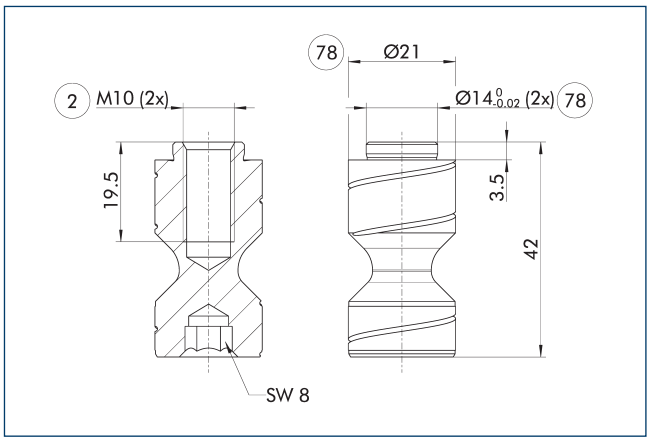

(2) Conexión del dedo

(78) Ajuste para el centraje

ⓘ En el suministro están incluidos dos pasadores adaptadores BSWS-A.

Espiga adaptadora BSWS-AR 160

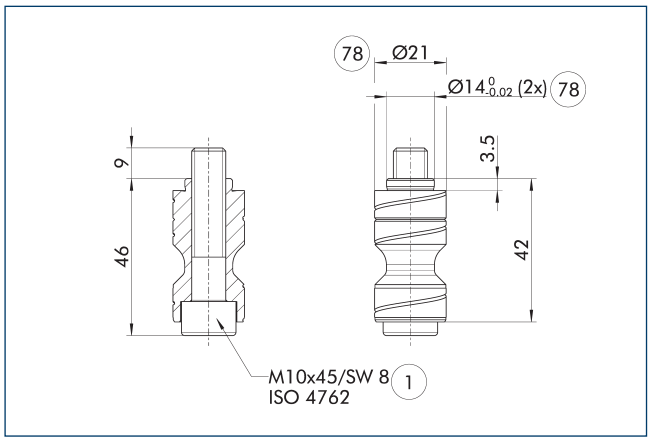

(1) Conexión de la pinza

(78) Ajuste para el centraje

BSWS-AR no es compatible con las versiones de precisión 788864 de las pinzas, ya que las conexiones son de diferentes tamaños.

ⓘ En el suministro están incluidos dos pasadores adaptadores BSWS-AR, incl. tornillos.

Espiga adaptadora BSWS-AR 25

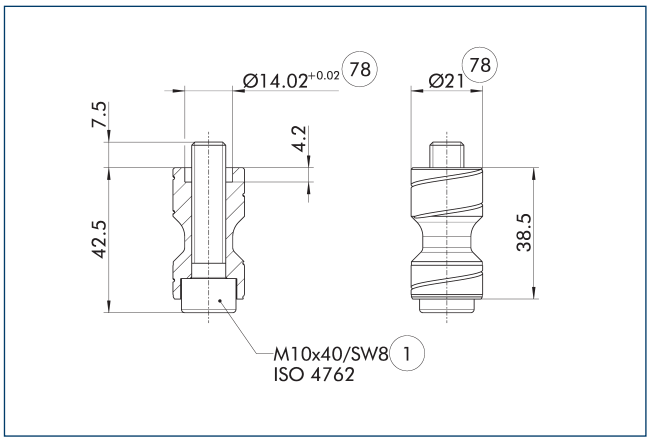

(1) Conexión de la pinza

(78) Ajuste para el centraje

Estos pernos BSWS-AR son especialmente adecuados para la serie de grippers PGL-plus-P, en la que los casquillos de centrado están fresados en la mordaza base del gripper.

ⓘ En el suministro están incluidos dos pasadores adaptadores BSWS-AR, incl. tornillos.

BSWS-PGZN-plus 160

Sistema de cambio rápido de garras

Sistema de cambio rápido de mordazas BSWS-B 160

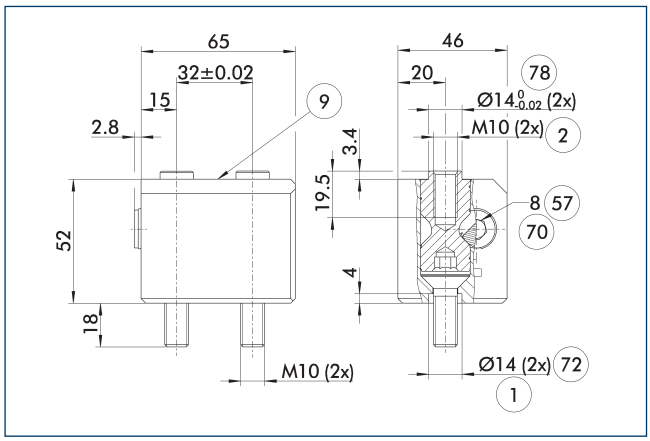

1 Conexión de la pinza
2 Conexión del dedo
9 Esquema de montaje, véase el modelo base
57 Bloqueo
70 Tamaño de llave
72 Índice del muelle
78 Ajuste para el centraje

El esquema muestra el diseño básico del sistema de cambio rápido de garras.

ⓘ Los pasadores adaptadores BSWS-A mostrados no están incluidos en el volumen de suministro del BSWS-B y deben pedirse por separado.

Sistema de cambio rápido de garras BSWS-UR 160

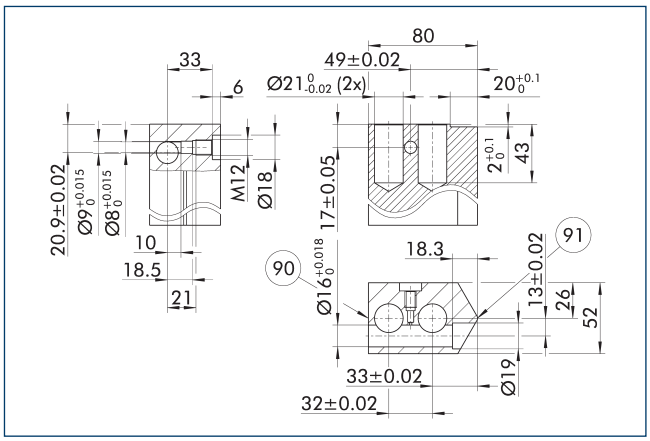

90 Lado de bloqueo
91 Centro del gripper lateral

El mecanismo de bloqueo para la BSWS-AR solo debe instalarse como se muestra en el dibujo. Una instalación invertida, por ejemplo, no funcionará. Ya está disponible en línea una plantilla CAD 3D para el BSWS-UR de SCHUNK.

ⓘ El volumen de suministro solo incluye el mecanismo de bloqueo. El dibujo muestra las dimensiones de fabricación para los dedos personalizadas. Las superficies deben ser resistentes al desgaste, por ejemplo de aluminio anodizado duro.

Dedos en bruto BSWS-ABR/SBR-PGZN-plus 160

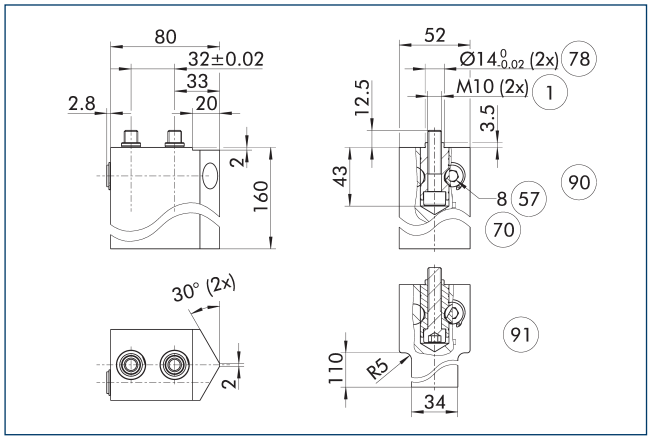

1 Conexión de la pinza
57 Bloqueo
70 Tamaño de llave
78 Ajuste para el centraje
90 ABR
91 SBR

El esquema muestra la garra con sistema de cambio rápido de garras que puede ser re-diseñada por el cliente.

ⓘ Los pasadores adaptadores BSWS-AR mostrados no están incluidos en el volumen de suministro de los dedos en bruto BSWS-ABR/SBR-PGZN-plus y deben pedirse por separado.

BSWS-PGZN-plus 200

Sistema de cambio rápido de garras

Diagrama de carga

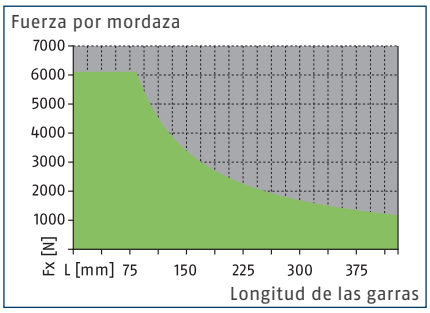

Margen admisible

Margen inadmisible

Cargas máx.

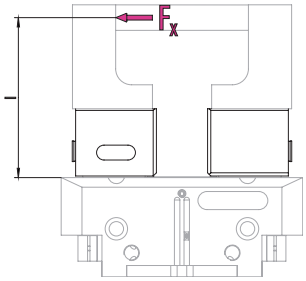

Para obtener información sobre los valores, consulte la tabla de datos técnicos

ⓘ No debe superarse el momento de carga máximo permitido ($M=F_x*l$) resultante de la longitud del dedo (l), la fuerza (F_x) y las cargas que se producen durante la aplicación como resultado de la aceleración/los pares. Lo mismo sucede con la fuerza máxima permitida F_x. Independientemente de esto, debe prestarse atención a la longitud máxima admisible de los dedos y a los valores de carga admisibles del gripper utilizado.

Datos técnicos

Denominación		BSWS-B 200	BSWS-AR 200	BSWS-AR 200
ID		0303033	1453341	1453341
Peso	[kg]	0.9	0.45	0.45
Número por ID		1	2	2
Temperatura ambiente mín./máx.	[°C]	5/130	5/130	5/130
Límites de carga				
Par de carga máximo admisible	[Nm]	510	510	510
Fuerza Fx máx. permitida	[N]	6110	6110	6110
Sistema de cambio rápido de garras				
Denominación		BSWS-A 200	BSWS-UR 200	BSWS-ABR-PGZN-plus 200
ID		0303032	1451606	1453347
Peso	[kg]	0.16	0.19	3.05
Número por ID		2	1	1
Adaptador BSWS material		42CrMo4+QT		
Material del dedo en bruto				Aluminio
Temperatura ambiente mín./máx.	[°C]	5/130	5/130	5/130

ⓘ La igualdad de altura del BSWS-B es de +/- 0,05 mm y la precisión en el cambio de garras, en combinación con el BSWS-A es de +/-0,02 mm.

Sistema de cambio rápido de mordazas BSWS

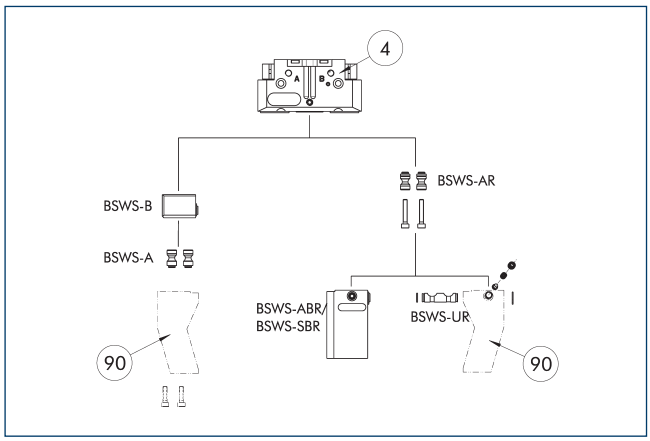

(4) Pinza

(90) Garras de pinzas personalizadas

La ilustración muestra un esquema de las posibilidades de aplicación del sistema de cambio rápido de la mordaza BSWS.

Espiga adaptadora BSWS-A

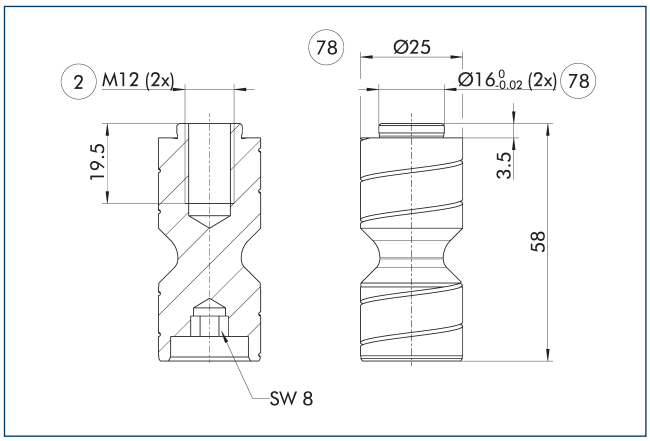

(2) Conexión del dedo

(78) Ajuste para el centraje

ⓘ En el suministro están incluidos dos pasadores adaptadores BSWS-A.

Tornillo adaptador BSWS-AR 200

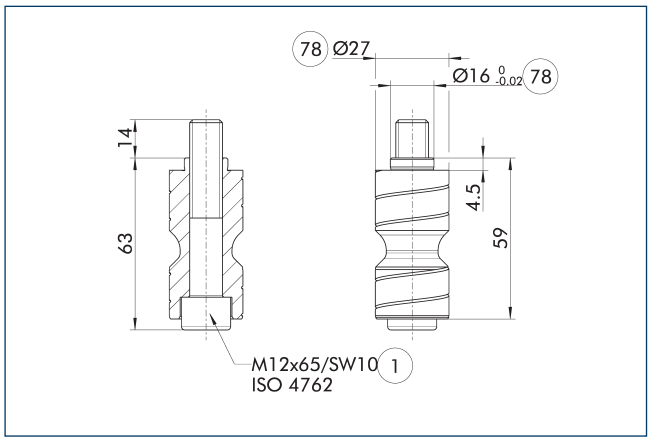

(1) Conexión de la pinza

(78) Ajuste para el centraje

BSWS-AR no es compatible con las versiones de precisión 788864 de las pinzas, ya que las conexiones son de diferentes tamaños.

ⓘ En el suministro están incluidos dos pasadores adaptadores BSWS-AR, incl. tornillos.

Sistema de cambio rápido de mordazas BSWS-B 200

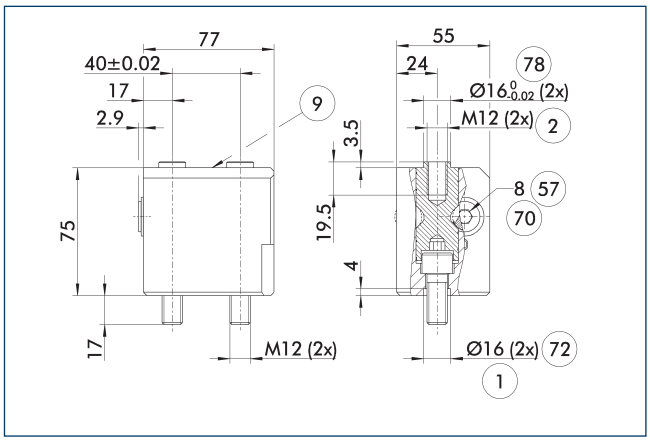

(1) Conexión de la pinza

(2) Conexión del dedo

(9) Esquema de montaje, véase el modelo base

(57) Bloqueo

(70) Tamaño de llave

(72) Índice del muelle

(78) Ajuste para el centraje

El esquema muestra el diseño básico del sistema de cambio rápido de garras.

ⓘ Los pasadores adaptadores BSWS-A mostrados no están incluidos en el volumen de suministro del BSWS-B y deben pedirse por separado.

BSWS-PGZN-plus 200

Sistema de cambio rápido de garras

Sistema de cambio rápido de mordazas BSWS-UR 200

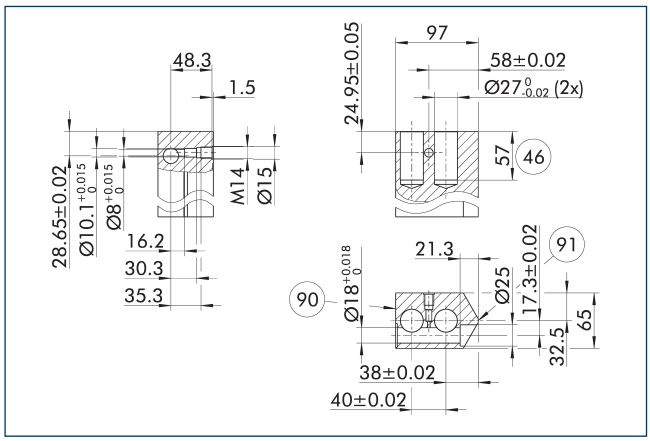

90 Lado de bloqueo

91 Centro del gripper lateral

El mecanismo de bloqueo para la BSWS-AR solo debe instalarse como se muestra en el dibujo. Una instalación invertida, por ejemplo, no funcionará. Ya está disponible en línea una plantilla CAD 3D para el BSWS-UR de SCHUNK.

ⓘ El volumen de suministro solo incluye el mecanismo de bloqueo. El dibujo muestra las dimensiones de fabricación para los dedos personalizadas. Las superficies deben ser resistentes al desgaste, por ejemplo de aluminio anodizado duro.

Dedos en bruto BSWS-ABR-PGZN-plus 200

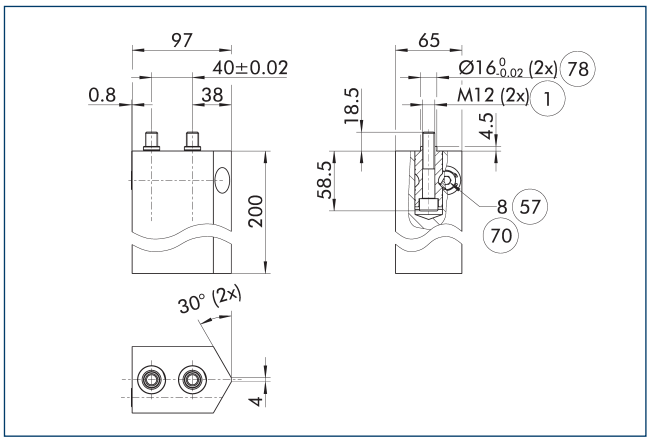

1 Conexión de la pinza

57 Bloqueo

70 Tamaño de llave

78 Ajuste para el centraje

El esquema muestra la garra con sistema de cambio rápido de garras que puede ser re-diseñada por el cliente.

ⓘ Los pasadores adaptadores BSWS-AR mostrados no están incluidos en el volumen de suministro de los dedos en bruto BSWS-ABR/SBR-PGZN-plus y deben pedirse por separado.

BSWS-PGZN-plus 240

Sistema de cambio rápido de garras

Diagrama de carga

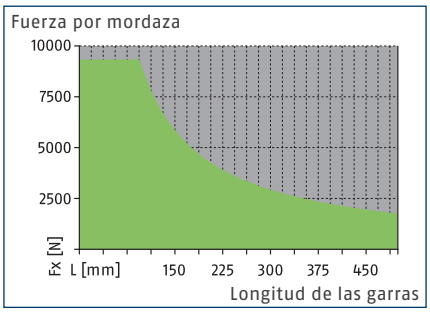

Margen admisible

Margen inadmisible

Cargas máx.

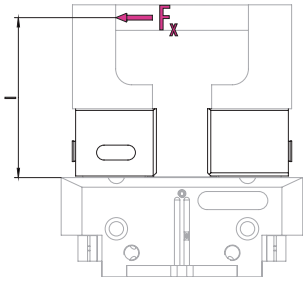

Para obtener información sobre los valores, consulte la tabla de datos técnicos

ⓘ No debe superarse el momento de carga máximo permitido ($M=F_x*l$) resultante de la longitud del dedo (l), la fuerza (F_x) y las cargas que se producen durante la aplicación como resultado de la aceleración/los pares. Lo mismo sucede con la fuerza máxima permitida F_x. Independientemente de esto, debe prestarse atención a la longitud máxima admisible de los dedos y a los valores de carga admisibles del gripper utilizado.

Datos técnicos

Denominación		BSWS-B 240	BSWS-AR 240	BSWS-AR 240
ID		0303035	1453342	1453342
Peso	[kg]	1.5	0.71	0.71
Número por ID		1	2	2
Temperatura ambiente mín./máx.	[°C]	5/130	5/130	5/130
Límites de carga				
Par de carga máximo admisible	[Nm]	880	880	880
Fuerza Fx máx. permitida	[N]	9330	9330	9330
Sistema de cambio rápido de garras				
Denominación		BSWS-A 240	BSWS-UR 240	BSWS-ABR-PGZN-plus 240
ID		0303034	1451607	1453348
Peso	[kg]	0.3	0.33	4.9
Número por ID		2	1	1
Adaptador BSWS material		42CrMo4+QT		
Material del dedo en bruto				Aluminio
Temperatura ambiente mín./máx.	[°C]	5/130	5/130	5/130

ⓘ La igualdad de altura del BSWS-B es de +/- 0,05 mm y la precisión en el cambio de garras, en combinación con el BSWS-A es de +/-0,02 mm.

Sistema de cambio rápido de mordazas BSWS

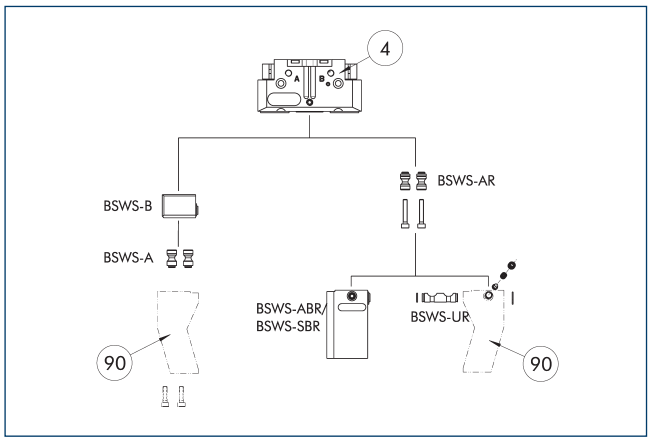

(4) Pinza

(90) Garras de pinzas personalizadas

La ilustración muestra un esquema de las posibilidades de aplicación del sistema de cambio rápido de la mordaza BSWS.

Espiga adaptadora BSWS-A

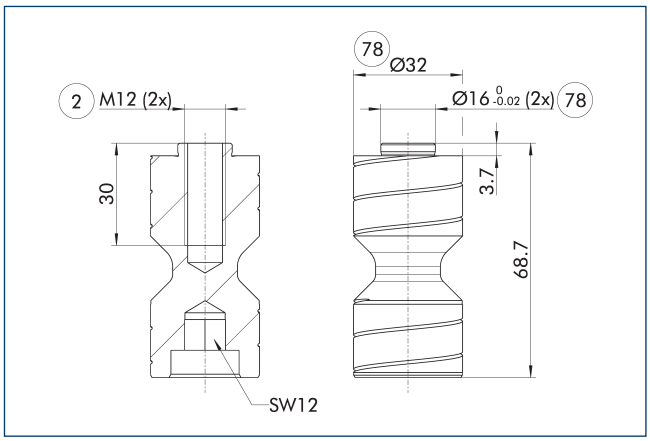

(2) Conexión del dedo

(78) Ajuste para el centraje

ⓘ En el suministro están incluidos dos pasadores adaptadores BSWS-A.

Tornillo adaptador BSWS-AR 240

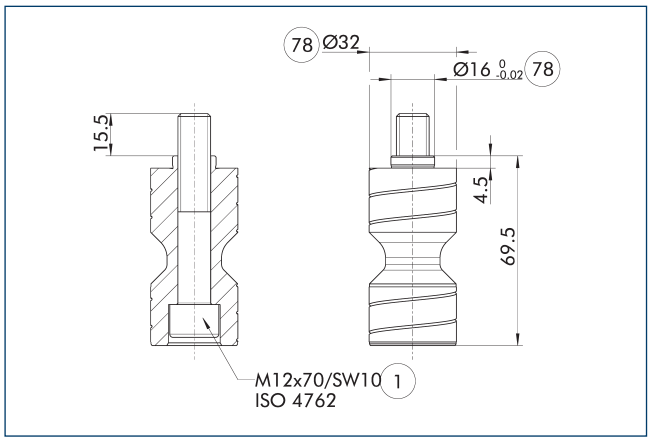

(1) Conexión de la pinza

(78) Ajuste para el centraje

BSWS-AR no es compatible con las versiones de precisión 788864 de las pinzas, ya que las conexiones son de diferentes tamaños.

ⓘ En el suministro están incluidos dos pasadores adaptadores BSWS-AR, incl. tornillos.

Sistema de cambio rápido de mordazas BSWS-B 240

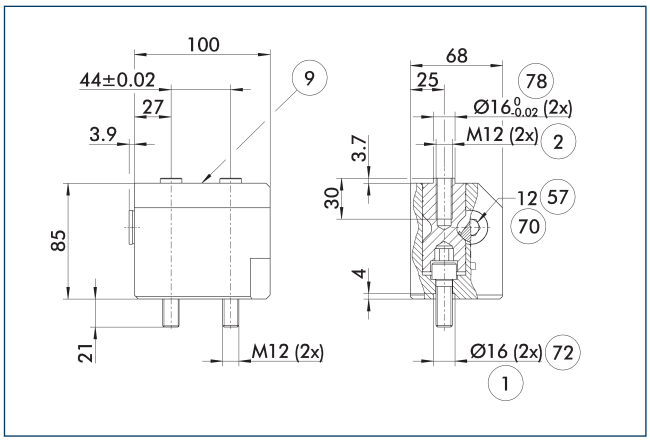

(1) Conexión de la pinza

(2) Conexión del dedo

(9) Esquema de montaje, véase el modelo base

(57) Bloqueo

(70) Tamaño de llave

(72) Índice del muelle

(78) Ajuste para el centraje

El esquema muestra el diseño básico del sistema de cambio rápido de garras.

ⓘ Los pasadores adaptadores BSWS-A mostrados no están incluidos en el volumen de suministro del BSWS-B y deben pedirse por separado.

BSWS-PGZN-plus 240

Sistema de cambio rápido de garras

Sistema de cambio rápido de mordazas BSWS-UR 240

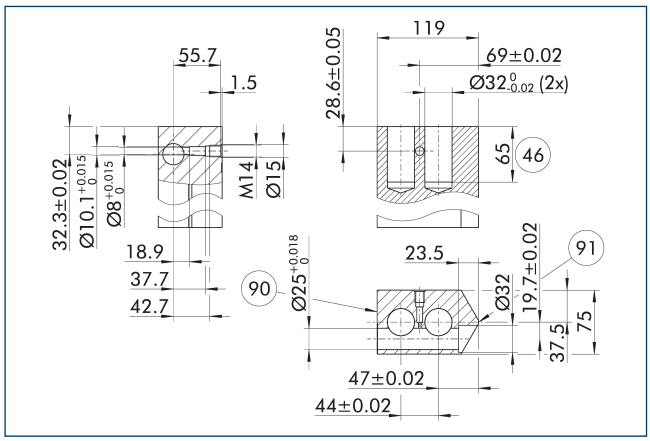

(90) Lado de bloqueo

(91) Centro del gripper lateral

El mecanismo de bloqueo para la BSWS-AR solo debe instalarse como se muestra en el dibujo. Una instalación invertida, por ejemplo, no funcionará. Ya está disponible en línea una plantilla CAD 3D para el BSWS-UR de SCHUNK.

ⓘ El volumen de suministro solo incluye el mecanismo de bloqueo. El dibujo muestra las dimensiones de fabricación para los dedos personalizadas. Las superficies deben ser resistentes al desgaste, por ejemplo de aluminio anodizado duro.

Dedos en bruto BSWS-ABR-PGZN-plus 240

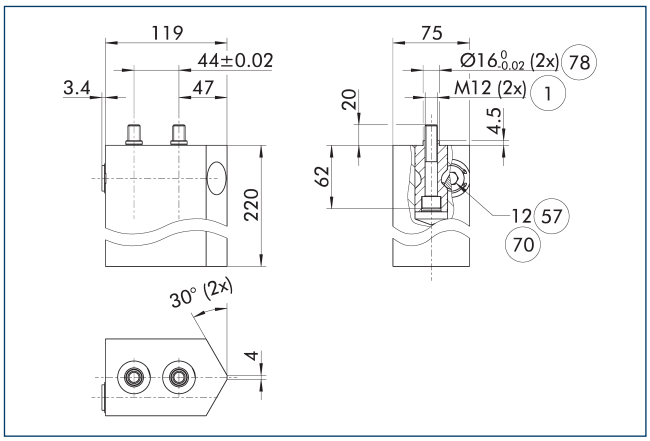

(1) Conexión de la pinza

(57) Bloqueo

(70) Tamaño de llave

(78) Ajuste para el centraje

El esquema muestra la garra con sistema de cambio rápido de garras que puede ser re-diseñada por el cliente.

ⓘ Los pasadores adaptadores BSWS-AR mostrados no están incluidos en el volumen de suministro de los dedos en bruto BSWS-ABR/SBR-PGZN-plus y deben pedirse por separado.

BSWS-PGZN-plus 300

Sistema de cambio rápido de garras

Diagrama de carga

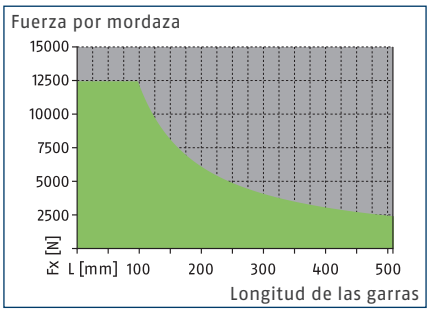

Margen admisible

Margen inadmisible

Cargas máx.

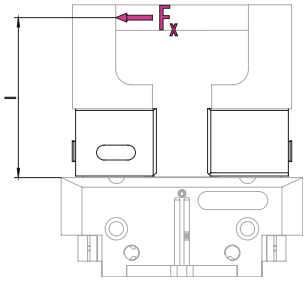

Para obtener información sobre los valores, consulte la tabla de datos técnicos

ⓘ No debe superarse el momento de carga máximo permitido ($M=F_x*l$) resultante de la longitud del dedo (l), la fuerza (F_x) y las cargas que se producen durante la aplicación como resultado de la aceleración/los pares. Lo mismo sucede con la fuerza máxima permitida F_x. Independientemente de esto, debe prestarse atención a la longitud máxima admisible de los dedos y a los valores de carga admisibles del gripper utilizado.

Datos técnicos

Denominación		BSWS-B 300	BSWS-AR 300	BSWS-AR 300
ID		0303037	1453343	1453343
Peso	[kg]	2	1.05	1.05
Número por ID		1	2	2
Temperatura ambiente mín./máx.	[°C]	5/130	5/130	5/130
Límites de carga				
Par de carga máximo admisible	[Nm]	1220	1220	1220
Fuerza Fx máx. permitida	[N]	12430	12430	12430
Sistema de cambio rápido de garras				
Denominación		BSWS-A 300	BSWS-UR 300	BSWS-ABR-PGZN-plus 300
ID		0303036	1451608	1453349
Peso	[kg]	0.41	0.4	5.15
Número por ID		2	1	1
Adaptador BSWS material		42CrMo4+QT		
Material del dedo en bruto				Aluminio
Temperatura ambiente mín./máx.	[°C]	5/130	5/130	5/130

ⓘ La igualdad de altura del BSWS-B es de +/- 0,05 mm y la precisión en el cambio de garras, en combinación con el BSWS-A es de +/-0,02 mm.

Sistema de cambio rápido de mordazas BSWS

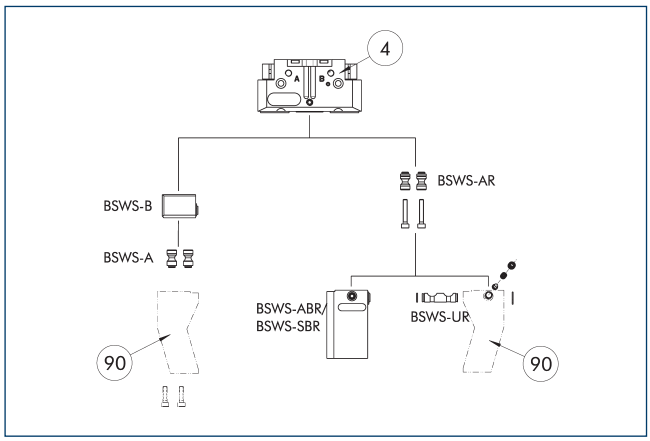

(4) Pinza

(90) Garras de pinzas personalizadas

La ilustración muestra un esquema de las posibilidades de aplicación del sistema de cambio rápido de la mordaza BSWS.

Espiga adaptadora BSWS-A

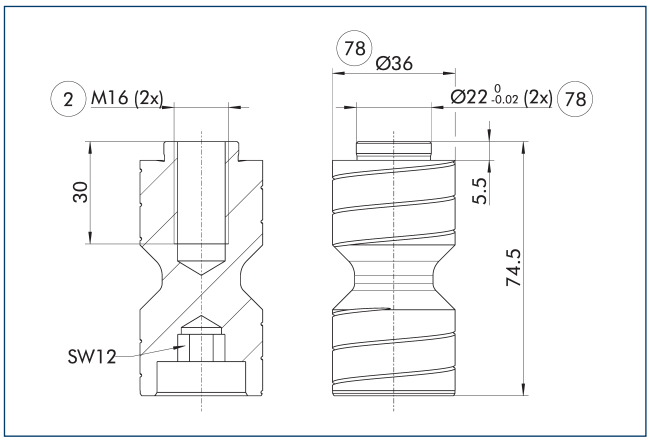

(2) Conexión del dedo

(78) Ajuste para el centraje

ⓘ En el suministro están incluidos dos pasadores adaptadores BSWS-A.

Tornillo adaptador BSWS-AR 300

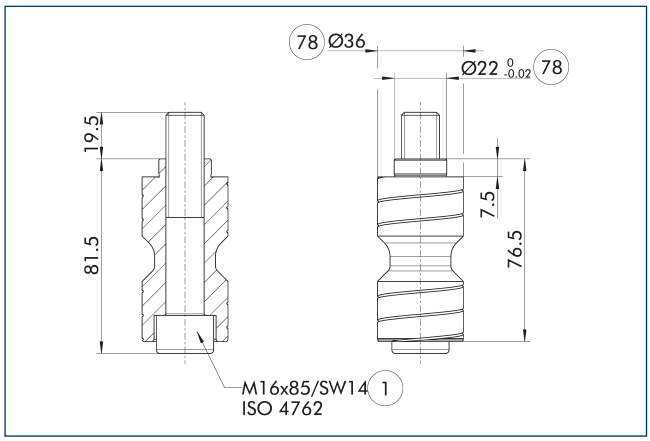

(1) Conexión de la pinza

(78) Ajuste para el centraje

BSWS-AR no es compatible con las versiones de precisión 788864 de las pinzas, ya que las conexiones son de diferentes tamaños.

ⓘ En el suministro están incluidos dos pasadores adaptadores BSWS-AR, incl. tornillos.

Sistema de cambio rápido de mordazas BSWS-B 300

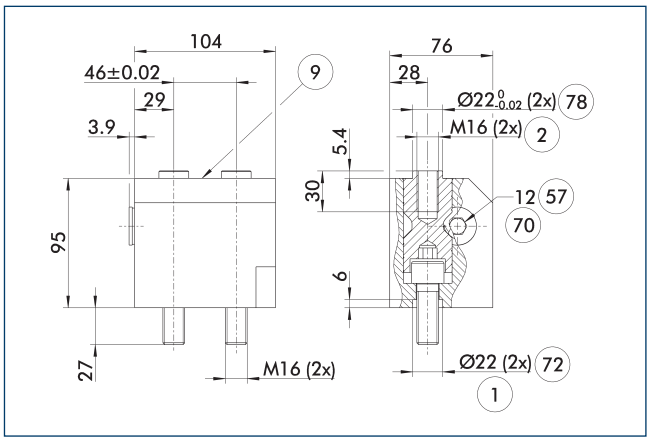

(1) Conexión de la pinza

(2) Conexión del dedo

(9) Esquema de montaje, véase el modelo base

(57) Bloqueo

(70) Tamaño de llave

(72) Índice del muelle

(78) Ajuste para el centraje

El esquema muestra el diseño básico del sistema de cambio rápido de garras.

ⓘ Los pasadores adaptadores BSWS-A mostrados no están incluidos en el volumen de suministro del BSWS-B y deben pedirse por separado.

BSWS-PGZN-plus 300

Sistema de cambio rápido de garras

Sistema de cambio rápido de mordazas BSWS-UR 300

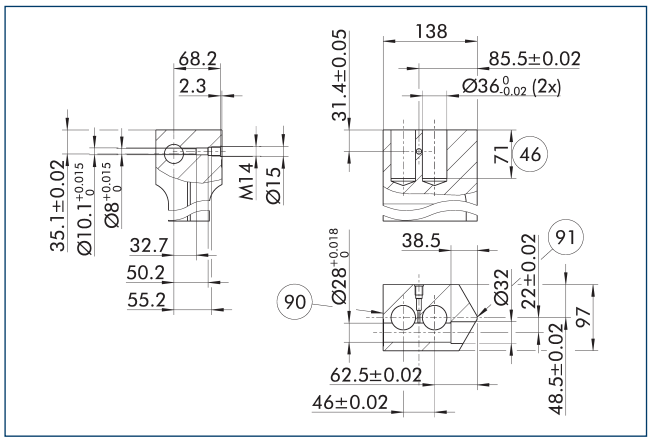

90 Lado de bloqueo

91 Centro del gripper lateral

El mecanismo de bloqueo para la BSWS-AR solo debe instalarse como se muestra en el dibujo. Una instalación invertida, por ejemplo, no funcionará. Ya está disponible en línea una plantilla CAD 3D para el BSWS-UR de SCHUNK.

ⓘ El volumen de suministro solo incluye el mecanismo de bloqueo. El dibujo muestra las dimensiones de fabricación para los dedos personalizadas. Las superficies deben ser resistentes al desgaste, por ejemplo de aluminio anodizado duro.

Dedos en bruto BSWS-ABR-PGZN-plus 300

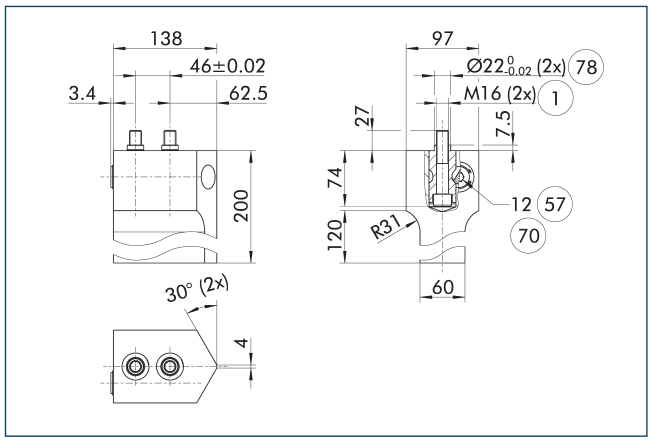

1 Conexión de la pinza

57 Bloqueo

70 Tamaño de llave

78 Ajuste para el centraje

El esquema muestra la garra con sistema de cambio rápido de garras que puede ser re-diseñada por el cliente.

ⓘ Los pasadores adaptadores BSWS-AR mostrados no están incluidos en el volumen de suministro de los dedos en bruto BSWS-ABR/SBR-PGZN-plus y deben pedirse por separado.

SCHUNK SE & Co. KG
Spanntechnik
Greiftechnik
Automatisierungstechnik

Bahnhofstr. 106 - 134
D-74348 Lauffen/Neckar
Tel. +49-7133-103-0
Fax +49-7133-103-2399
info@de.schunk.com
schunk.com

Folgen Sie uns | *Follow us*

2025-10-22 © 2025 SCHUNK SE & Co. KG