Hand in hand for tomorrow

Fiche technique du produit

Système à changement rapide de mors BSWS-PGZN-plus

Productif. Flexible. Économique.

Système de changement rapide des mors BSWS

Le système à changement rapide de mors BSWS permet un changement manuel rapide des doigts de préhension de la pince. Chaque mors de pince nécessite un jeu d'adaptateur (BSWS-A) et un mors intermédiaire (BSWS-B). En cas de montage inversé permettant qu'aucune hauteur supplémentaire ne soit créée, un jeu d'adaptateur (BSWS-AR) et un kit de verrouillage (BSWS-UR) sont nécessaires par mors de pince. Un autre effet du BSWS-UR est qu'il n'y a plus de trou traversant dans les doigts de préhension nécessaires pour leur fixation.

Domaines d'application

Pour la manipulation de différentes pièces ou en cas de changement fréquent des lignes de production dans un environnement propre à encrassé.

Avantages – Vos bénéfices

Possibilités d'utilisation universelles Grâce au mors BSWS, une seule pince de préhension est nécessaire pour différentes applications.

Changement manuel de doigts de préhension via un mécanisme de verrouillage simple et rapide pour une grande flexibilité des pinces

Gain de temps lors du changement d'applications Différentes pièces peuvent être manipulées en remplaçant les doigts de pince

Possibilité de montage alternative de l'axe de verrouillage dans les mors de base La possibilité de changement et le libre choix de conception des mors n'a aucun impact sur l'encombrement.

Tailles
Quantité: 9

Poids
0.002 .. 5.15 kg

Description du fonctionnement

Chaque doigt de pince nécessite deux adaptateurs (= un jeu BSWS-A) et un mors intermédiaire (BSWS-B). En cas de montage inversé permettant qu'aucune hauteur supplémentaire ne soit créée, un jeu d'adaptateur (BSWS-AR) et un kit de verrouillage (BSWS-UR) sont nécessaires par mors de pince. Le BSWS se compose d'un mors intermédiaire fixé à la pince de manière permanente et de deux adaptateurs fixés au doigt de préhension à changer.
La mécanisme de verrouillage permet le changement rapide des doigts de préhension.

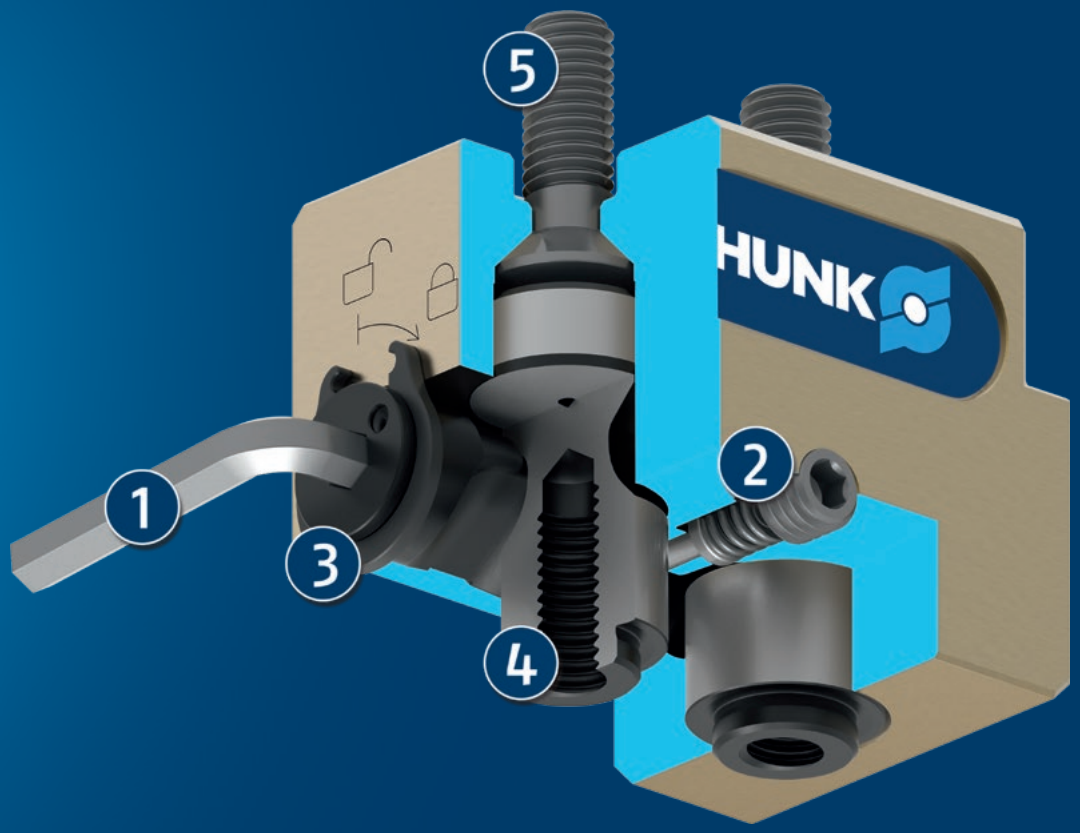

① **Clé à six pans creux**

② **Élément de sécurité**

③ **Axe de verrouillage**

④ **Broche d'adaptation du BSWS-A**

⑤ **Raccord à vis pour fixation sur la pince**

Description détaillée du fonctionnement

BSWS-B déverrouillé sans adaptateur BSWS-A

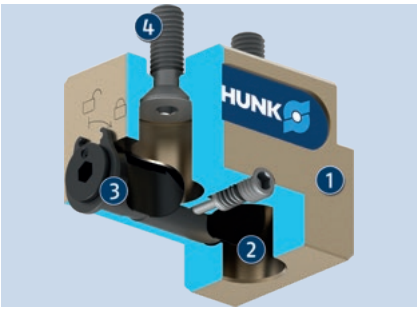

Les logements de l'axe de verrouillage du BSWS-B permettent l'assemblage/désassemblage des adaptateurs BSWS-A en position déverrouillée.

1. Base BSWS-B
2. Alésage de fixation pour broche d'adaptation du BSWS-A
3. Axes de verrouillage avec logements
4. Raccord à vis pour fixation sur la pince

BSWS-B déverrouillé avec axes BSWS-A

Insertion des adaptateurs du système à changement rapide de mors BSWS-A qui sont vissés sur les doigts de préhension dans le mors intermédiaire BSWS-B.

1. Base BSWS-B
2. Broche d'adaptation du BSWS-A

BSWS-B verrouillé avec axes BSWS-A

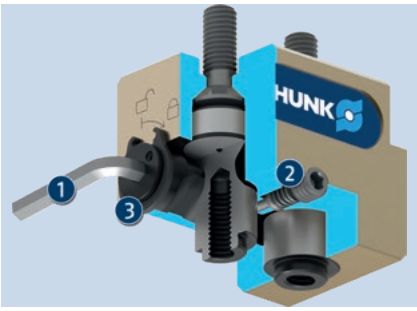

Une clé six-pans est nécessaire pour le verrouillage des adaptateurs BSWS-A dans le BSWS-B. En tournant dans le sens horaire, un verrouillage entre l'axe de verrouillage et les adaptateurs est généré et garantit un maintien fiable dans le mors intermédiaire BSWS-B. L'élément de sûreté empêche l'axe de verrouillage de tourner pendant l'utilisation.

1. Clé à six pans creux
2. Élément de sécurité
3. Axe de verrouillage

Système à changement rapide de mors BSWS-A/B

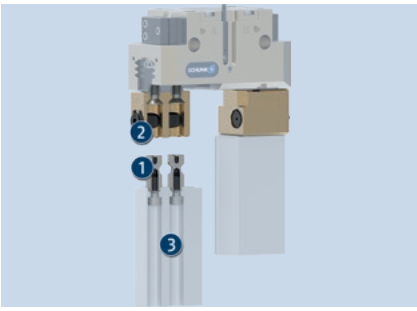

En combinant BSWS-A et une ébauche de doigt, un échange simple des doigts de pince est possible. La base BSWS-B avec le mécanisme de verrouillage reste sur la pince pendant le changement de mors. Seuls les doigts de pince sont remplacés.

1. BSWS-A
2. BSWS-B
3. Ébauches de doigts ABR/SBR

Système à changement rapide de mors BSWS-AR avec BSWS-ABR/SBR

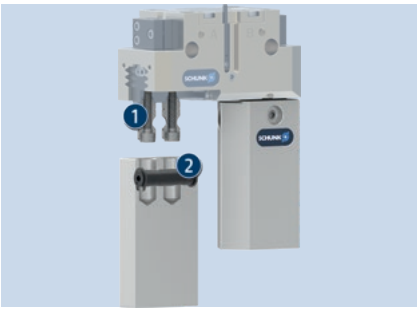

Les adapateurs BSWS-AR sont fixés dans les mors de base de la pince et y restent pendant le changement de doigt de préhension.. Le mécanisme de verrouillage est intégré dans les ébauches de doigt BSWS-ABR/SBR. Le contour de serrage peut être adapté à la pièce sur toute la longueur du doigt.

1. BSWS-AR
2. Ébauches de doigts BSWS-ABR / SBR

Système à changement rapide de mors BSWS-AR avec BSWS-UR

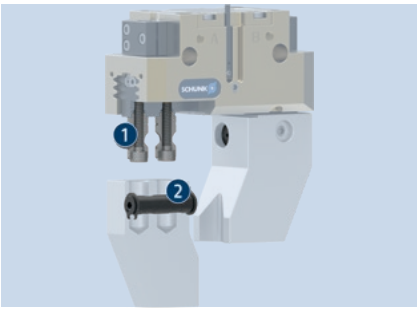

Le BSWS-UR est conçu pour une utilisation dans des doigt de pince spécifiques qui ne peuvent pas être fabriqués en usinant des BSWS-ABR ou BSWS-SBR. Le BSWS-UR inclus le mécanisme de verrouillage pour intégration dans les doigts de pince spécifiques.

1. BSWS-AR
2. BSWS-UR

Informations générales concernant la gamme

Matière de l'axe: Acier

Actionnement: Manuellement à l'aide d'une clé à six pans creux

Garantie: 24 mois

Etendue de la livraison: Base et adaptateur séparément en différentes quantités, informations sur la sécurité (instructions spécifiques au produit disponibles en ligne)

Limites de charge: Le moment max. admissible de la charge résultant de la longueur de doigt, de la force et des charges générées par les accélérations/couples ne doit pas être dépassé. La même règle s'applique à la force max. admissible Fx. Par ailleurs, il est important de prêter attention à la longueur de doigt max. admissible et aux valeurs de charge admissibles de la pince utilisée.

Verrouillage: Les surfaces de verrouillage doivent rester exemptes de graisses et d'huiles.

Exemple d'application

Pince de préhension avec système de changement rapide de mors pour le remplacement des doigts de pince spécifiques à la pièce

1. Système de changement rapide des mors BSWS
2. Ébauches de doigts ABR/SBR
3. Pince parallèle à 2 doigts PGN-plus

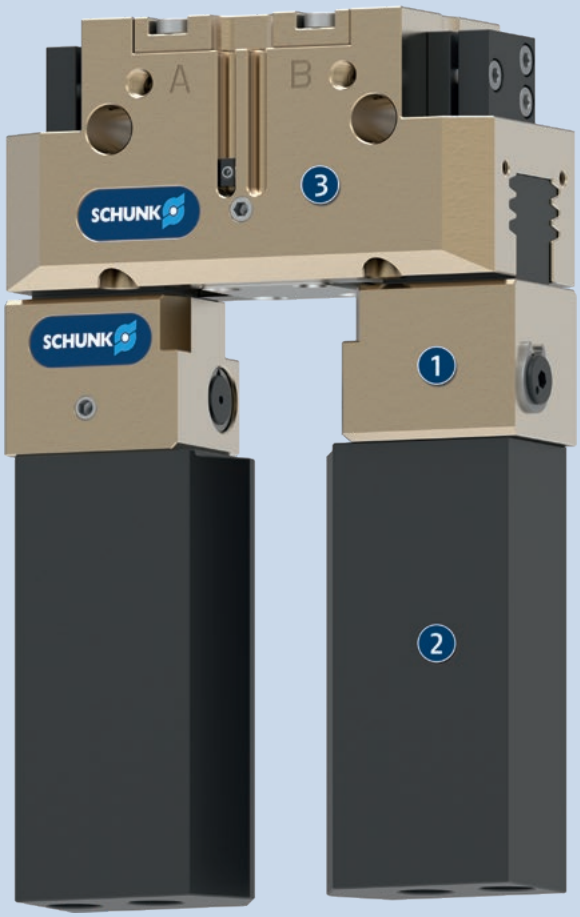

SCHUNK vous en offre plus ...

Les composants suivants augmentent encore la productivité du produit – pour un maximum de fonctionnalité, flexibilité, fiabilité et suivi de fabrication.

Pince parallèle à 2 doigts

Pince concentrique à 3 doigts

Pince universelle étanche

Ébauches de doigts

ⓘ Des informations supplémentaires sur ces produits sont disponibles sur les pages produits suivantes ou sur notre site internet schunk.com.

Options et informations particulières

BSWS-UR : montage inversé sans hauteur supplémentaire: Si la hauteur supplémentaire due au système BSWS est gênante, il est possible d'assembler les BSWS-AR par vis dans les mors de base de la pince. Le système de changement est donc plus compact en hauteur. Le mécanisme de verrouillage est alors intégré dans le doigts de préhension.
Par ailleurs, le BSWS-UR ne présente plus aucun alésage nécessaire pour le montage des doigts de préhension. N'hésitez pas à nous contacter pour plus d'informations.
BSWS-ABR-SBR: Ebauches de doigts rapportés avec système à changement rapide de mors intégré
BSWS-AR: Pour la variante de pince « SD » (étanche à la poussière), les vis fournies sont trop courtes. Il faut donc utiliser des vis plus longues. Celles-ci ne sont pas incluses dans la livraison.
Graisse alimentaire: Le produit contient en standard des graisses conformes aux normes alimentaires. Les exigences de la norme EN 1672-2:2020 ne sont pas entièrement satisfaites. Les certificats NSF correspondants sont disponibles sur le site https://info.nsf.org/USDA/Listings.asp en utilisant les informations sur les graisses figurant dans la notice I d'utilisation.

BSWS-PGZN-plus 50

Système à changement rapide de mors

Diagramme des charges

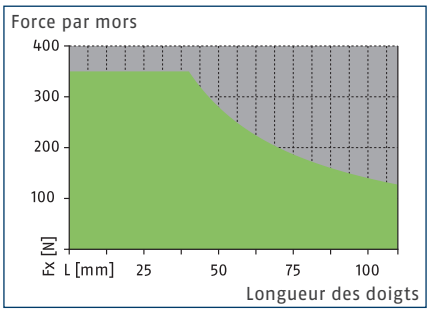

Plage admissible

Plage non admissible

Charges max.

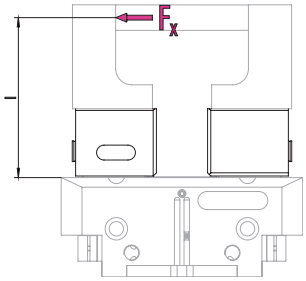

Pour les valeurs, voir le tableau des caractéristiques techniques

ⓘ Le moment de charge max. admissible ($M=F_x*l$), résultant de la longueur du doigt (l), de la force (F_x), et des charges générées par les accélérations/couples lors de l'application ne doit pas être dépassé. La même règle s'applique à la force max. admissible F_x. Par ailleurs, il est important de prêter attention à la longueur de doigt max. admissible et aux valeurs de charge admissibles de la pince utilisée.

Caractéristiques techniques

Description		BSWS-B 50	BSWS-AR 50	BSWS-AR 50
ID		0303021	0300091	0300091
Poids	[kg]	0.02	0.01	0.01
Nombre par ID		1	2	2
Température ambiante min./max.	[°C]	5/130		
Limites de charge				
Couple de charge max. admissible	[Nm]	14	14	14
Force Fx max. admissible	[N]	350	350	350
Système à changement rapide de mors				
Description		BSWS-A 50	BSWS-UR 50	BSWS-ABR-PGZN-plus 50
ID		0303020	0302990	0300071
Poids	[kg]	0.002	0.006	0.08
Nombre par ID		2	1	1
Matériau BSWS-A		42CrMo4+QT		
Matière ébauche de doigt				Aluminium
Température ambiante min./max.	[°C]		5/130	5/130
Ebauche de doigt en acier				
Description				BSWS-SBR-PGZN-plus 50
ID				0300081
Poids	[kg]			0.2
Nombre par ID				1
Matière ébauche de doigt				Acier
Couple de charge max. admissible	[Nm]			14
Force Fx max. admissible	[N]			350
Température ambiante min./max.	[°C]			5/130

ⓘ La planéité en hauteur du BSWS-B est de +/- 0,05 mm et la précision de remplacement d'un doigt de préhension avec BSWS-A est de +/-0,02 mm.

Système de changement rapide des mors BSWS

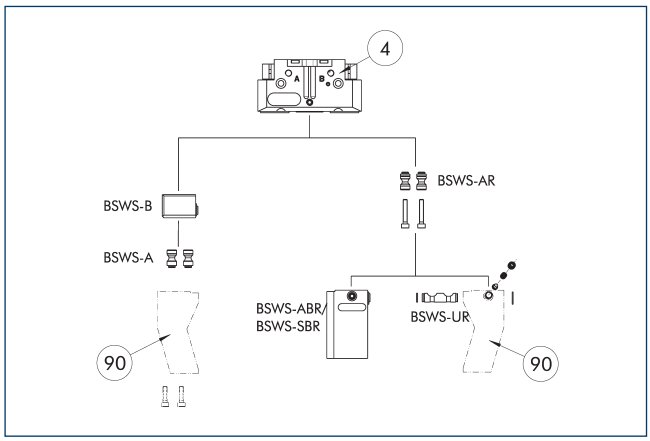

(4) Pinces de préhension (90) Doigts de pince spécifiques

Le schéma illustre une vue d'ensemble des possibilités d'application du système de changement rapide de mors BSWS.

Broche d'adaptation du BSWS-A

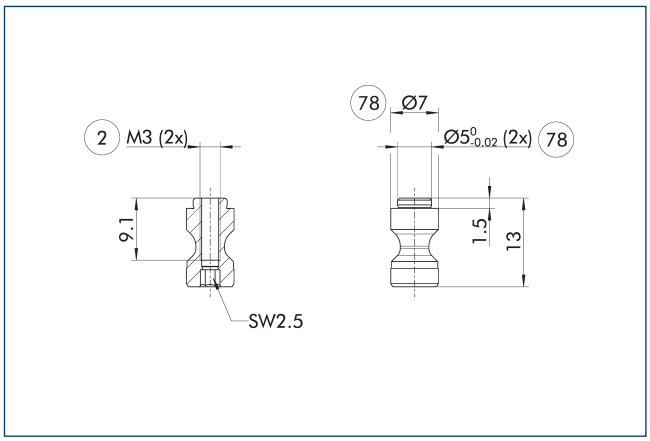

(2) Fixation des doigts (78) Ajustement pour centrage

ⓘ Deux adaptateurs BSWS-A sont inclus dans l'étendue de la livraison.

Broche d'adaptation du BSWS-AR 50

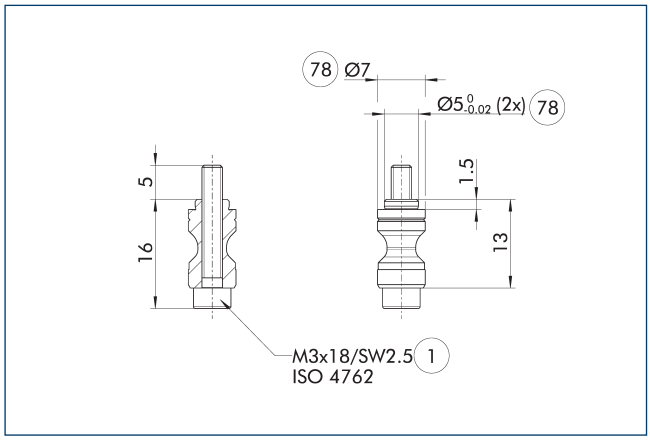

(1) Fixation de la pince (78) Ajustement pour centrage

Le BSWS-AR n'est pas compatible avec les versions précises des pinces, car les centrages sont de tailles différentes.

ⓘ Deux adaptateurs BSWS-AR, vis comprises, sont inclus dans l'étendue de la livraison.

Système à changement rapide de mors BSWS-B 50

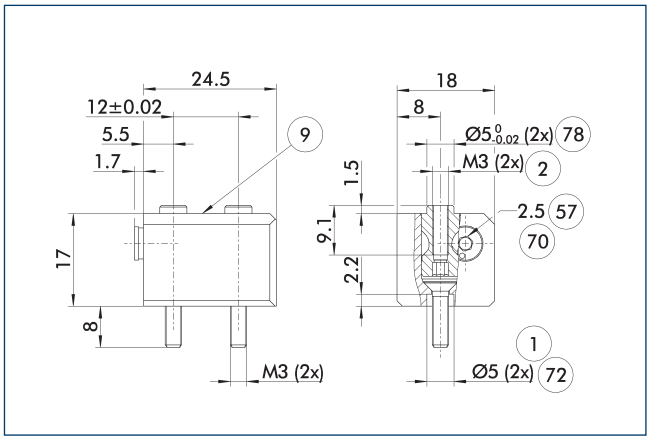

(1) Fixation de la pince
(2) Fixation des doigts
(9) Pour schéma de fixation, voir plan de la version de base
(57) Verrouillage
(70) Taille de clé
(72) Ajustement pour douilles de centrage
(78) Ajustement pour centrage

Le schéma représente le modèle de base du système à changement rapide de mors.

ⓘ Les adaptateurs BSWS-A ne sont pas compris dans l'étendue de la livraison du BSWS-B et doivent être commandés séparément.

BSWS-PGZN-plus 50

Système à changement rapide de mors

Système à changement rapide de mors BSWS-UR 50

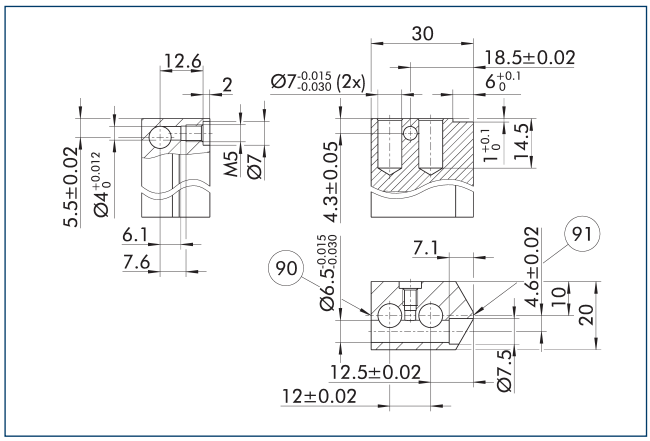

(90) Côté verrouillage

(91) Côté centre de serrage

Le mécanisme de verrouillage pour le BSWS-AR doit être installé uniquement comme indiqué sur le schéma. Une installation inversée, par exemple, ne fonctionne pas. Un modèle CAO 3D pour le SCHUNK BSWS-UR est disponible en ligne.

ⓘ Seul le mécanisme de verrouillage est inclus dans la livraison. Le schéma indique les dimensions de fabrication des doigts sur mesure. Les surfaces doivent être résistantes à l'usure, p. ex. en aluminium à anodisation dure.

Ébauches de doigts BSWS-ABR/SBR-PGZN-plus 50

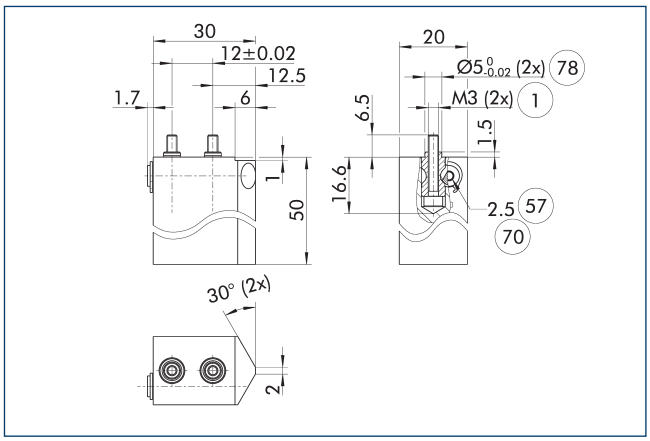

(1) Fixation de la pince

(57) Verrouillage

(70) Taille de clé

(78) Ajustement pour centrage

Le schéma représente l'ébauche de doigt avec système à changement rapide de mors pouvant être retouché par le client.

ⓘ Les adaptateurs BSWS-AR ne sont pas compris dans l'étendue de la livraison des ébauches de doigt BSWS-ABR/SBR-PGZN-plus et doivent être commandés séparément.

BSWS-PGZN-plus 64

Système à changement rapide de mors

Diagramme des charges

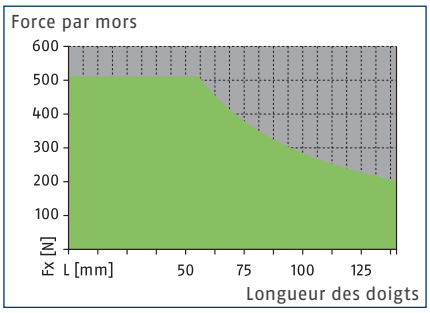

Plage admissible

Plage non admissible

Charges max.

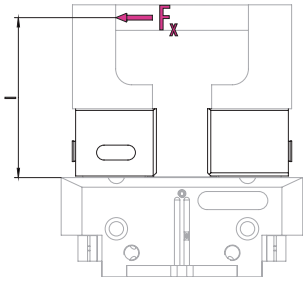

Pour les valeurs, voir le tableau des caractéristiques techniques

ⓘ Le moment de charge max. admissible ($M=F_x*l$), résultant de la longueur du doigt (l), de la force (F_x), et des charges générées par les accélérations/couples lors de l'application ne doit pas être dépassé. La même règle s'applique à la force max. admissible F_x. Par ailleurs, il est important de prêter attention à la longueur de doigt max. admissible et aux valeurs de charge admissibles de la pince utilisée.

Caractéristiques techniques

Description		BSWS-B 64	BSWS-AR 64	BSWS-AR 64	BSWS-AR 10	BSWS-AR 10
ID		0303023	0300092	0300092	1515447	1515447
Poids	[kg]	0.04	0.015	0.015	0.015	0.015
Nombre par ID		1	2	2	2	2
Température ambiante min./max.	[°C]	5/130				
Limites de charge						
Couple de charge max. admissible	[Nm]	29	29	29	29	29
Force Fx max. admissible	[N]	510	510	510	510	510
Système à changement rapide de mors						
Description		BSWS-A 64	BSWS-UR 64	BSWS-ABR-PGZN-plus 64	BSWS-UR 64	BSWS-ABR-PGZN-plus 64
ID		0303022	0302991	0300072	0302991	0300072
Poids	[kg]	0.005	0.01	0.13	0.01	0.13
Nombre par ID		2	1	1	1	1
Matériau BSWS-A		42CrMo4+QT				
Matière ébauche de doigt				Aluminium		Aluminium
Température ambiante min./max.	[°C]		5/130	5/130	5/130	5/130
Ebauche de doigt en acier						
Description				BSWS-SBR-PGZN-plus 64		BSWS-SBR-PGZN-plus 64
ID				0300082		0300082
Poids	[kg]			0.34		0.34
Nombre par ID				1		1
Matière ébauche de doigt				Acier		Acier
Couple de charge max. admissible	[Nm]			29		29
Force Fx max. admissible	[N]			510		510
Température ambiante min./max.	[°C]			5/130		5/130

ⓘ La planéité en hauteur du BSWS-B est de +/- 0,05 mm et la précision de remplacement d'un doigt de préhension avec BSWS-A est de +/-0,02 mm.

Système de changement rapide des mors BSWS

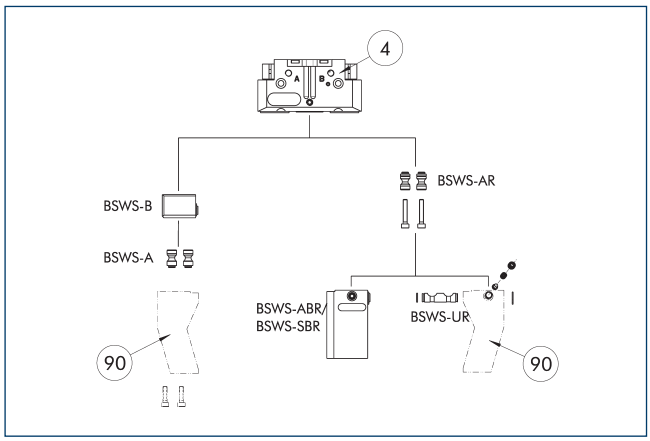

(4) Pinces de préhension (90) Doigts de pince spécifiques

Le schéma illustre une vue d'ensemble des possibilités d'application du système de changement rapide de mors BSWS.

Broche d'adaptation du BSWS-A

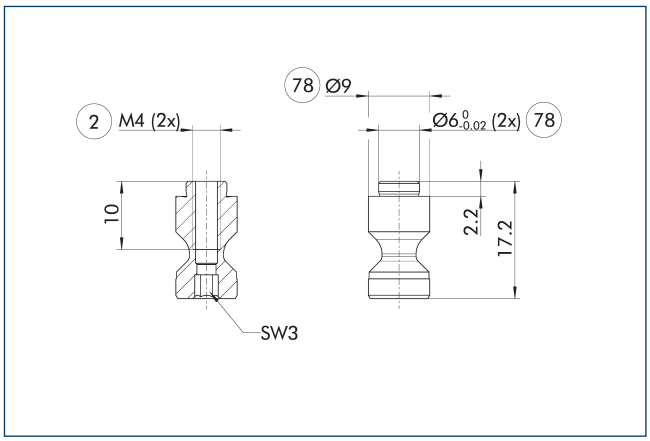

(2) Fixation des doigts (78) Ajustement pour centrage

ⓘ Deux adaptateurs BSWS-A sont inclus dans l'étendue de la livraison.

Broche d'adaptation du BSWS-AR 64

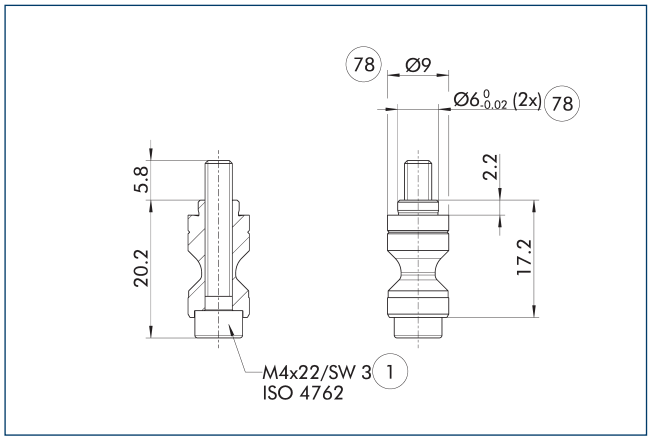

(1) Fixation de la pince (78) Ajustement pour centrage

Le BSWS-AR n'est pas compatible avec les versions précises des pinces, car les centrages sont de tailles différentes.

ⓘ Deux adaptateurs BSWS-AR, vis comprises, sont inclus dans l'étendue de la livraison.

Broche d'adaptation du BSWS-AR 10

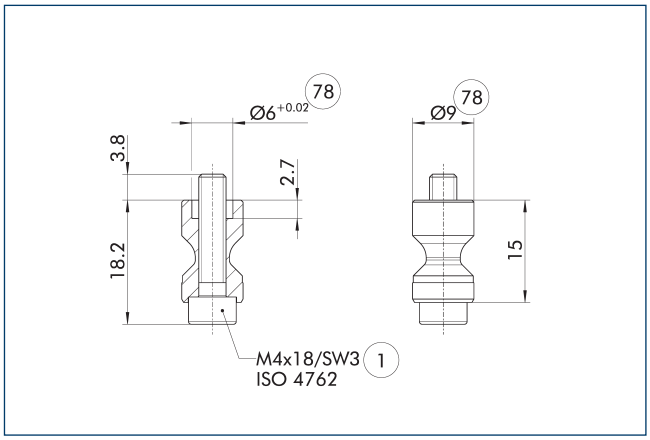

(1) Fixation de la pince (78) Ajustement pour centrage

Ces axes BSWS-AR sont particulièrement adaptés à la gamme de pinces PGL-plus-P, pour lesquelles les douilles de centrage sont fraisées sur le mors de base de la pince.

ⓘ Deux adaptateurs BSWS-AR, vis comprises, sont inclus dans l'étendue de la livraison.

BSWS-PGZN-plus 64

Système à changement rapide de mors

Système à changement rapide de mors BSWS-B 64

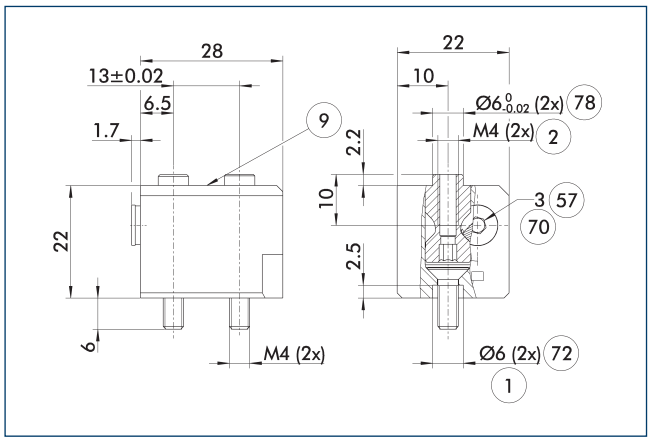

1 Fixation de la pince
2 Fixation des doigts
9 Pour schéma de fixation, voir plan de la version de base
57 Verrouillage
70 Taille de clé
72 Ajustement pour douilles de centrage
78 Ajustement pour centrage

Le schéma représente le modèle de base du système à changement rapide de mors.

ⓘ Les adaptateurs BSWS-A ne sont pas compris dans l'étendue de la livraison du BSWS-B et doivent être commandés séparément.

Système à changement rapide de mors BSWS-UR 64

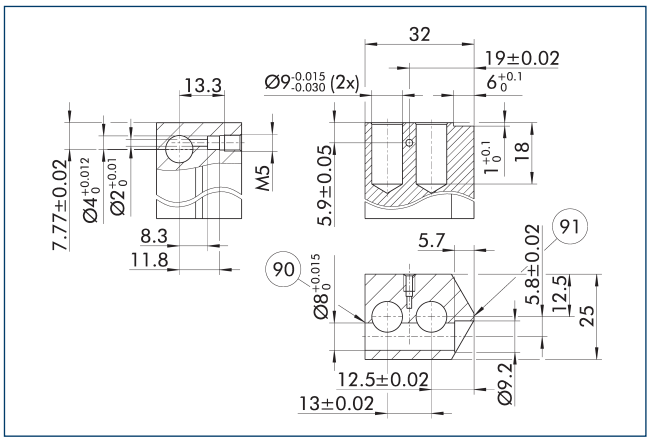

90 Côté verrouillage
91 Côté centre de serrage

Le mécanisme de verrouillage pour le BSWS-AR doit être installé uniquement comme indiqué sur le schéma. Une installation inversée, par exemple, ne fonctionne pas. Un modèle CAO 3D pour le SCHUNK BSWS-UR est disponible en ligne.

ⓘ Seul le mécanisme de verrouillage est inclus dans la livraison. Le schéma indique les dimensions de fabrication des doigts sur mesure. Les surfaces doivent être résistantes à l'usure, p. ex. en aluminium à anodisation dure.

Ébauches de doigts BSWS-ABR/SBR-PGZN-plus 64

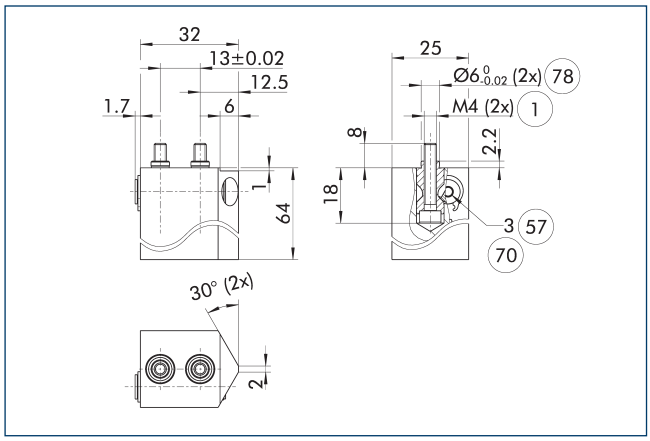

1 Fixation de la pince
57 Verrouillage
70 Taille de clé
78 Ajustement pour centrage

Le schéma représente l'ébauche de doigt avec système à changement rapide de mors pouvant être retouché par le client.

ⓘ Les adaptateurs BSWS-AR ne sont pas compris dans l'étendue de la livraison des ébauches de doigt BSWS-ABR/SBR-PGZN-plus et doivent être commandés séparément.

BSWS-PGZN-plus 80

Système à changement rapide de mors

Diagramme des charges

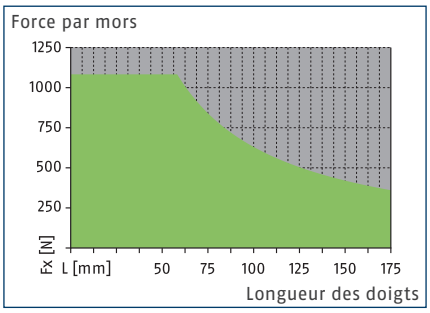

Plage admissible

Plage non admissible

Charges max.

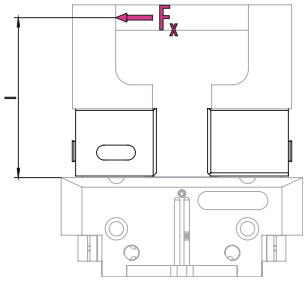

Pour les valeurs, voir le tableau des caractéristiques techniques

ⓘ Le moment de charge max. admissible ($M=F_x*l$), résultant de la longueur du doigt (l), de la force (F_x), et des charges générées par les accélérations/couples lors de l'application ne doit pas être dépassé. La même règle s'applique à la force max. admissible F_x. Par ailleurs, il est important de prêter attention à la longueur de doigt max. admissible et aux valeurs de charge admissibles de la pince utilisée.

Caractéristiques techniques

Description		BSWS-B 80	BSWS-AR 80	BSWS-AR 80	BSWS-AR 13	BSWS-AR 13
ID		0303025	0300093	0300093	1515448	1515448
Poids	[kg]	0.08	0.03	0.03	0.03	0.03
Nombre par ID		1	2	2	2	2
Température ambiante min./max.	[°C]	5/130				
Limites de charge						
Couple de charge max. admissible	[Nm]	63	63	63	63	63
Force Fx max. admissible	[N]	1080	1080	1080	1080	1080
Système à changement rapide de mors						
Description		BSWS-A 80	BSWS-UR 80	BSWS-ABR-PGZN-plus 80	BSWS-UR 80	BSWS-ABR-PGZN-plus 80
ID		0303024	0302992	0300073	0302992	0300073
Poids	[kg]	0.011	0.015	0.27	0.015	0.27
Nombre par ID		2	1	1	1	1
Matériau BSWS-A		42CrMo4+QT				
Matière ébauche de doigt				Aluminium		Aluminium
Température ambiante min./max.	[°C]		5/130	5/130	5/130	5/130
Ebauche de doigt en acier						
Description				BSWS-SBR-PGZN-plus 80		BSWS-SBR-PGZN-plus 80
ID				0300083		0300083
Poids	[kg]			0.66		0.66
Nombre par ID				1		1
Matière ébauche de doigt				Acier		Acier
Couple de charge max. admissible	[Nm]			63		63
Force Fx max. admissible	[N]			1080		1080
Température ambiante min./max.	[°C]			5/130		5/130

ⓘ La planéité en hauteur du BSWS-B est de +/- 0,05 mm et la précision de remplacement d'un doigt de préhension avec BSWS-A est de +/-0,02 mm.

Système de changement rapide des mors BSWS

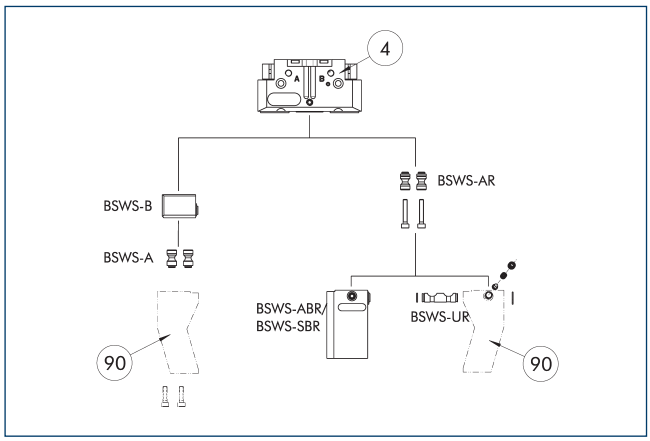

(4) Pinces de préhension (90) Doigts de pince spécifiques

Le schéma illustre une vue d'ensemble des possibilités d'application du système de changement rapide de mors BSWS.

Broche d'adaptation du BSWS-A

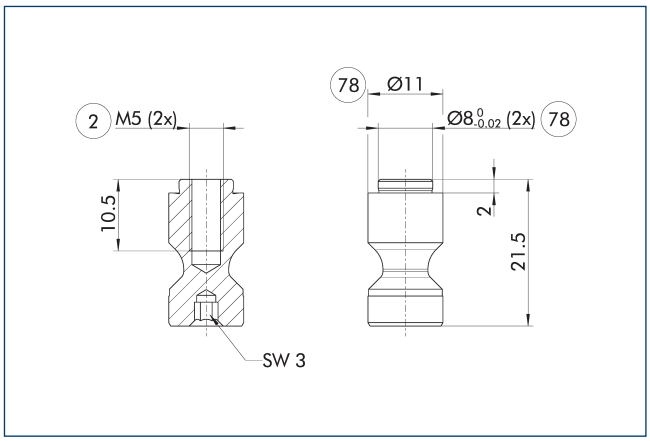

(2) Fixation des doigts (78) Ajustement pour centrage

ⓘ Deux adaptateurs BSWS-A sont inclus dans l'étendue de la livraison.

Broche d'adaptation du BSWS-AR 80

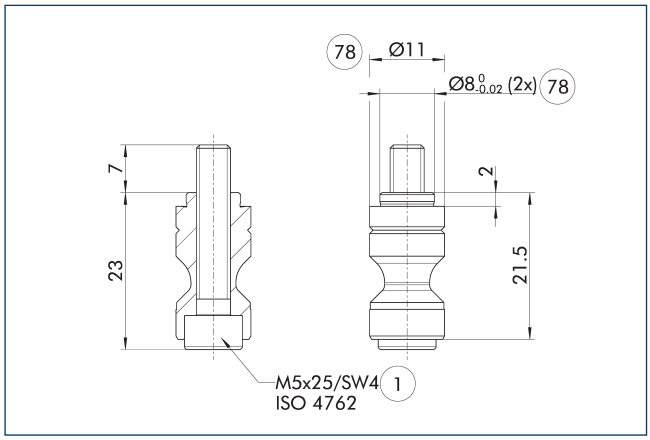

(1) Fixation de la pince (78) Ajustement pour centrage

Le BSWS-AR n'est pas compatible avec les versions précises des pinces, car les centrages sont de tailles différentes.

ⓘ Deux adaptateurs BSWS-AR, vis comprises, sont inclus dans l'étendue de la livraison.

Broche d'adaptation du BSWS-AR 13

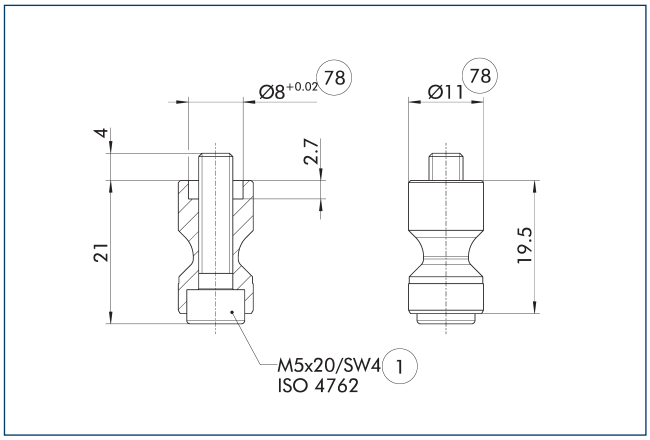

(1) Fixation de la pince (78) Ajustement pour centrage

Ces axes BSWS-AR sont particulièrement adaptés à la gamme de pinces PGL-plus-P, pour lesquelles les douilles de centrage sont fraisées sur le mors de base de la pince.

ⓘ Deux adaptateurs BSWS-AR, vis comprises, sont inclus dans l'étendue de la livraison.

BSWS-PGZN-plus 80

Système à changement rapide de mors

Système à changement rapide de mors BSWS-B 80

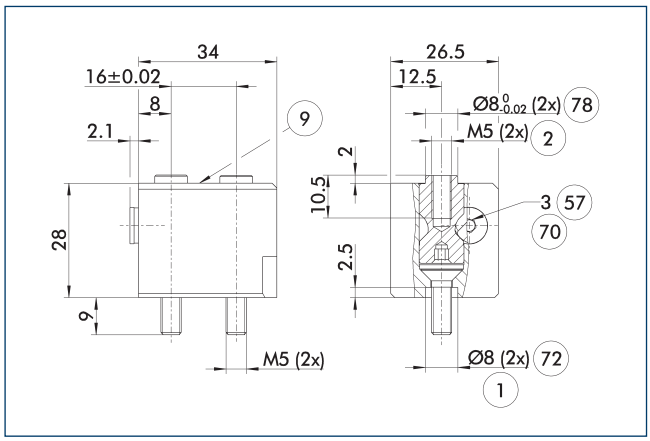

(1) Fixation de la pince
(2) Fixation des doigts
(9) Pour schéma de fixation, voir plan de la version de base
(57) Verrouillage
(70) Taille de clé
(72) Ajustement pour douilles de centrage
(78) Ajustement pour centrage

Le schéma représente le modèle de base du système à changement rapide de mors.

ⓘ Les adaptateurs BSWS-A ne sont pas compris dans l'étendue de la livraison du BSWS-B et doivent être commandés séparément.

Système à changement rapide de mors BSWS-UR 80

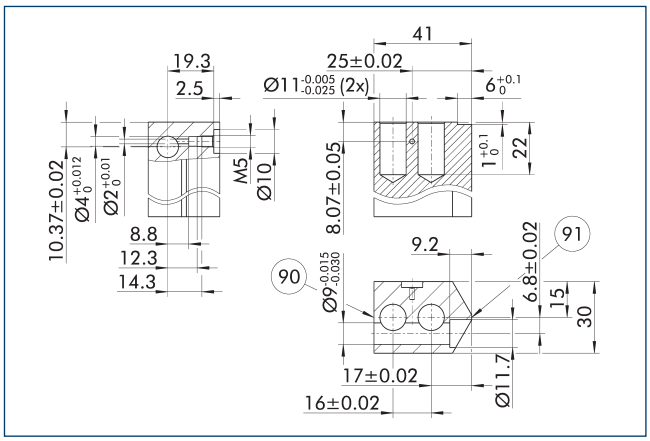

(90) Côté verrouillage
(91) Côté centre de serrage

Le mécanisme de verrouillage pour le BSWS-AR doit être installé uniquement comme indiqué sur le schéma. Une installation inversée, par exemple, ne fonctionne pas. Un modèle CAO 3D pour le SCHUNK BSWS-UR est disponible en ligne.

ⓘ Seul le mécanisme de verrouillage est inclus dans la livraison. Le schéma indique les dimensions de fabrication des doigts sur mesure. Les surfaces doivent être résistantes à l'usure, p. ex. en aluminium à anodisation dure.

Ébauches de doigts BSWS-ABR/SBR-PGZN-plus 80

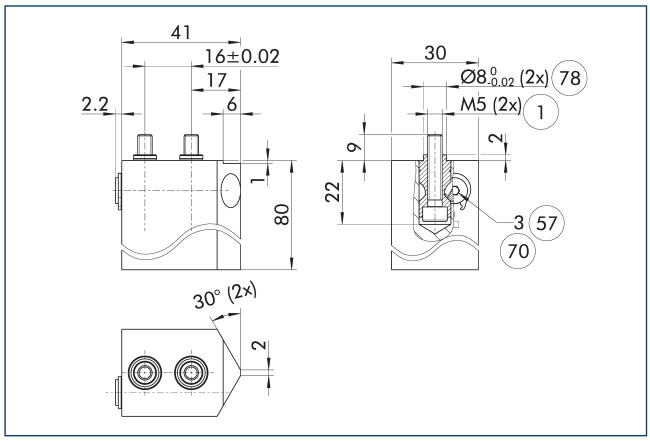

(1) Fixation de la pince
(57) Verrouillage
(70) Taille de clé
(78) Ajustement pour centrage

Le schéma représente l'ébauche de doigt avec système à changement rapide de mors pouvant être retouché par le client.

ⓘ Les adaptateurs BSWS-AR ne sont pas compris dans l'étendue de la livraison des ébauches de doigt BSWS-ABR/SBR-PGZN-plus et doivent être commandés séparément.

BSWS-PGZN-plus 100

Système à changement rapide de mors

Diagramme des charges

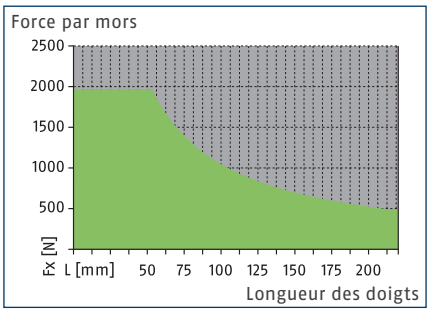

Plage admissible

Plage non admissible

Charges max.

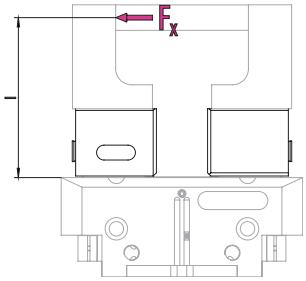

Pour les valeurs, voir le tableau des caractéristiques techniques

ⓘ Le moment de charge max. admissible ($M=F_x*l$), résultant de la longueur du doigt (l), de la force (F_x), et des charges générées par les accélérations/couples lors de l'application ne doit pas être dépassé. La même règle s'applique à la force max. admissible F_x. Par ailleurs, il est important de prêter attention à la longueur de doigt max. admissible et aux valeurs de charge admissibles de la pince utilisée.

Caractéristiques techniques

Description		BSWS-B 100	BSWS-AR 100	BSWS-AR 100	BSWS-AR 16	BSWS-AR 16
ID		0303027	0300094	0300094	1515470	1515470
Poids	[kg]	0.1	0.06	0.06	0.06	0.06
Nombre par ID		1	2	2	2	2
Température ambiante min./max.	[°C]	5/130				
Limites de charge						
Couple de charge max. admissible	[Nm]	105	105	105	105	105
Force Fx max. admissible	[N]	1960	1960	1960	1960	1960
Système à changement rapide de mors						
Description		BSWS-A 100	BSWS-UR 100	BSWS-ABR-PGZN-plus 100	BSWS-UR 100	BSWS-ABR-PGZN-plus 100
ID		0303026	0302993	0300074	0302993	0300074
Poids	[kg]	0.024	0.027	0.45	0.027	0.45
Nombre par ID		2	1	1	1	1
Matériau BSWS-A		42CrMo4+QT				
Matière ébauche de doigt				Aluminium		Aluminium
Température ambiante min./max.	[°C]		5/130	5/130	5/130	5/130
Ebauche de doigt en acier						
Description				BSWS-SBR-PGZN-plus 100		BSWS-SBR-PGZN-plus 100
ID				0300084		0300084
Poids	[kg]			1.19		1.19
Nombre par ID				1		1
Matière ébauche de doigt				Acier		Acier
Couple de charge max. admissible	[Nm]			105		105
Force Fx max. admissible	[N]			1960		1960
Température ambiante min./max.	[°C]			5/130		5/130

ⓘ La planéité en hauteur du BSWS-B est de +/- 0,05 mm et la précision de remplacement d'un doigt de préhension avec BSWS-A est de +/-0,02 mm.

Système de changement rapide des mors BSWS

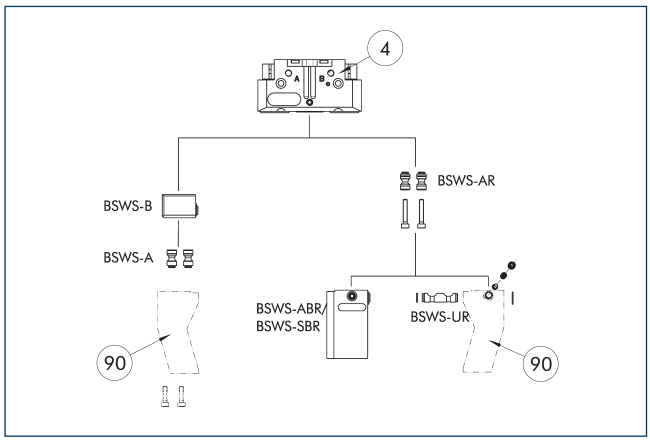

(4) Pinces de préhension (90) Doigts de pince spécifiques

Le schéma illustre une vue d'ensemble des possibilités d'application du système de changement rapide de mors BSWS.

Broche d'adaptation du BSWS-A

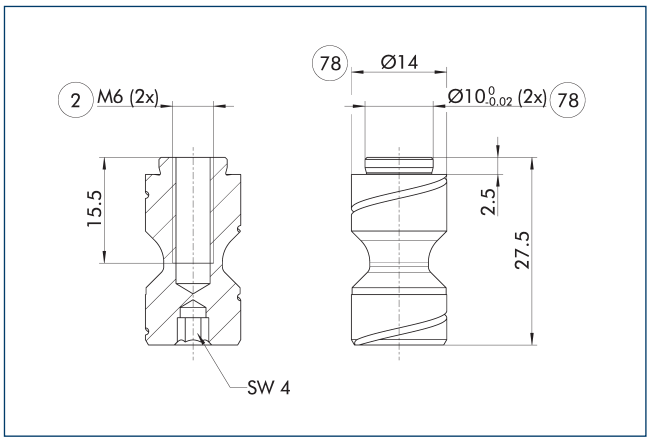

(2) Fixation des doigts (78) Ajustement pour centrage

ⓘ Deux adaptateurs BSWS-A sont inclus dans l'étendue de la livraison.

Broche d'adaptation du BSWS-AR 100

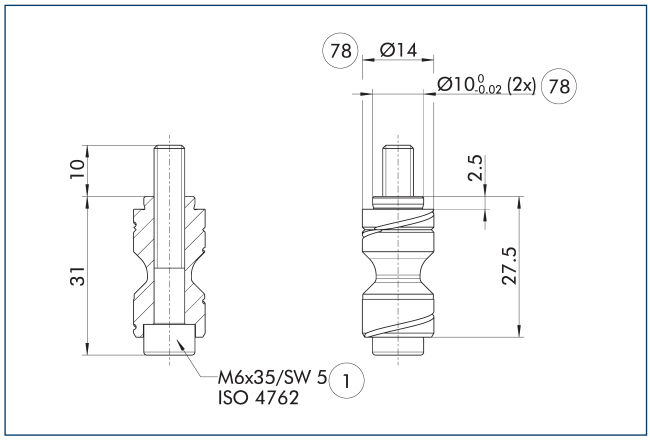

(1) Fixation de la pince (78) Ajustement pour centrage

Le BSWS-AR n'est pas compatible avec les versions précises des pinces, car les centrages sont de tailles différentes.

ⓘ Deux adaptateurs BSWS-AR, vis comprises, sont inclus dans l'étendue de la livraison.

Broche d'adaptation du BSWS-AR 16

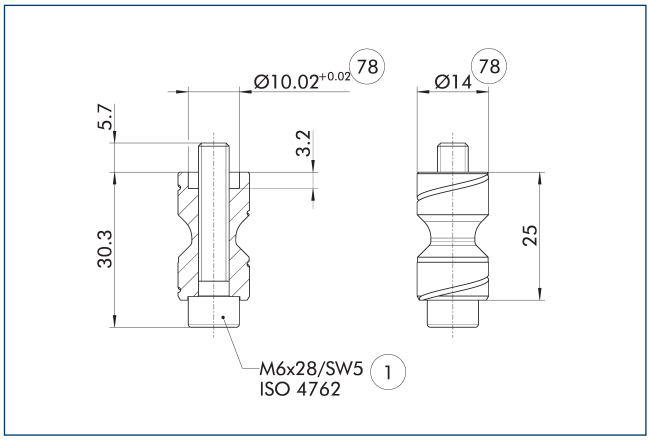

(1) Fixation de la pince (78) Ajustement pour centrage

Ces axes BSWS-AR sont particulièrement adaptés à la gamme de pinces PGL-plus-P, pour lesquelles les douilles de centrage sont fraisées sur le mors de base de la pince.

ⓘ Deux adaptateurs BSWS-AR, vis comprises, sont inclus dans l'étendue de la livraison.

BSWS-PGZN-plus 100

Système à changement rapide de mors

Système à changement rapide de mors BSWS-B 100

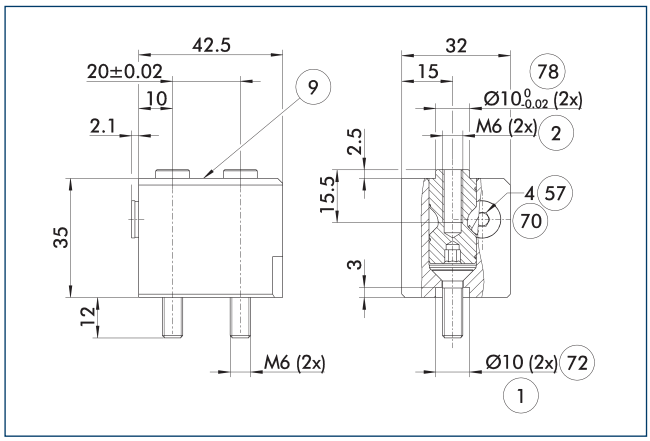

1 Fixation de la pince
2 Fixation des doigts
9 Pour schéma de fixation, voir plan de la version de base
57 Verrouillage
70 Taille de clé
72 Ajustement pour douilles de centrage
78 Ajustement pour centrage

Le schéma représente le modèle de base du système à changement rapide de mors.

ⓘ Les adaptateurs BSWS-A ne sont pas compris dans l'étendue de la livraison du BSWS-B et doivent être commandés séparément.

Système à changement rapide de mors BSWS-UR 100

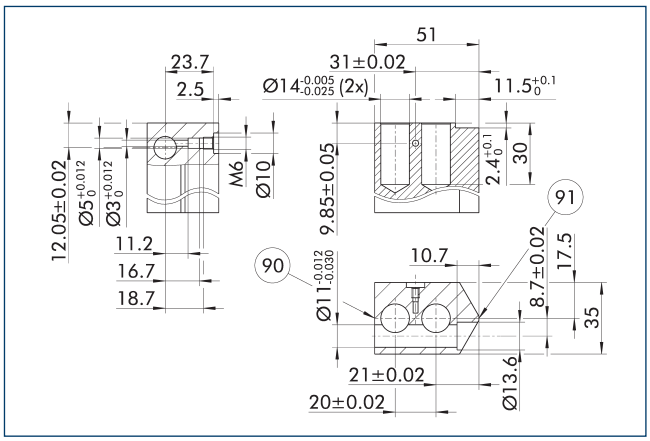

90 Côté verrouillage
91 Côté centre de serrage

Le mécanisme de verrouillage pour le BSWS-AR doit être installé uniquement comme indiqué sur le schéma. Une installation inversée, par exemple, ne fonctionne pas. Un modèle CAO 3D pour le SCHUNK BSWS-UR est disponible en ligne.

ⓘ Seul le mécanisme de verrouillage est inclus dans la livraison. Le schéma indique les dimensions de fabrication des doigts sur mesure. Les surfaces doivent être résistantes à l'usure, p. ex. en aluminium à anodisation dure.

Ébauches de doigts BSWS-ABR/SBR-PGZN-plus 100

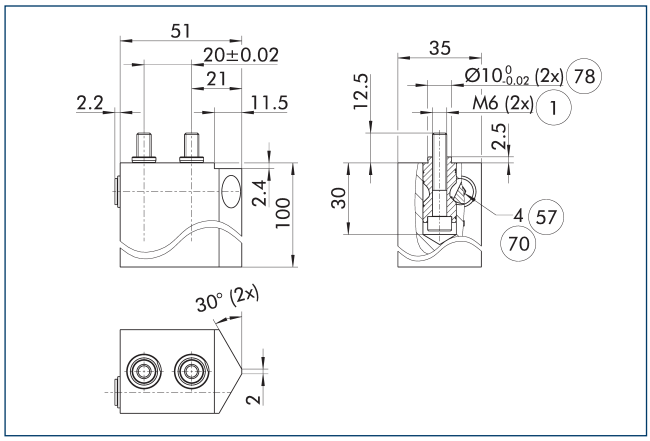

1 Fixation de la pince
57 Verrouillage
70 Taille de clé
78 Ajustement pour centrage

Le schéma représente l'ébauche de doigt avec système à changement rapide de mors pouvant être retouché par le client.

ⓘ Les adaptateurs BSWS-AR ne sont pas compris dans l'étendue de la livraison des ébauches de doigt BSWS-ABR/SBR-PGZN-plus et doivent être commandés séparément.

BSWS-PGZN-plus 125

Système à changement rapide de mors

Diagramme des charges

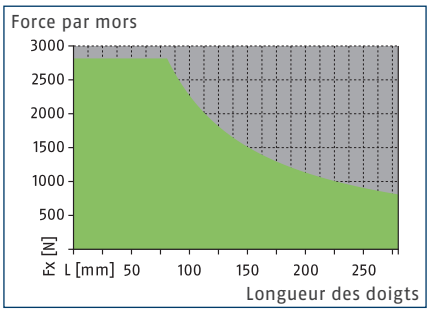

Plage admissible

Plage non admissible

Charges max.

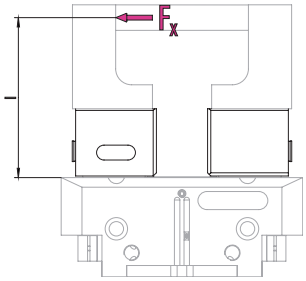

Pour les valeurs, voir le tableau des caractéristiques techniques

ⓘ Le moment de charge max. admissible ($M=F_x*l$), résultant de la longueur du doigt (l), de la force (F_x), et des charges générées par les accélérations/couples lors de l'application ne doit pas être dépassé. La même règle s'applique à la force max. admissible F_x. Par ailleurs, il est important de prêter attention à la longueur de doigt max. admissible et aux valeurs de charge admissibles de la pince utilisée.

Caractéristiques techniques

Description		BSWS-B 125	BSWS-AR 125	BSWS-AR 125	BSWS-AR 20	BSWS-AR 20
ID		0303029	0300095	0300095	1515474	1515474
Poids	[kg]	0.27	0.1	0.1	0.1	0.1
Nombre par ID		1	2	2	2	2
Température ambiante min./max.	[°C]	5/130				
Limites de charge						
Couple de charge max. admissible	[Nm]	225	225	225	225	225
Force Fx max. admissible	[N]	2815	2815	2815	2815	2815
Système à changement rapide de mors						
Description		BSWS-A 125	BSWS-UR 125	BSWS-ABR-PGZN-plus 125	BSWS-UR 125	BSWS-ABR-PGZN-plus 125
ID		0303028	0302994	0300075	0302994	0300075
Poids	[kg]	0.046	0.044	0.78	0.044	0.78
Nombre par ID		2	1	1	1	1
Matériau BSWS-A		42CrMo4+QT				
Matière ébauche de doigt				Aluminium		Aluminium
Température ambiante min./max.	[°C]		5/130	5/130	5/130	5/130
Ebauche de doigt en acier						
Description				BSWS-SBR-PGZN-plus 125		BSWS-SBR-PGZN-plus 125
ID				0300085		0300085
Poids	[kg]			2.1		2.1
Nombre par ID				1		1
Matière ébauche de doigt				Acier		Acier
Couple de charge max. admissible	[Nm]			225		225
Force Fx max. admissible	[N]			2815		2815
Température ambiante min./max.	[°C]			5/130		5/130

ⓘ La planéité en hauteur du BSWS-B est de +/- 0,05 mm et la précision de remplacement d'un doigt de préhension avec BSWS-A est de +/-0,02 mm.

Système de changement rapide des mors BSWS

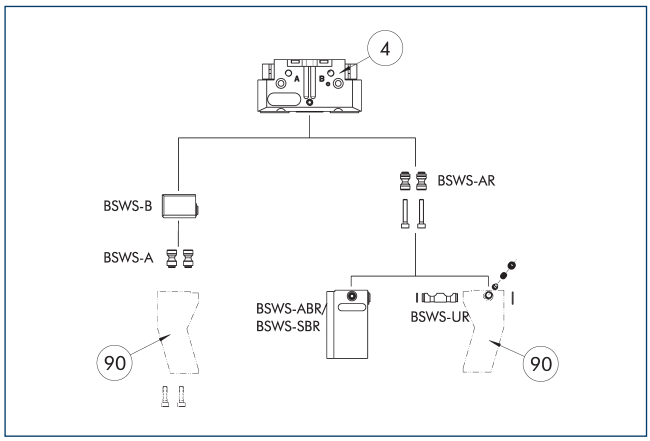

(4) Pinces de préhension (90) Doigts de pince spécifiques

Le schéma illustre une vue d'ensemble des possibilités d'application du système de changement rapide de mors BSWS.

Broche d'adaptation du BSWS-A

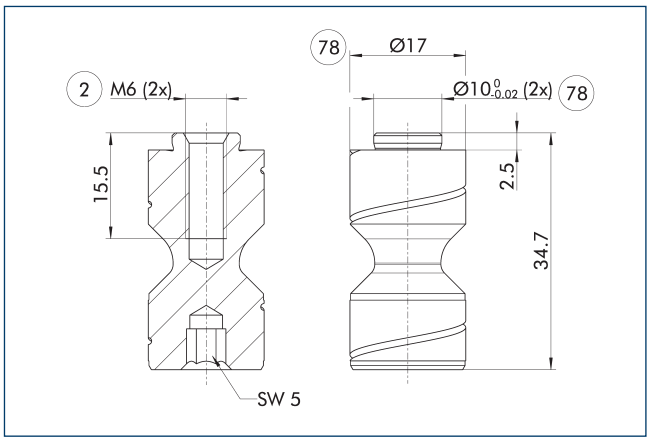

(2) Fixation des doigts (78) Ajustement pour centrage

ⓘ Deux adaptateurs BSWS-A sont inclus dans l'étendue de la livraison.

Broche d'adaptation du BSWS-AR 125

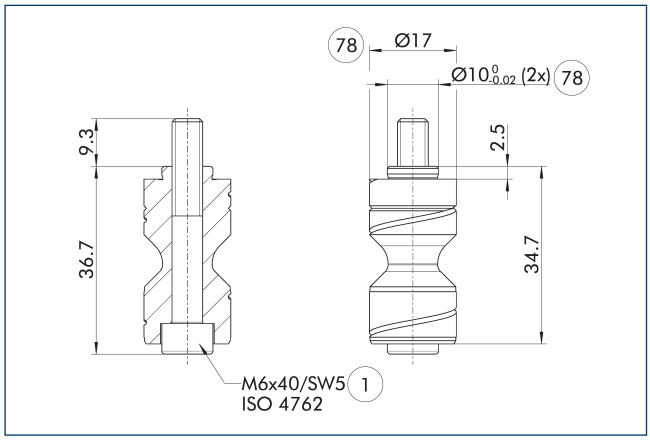

(1) Fixation de la pince (78) Ajustement pour centrage

Le BSWS-AR n'est pas compatible avec les versions précises des pinces, car les centrages sont de tailles différentes.

ⓘ Deux adaptateurs BSWS-AR, vis comprises, sont inclus dans l'étendue de la livraison.

Broche d'adaptation du BSWS-AR 20

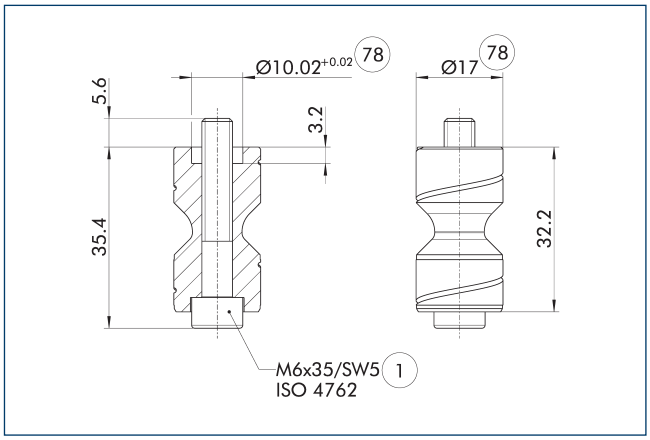

(1) Fixation de la pince (78) Ajustement pour centrage

Ces axes BSWS-AR sont particulièrement adaptés à la gamme de pinces PGL-plus-P, pour lesquelles les douilles de centrage sont fraisées sur le mors de base de la pince.

ⓘ Deux adaptateurs BSWS-AR, vis comprises, sont inclus dans l'étendue de la livraison.

BSWS-PGZN-plus 125

Système à changement rapide de mors

Ébauches de doigts BSWS-ABR/SBR-PGZN-plus 125

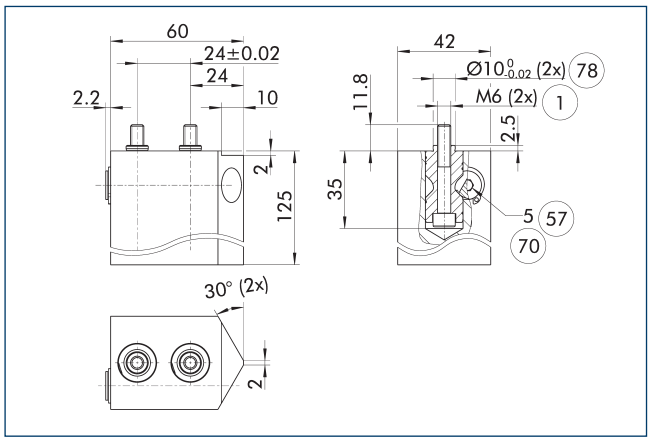

(1) Fixation de la pince
(57) Verrouillage
(70) Taille de clé
(78) Ajustement pour centrage

Le schéma représente l'ébauche de doigt avec système à changement rapide de mors pouvant être retouché par le client.

ⓘ Les adaptateurs BSWS-AR ne sont pas compris dans l'étendue de la livraison des ébauches de doigt BSWS-ABR/SBR-PGZN-plus et doivent être commandés séparément.

Système à changement rapide de mors BSWS-B 125

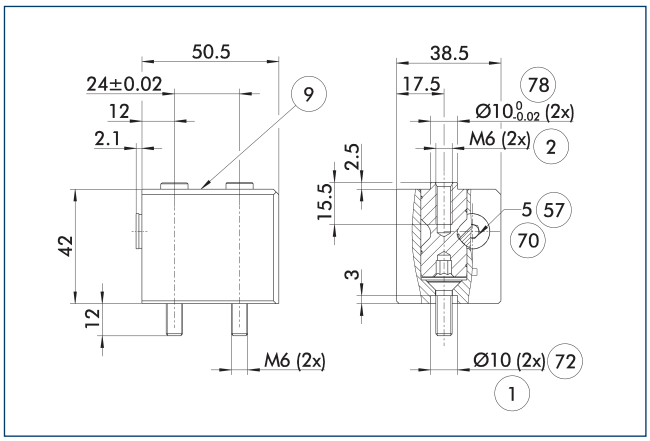

(1) Fixation de la pince
(2) Fixation des doigts
(9) Pour schéma de fixation, voir plan de la version de base
(57) Verrouillage
(70) Taille de clé
(72) Ajustement pour douilles de centrage
(78) Ajustement pour centrage

Le schéma représente le modèle de base du système à changement rapide de mors.

ⓘ Les adaptateurs BSWS-A ne sont pas compris dans l'étendue de la livraison du BSWS-B et doivent être commandés séparément.

Système à changement rapide de mors BSWS-UR 125

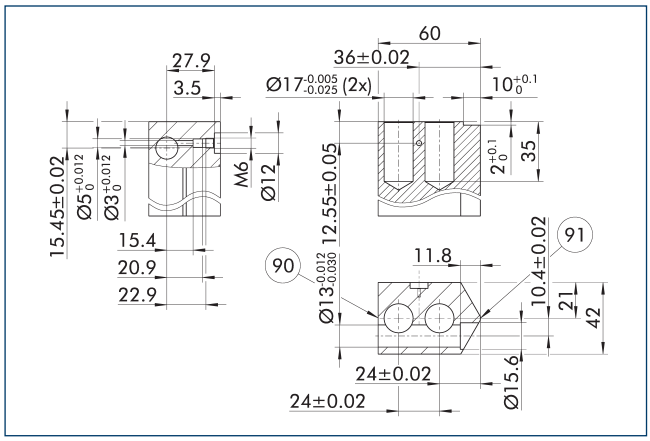

(90) Côté verrouillage
(91) Côté centre de serrage

Le mécanisme de verrouillage pour le BSWS-AR doit être installé uniquement comme indiqué sur le schéma. Une installation inversée, par exemple, ne fonctionne pas. Un modèle CAO 3D pour le SCHUNK BSWS-UR est disponible en ligne.

ⓘ Seul le mécanisme de verrouillage est inclus dans la livraison. Le schéma indique les dimensions de fabrication des doigts sur mesure. Les surfaces doivent être résistantes à l'usure, p. ex. en aluminium à anodisation dure.

BSWS-PGZN-plus 160

Système à changement rapide de mors

Diagramme des charges

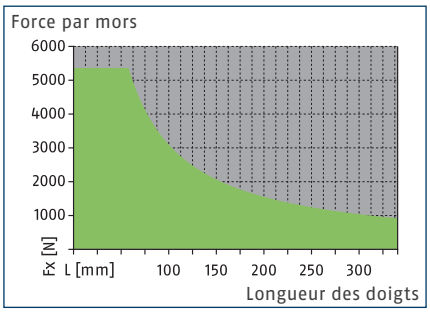

Plage admissible

Plage non admissible

Charges max.

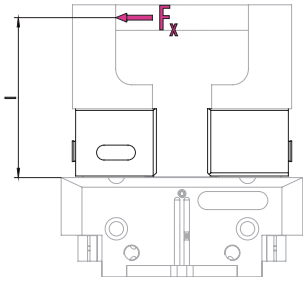

Pour les valeurs, voir le tableau des caractéristiques techniques

ⓘ Le moment de charge max. admissible ($M=F_x*l$), résultant de la longueur du doigt (l), de la force (F_x), et des charges générées par les accélérations/couples lors de l'application ne doit pas être dépassé. La même règle s'applique à la force max. admissible F_x. Par ailleurs, il est important de prêter attention à la longueur de doigt max. admissible et aux valeurs de charge admissibles de la pince utilisée.

Caractéristiques techniques

Description		BSWS-B 160	BSWS-AR 160	BSWS-AR 160	BSWS-AR 25	BSWS-AR 25
ID		0303031	0300096	0300096	1515477	1515477
Poids	[kg]	0.48	0.19	0.19	0.19	0.19
Nombre par ID		1	2	2	2	2
Température ambiante min./max.	[°C]	5/130				
Limites de charge						
Couple de charge max. admissible	[Nm]	310	310	310	310	310
Force Fx max. admissible	[N]	5360	5360	5360	5360	5360
Système à changement rapide de mors						
Description		BSWS-A 160	BSWS-UR 160	BSWS-ABR-PGZN-plus 160	BSWS-UR 160	BSWS-ABR-PGZN-plus 160
ID		0303030	0302995	0300076	0302995	0300076
Poids	[kg]	0.077	0.094	1.7	0.085	1.7
Nombre par ID		2	1	1	1	1
Matériau BSWS-A		42CrMo4+QT				
Matière ébauche de doigt				Aluminium		Aluminium
Température ambiante min./max.	[°C]		5/130	5/130	5/130	5/130
Ebauche de doigt en acier						
Description				BSWS-SBR-PGZN-plus 160		BSWS-SBR-PGZN-plus 160
ID				0300086		0300086
Poids	[kg]			3.5		3.5
Nombre par ID				1		1
Matière ébauche de doigt				Acier		Acier
Couple de charge max. admissible	[Nm]			310		310
Force Fx max. admissible	[N]			5360		5360
Température ambiante min./max.	[°C]			5/130		5/130

ⓘ La planéité en hauteur du BSWS-B est de +/- 0,05 mm et la précision de remplacement d'un doigt de préhension avec BSWS-A est de +/-0,02 mm.

Système de changement rapide des mors BSWS

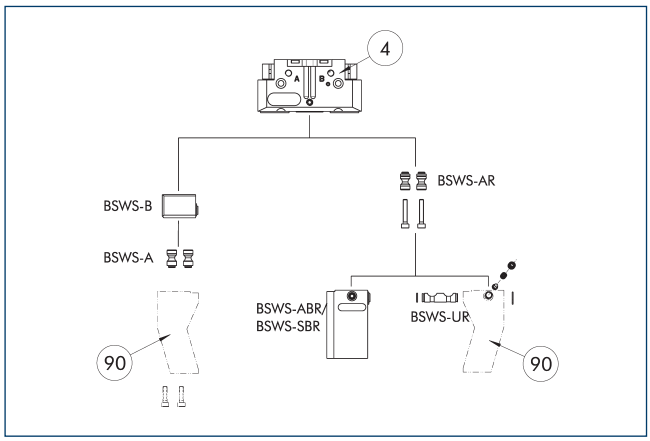

(4) Pinces de préhension (90) Doigts de pince spécifiques

Le schéma illustre une vue d'ensemble des possibilités d'application du système de changement rapide de mors BSWS.

Broche d'adaptation du BSWS-A

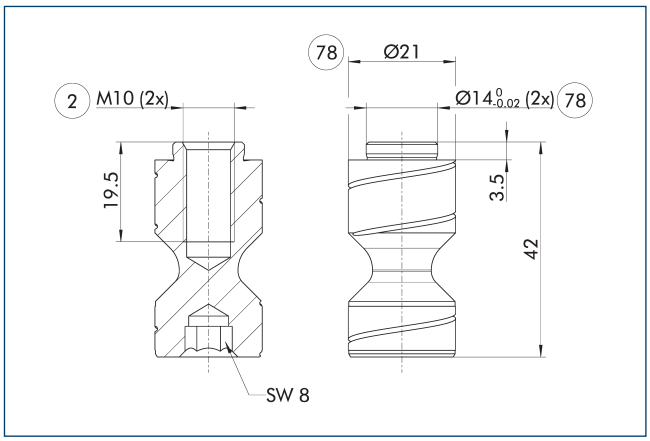

(2) Fixation des doigts (78) Ajustement pour centrage

ⓘ Deux adaptateurs BSWS-A sont inclus dans l'étendue de la livraison.

Broche d'adaptation du BSWS-AR 160

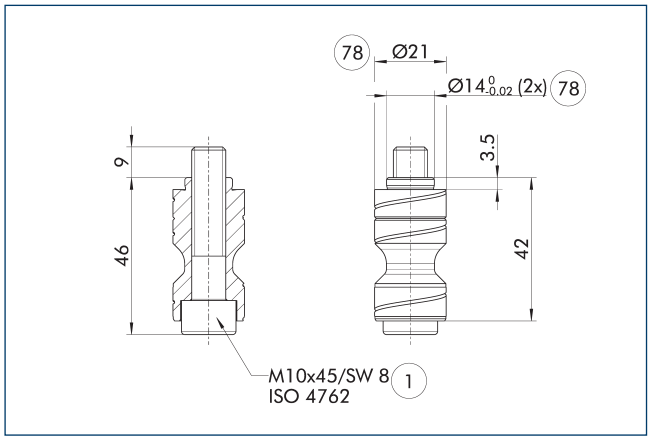

(1) Fixation de la pince (78) Ajustement pour centrage

Le BSWS-AR n'est pas compatible avec les versions précises des pinces, car les centrages sont de tailles différentes.

ⓘ Deux adaptateurs BSWS-AR, vis comprises, sont inclus dans l'étendue de la livraison.

Broche d'adaptation du BSWS-AR 25

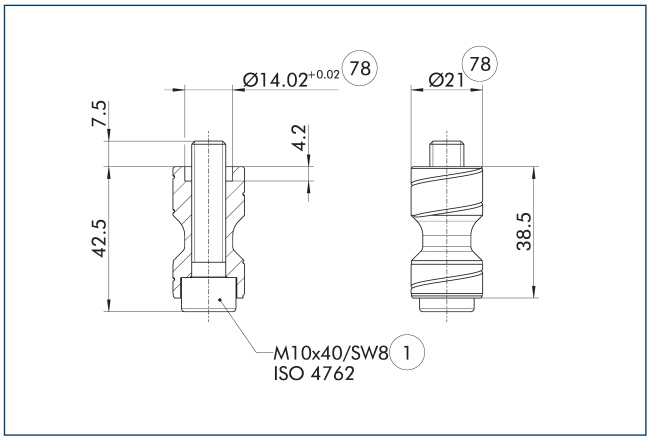

(1) Fixation de la pince (78) Ajustement pour centrage

Ces axes BSWS-AR sont particulièrement adaptés à la gamme de pinces PGL-plus-P, pour lesquelles les douilles de centrage sont fraisées sur le mors de base de la pince.

ⓘ Deux adaptateurs BSWS-AR, vis comprises, sont inclus dans l'étendue de la livraison.

BSWS-PGZN-plus 160

Système à changement rapide de mors

Système à changement rapide de mors BSWS-B 160

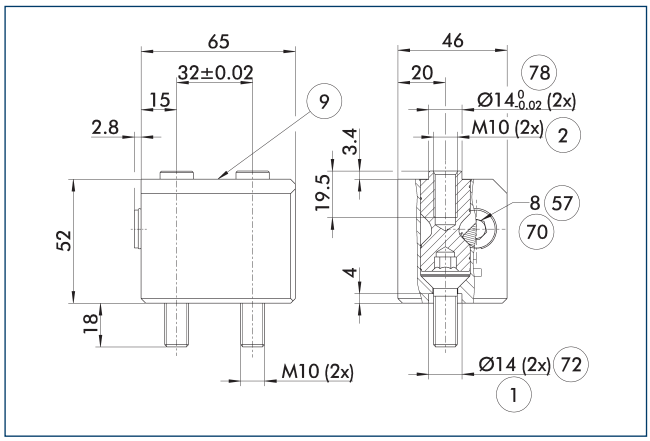

- (1) Fixation de la pince
- (2) Fixation des doigts
- (9) Pour schéma de fixation, voir plan de la version de base
- (57) Verrouillage
- (70) Taille de clé
- (72) Ajustement pour douilles de centrage
- (78) Ajustement pour centrage

Le schéma représente le modèle de base du système à changement rapide de mors.

ⓘ Les adaptateurs BSWS-A ne sont pas compris dans l'étendue de la livraison du BSWS-B et doivent être commandés séparément.

Système à changement rapide de mors BSWS-UR 160

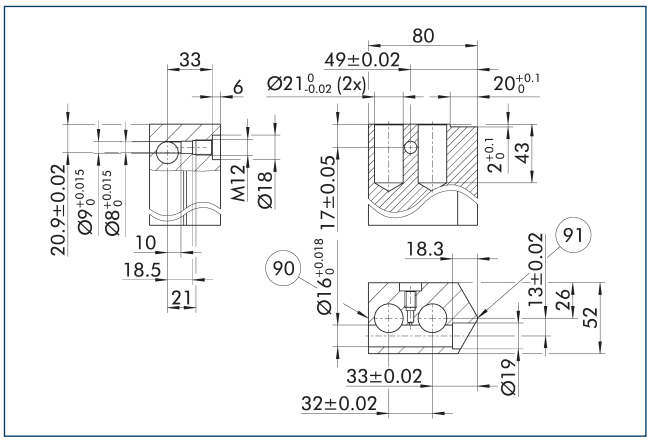

- (90) Côté verrouillage
- (91) Côté centre de serrage

Le mécanisme de verrouillage pour le BSWS-AR doit être installé uniquement comme indiqué sur le schéma. Une installation inversée, par exemple, ne fonctionne pas. Un modèle CAO 3D pour le SCHUNK BSWS-UR est disponible en ligne.

ⓘ Seul le mécanisme de verrouillage est inclus dans la livraison. Le schéma indique les dimensions de fabrication des doigts sur mesure. Les surfaces doivent être résistantes à l'usure, p. ex. en aluminium à anodisation dure.

Ébauches de doigts BSWS-ABR/SBR-PGZN-plus 160

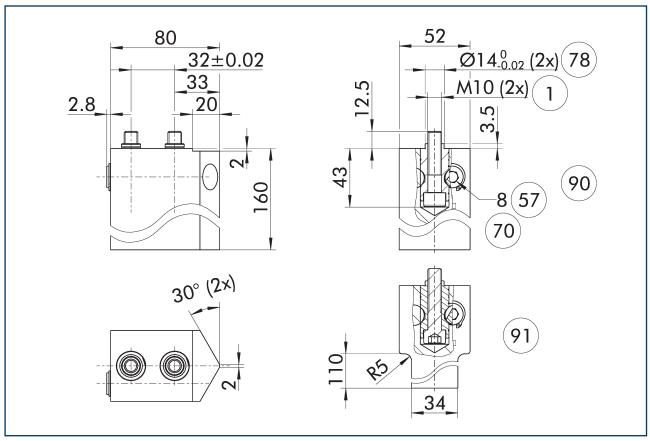

- (1) Fixation de la pince
- (57) Verrouillage
- (70) Taille de clé
- (78) Ajustement pour centrage
- (90) ABR
- (91) SBR

Le schéma représente l'ébauche de doigt avec système à changement rapide de mors pouvant être retouché par le client.

ⓘ Les adaptateurs BSWS-AR ne sont pas compris dans l'étendue de la livraison des ébauches de doigt BSWS-ABR/SBR-PGZN-plus et doivent être commandés séparément.

BSWS-PGZN-plus 200

Système à changement rapide de mors

Diagramme des charges

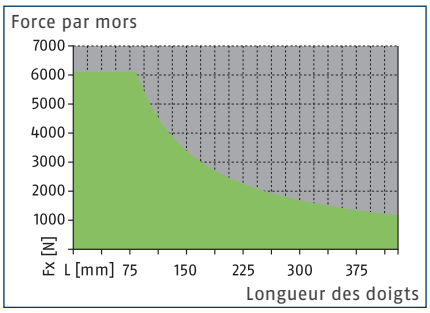

Plage admissible

Plage non admissible

Charges max.

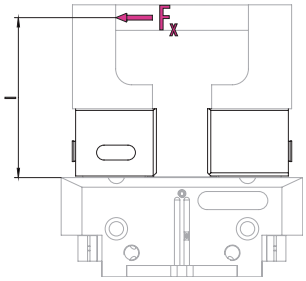

Pour les valeurs, voir le tableau des caractéristiques techniques

ⓘ Le moment de charge max. admissible ($M=F_x*l$), résultant de la longueur du doigt (l), de la force (F_x), et des charges générées par les accélérations/couples lors de l'application ne doit pas être dépassé. La même règle s'applique à la force max. admissible F_x. Par ailleurs, il est important de prêter attention à la longueur de doigt max. admissible et aux valeurs de charge admissibles de la pince utilisée.

Caractéristiques techniques

Description		BSWS-B 200	BSWS-AR 200	BSWS-AR 200
ID		0303033	1453341	1453341
Poids	[kg]	0.9	0.45	0.45
Nombre par ID		1	2	2
Température ambiante min./max.	[°C]	5/130	5/130	5/130
Limites de charge				
Couple de charge max. admissible	[Nm]	510	510	510
Force Fx max. admissible	[N]	6110	6110	6110
Système à changement rapide de mors				
Description		BSWS-A 200	BSWS-UR 200	BSWS-ABR-PGZN-plus 200
ID		0303032	1451606	1453347
Poids	[kg]	0.16	0.19	3.05
Nombre par ID		2	1	1
Matériau BSWS-A		42CrMo4+QT		
Matière ébauche de doigt				Aluminium
Température ambiante min./max.	[°C]	5/130	5/130	5/130

ⓘ La planéité en hauteur du BSWS-B est de +/- 0,05 mm et la précision de remplacement d'un doigt de préhension avec BSWS-A est de +/-0,02 mm.

Système de changement rapide des mors BSWS

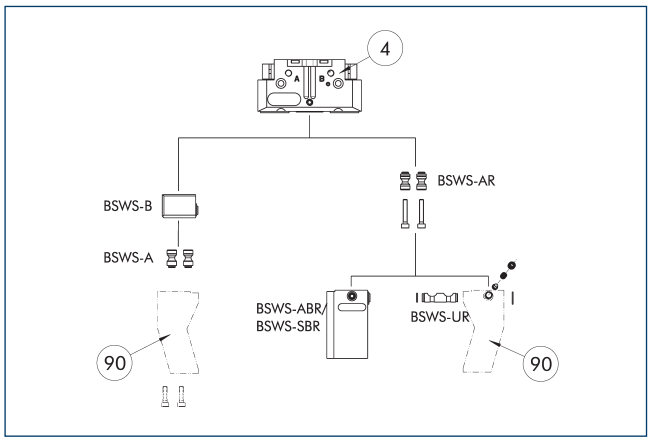

(4) Pinces de préhension (90) Doigts de pince spécifiques

Le schéma illustre une vue d'ensemble des possibilités d'application du système de changement rapide de mors BSWS.

Broche d'adaptation du BSWS-A

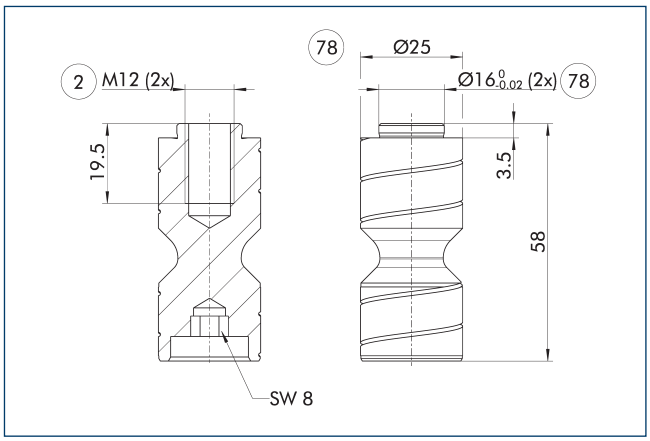

(2) Fixation des doigts (78) Ajustement pour centrage

ⓘ Deux adaptateurs BSWS-A sont inclus dans l'étendue de la livraison.

Broche d'adaptation BSWS-AR 200

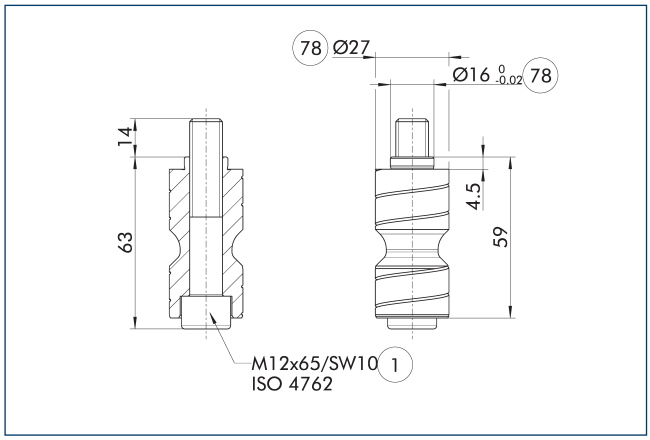

(1) Fixation de la pince (78) Ajustement pour centrage

Le BSWS-AR n'est pas compatible avec les versions précises des pinces, car les centrages sont de tailles différentes.

ⓘ Deux adaptateurs BSWS-AR, vis comprises, sont inclus dans l'étendue de la livraison.

Système à changement rapide de mors BSWS-B 200

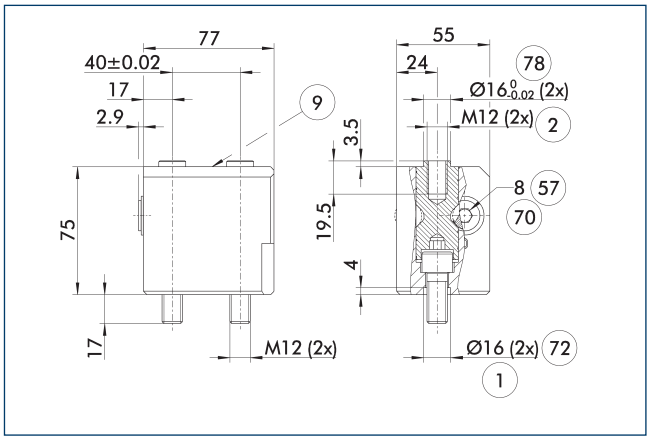

(1) Fixation de la pince
(2) Fixation des doigts
(9) Pour schéma de fixation, voir plan de la version de base
(57) Verrouillage
(70) Taille de clé
(72) Ajustement pour douilles de centrage
(78) Ajustement pour centrage

Le schéma représente le modèle de base du système à changement rapide de mors.

ⓘ Les adaptateurs BSWS-A ne sont pas compris dans l'étendue de la livraison du BSWS-B et doivent être commandés séparément.

BSWS-PGZN-plus 200

Système à changement rapide de mors

Système à changement rapide de mors BSWS-UR 200

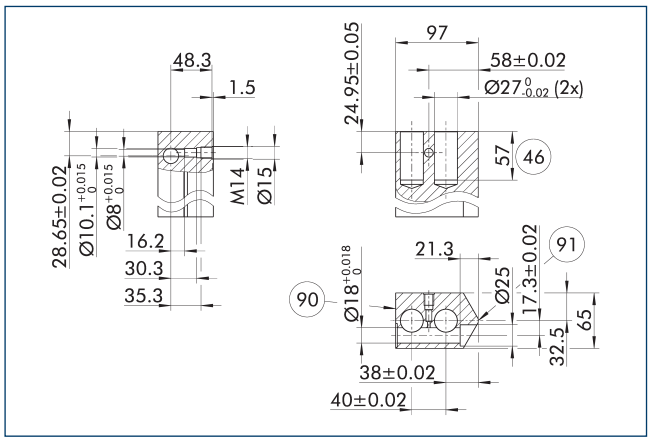

(90) Côté verrouillage

(91) Côté centre de serrage

Le mécanisme de verrouillage pour le BSWS-AR doit être installé uniquement comme indiqué sur le schéma. Une installation inversée, par exemple, ne fonctionne pas. Un modèle CAO 3D pour le SCHUNK BSWS-UR est disponible en ligne.

ⓘ Seul le mécanisme de verrouillage est inclus dans la livraison. Le schéma indique les dimensions de fabrication des doigts sur mesure. Les surfaces doivent être résistantes à l'usure, p. ex. en aluminium à anodisation dure.

Ébauches de doigts BSWS-ABR-PGZN-plus 200

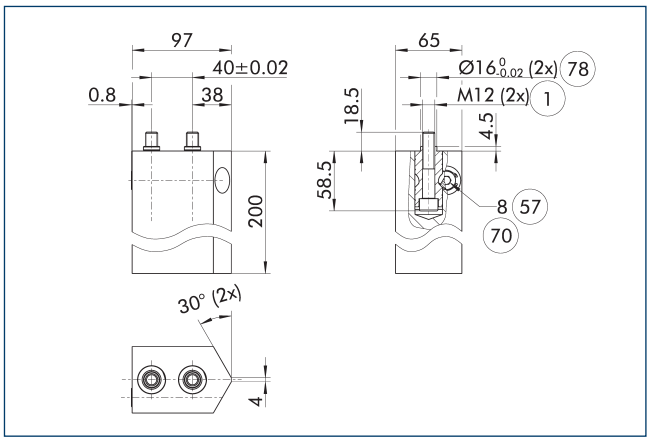

(1) Fixation de la pince

(57) Verrouillage

(70) Taille de clé

(78) Ajustement pour centrage

Le schéma représente l'ébauche de doigt avec système à changement rapide de mors pouvant être retouché par le client.

ⓘ Les adaptateurs BSWS-AR ne sont pas compris dans l'étendue de la livraison des ébauches de doigt BSWS-ABR/SBR-PGZN-plus et doivent être commandés séparément.

BSWS-PGZN-plus 240

Système à changement rapide de mors

Diagramme des charges

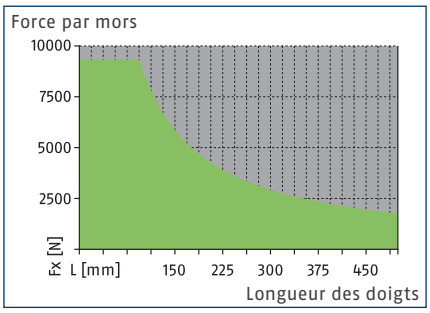

Plage admissible

Plage non admissible

Charges max.

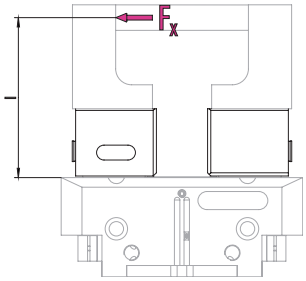

Pour les valeurs, voir le tableau des caractéristiques techniques

ⓘ Le moment de charge max. admissible ($M=F_x*l$), résultant de la longueur du doigt (l), de la force (F_x), et des charges générées par les accélérations/couples lors de l'application ne doit pas être dépassé. La même règle s'applique à la force max. admissible F_x. Par ailleurs, il est important de prêter attention à la longueur de doigt max. admissible et aux valeurs de charge admissibles de la pince utilisée.

Caractéristiques techniques

Description		BSWS-B 240	BSWS-AR 240	BSWS-AR 240
ID		0303035	1453342	1453342
Poids	[kg]	1.5	0.71	0.71
Nombre par ID		1	2	2
Température ambiante min./max.	[°C]	5/130	5/130	5/130
Limites de charge				
Couple de charge max. admissible	[Nm]	880	880	880
Force Fx max. admissible	[N]	9330	9330	9330
Système à changement rapide de mors				
Description		BSWS-A 240	BSWS-UR 240	BSWS-ABR-PGZN-plus 240
ID		0303034	1451607	1453348
Poids	[kg]	0.3	0.33	4.9
Nombre par ID		2	1	1
Matériau BSWS-A		42CrMo4+QT		
Matière ébauche de doigt				Aluminium
Température ambiante min./max.	[°C]	5/130	5/130	5/130

ⓘ La planéité en hauteur du BSWS-B est de +/- 0,05 mm et la précision de remplacement d'un doigt de préhension avec BSWS-A est de +/-0,02 mm.

Système de changement rapide des mors BSWS

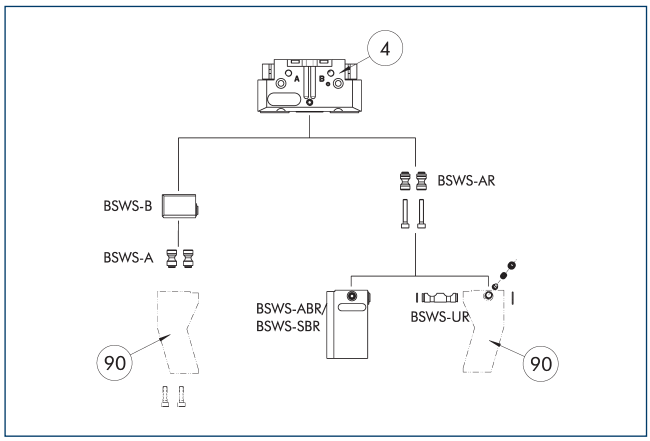

(4) Pinces de préhension

(90) Doigts de pince spécifiques

Le schéma illustre une vue d'ensemble des possibilités d'application du système de changement rapide de mors BSWS.

Broche d'adaptation du BSWS-A

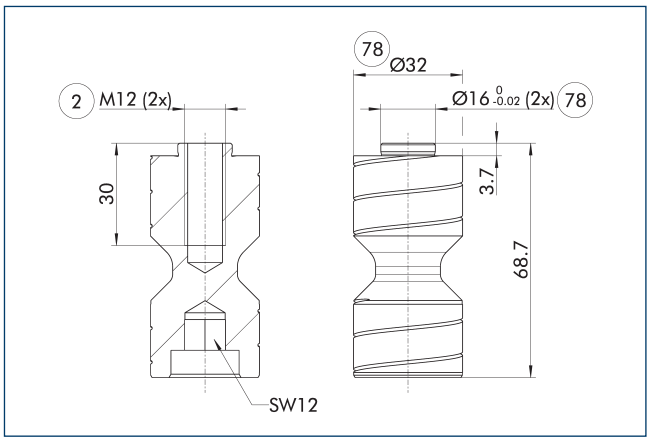

(2) Fixation des doigts

(78) Ajustement pour centrage

ⓘ Deux adaptateurs BSWS-A sont inclus dans l'étendue de la livraison.

Broche d'adaptation BSWS-AR 240

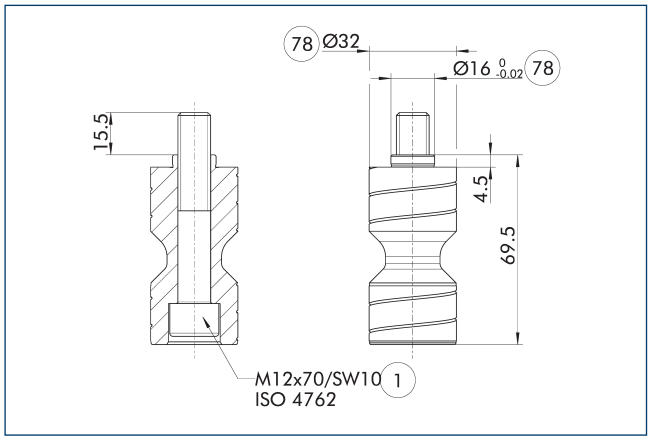

(1) Fixation de la pince

(78) Ajustement pour centrage

Le BSWS-AR n'est pas compatible avec les versions précises des pinces, car les centrages sont de tailles différentes.

ⓘ Deux adaptateurs BSWS-AR, vis comprises, sont inclus dans l'étendue de la livraison.

Système à changement rapide de mors BSWS-B 240

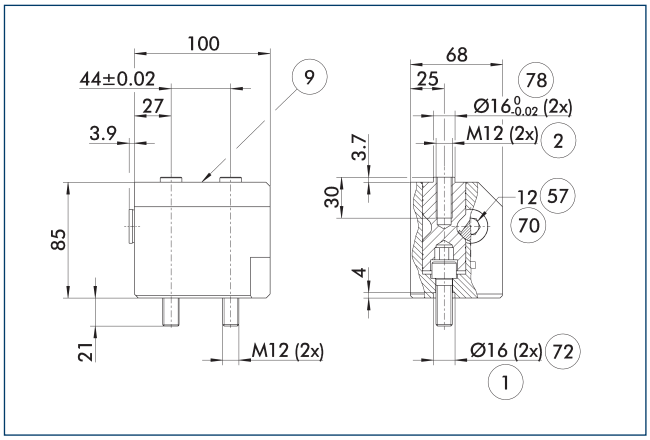

(1) Fixation de la pince

(2) Fixation des doigts

(9) Pour schéma de fixation, voir plan de la version de base

(57) Verrouillage

(70) Taille de clé

(72) Ajustement pour douilles de centrage

(78) Ajustement pour centrage

Le schéma représente le modèle de base du système à changement rapide de mors.

ⓘ Les adaptateurs BSWS-A ne sont pas compris dans l'étendue de la livraison du BSWS-B et doivent être commandés séparément.

BSWS-PGZN-plus 240

Système à changement rapide de mors

Système à changement rapide de mors BSWS-UR 240

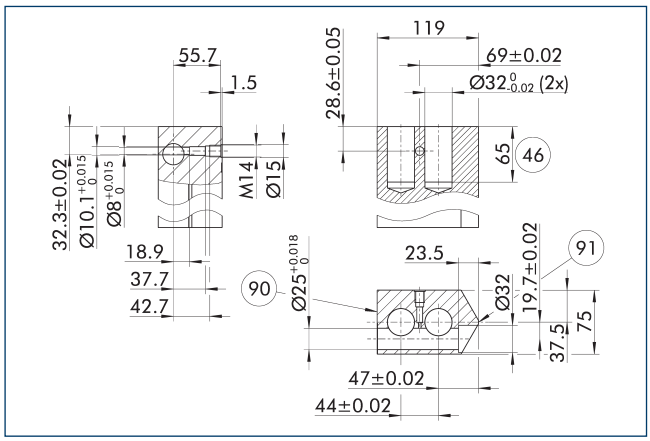

(90) Côté verrouillage

(91) Côté centre de serrage

Le mécanisme de verrouillage pour le BSWS-AR doit être installé uniquement comme indiqué sur le schéma. Une installation inversée, par exemple, ne fonctionne pas. Un modèle CAO 3D pour le SCHUNK BSWS-UR est disponible en ligne.

ⓘ Seul le mécanisme de verrouillage est inclus dans la livraison. Le schéma indique les dimensions de fabrication des doigts sur mesure. Les surfaces doivent être résistantes à l'usure, p. ex. en aluminium à anodisation dure.

Ébauches de doigts BSWS-ABR-PGZN-plus 240

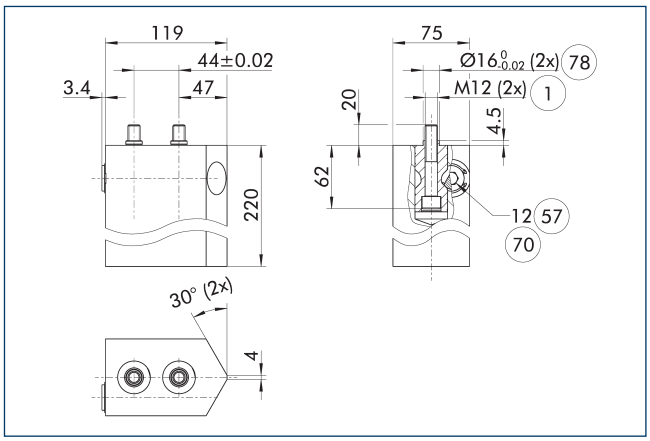

(1) Fixation de la pince

(57) Verrouillage

(70) Taille de clé

(78) Ajustement pour centrage

Le schéma représente l'ébauche de doigt avec système à changement rapide de mors pouvant être retouché par le client.

ⓘ Les adaptateurs BSWS-AR ne sont pas compris dans l'étendue de la livraison des ébauches de doigt BSWS-ABR/SBR-PGZN-plus et doivent être commandés séparément.

BSWS-PGZN-plus 300

Système à changement rapide de mors

Diagramme des charges

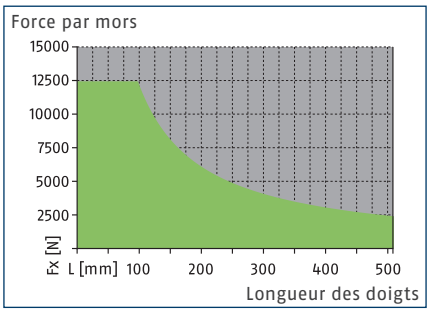

Plage admissible

Plage non admissible

Charges max.

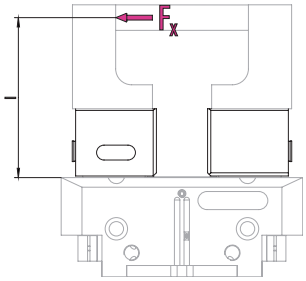

Pour les valeurs, voir le tableau des caractéristiques techniques

ⓘ Le moment de charge max. admissible ($M=F_x*l$), résultant de la longueur du doigt (l), de la force (F_x), et des charges générées par les accélérations/couples lors de l'application ne doit pas être dépassé. La même règle s'applique à la force max. admissible F_x. Par ailleurs, il est important de prêter attention à la longueur de doigt max. admissible et aux valeurs de charge admissibles de la pince utilisée.

Caractéristiques techniques

Description		BSWS-B 300	BSWS-AR 300	BSWS-AR 300
ID		0303037	1453343	1453343
Poids	[kg]	2	1.05	1.05
Nombre par ID		1	2	2
Température ambiante min./max.	[°C]	5/130	5/130	5/130
Limites de charge				
Couple de charge max. admissible	[Nm]	1220	1220	1220
Force Fx max. admissible	[N]	12430	12430	12430
Système à changement rapide de mors				
Description		BSWS-A 300	BSWS-UR 300	BSWS-ABR-PGZN-plus 300
ID		0303036	1451608	1453349
Poids	[kg]	0.41	0.4	5.15
Nombre par ID		2	1	1
Matériau BSWS-A		42CrMo4+QT		
Matière ébauche de doigt				Aluminium
Température ambiante min./max.	[°C]	5/130	5/130	5/130

ⓘ La planéité en hauteur du BSWS-B est de +/- 0,05 mm et la précision de remplacement d'un doigt de préhension avec BSWS-A est de +/-0,02 mm.

Système de changement rapide des mors BSWS

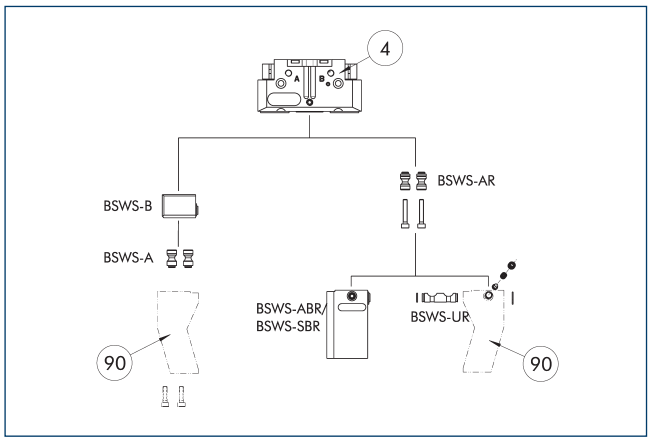

(4) Pinces de préhension

(90) Doigts de pince spécifiques

Le schéma illustre une vue d'ensemble des possibilités d'application du système de changement rapide de mors BSWS.

Broche d'adaptation du BSWS-A

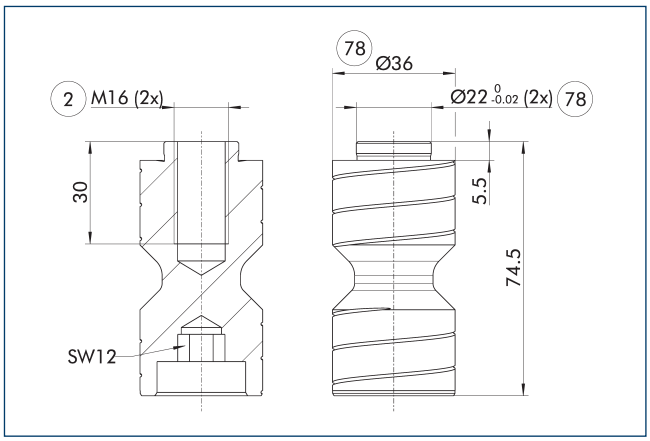

(2) Fixation des doigts

(78) Ajustement pour centrage

ⓘ Deux adaptateurs BSWS-A sont inclus dans l'étendue de la livraison.

Broche d'adaptation BSWS-AR 300

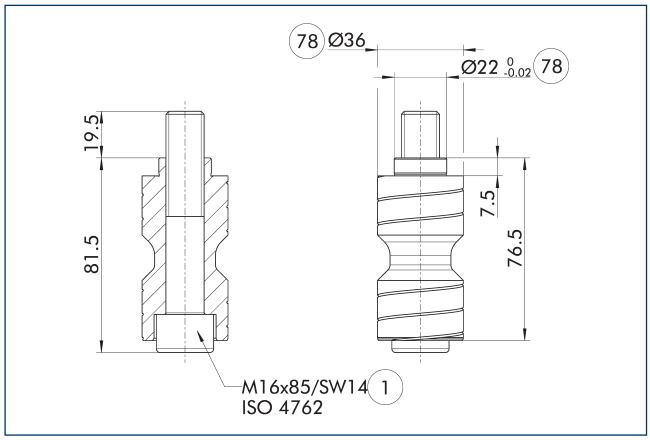

(1) Fixation de la pince

(78) Ajustement pour centrage

Le BSWS-AR n'est pas compatible avec les versions précises des pinces, car les centrages sont de tailles différentes.

ⓘ Deux adaptateurs BSWS-AR, vis comprises, sont inclus dans l'étendue de la livraison.

Système à changement rapide de mors BSWS-B 300

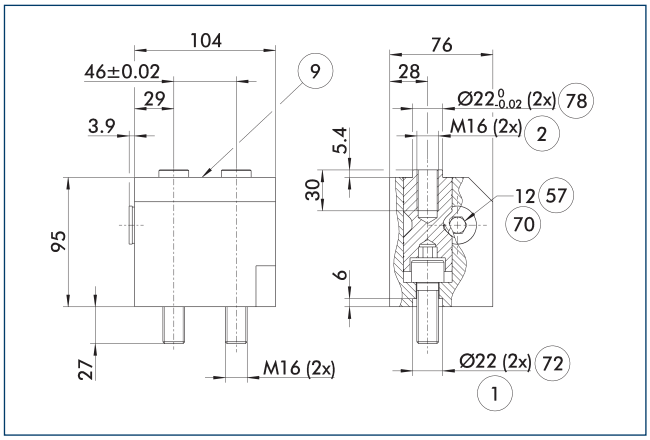

(1) Fixation de la pince

(2) Fixation des doigts

(9) Pour schéma de fixation, voir plan de la version de base

(57) Verrouillage

(70) Taille de clé

(72) Ajustement pour douilles de centrage

(78) Ajustement pour centrage

Le schéma représente le modèle de base du système à changement rapide de mors.

ⓘ Les adaptateurs BSWS-A ne sont pas compris dans l'étendue de la livraison du BSWS-B et doivent être commandés séparément.

BSWS-PGZN-plus 300

Système à changement rapide de mors

Système à changement rapide de mors BSWS-UR 300

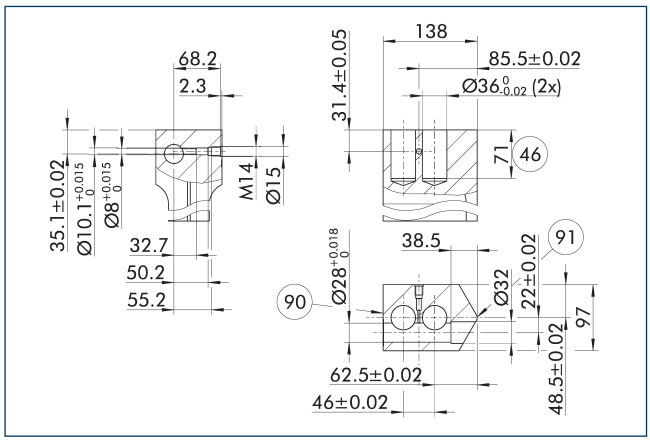

(90) Côté verrouillage

(91) Côté centre de serrage

Le mécanisme de verrouillage pour le BSWS-AR doit être installé uniquement comme indiqué sur le schéma. Une installation inversée, par exemple, ne fonctionne pas. Un modèle CAO 3D pour le SCHUNK BSWS-UR est disponible en ligne.

ⓘ Seul le mécanisme de verrouillage est inclus dans la livraison. Le schéma indique les dimensions de fabrication des doigts sur mesure. Les surfaces doivent être résistantes à l'usure, p. ex. en aluminium à anodisation dure.

Ébauches de doigts BSWS-ABR-PGZN-plus 300

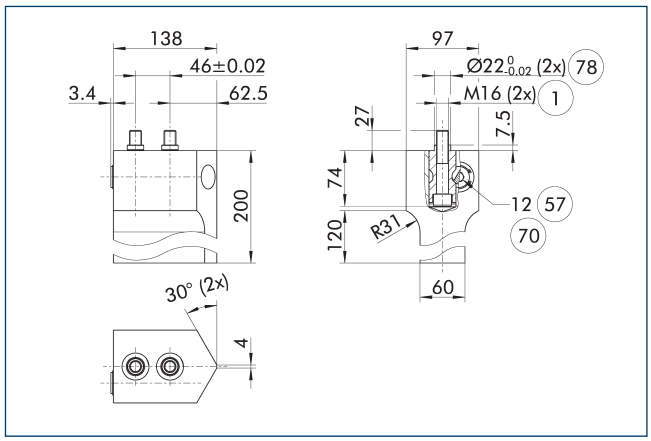

(1) Fixation de la pince

(57) Verrouillage

(70) Taille de clé

(78) Ajustement pour centrage

Le schéma représente l'ébauche de doigt avec système à changement rapide de mors pouvant être retouché par le client.

ⓘ Les adaptateurs BSWS-AR ne sont pas compris dans l'étendue de la livraison des ébauches de doigt BSWS-ABR/SBR-PGZN-plus et doivent être commandés séparément.

SCHUNK SE & Co. KG
Spanntechnik
Greiftechnik
Automatisierungstechnik

Bahnhofstr. 106 - 134
D-74348 Lauffen/Neckar
Tel. +49-7133-103-0
Fax +49-7133-103-2399
info@de.schunk.com
schunk.com

Folgen Sie uns | *Follow us*

2025-10-22 © 2025 SCHUNK SE & Co. KG